R 1410 SB

Schwader / Rake / Andaineur

Gültig ab: / Valid from: / Valable à partir de:	ab Maschinen Nr.: / Serial No.: / No. de serie:	Ausgabe: / Edition: / Edition:
P1519_10RE01-DE-EN-FR.pdf	**675-010-1401**	**2010/01**

1655020-DE-EN-FR **P 1519-ET**

Notieren Sie die Fabrikationsnummer Ihrer Maschine auf der innenseite des Umschlages. / Please note the serial number of your machine at the inside of the cover. / Veuillez noter le numero de Votre machine sur la face interne de la couverture.

Bei Ersatzteilbestellungen ist die Fabrikationsnummer Ihrer Maschine unbedingt anzugeben. Das erspart Ihnen Zeit, Geld und Ärger und erleichtert uns die Abfertigung.
Tragen Sie die Nummer Ihrer Maschine bitte hier ein:

Nr: _____ Geliefert am _____

Dann haben Sie bei Ersatzteilbestellungen die Nummer immer zur Hand. Die Fabrikationsnummer ist auf dem Fabrikschild eingetragen, siehe Bild.

Always state the serial number and if possible the year of the machine when ordering spare parts whereby you save time and money and faxilitates matters for us.
Please enter the number of your machine here:

Nr: _____ Delivered on the _____

Appropiate when ordering parts. The serial number is located as shown an the figure.

Bestiller De reservedele så opgiv venligst maskines fabrikationsnummer og eventuelt købsår. Det sparer Dem tid, penge op ærgelser og os unødigt besvær.
De kan notere numeret på Deres maskine her:

Nr: _____ Levered den _____

Så har De det ved hånden, når De eventuelt skal bestille reservedele. Fabrikationsnummeret findes indhugget i rammen, som vist påfiguren.

Lorsque vous commandez des pièces de rechange, indiquez toujours le numéro de série de votre machine et si possible son année de fabrication. Vous éviterez des pertes de temps et vous nous faciliterez le travail.
Pière de noter ici le numéro de série de votre machine:

Numéro: _____ Livrée le _____

Ceci vous sera utile lorsque vous commanderez des pièces. Le Numéro de série est place dans le cadre indiqué sur la figure.

Gelieve bij een bestelling van onderdelen altijd het serienummer van de machine te vermelden. Dit voorkomt extra kosten, ergernis en tijdverlies en bespoedigt de aflevering.
Noteer hieronder het serienummer van uw machine:

Nr: _____ Leverdatum _____

Op deze wijze heeft u voor de bestelling van onderdelen het nummer steeds bij de hand. Het serienummer is in het typeplaatje op de machine gegraveerd.

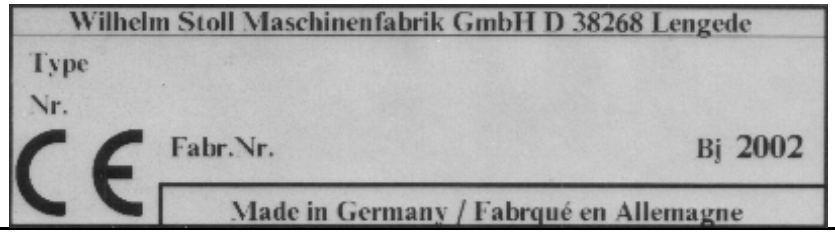

D Bei der Bestellung von Kleineisenteilen (Schrauben, Muttern usw.) bitten wir um Angabe der Bezeichnung und der Abmessung.
Bei Bestellung bitten wir um Angabe
1. Bestell-Nr. (7-stellige Nr.)
2. Benennung
3. Stückzahl

F Pour les petites pièces de détail (vis, boulons, etc.)indiquer mesures et normes.
1. No de commande (7 chiffres)
2. Nom de la pièces
3. Nombre

NL Bij bestelling van kleine bevestigingsdeles (bouten, moeren enz.) verzoeken wij u de benaming en de maten op te geven.
Verder gelieve u in uw onderdelenbestellingen te vermelden.
1. Onderdeelno (7 posities)
2. Benaming
3. Aantal

GB When ordering hardware (bolts, nuts etc.) please quote the designation and dimensions.
When ordering parts please quote:
1. the 7-digit parts please quote:
2. the designation of the part
3. the quantity required

Ersatzteile müssen mindestens den vom Gerätehersteller festgelegten technischen Anforderungen entsprechen!
Dies ist zum Beispiel durch Original-Ersatzteile gegeben!

Ersatzteilliste
Liste de pièces de rechange
Onderdelenlijst
Spare parts list

Seitenschwader
R 1410 SB

Inhaltsverzeichnis für Ersatzteilliste	Index		
Benennung	**Description**	**Désignation**	**Seite**
Rahmen vorn	Frame cotter	Cadre calvette	1
Rahmen mitte, Rahmen hinten	Frame middle, Frame behind	Cadre centre, Cadre arrière	6
Rahmen - Lenkgestänge	Frame - Steering gear	Cadre centre - Tige de direction	14
Schutzbügel, Schwadformer	Safety frame, Windrow cloth	Protecteur, Toile d'andainage	20
Schwadformer kpl.	Windrow cloth	Toile d'andainage	26
Antriebseinheit vorn-hinten	Drive unit cotter-behind	Unite de commande calvette-arrière	30
Hydraulikanlage R 1410 SB	Hydraulic equipment	Installation hydraulique	32
Beleuchtungsanlage R 1410 SB	Lighting system	Installation d'eclairage	38
Zusatz-Doppelrad	Double wheel	Roue double	42
Zweites-Schwadtuch	Second swath board	Tole a andain second	44
Zugschiene kpl.	Towing bar	Bande de tirage	46
UMBS-Zwillingsradachse	Modification set twin wheels axle	Jeu de modification essieu de pneus jumelés	48
Bausatz-Kardanik	Design set cardanic	Kit de cardanique	50
Stützrad-Zugdeichsel vorn/rechts	Support wheel-Draw bar cotter-right	Roue support -Timon calvette droite	54
Hang-Radsatz	slope wheel set	Jeu de roues de la pente	56
Gelenkwelle	Pto. drive shaft	Arbre cardans	58
Schwenkgetriebe	Swivel gear	Mécanisme orientable	60
Reihenfolgeschaltung			62
Aufklebersatz	Sticky Label Set	Etiquette A Coller	64

Rahmen

P1350-1

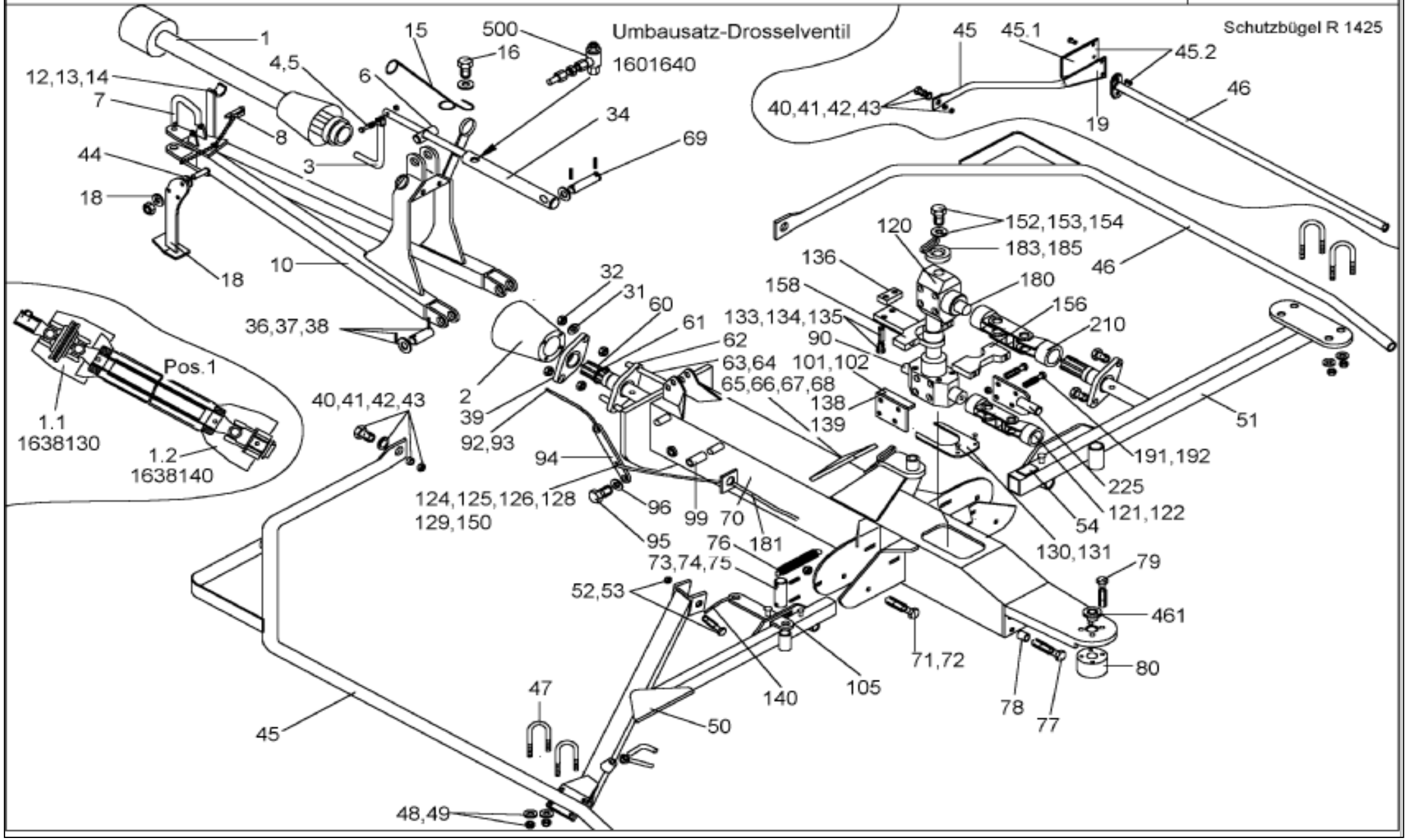

Rahmen vo. / Frame / Bati						R 1410 SB	P 1519-1	
Pos.	**Bestell-Nr.**	**Benennung**	**Description**	**Désignation**	**SIZE/MASS**	**Stck.**	**Farbe:**	
1	0 68 80 73	GELENKWELLE (1 3/8" z=6)	PTO DRIVE SHAFT	ARBRE CARDANS	99.67-01C	1		
	0 68 80 74	GELENKWELLE (GUS 38x8)	PTO DRIVE SHAFT	ARBRE CARDANS	99.67-01D	1		
2	0 63 18 60	SCHUTZTOPF	PROTECTIVE POT	POT DE PROTECTION	99.66-01-00.36	1		
3	0 63 10 30	KURBEL GSW	CRANK	MANIVELLE	99.66-01-16	1		
	0 62 54 50	FEDERSTECKBOLZEN	SAFETY PIN	BROCHE D.VERROUILLA.	99.46-05-00.5	1		
4	0 08 15 90	6KTSCH M8x45	SCREW	VIS		1		
5	0 20 06 00	SGMU N M8	SLF LOCK NUT	ECROU AUTOFR		1		
6	1 61 42 70	SPINDELMUTTER	SPINDLE NUT	ECROU DE PIVOT	98.32-00.3 Z	1		
7	1 60 84 00	GRIFFBOLZEN	BOLT	BOULON	99.67-00.66	1		
8	1 60 84 30	STECKER KPL.	PLUG	FICHE	99.67-72	1		
	0 20 12 80	SCHEIBE R 6,6	WASHER	RONDELLE		1		
	1 60 82 11	ZUGDEICHSEL	DRAWBAR	TIMON	99.67-70A	1		
12	0 01 19 40	SGMU NM 10	SLF LOCK. NUT	ECROU AUTOFR.		2		
13	0 47 11 40	TELLERFED 34x12,2x1	DISQUE SPRING	RESSORT A DISQUE		2		
14	1 60 82 70	GELENKWELLENHALTER	PTO. DRIVE SHAFT HOLDER	SUPPORT D'ARBRE CARDANS	99.67-00.65	1		
15	1 60 55 50	LEITUNGSHALTER	TUBE HOLDER	SUPPORT DE LA CONDUITE		1		
16	0 20 22 70	6KTSCH M12x40	SCREW	VIS		2		
16	0 46 51 90	SCHEIBE 13	WASHER	RONDELLE	D 7349	2		
16	0 45 84 70	SGMU N M12	SLF LOCK NUT	ECROU D. VERROUILLA.		2		
18	1 60 82 20	STÜTZE	SUPPORT	SUPPORT	99.67-71	1		
	0 41 22 00	SGMU NM 16	SLF LOCK. NUT	ECROU AUTOFR.		1		
	0 00 61 40	SCHEIBE R17	WASHER	RONDELLE		1		
31	0 00 65 40	SCHEIBE R11	WASHER	RONDELLE		4		
32	0 01 19 40	SGMU N M10	SLF LOCK NUT	ECROU D. VERROUILLA.		2		
34	0 68 61 23	HUBZYLINDER 50/35/170	CYLINDER	CYLINDRE	99.67-27 C	1		
36	0 51 49 00	BOLZEN 20x125 2x5x110	PIN	AXE	55.42-00.1	2		
37	0 44 15 00	SCHEIBE 20x28	WASHER	RONDELLE		4		
38	0 01 25 00	SPANNSTIFT 5x36	ROLL PIN	GOUPILLE SERRAGE		4		
	0 29 33 90	SPANNSTIFT 3X36	ROLL PIN	GOUPILLE SERRAGE		4		
39	0 68 90 00	ZWISCHENPLATTE	INTERMEDIATE PLATE	PLAQUE INTERMEDIAIRE	99.67-00.11	1		
40	0 66 48 20	BUCHSE	BUSHING	DOUILLE	99.68-00.122	2		
41	0 01 19 80	SCHEIBE 13	WASHER	RONDELLE		4		
	1 60 78 00	TELLERFED B 35.5 ZN	DISQUE SPRING	RESSORT A DISQUE	99.83-00.70 Z	8		
42	0 20 22 70	6KTSCH M12x40	SCREW	VIS		2		
43	0 45 84 70	SGMU N M12	SLF LOCK NUT	ECROU D. VERROUILLA.		2		
44	1 60 31 00	MOOSGUMMI (KLEBEND)	MOSS RUBBER	CAOUTCHOUC MOUSSE		1		
45	0 69 96 80	SCHUTZBÜGEL VO LI	SAFETY FRAME	PROTECTEUR	99.67-63	1		
45	1 63 56 50	SCHUTZBÜGEL 1 IN	SAFETY FRAME	PROTECTEUR	99.67-187	-		
45.1	1 60 68 10	WARNTAFEL 1.KREISEL	WARNING PANELS	PANNEAUX DE SIGNALISATION	99.83-00.40	-		
45.2	0 48 02 80	6KTSCH M10x30	SCREW	VIS		-		

Rahmen vo. / Frame / Bati						R 1410 SB	P 1519-1	
Pos.	**Bestell-Nr.**	**Benennung**	**Description**	**Désignation**	**SIZE/MASS**	**Stck.**	**Farbe:**	
45.2	0 01 09 40	SGMU N M10	SLF LOCK NUT	ECROU D. VERROUILLA.		-		
45.2	0 00 65 40	SCHEIBE R11	WASHER	RONDELLE		-		
46	0 69 96 90	SCHUTZBÜGEL VO RE	SAFETY FRAME	PROTECTEUR	99.67-64	1		
46	0 69 80 40	SCHUTZBÜGEL 1AU	SAFETY FRAME	PROTECTEUR	99.83-88	-		
	1 40 76 10	LAMELLENSTOFEN	PLUG	BOULON				
47	0 62 65 80	BÜGELSCHRAUBE	STIRRUP BOLT	VIS A ARCHET	99.60-00.3	4		
48	0 20 13 90	SCHEIBE 9	WASHER	RONDELLE		8		
49	0 20 06 00	SGMU N M8	SLF LOCK NUT	ECROU D. VERROUILLA.		8		
50	1 60 83 50	SCHUTZBÜGELHALTER LI	SAFETY FRAME SUPPORT	SUPPORT PROTECTEUR	99.67-88	1		
	0 00 95 70	6KTSCH M12x95	SCREW	VIS		1		
50	1 63 56 70	SCHUTZBÜGELHALTER VO LI	SAFETY FRAME SUPPORT	SUPPORT PROTECTEUR	99.67-188	-		
51	0 68 78 60	SCHUTZBÜGELHALTER RE	SAFETY FRAME SUPPORT	SUPPORT PROTECTEUR	99.67-42	1		
51	1 63 55 00	SCHUTZBÜGELHALTER RE	SAFETY FRAME SUPPORT	SUPPORT PROTECTEUR	99.67-142	-		
52	0 45 84 70	SGMU N M12	SELF LOCKING NUT	ECROU AUTOFREINAGE		2		
53	0 10 24 10	6KTSCH M12x90	SCREW	VIS		-		
54	1 60 31 00	MOOSGUMMI	RUBBER	CACOUTCHOUC	99.67-00.59	2		
55	1 61 19 70	GUMMIPUFFER	RUBBER PAD	TAMPON CAOUTCHOUC	99:67-00.91	1		
	0 00 91 40	6KTSCH M 6x55	SCREW	VIS		1		
	0 20 13 80	SCHEIBE 7	WASHER	RONDELLE		2		
	0 41 25 70	SGMU N M6	SELF LOCKING NUT	ECROU AUTOFREINAGE		1		
60	0 67 11 30	ZWISCHENWELLE KPL	INTERMEDIATE SHAFT	ARBRE INTERMEDIAIRE	99.67-14	1		
61	0 00 67 10	SICHERUNGSRING 35x1,5	LOCK WASHER	RONDELLE D'ARRET		1		
62	0 47 63 00	FLANSCHLAGEREINHEIT	FLANGE BEARING	PALIER A BRIDES		1		
63	0 41 66 80	6KTSCH M10x70	SCREW	VIS		2		
64	0 01 16 70	6KTMU BM10	NUT	ECROU		2		
65	0 68 69 40	ABDECKUNG VO	COVERING	COUVERCLE	99.67-00.45	1		
66	0 68 69 50	KANTENSCHUTZ	EDGE PROTECTION	PROTECTION DU BORD	99.67-00.46	1		
67	1 40 34 20	CLIP	CLIP	CLIP		4		
68	0 68 72 60	KANTENSCHUTZPROFIL	EDGE PROTECT. PROFILE	PROF. DE PROTEC. D. BORD	99.67-00.13	1		
69	1 63 05 60	BOLZEN	PIN	AXE	99.67-00.63 Z	1		
	0 45 96 00	SCHEIBE 31	WASHER	RONDELLE		2		
	0 01 31 70	SPANNSTIFT 8x50	CIRCLIP	CIRCLIP		2		
	0 45 30 20	SPANNSCHEIBE 16	TENSION WASHER	RONDELLE TENDEUR		4		
	0 20 02 50	SPANNSTIFT 5x50	CIRCLIP	CIRCLIP		2		
70	1 61 04 00	RAHMEN VO GSW	FRAME	BATI	99.82-02	1		
71	0 01 08 20	6KTSCH M12x80	SCREW	VIS		2		
	0 00 95 70	6KTSCH M12x95	SCREW	VIS		1		
72	0 45 84 70	SGMU N M12	SELF LOCKING NUT	ECROU AUTOFREINAGE		3		
73	0 68 68 60	BOLZEN	PIN	AXE	99.67-00.28	2		
74	0 44 27 70	PASSCHEIBE 22x30x1,0	SHIM	CALE		2		
	0 44 27 60	PASSCHEIBE 22x30x0,5	SHIM	CALE		2		

Rahmen vo. / Frame / Bati						R 1410 SB	P 1519-1	
Pos.	Bestell-Nr.	Benennung	Description	Désignation	SIZE/MASS	Stck.	Farbe:	
75	0 01 24 60	SPANNSTIFT 5x30	CIRCLIP	CIRCLIP		4		
76	1 59 49 80	ZUGFEDER	TENSION SPRING	RESSORT TENDEUR	99.70-00.2Z	2		
77	1 41 34 50	6KTSCH M16x70	SCREW	VIS		6		
78	0 68 79 20	BUTZEN	PLUG	BAGUE	99.67-00.24	6		
79	0 40 04 30	6KTSCH M16x75	SCREW	VIS		4		
	0 45 30 20	SPANNSCHEIBE 16	TENSION WASHER	RONDELLE TENDEUR		4		
80	1 60 77 41	DISTANZKLOTZ	DISTANCE BLOCK	BLOC DE DISTANCE	99.83-03-00.12A	1		
90	0 43 78 80	PASFED A8x7x36	FLAT KEY	CLAV. NOYEE		1		
92	0 19 51 40	GRIFF	GRIP	POIGNEE	65.46-05.2	1		
93	0 63 98 00	SEIL LG 4,0m	ROPE	CORDE	98.90-00.27	1		
94	0 67 32 90	HEBEL	LEVER	LEVIER	99.67-00.42	1		
95	0 45 84 70	SGMU N M12	SELF LOCKING NUT	ECROU AUTOFREINAGE		1		
96	0 01 19 80	SCHEIBE 13	WASHER	RONDELLE		3		
99	0 66 72 30	GUMMIBUCHSE 16x3	RUBBER BUSHING	DOUILLE CAOUTCHOUC	98.89-00.47	2		
101	2 54 04 20	6KTSCH M10x20	SCREW	VIS		4		
	1 61 00 51	GETRIEBEHALTER GT 16	GEAR SUPPORT	SUPPORT DE MECANISME	99.82-11A	2		
105	0 68 78 70	VERRIEGELUNG GSW	BOLTING	VERROUILLAGE	99.67-43	2		
106	0 60 47 40	LAGERBUCHSE	BUSHING	DOUILLE	98.32-01-00.6	1		
120	0 67 11 41	SCHWENKGETRIEBE KPL	SWIVEL GEAR	MECANISME PIVOTANT	99.67-12 A	1		
	1 63 02 10	DICHTUNGSSATZ GT 15	SEALING SET	JEU DE GARNITURE	99.67-12-10	1		
121	0 43 78 80	PASFED A8x7x36	SHIM	CALE		1		
122	0 67 12 10	DOPPELKREUZGELENK W220	DOUBLE UNIVERSAL JOI.	ARTICULATION A CARDAN D.	99.67-17	1		
124	0 01 16 30	6KTMU M8	NUT	ECROU		1		
125	0 02 55 80	6KTMU M6	NUT	ECROU		1		
126	0 48 62 60	GABELKOPF G6x24	CLEVIS	TETE A LA FOURCHETTE		1		
128	0 48 62 70	BOLZEN 6x24	BOLT	BOULON		1		
129	0 41 25 70	SGMU N M6	SELF LOCKING NUT	ECROU AUTOFREINAGE		1		
130	0 68 68 70	ABDECKUNG IN	COVERING	COUVERCLE	99.67-00.30	1		
131	1 40 34 20	CLIP	CLIP	CLIP		2		
134	1 60 50 10	SPANNKLOTZ	TENSION BLOCK	BLOC TENDEUR	99.83-01-00.2	1		
135	1 42 21 90	SPANNSCHEIBE	TENSION BLOCK	RONDELLE TENDEUR	D6796	2		
135	1 60 57 70	PASSCHRAUBE	SCREW	VIS	99.83-03-00.21	2		
	0 68 79 31	GEWINDEPLATTE	SCREW PLATE	PLAQUE DE FILETEE	99.67-00.25A	1		
138	0 41 64 10	6KTSCH M10x140	SCREW	VIS		4		
139	0 01 19 40	SGMU N M10	SELF LOCKING NUT	ECROU AUTOFREINAGE		4		
140	0 60 71 40	SEIL KZ D=6/L=1400	ROPE	CORDE	99.05-06-02.1	2		
150	1 41 15 60	FALTENBALG V6	FOLD BELLOWS	SOUFFLET PLIE		1		
151	0 46 47 50	KABELBINDER 4,8x122	CONNECTOR	BORN DE JONCTION		2		
152	0 47 02 40	6KTSCH M12x25	SCREW	VIS		1		
153	0 01 40 70	SCHEIBE 13	WASHER	RONDELLE		1		
154	0 42 48 80	SCHEIBE 13	WASHER	RONDELLE		3		

Rahmen vo. / Frame / Bati						R 1410 SB	P 1519-1	
Pos.	**Bestell-Nr.**	**Benennung**	**Description**	**Désignation**	**SIZE/MASS**	**Stck.**	**Farbe:**	
	1 60 73 51	LAGERBOCK MON.	BEARING SUPPORT	SUPPORT DE PALIER	99.67-59A	1		
	1 60 79 60	GLEITLAGERBUCHSE	SLIDE BEARING BUSH	MANCHON DU PALLIER A GLISS	99.83-03-00.22	1		
180	0 43 78 80	PASFED A8x7x36	CHAIN WHEEL	ROUE A CHAINE		1		
181	0 67 15 10	SEILZUG	CABLE CONTROL	CABLE TRACTEUR	99.67-60	1		
183	0 68 66 60	SCHLAUCHFÜHRUNG GSW	TUBE GUIDE	GUIDE DE TUYAU	99.67-39	2		
185	1 41 15 00	GLEITLAGERBUCHSE	SLIDE BEARING BUSH	MANCHON DU PALLIER A GLISS	GFM 5055-30	1		
185	0 45 07 30	AXIALSCHEIBE	AXIAL WASHER	RONDELLE AXIALE		1		
191	0 41 64 10	6KTSCH M10x140	SCREW	VIS		4		
192	0 01 19 40	SGMU N M10	SELF LOCKING NUT	ECROU AUTOFREINAGE		4		
210	0 67 12 10	DOPPELKREUZGELENK W220	DOUBLE UNIVERSAL JOINT	ARTICULATION A CARDAN D.	99.67-17	1		
225	0 68 67 10	MOMENTSTÜTZE GSW	SUPPORT	SUPPORT	99.67-21	1		
	1 62 06 70	AUFKLEBERSATZ	STICKY LABEL SET	GARNIT. ÉTIQUETTE À COL.	99.82-56	1		
	0 68 94 10	AUFKLEBERBOGEN R 1405 S	STICKY LABEL	FEUILLE D'ETIQ. A COLL.	99.67-56-01	1		
	PR80-7043	JF-STOLL (120 mm)						
	PR80-7000	JF-STOLL (80 mm)						
	PR80-7149	R1410SB (120 mm)						
	PR80-7154	R1410SB (80 mm)						
	0 68 71 40	WARNFOLIE SELBSTKLEBEND	WARNING FOLIO	FEUILLE SIGNALISATION	99.67-56-00.4	1		
	0 68 71 50	WARNFOLIE SELBSTKLEBEND	WARNING FOLIO	FEUILLE SIGNALISATION	99.67-56-00.5	1		
	0 69 95 40	WARNFOLIE SELBSTKLEBEND	WARNING FOLIO	FEUILLE SIGNALISATION	99.67-56-00.6	1		
	0 69 93 60	AUFKLEBER QUETSCHGEF.	STICKY LABEL	ETIQUETTE A COLLER	99.67-56-00.8	2		
	0 69 98 10	AUFKLEBER BEGRENZUNGSTREB.				2		
	0 66 05 50	WARNFOLIE SELBSTKLEBEND	WARNING FOLIO	FEUILLE SIGNALISATION	99.80-27.1	3		
	0 66 05 60	WARNFOLIE SELBSTKLEBEND	WARNING FOLIO	FEUILLE SIGNALISATION	99.80-27.2	2		
	0 62 95 40	AUFKLEBER SICHERHEIT	STICKY LABEL SAFETY	ETIQ. A COLLER SECURI.	99.45-15	1		
	0 48 26 90	RÜCKSTRAHLER RD60	REAR REFLECTOR	REFLECT. ROUG		2		
	1 40 09 00	RÜCKSTRAHLER 31,5X70	REAR REFLECTOR	REFLECT. ROUG		4		
	1 40 09 20	RÜCKSTRAHLER 31.5x70	REAR REFLECTOR	REFLECT. ROUG		2		
	1 61 38 60	GESCHWINDIGKEIT S-SCHILD	SPEED SHIELD	ETIQUETTE VITESSE	99.83-70-00.1	1		
	1 60 12 10	AUFKLEBER SCHMIERSTELLE	STICKY LABEL 4ZH TINE	ETIQUETTE À COLLER	99.67-56-00.17	2		
	1 61 20 20	AUFKLEBER KREISELNEI.	STICKY LABEL	ETIQUETTE À COLLER	99.67-56-00.20	1		
	1 61 20 30	AUFKLEBER MITTELSTEL.	STICKY LABEL	ETIQUETTE À COLLER	99.67-56-00.21	1		

Rahmen mitte,Rahmen hinten

P1350-2

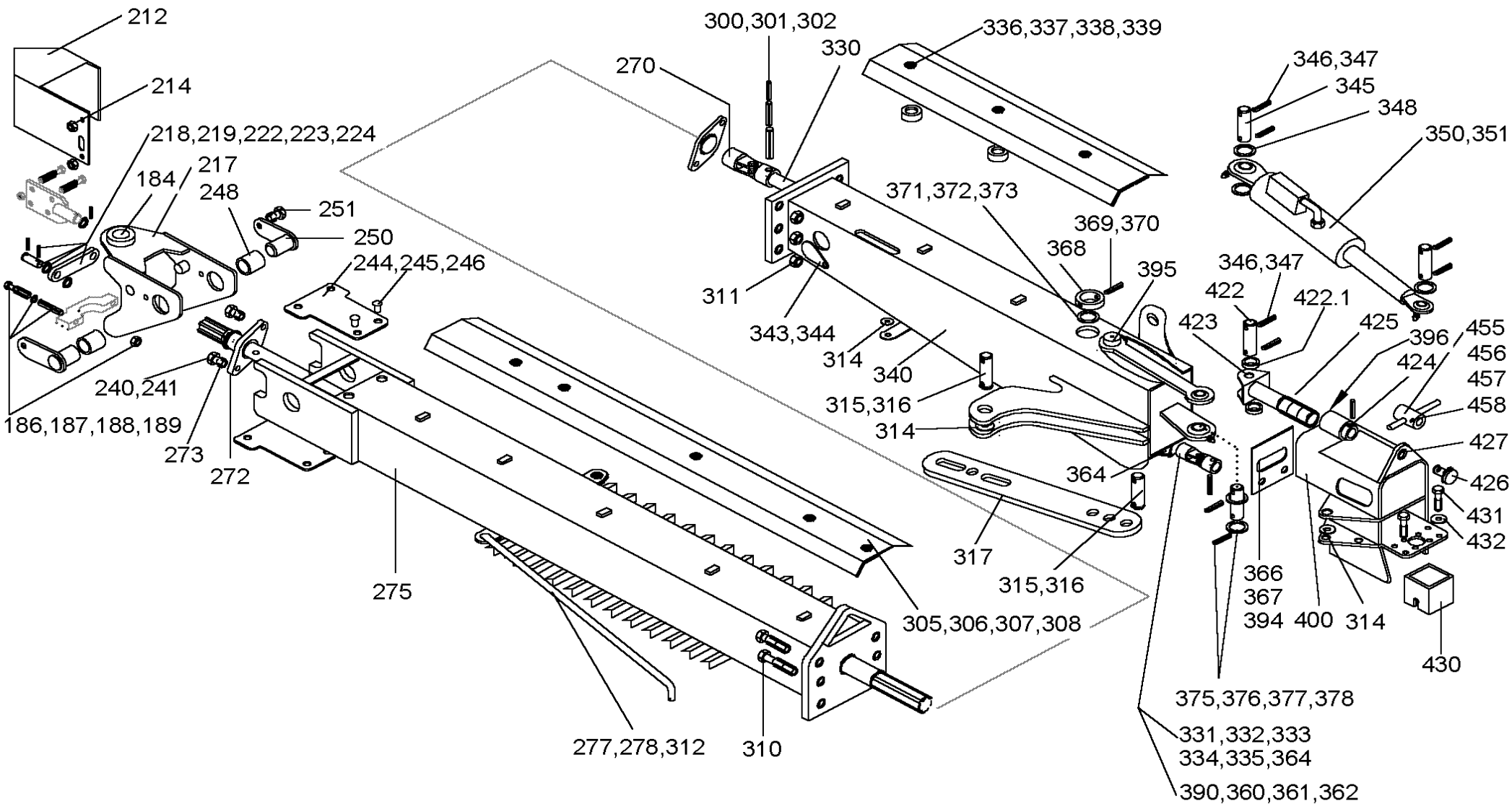

Rahmen mitte, Rahmen hinten / Frame centre, Frame behind / Bati centre, Bati derriere						R 1410 SB	P 1519-2	
Pos.	**Bestell-Nr.**	**Benennung**	**Description**	**Désignation**	**SIZE/MASS**	**Stck.**	**Kommentar**	
184	1 41 15 00	GLEITLAGERBUCHSE	SLIDE BEARING BUSH	MANCHON DU PALLIER A GLISSE.		1	**Farbe:**	
	0 45 07 30	AXIALSCHEIBE	AXIAL WASHERR	RONDELLE AXIALE	5070	1		
187	0 41 68 80	6KTSCH M10x120	SCREW	VIS		2		
188	0 01 19 40	SGMU N M10	SELF LOCKING NUT	ECROU AUTOFREINAGE		2		
189	0 01 20 70	SCHEIBE 11	WASHER	RONDELLE		4		
212	1 60 66 70	DREHVERKLEIDUNG	SWIEL LINING	REVETEMENT ROTATIV	99.83-03-00.14	1		
214	1 42 01 10	6KTMU M8 FLANSCH	SELF LOCKING NUT	ECROU AUTOFREINAGE		4		
217	1 61 01 00	DREHKOPF GT15 VERST	HINGE	JOINT TOURNANTE	99.82-03	1		
218	0 29 35 90	SPANNSTIFT 5 x40	ROLL PIN	GOUPILLE SERRAGE		2		
	1 41 78 30	SPANNSTIFT 3 x40	ROLL PIN	GOUPILLE SERRAGE		2		
219	0 01 21 00	SCHEIBE 26	WASHER	RONDELLE		2		
222	0 68 68 21	BOLZEN	BOLT	BOULON	99.67-00.22A	1		
223	0 68 68 31	LASCHE	STRAP	PLATTE	99.67-00.23A	1		
224	1 41 65 80	GLEITLAGERBUCHSE	SLIDE BEARING BUSH	MANCHON DU PALLIER A GLISSE.		1		
	1 41 79 70	GLEITLAGERBUCHS (GE	SLIDE BEARING BUSH	MANCHON DU PALLIER A GLISSE.		1		
240	0 67 09 71	WELLE LG GSW	SCHAFT	ARBRE	99.67-15A	1		
241	0 00 67 10	SICHERUNGSRING 35x1,5	CIRCLIP	CIRCLIP		1		
244	0 68 67 80	ABDECKUNG OB	COVERING ABOVE	COUVERCLE EN HAUT	99.67-00.18	1		
245	0 68 67 90	ABDECKUNG UT	COVERING BLEOW	COUVERCLE EN BAS	99.67-00.19	1		
246	1 40 34 20	CLIP	CLIP	CLIP		8		
248	1 41 15 10	GLEITLAGERBUCHSE	SLIDEBEARINGBUSH	MANCHON DU PALLIER A GLISSE		2		
250	1 60 79 40	BOLZEN GSW	BOLT	BOULON	99.67-116	2		
251	1 41 45 90	6KTSCH M16x20	SCREW	VIS		3		
270	0 63 47 40	KREUZGELENK KPL	UNIVERSAL JOINT	ARTICULATION A CARDAN	99.66-01-32	2		
272	0 47 63 00	FLANSCHLAGEREINHEIT	FLANGE BEARING UNITY	UNITE PALIER A BRIDES		2		
273	0 40 78 60	6KTSCH M10x40	SCREW	VIS		4		
275	1 61 14 61	RAHMEN MI	FRAME CENTRE	BATI CENTRE	99.82-06A	1		
277	0 66 72 30	GUMMIBUCHSE 16x3	RUBBER BUSHING	DOUILLE CAOUTCHOUC	98.89-00.47	4		
278	0 68 69 60	BÜGEL	STIRRUP	ARCHET	99.67-00.48	2		
300	0 01 29 30	SPANNSTIFT 13x50	ROLL PIN	GOUPILLE SERRAGE		1		
301	0 20 02 80	SPANNSTIFT 8x50	ROLL PIN	GOUPILLE SERRAGE		2		
302	0 20 74 00	SPANNSTIFT 5x50	ROLL PIN	GOUPILLE SERRAGE		1		
305	1 63 40 40	ABDECKBLECH VO	COVER PLATE	PLAQUE COUVERCLE	99.82-00.31	1		
306	1 62 06 30	HALTER	SUPPORT	SUPPORT	99.82-00.38	5		
307	0 20 21 90	6KTSCH M8x30	SCREW	VIS		5		
308	0 20 13 90	SCHEIBE 9	WASHER	RONDELLE		3		
310	0 01 01 70	6KTSCH M16x50	SCREW	VIS		7		
311	0 41 22 00	SGMU N M16	SELF LOCKING NUT	ECROU AUTOFREINAGE		7		
312	0 60 86 60	VIKTORKETTE KPL	SAFETY CHAIN CPL	CHAINE DE RETENUE CPL	98.60-04	2		
314	0 69 81 40	SCHEIBE	WASHER	RONDELLE	99.67-00.56	1		
315	0 67 42 00	BOLZEN	BOLT	BOULON	99.67-00.53	2		

Rahmen mitte, Rahmen hinten / Frame centre, Frame behind / Bati centre, Bati derriere						R 1410 SB	P 1519-2	
Pos.	**Bestell-Nr.**	**Benennung**	**Description**	**Désignation**	**SIZE/MASS**	**Stck.**	**Kommentar**	
316	0 60 86 60	VIKTORKETTE KPL	SAFETY CHAIN CPL	CHAINE DE RETENUE CPL	98.60-04	2		
317	0 68 85 60	BEGRENZUNG	STOP	LIMITATION	99.67-00.75	1		
330	0 67 13 00	WELLE	SHAFT	ARBRE	99.67-00.10	1		
331	0 20 02 80	SPANNSTIFT 8x50	ROLL PIN	GOUPILLE SERRAGE		2		
332	0 20 74 00	SPANNSTIFT 5x50	ROLL PIN	GOUPILLE SERRAGE		2		
333	0 43 98 90	STÜTZSCHEIBE S35x45	SUPPORTING RING	RONDELLE BAGUE DE FREIN		2		
334	0 47 63 00	FLANSCHLAGEREINHEIT	FLANGE BEARING UNITY	UNITE PALIER A BRIDES		1		
335	0 43 79 20	6KTSCH M10x50	SCREW	VIS		2		
336	1 62 06 10	ABDECKBLECH MI	COVER PLATE	PLAQUE COUVERCLE	99.82-00.32	1		
337	0 68 82 40	HALTER	SUPPORT	SUPPORT	99.67-00.38	2		
	1 62 06 30	HALTER	SUPPORT	SUPPORT	99.82-00.38	1		
337	0 66 26 00	BUCHSE	BUSH	DOUILLE	99:68-00.117	3		
338	0 20 21 90	6KTSCH M8x30	SCREW	VIS		3		
339	0 20 13 90	SCHEIBE 9	WASHER	RONDELLE		2		
340	1 61 16 61	RAHMEN HINTEN GSW	FRAME BEHIND	BATI DERRIERE	99.82-07A	1		
342	0 42 52 20	VERSCHLUSSTOPFEN	PLUG	BOUCHON		2		
343	1 40 34 20	CLIPS	CLIP	CLIP		1		
344	0 69 93 80	DECKEL	CAP	CHAPEAU	99.67-00.58	1		
345	0 67 42 00	BOLZEN	PIN	AXE	99.67-00.53	2		
346	0 44 12 50	SPANNSTIFT 8x40	ROLL PIN	GOUPILLE SERRAGE		2		
347	0 29 35 90	SPANNSTIFT 5x40	ROLL PIN	GOUPILLE SERRAGE		2		
348	0 01 21 10	SCHEIBE 23	WASHER	RONDELLE		6		
350	1 61 71 11	HUBZYLINDER KPL (BUE	CYLINDER	CYLINDRE	99.82-81A	1		
	1 63 79 60	DICHTUNGSSATZ (BÜTER	SEALING SET (BÜTER)	JEU DE GARNITURE (BÜTER)	99.82-81-01	1		
351	0 62 90 10	BLENDE 1,0	ORIFICE	IRIFICE	98.85-08-00.1	2		
360	0 01 29 30	SPANNSTIFT 13x50	ROLL PIN	GOUPILLE SERRAGE		1		
361	0 20 02 80	SPANNSTIFT 8x50	ROLL PIN	GOUPILLE SERRAGE		1		
362	0 20 74 00	SPANNSTIFT 5x50	ROLL PIN	GOUPILLE SERRAGE		1		
364	0 67 24 00	RING GSW	RING	BOUCLE	99.67-44	1		
366	0 47 02 40	6KTSCH M12x25	SCREW	VIS		2		
367	0 01 19 80	SCHEIBE 13	WASHER	RONDELLE		2		
368	0 67 38 30	RING	RING	BOUCLE	99.67-00.17	1		
369	0 29 34 30	SPANNSTIFT 8x24	ROLL PIN	GOUPILLE SERRAGE		1		
370	0 01 46 30	PASSCHEIBE 50x62x0,2	SHIM	CALE		2		
	0 01 24 10	SPANNSTIFT 5x24	ROLL PIN	GOUPILLE SERRAGE		1		
371	0 45 07 30	AXIALSCHEIBE	AXIAL WASHER	RONDELLE AXIALE		1		
372	0 01 46 30	PASSCHEIBE 50x62x0,5	SHIM	CALE		1		
373	1 41 15 20	GLEITLAGERBUCHSE	SLIDE BEARING BUSH	MANCHON DU PALLIER A GLISSE.		1		
375	1 61 19 51	BOLZEN	PIN	AXE	99.67-00.74 A	1		
376	1 60 38 80	PASSCHEIBE 30x1	SHIM	CALE	99.67-00.61Z	2		
377	0 44 12 50	SPANNSTIFT 8x40	ROLL PIN	GOUPILLE SERRAGE		4		

Rahmen mitte, Rahmen hinten / Frame centre, Frame behind / Bati centre, Bati derriere						R 1410 SB	P 1519-2	
Pos.	**Bestell-Nr.**	**Benennung**	**Description**	**Désignation**	**SIZE/MASS**	**Stck.**	**Kommentar**	
378	0 29 35 90	SPANNSTIFT 5x40	ROLL PIN	GOUPILLE SERRAGE		4		
390	0 67 12 40	DOPPELKREUZGELENK	DOUBLE UNIVERSAL JOIN	ARTICULAT. A CARDAN DO.	99.67-20	1		
394	0 68 70 50	ABDECKUNG PENDEL	COVERING PENDULUM	COUVERCLE PENDULE	99.67-00.44	1		
395	0 68 67 40	ZUGPENDEL GSW	TENSION PENDULUM	PENDULE DE FIRAGE	99.67-10	1		
396	1 41 94 30	GLEITLAGERBUCHSE	BUSH	DOUILLE		2		
397	1 60 95 00	SCHUTZHAUBE	PROTECTIVE HOOD	CAPOT DE PROTECTION	99.67-00.70	1		
398	0 01 10 80	6KTSCH M8x16	SCREW	VIS		4		
399	0 20 13 90	SCHEIBE A 9	WASHER	RONDELLE		4		
400	0 67 19 03	KREISELHALTER HI	ROTOR SUPPORT	SUPPORT DE TOUPIE	99.67-08B	1		
422	1 61 17 21	BOLZEN	PIN	AXE	99.67-00.73 A	1		
	0 44 12 50	SPANNSTIFT 8x40	ROLL PIN	GOUPILLE SERRAGE		2		
	0 29 35 90	SPANNSTIFT 5x40	ROLL PIN	GOUPILLE SERRAGE		2		
422.1	1 61 37 00	DISTANZROHR	DISTANCE TUBE	TUBE DE DISTANCE	99.67-00.76	2		
423	0 67 23 53	SCHIEBEFUEHRUNG	SLIDING GUIDE	GUIDAGE COULISSANTE	99.67-09C	1		
424	0 42 11 30	SPANNSTIFT 14x70	ROLL PIN	GOUPILLE SERRAGE		1		
	0 01 27 60	SPANNSTIFT 8x70	ROLL PIN	GOUPILLE SERRAGE		1		
	0 09 89 60	SPANNSTIFT 5x70	ROLL PIN	GOUPILLE SERRAGE		1		
	1 60 93 30	RING	LINK	BOUCLE	99.67-00.69	1		
425	1 60 93 00	GEWINDEBOLZEN	THREADED BOLT	AXE FILETE	99.67-00.67	1		
426	1 60 66 80	BOLZEN 22 mm	PIN	AXE	99.67-00.168	1		
427	1 41 96 00	GLEITLAGER 2X20X40	SLIDE BEARING	PALIER LISSE		1		
	0 43 79 00	PASSCHEIBE 20x28x0,5	SHIM	CALE		5		
429	0 01 16 40	6KTMU M12	NUT	ECROU		2		
430	0 68 68 10	DISTANZROHR	DISTANCE TUBE	TUBE DE DISTANCE	99.67-00.21	1		
431	1 42 06 70	6KTSCH M16x130	SCREW	VIS		4		
432	0 45 30 20	SPANNSCHEIBE 16	TENSION WASHER	RONDELLE TENDEUR		4		
455	1 60 92 70	SPANNSCHLOSS	COUPLING NUT	ECROU DE JONCTION	99.67-73	1		
456	1 41 99 80	SPANNSTIFT 12x50	ROLL PIN	GOUPILLE SERRAGE		1		
457	0 01 28 30	SPANNSTIFT 10x50	ROLL PIN	GOUPILLE SERRAGE		1		
458	0 01 26 30	SPANNSTIFT 6x50	ROLL PIN	GOUPILLE SERRAGE		1		

Rahmen -Lenkgestänge

P1350-2

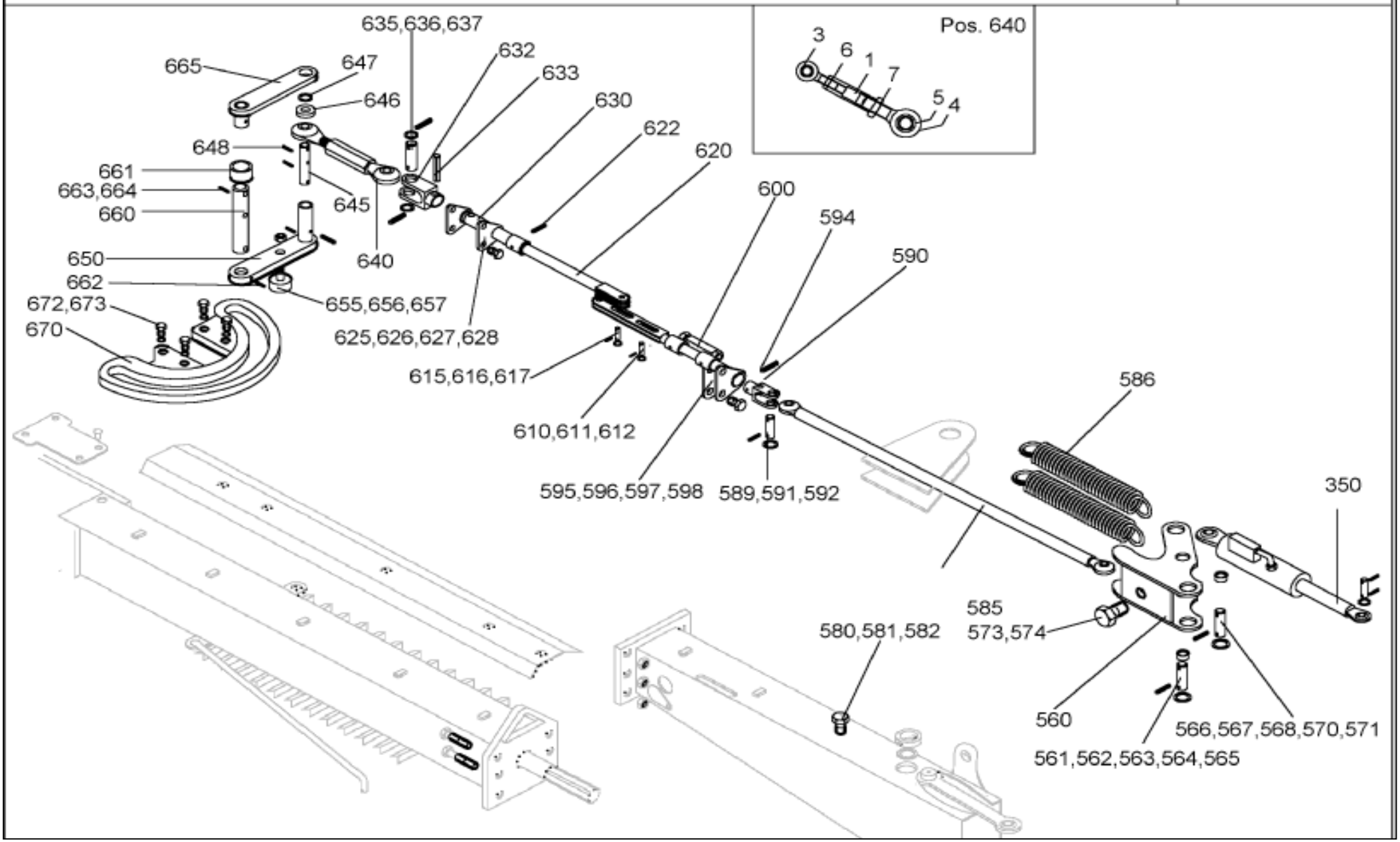

Rahmen-Lenkgestänge						R 1410 SB	P 1519-2	
Pos.	Bestell-Nr.	Benennung	Description	Désignation	SIZE/MASS	Stck.	Kommentar	
560	1606251	WINKELHEBEL	ANGLE LEVER	LEVIER D'ANGLE	99.83-74 A	1		
561	1420240	GLEITLAGERBUCHSE	BUSH	DOUILLE	IGS GSM-4044-30	1		
562	1425810	GLEITLAGERBUCHSE	BUSH	DOUILLE	IGUS GSM-4044-40	1		
563	1606381	BOLZEN	PIN	AXE	99.83-00.77 A	1		
564	1622830	WINKELSTIFT	PLUG	FICHE	98.96-00.44	1		
565	0012830	SPANNSTIFT	ROLL PIN	GOUPILLE SERRAGE	10x50 ISO 8752 ZN	1		
566	1617330	BOLZEN	PIN	AXE	99.82-00.72	1		
567	0459600	SCHEIBE	WASHER	RONDELLE	31 D 125 ST ZN	1		
568	1617351	BUCHSE	BUSH	DOUILLE	99.82-00.73 A	1		
570	1604280	SCHEIBE	WASHER	RONDELLE	99.69-00.24	2		
571	0469830	SPANNSTIFT	ROLL PIN	GOUPILLE SERRAGE	10x50 ISO 8752 ZN	2		
573	0202370	6KTSCH	SCREW	VIS	M 16x60 D 933 8.8 ZN	1		
574	0011660	6KTMU	HEX NUT	ECROU HEXAG.	M 16 D 934 8 ZN	2		
580	1620620	HALTESCHRAUBE	CHECK SCREW	VIS D'ARRÊT	99.82-00.39	1		
581	0480290	ROHRSCHELLE	PIPE CLAMP	ATTACHE DE TUYAU	1.25/15	1		
582	0403410	6KTSCH	SCREW	VIS	M 6x12 D 933 8.8 ZN	1		
585	1637920	STEUERSTANGE 1150 LG	STEERING ROD	BARRE DE COMMANDE	99.82-73	1		
586	1418920	ZUGFEDER	TENSION SPRING	RESSORT TENDEUR	7x50x440	2		
588	0474680	MEHRZWECKFETT	GREASE	GRAISSE	D 51825 K2K	0,02		
589	1606331	BOLZEN	PIN	AXE	99.83-00.72A	1		
590	1633480	STANGENKOPF	ROD HEAD	TETE DE BIELLE	99.82-00.79	1		
591	0006410	SCHEIBE	WASHER	RONDELLE	21 D 433 ST ZN	2		
592	0293590	SPANNSTIFT	ROLL PIN	GOUPILLE SERRAGE	5x40 ISO 8752 ZN	2		
592	0441250	SPANNSTIFT	ROLL PIN	GOUPILLE SERRAGE	8x40 ISO 8752 ZN	2		
594	0406130	SPANNSTIFT	ROLL PIN	GOUPILLE SERRAGE	13x60 ISO 8752 ZN	1		
594	0411670	SPANNSTIFT	ROLL PIN	GOUPILLE SERRAGE	8x60 ISO 8752 ZN	1		
595	0623920	STOPFEN	PLUG	BOUCHON	98.75-01-00.22	1		
595	1426040	GLEITLAGERBUCHSE	BUSH	DOUILLE	IGUS GSM-4044-15	1		
596	1633490	HALTESCHEIBE	FIXING WASHER	RONDELLE DE RETENUE	99.82-00.78	2		
597	0202190	6KTSCH	SCREW	VIS	M 8x30 D 933 8.8 ZN	2		
598	0200600	SGMU	SLF LOCK. NUT	ECROU AUTOFR.	N M 8 D 985 8 ZN	2		
600	1608240	UMKOPPELZYLINDER KPL	COMPOUND CYLINDER	CYLINDRE COMPOUND	99.82-83	1		
	1637980	GLEICHGANGZYL.	CYLINDER	CYLINDER	99.82-83-01	1		
	1638000	STANGENKOPF GSW.	ROD HEAD	TETE DE BIELLE	99.82-83-02	1		
	1637970	LASCHE	STRAP JOINT	COUVRE-JOINT	99.83-00.1	1		
610	1633040	BOLZEN	PIN	AXE	99.82-00.76	1		
611	0012100	SCHEIBE	WASHER	RONDELLE	26 D 1441 ST ZN	2		
612	1426030	SICHERUNGSRING	CIRCLIP	CIRCLIP	25x2 D 471	2		
615	1633040	BOLZEN	PIN	AXE	99.82-00.76	1		
616	0012100	SCHEIBE	WASHER	RONDELLE	26 D 1441 ST ZN	2		
617	1426030	SICHERUNGSRING	CIRCLIP	CIRCLIP	25x2 D 471	2		

Rahmen-Lenkgestänge						R 1410 SB	P 1519-2	
Pos.	**Bestell-Nr.**	**Benennung**	**Description**	**Désignation**	**SIZE/MASS**	**Stck.**	**Kommentar**	
620	1617370	SCHUBROHRGABEL	SLIDING PIPE	TUBE À COULISSE	99.82-79	1		
622	0406130	SPANNSTIFT	ROLL PIN	GOUPILLE SERRAGE	13x60 ISO 8752 ZN	1		
622	0411670	SPANNSTIFT	ROLL PIN	GOUPILLE SERRAGE	8x60 ISO 8752 ZN	1		
625	0623920	STOPFEN	PLUG	BOUCHON	98.75-01-00.22	1		
625	1426040	GLEITLAGERBUCHSE	BUSH	DOUILLE	IGUS GSM-4044-15	1		
626	1633490	HALTESCHEIBE	FIXING WASHER	RONDELLE DE RETENUE	99.82-00.78	2		
627	0202190	6KTSCH	SCREW	VIS	M 8x30 D 933 8.8 ZN	2		
628	0200600	SGMU	SLF LOCK. NUT	ECROU AUTOFR.	N M 8 D 985 8 ZN	2		
630	1633470	SCHUBSTANGE	CONNECTING ROD	BIELLE	99.82-00.80	1		
632	1633480	STANGENKOPF	ROD HEAD	TETE DE BIELLE	99.82-00.79	1		
633	0406130	SPANNSTIFT	ROLL PIN	GOUPILLE SERRAGE	13x60 ISO 8752 ZN	1		
633	0411670	SPANNSTIFT	ROLL PIN	GOUPILLE SERRAGE	8x60 ISO 8752 ZN	1		
635	1606331	BOLZEN	PIN	AXE	99.83-00.72A	1		
636	0006410	SCHEIBE	WASHER	RONDELLE	21 D 433 ST ZN	9		
637	0293590	SPANNSTIFT	ROLL PIN	GOUPILLE SERRAGE	5x40 ISO 8752 ZN	2		
637	0441250	SPANNSTIFT	ROLL PIN	GOUPILLE SERRAGE	8x40 ISO 8752 ZN	2		
640	1637210	SPANNSCHLOSS	COUPLING NUT	ECROU DE JONCTION	99.82-72	1		
640.1	1639220	SPANNSCHLOSS	COUPLING NUT	ECROU DE JONCTION	99.82-72.1	1		
640.3	1639190	GELENKSPINDEL M20 LH	ARTICULATED SPINDLE	FUSEAU ARTICULAIR	99.83-72.3	1		
640.4	1639200	GELENKSPINDEL M30 LH	ARTICULATED SPINDLE	FUSEAU ARTICULAIR	99.82-72.4	1		
640.5	1639210	ZWISCHENBUCHSE	INTERMEDIATE BUSH	DOUILLE INTERMÉDIAIRE	99.82-72.5	1		
640.6	1426830	6KTMU BM 20x1,5 LH	NUT	ECROU		1		
640.7	0495300	6KTMU BM 30x2	NUT	ECROU		1		
645	1638030	BOLZEN	PIN	AXE	99.82-00.81	1		
646	1638040	GLEITBUCHSE	SLIDE BUSH	DOUILLE À GLISSEMENT	99.82-00.82	1		
647	1617170	PASSCHEIBE	SHIM	CALE	99.67-00.78 Z	2		
648	0013170	SPANNSTIFT	ROLL PIN	GOUPILLE SERRAGE	8x50 ISO 8752 ZN	3		
650	1609550	STEUERHEBEL	CONTROL	LEVIER DE COMMANDE	99.82-75	1		
655	1419540	KURVENROLLE	GUIDE ROLLER	GALET DE GUIDAGE	99.83-00.84	1		
656	0446760	6KTMU	HEX NUT	ECROU HEXAG.	BM 24x1,5 D 439 ZN	1		
657	1403570	LOCTITE 2701	LOCTITE	LOCTITE	2701 A 50 ML	0,01		
660	1606391	BOLZEN	PIN	AXE	99.83-00.71 A	1		
	1644420	DISTANZHÜLSE NW 40X89	SPACER	DOUILLE D'ENTRETOISE	99.83-00.88	1		
661	1411510	GLEITLAGERBUCHSE	BUSH	DOUILLE	IGUS GFM-4044-30	2		
662	0099030	SPANNSTIFT	ROLL PIN	GOUPILLE SERRAGE	10x65 ISO 8752	1		
662	0200350	SPANNSTIFT	ROLL PIN	GOUPILLE SERRAGE	16x65 ISO 8752	1		
663	0411320	SPANNSTIFT	ROLL PIN	GOUPILLE SERRAGE	8x65 ISO 8752	2		
663	0420350	SPANNSTIFT	ROLL PIN	GOUPILLE SERRAGE	13x65 ISO 8752	2		
664	0439960	PASSCHEIBE	SHIM	CALE	40x50x1,0 D 988	3		

Rahmen-Lenkgestänge						R 1410 SB	P 1519-2	
Pos.	**Bestell-Nr.**	**Benennung**	**Description**	**Désignation**	**SIZE/MASS**	**Stck.**	**Kommentar**	
665	1638050	STEUERBRUECKE	CONTROL BRIDGE	PONT DE COMMANDE	99.82-00.83	1		
670	1609621	STEUERKURVE GSW	FACE CAM	CAME DE COMMANDE	99.82-76 A	1		
672	0482340	6KTSCH	SCREW	VIS	M 16x30 D 933 8.8	4		
673	0006140	SCHEIBE	WASHER	RONDELLE	A 17 D 125 ST ZN	4		
350	**0 67 15 01**	**HUBZYLINDER KPL (BUETE**	**CYLINDER (BUETER)**	**CYLINDRE BUETER)**	**99.67-29A**			
10	0 69 85 51	DICHTUNGSSATZ (BÜTER)	SEALING SET (BÜTER)	JEU DE GARNITURE (BÜTER)	99.67-29-01-01A			
21	1414020	EINSCHRAUBVERSCH.	MALE STUD COUPLING	RACCORD MALE	GE 8-PLR	3		
22	1 41 40 40	EINSCHRAUBSTUTZEN	SCREW-IN FITTING	RACCORD DE MANCHON	EVGE 8-PLR-ED	1		
23	1 41 40 50	FUNKTIONSMUTTER	NUT	ECROU	FM 8-L	2		
24	1 41 40 60	SCHWENKVERSCHRAUBUN	SWING FIXTURE	RACCORD PIVOTÉE	SWVE 8-PLR	1		
25	1 41 40 70	DOPPELRUECKSCHLAGVEN	DOUBLE CHECK VALVE	DOUBLE VALVE DE RETENUE	RDP 06	1		
27		SGMU N M5	SELF LOCKING NUT	ECROU AUTOFREINAGE	D985			
29		6KTSCH M5X45	SCREW	VIS	D 931	1		

Schutzbuegel,Schwadformer

P1350-3

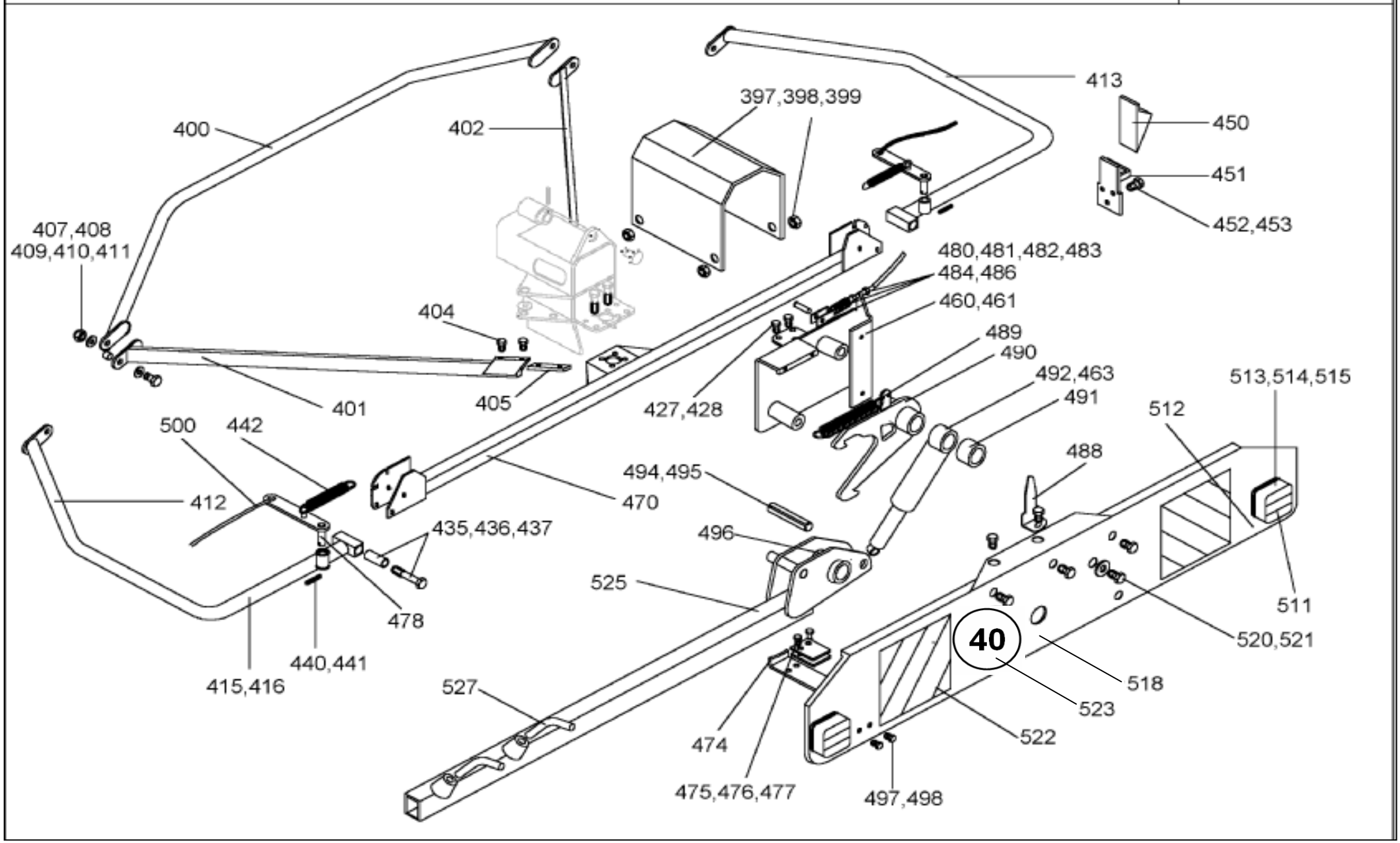

Schutzbügel,Schwadformer / Safety frame, Windrow former / Protecteur, Toile d'andainage						R 1410 SB	P 1519-3	
Pos.	**Bestell-Nr.**	**Benennung**	**Description**	**Désignation**	**SIZE/MASS**	**Stck.**		
397	1 60 95 00	SCHUTZHAUBE	PROTECTIVE HOOD	CAPOT DE PROTECTION	99.67-00.70	1		
398	1 42 01 10	6KTMU M8 FLANSCH	SELF LOCKING NUT	ECROU AUTOFREINAGE		4		
400	1 60 67 10	SCHUTZBÜGEL QUER	SAFETY FRAME	PROTECTEUR	99.67-75	1		
401	1 60 67 20	SCHUTZBÜGEL HI.LI.	SAFETY FRAME	PROTECTEUR	99.67-76	1		
	1 62 10 80	SCHUTZBÜGEL HI.RE.	SAFETY FRAME	PROTECTEUR	99.82-77	1		
404	1 40 40 50	6KTSCH M12x40	SCREW	VIS		4		
405	0 68 85 80	GEWINDELEISTE	SCREW PLATE	PLAQUE DE FILETEE	99.67-00.39	2		
407	0 66 26 00	BUCHSE	BUSHING	DOUILLE	99.68-00.117	2		
408	0 01 00 50	6KTSCH M12x50	SCREW	VIS		2		
409	0 01 19 80	SCHEIBE 13	WASHER	RONDELLE		4		
410	0 45 84 70	SGMU N M12	SELF LOCKING NUT	ECROU AUTOFRAINAGE		2		
411	1 60 78 00	TELLERFEDER B.35.5	DISC SPRING	RESSORT A DISQUE	99.83-00.70 Z	4		
412	0 67 26 80	SCHUTZBÜGEL HI LI	SAFETY FRAME	PROTECTEUR	99.67-52	1		
413	0 67 25 80	SCHUTZBÜGEL HI RE	SAFETY FRAME	PROTECTEUR	99.67-53	2		
415	0 45 02 20	ROHRSCHELLE 1.32/15	PIPE CLAMP	ATTACHE DE TUYAU		2		
416	0 20 55 30	RÜCKSTRAHLER	REAR REFLECTOR	REFLECT.ROUG		2		
427	0 47 02 40	6KTSCH M12x25 VP	SCREW	VIS		2		
428	0 45 86 70	6KTSCH M12x35 VP	SCREW	VIS	10.9	4		
433	1 41 77 60	SPANNSCHEIBE	TENSION WASHER	RONDELLE TENDEUR		4		
435	0 63 86 00	DISTANZROHR	DISTANCE TUBE	TUBE D'ENTRAINEMENT	99.62-00.5	2		
436	0 01 08 20	6KTSCH M12x80	SCREW	VIS		2		
437	0 45 84 70	SGMU N M12	SELF LOCKING NUT	ECROU AUTOFRAINAGE		2		
440	0 44 27 70	PASSCHEIBE 22x30x1,0	SHIM	CALE		2		
441	0 01 24 60	SPANNSTIFT 5x30	ROLL PIN	GOUPILLE SERRAGE		2		
442	1 59 49 80	ZUGFEDER	TENSION SPRING	RESSORT TENDEUR	99.70-00.2Z	2		
450	0 49 52 00	UNTERLEGKEIL	WEDGE	CALE		1		
451	0 49 52 10	HALTER	SUPPORT	SUPPORT		1		
452	0 46 70 40	6KTSCH M5x16	SCREW	VIS		2		
453	0 49 59 10	SGMU N M5	SELF LOCKING NUT	ECROU AUTOFRAINAGE		2		
460	0 68 66 51	HUBANTRIEB GSW	LIFT DRIVE	COMMANNDE DE LEVAGE	99.67-45A	1		
461	0 60 47 40	LAGERBUCHSE	BEERING SLEEVE	COUSSINET		1		
463	0 62 91 20	BLENDE 0,7	ORIFICE	IRIFICE	98.82-00.10	1		
470	0 67 26 22	SCHUTZBÜGELTRÄGER GS	GUARD BOW SUPPORT	SUPPORT GARDE-FOU	99.67-50B	1		
*474	0 65 23 50	ANSCHLAG	STOP	PLAQUE	98.95-00.25	2		
475	0 42 90 10	6KTSCH M6x40	SCREW	VIS		2		
476	0 20 13 80	SCHEIBE 7	WASHER	RONDELLE		2		
477	0 41 25 70	SGMU N M6	SELF LOCKING NUT	ECROU AUTOFRAINAGE		2		
478	0 68 85 50	VERRIEGELUNG HI	BOLTING	VERROUILLAGE	99.67-55	2		
480	1 41 15 60	FALTENBALG	FOLD BELLOWS	SOUFFLET PLIE		1		
	0 67 15 10	SEILZUG	CABLE CONTROL	CABLE TRACTEUR	99.67-60	1		
481	0 46 47 50	KABELBINDER 4,8x122	CONNECTOR	BORN DE JONCTION		2		

Schutzbügel,Schwadformer / Safety frame, Windrow former / Protecteur, Toile d'andainage						R 1410 SB	P 1519-3	
Pos.	**Bestell-Nr.**	**Benennung**	**Description**	**Désignation**	**SIZE/MASS**	**Stck.**		
482	0 01 16 30	6KTMU M8	SCREW	VIS		1		
483	0 02 55 80	6KTMU M6	NUT	ECROU		1		
484	0 48 62 60	GABELKOPF G6x24	CLEVIS	TETE A LA FOURCHETTE		1		
486	0 48 62 70	BOLZEN	BOLT	BOULON	6x24	1		
489	1 61 66 50	ZUGFEDER	TENSION SPRING	RESSORT TENDEUR	99.67-00.77Z	1		
490	0 68 66 40	FALLE	LATCH	PIEGE	99.67-54	1		
491	0 67 10 90	BUCHSE	BUSHING	DOUILLE	99.67-00.55	1		
492	0 67 15 40	HUBZYLINDER 25/140	CYLINDER	CYLINDRE	99.67-28	1		
494	0 40 20 10	SPANNSTIFT 16x100	ROLL PIN	GOUPILLE SERRAGE		1		
495	0 40 20 00	SPANNSTIFT 10x100	ROLL PIN	GOUPILLE SERRAGE		1		
496	0 01 51 80	SCHMIERNIPPEL BM 8x1	LUBRIC. NIPPLE	GRAISSEUR		1		
497	0 01 11 10	6KTSCH M8x25	SCREW	VIS		2		
	0 40 70 70	SCHEIBE 9	WASHER	RONDELLE		2		
498	1 42 01 10	SGMU N M8 FLANSCH	SELF LOCKING NUT	ECROU AUTOFRANAGE		2		
499	0 18 45 00	FEDERSTECKER			7	1		
500	0 62 83 40	SEIL D=6/L=1100	ROPE	CORDE	98.85-00.13	2		
511	0 68 66 90	BELEUCHTUNGSANLAGE	LIGHTING SYSTEM	INSTALLATION D'ECLAIRAGE	99.67-24	1		
512	0 46 47 50	KABELBINDER 4,8x122	CONNECTOR	BORNE DE JONCTION		8		
513	0 40 73 90	6KTMU M5	NUT	ECROU		4		
514	0 40 59 10	SCHEIBE R5,5	WASHER	RONDELLE		4		
515	0 45 21 20	SICHERHEITSRING 5	LOCK WASHER	RONDELLE D'ARRET		4		
518	0 68 69 70	PLATTE	PLATE	PLAQUE	99.67-00.50	1		
520	1 40 39 90	6KTSCH M10x25	SCREW	VIS		8		
521	0 00 65 40	SCHEIBE R11	WASHER	RONDELLE		2		
522	0 63 55 70	WARNFOLIE	WARNING FOLIO	FEUILLE SIGNALISATION		2		
523	1 61 38 60	GESCHWINDIGKEITSSCHILD	SPEED SHIELD	PLAQUE DE VITESSE		1		
525	0 67 24 50	SCHWADTUCHTRÄG.	WINDROW FORMER SUPP	SUPPORT DE TOILE D'ENDA.	99.67-46	1		
525	0 69 97 30	SCHEIBE	WASHER	RONDELLE		1		
527	0 12 41 30	KNEBELSCHRAUBE	TOGGLE BOLT	POIGNEE DE BLOCAGE	96.06-00.2	2		

Schwadformer kpl.

P1350-4

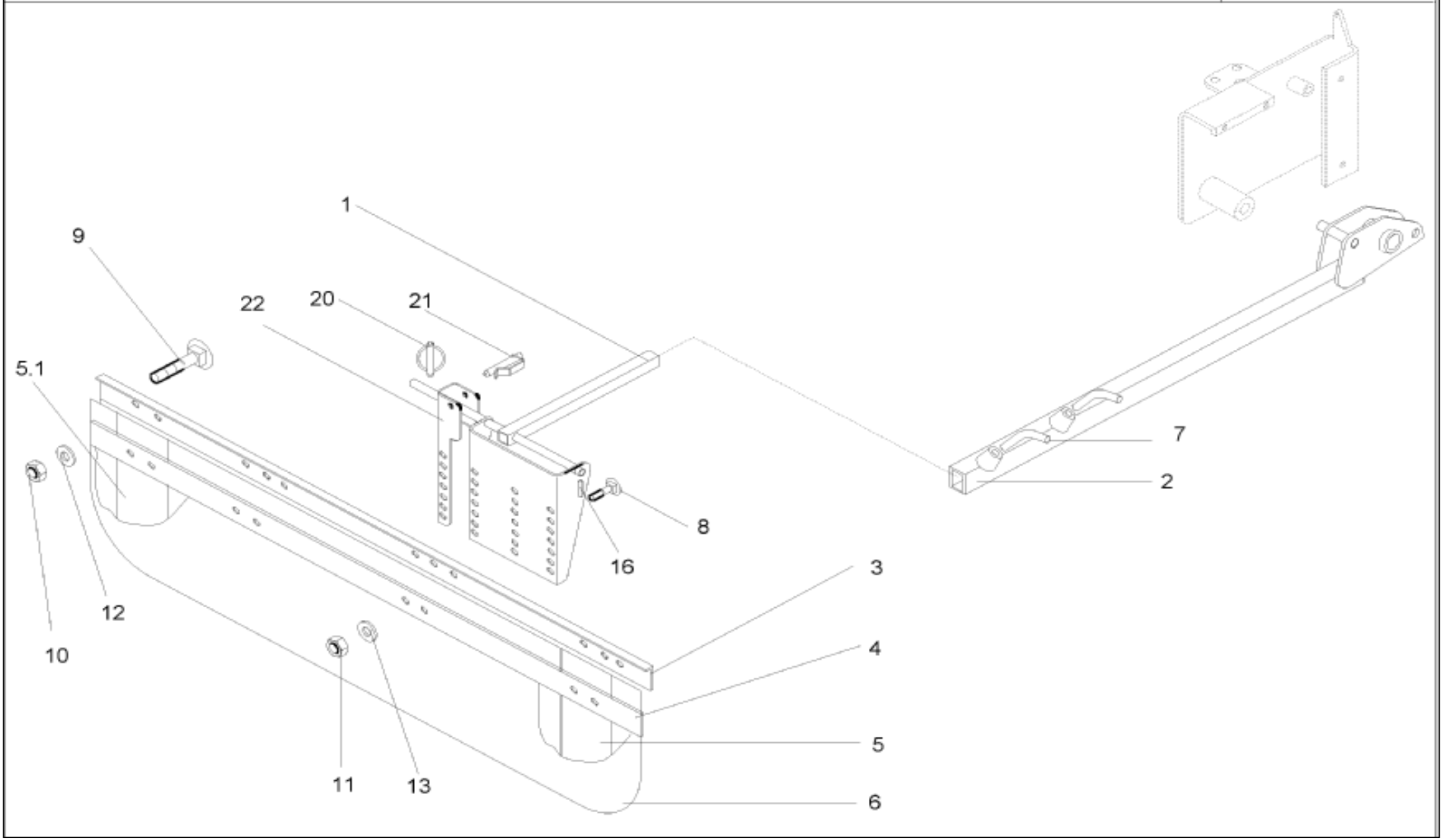

Schwadformer kpl. / Windrow cloth cpl. / Toile d'andainage cpl.						R 1410 SB	P 1519-4	
Pos.	**Bestell-Nr.**	**Benennung**	**Description**	**Désignation**	**SIZE/MASS**	**Stck.**		
1	0 67 25 15	SCHWADTUCHTRÄGER	WINDROW FORMER SUPP.	SUPPORT DE TOILE D'END.	99.67-47D	1		
	0 69 97 30	SCHEIBE	WASHER	RONDELLE	60x11x4	1		
	0 69 94 83	HALTER-BREIT-VERS.			99.67-47.4	1		
2	0 67 24 50	SCHWADTUCHTRÄGER IN	WINDROW FORMER SUPP.	SUPPORT DE TOILE D'END.	99.67-46	1		
3	0 66 99 90	SCHWADFORMERH.	WINDROW CLOTH S.	SUPPORT TOILE D'ANDAI.	99.67-00.37	1		
4	0 63 11 70	LEISTE	LEDGE	LISTON	99.66-07.3	1		
5	0 62 16 20	BLATTFEDER	PLATE SPRING	RESSEORT A LAMES	99.45-04.2	5		
5.1	1 62 43 50	BLATTFEDER	PLATE SPRING	RESSEORT A LAMES	99.83-00.54	1		
6	0 63 11 51	SCHWADFORMER	WINDROW CLOTH	TOILE D'ANDAINAGE	99.66-07.1A	1		
7	0 12 41 30	KNEBELSCHRAUBE	TOGGLE BOLT	POIGNEE DE BLOCAGE	96.06-00.2	2		
8	0 40 06 10	FLRDSCH M10x25	FLAT ROUND BOLT	VIS PLAT ROND		3		
9	0 00 84 00	FLRDSCH M6x20	FLAT ROUND BOLT	VIS PLAT ROND		16		
10	0 41 25 70	SGMU N M6	SELF LOCKING NUT	ECROU AUTOFREINAGE		16		
11	0 01 19 40	SGMU N M10	SELF LOCKING NUT	ECROU AUTOFREINAGE		3		
12	0 20 13 80	SCHEIBE 7	WASHER	RONDELLE		16		
13	0 01 20 70	SCHEIBE 11	WASHER	RONDELLE		3		
16	0 40 69 00	SPANNSTIFT 6x40	ROLL PIN	GOUPILLE SERRAGE		1		
	0411730	SPANNSTIFT 6x50	ROLL PIN	GOUPILLE SERRAGE		1		
	1427930	SPANNSTIFT 3,5x50	ROLL PIN	GOUPILLE SERRAGE		1		

Antriebseinheit vo. Antriebseinheit hi.

P1350-5

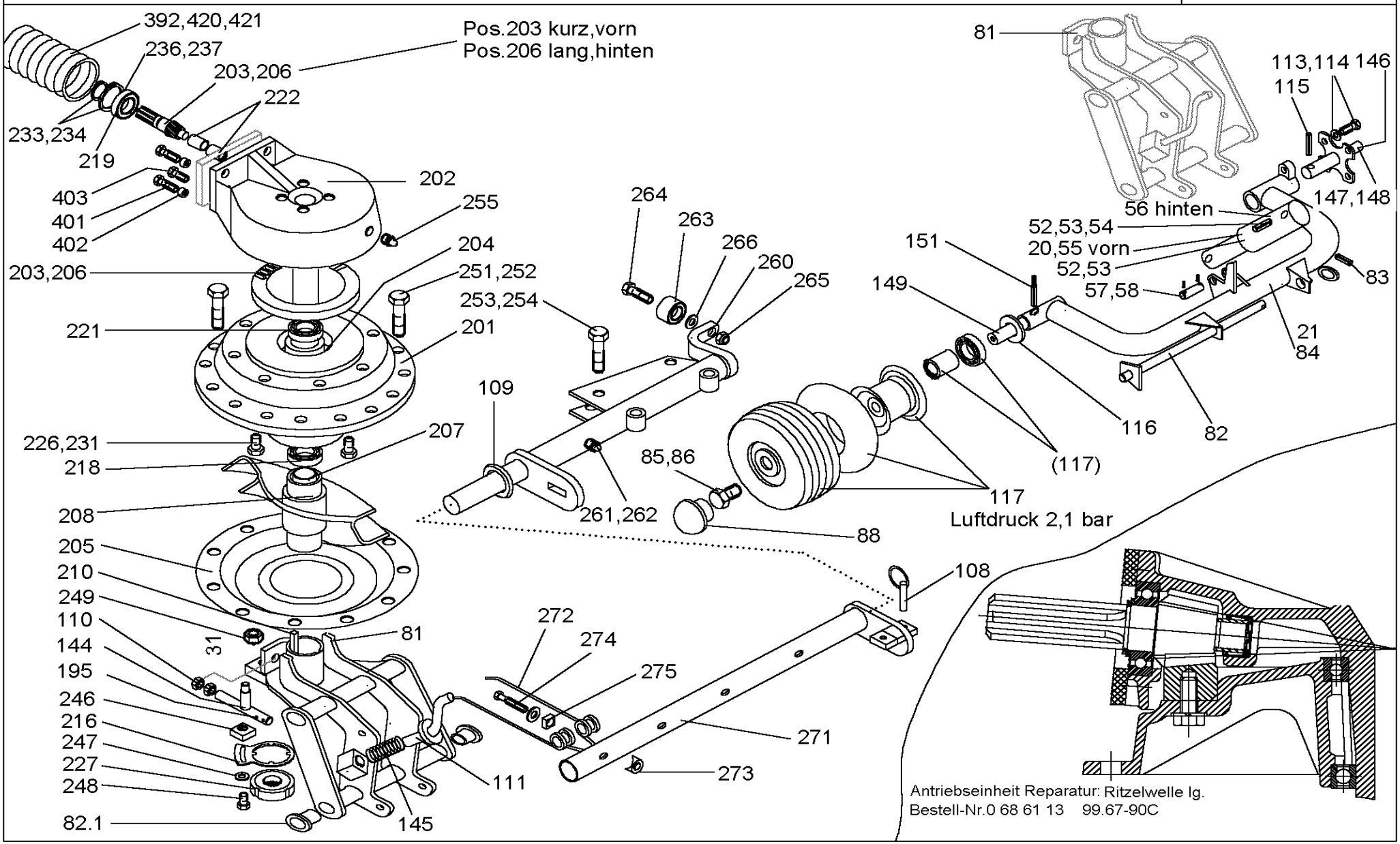

Antriebseinheit vo. / Driving unity / Unite de commande						R 1410 SB	P 1519-5	
Pos.	**Bestell-Nr.**	**Benennung**	**Description**	**Désignation**	**SIZE/MASS**	**Stck.**		
20	0 64 33 70	BLENDE 1,5	ORIFICE	IRIFICE	98.82-41.15	2		
	0 47 14 30	GERADER EINSCHRAUBSTU	STRAIGHT SCREW IN SOC	RACCORD DROITE		1		
21	1 42 04 30	DROSSELVENTIL	THROTTLE VALVE	SOUPAPE DE RÉGLAGE		1		
21	0 69 92 30	BLENDE 2MM	ORIFICE	IRIFICE	99.67-00.60	1		
52	1 42 05 30	SPANNSTIFT 20x100	ROLL PIN	GOUPILLE SERRAGE		2		
53	0 47 63 20	SPANNSTIFT 12x100	ROLL PIN	GOUPILLE SERRAGE		2		
54	0 00 64 10	SCHEIBE 21	WASHER	RONDELLE		4		
55	0 67 14 50	HUBZYLINDER 120/50	CYLINDER	CYLINDRE	99.67-30	1		
	1 60 24 30	DICHTUNGSSATZ	SEALING SET	JEU DE GARNITURE	99:67-30-10	1		
56	1 60 66 90	HUBZYLINDER 120/55	CYLINDER	CYLINDRE	99.83-83	1		
	1 65 20 90	DICHTUNGSSATZ	SEALING SET	JEU DE GARNITURE		1		
57	0 67 39 80	BOLZEN	PIN	AXE	99.67-00.52	2		
	1 60 22 70	DISTANZROHR	DISTANCE TUBE	TUBE DE DISTANCE		2		
58	0 44 12 50	SPANNSTIFT 8x40	ROLL PIN	GOUPILLE SERRAGE		4		
	0 29 35 90	SPANNSTIFT 5x40	ROLL PIN	GOUPILLE SERRAGE		4		
81	0 67 14 71	ACHSHALTER GSW	AXLE SUPPORT	SUPPORT PAR ESSIEU	99.67-36A	2		
81.1	1335-6009	BRONSEBUCHE	BONZE-BUSHING	DOUILLE		4		
82	3520-090x	BOLZEN GSW.	PIN	AXE		2		
83	0 01 28 10	SPANNSTIFT 10x40	ROLL PIN	GOUPILLE SERRAGE		2		
83	0 01 26 10	SPANNSTIFT 6x40	ROLL PIN	GOUPILLE SERRAGE		2		
84	0 67 12 62	ACHSSCHWINGE	AXLE BEAM	BRANCARD PAR ESSIEU	99.67-32B	2		
85	1 40 99 20	6KTSCH M12x25 LH 8.8	SCREW	VIS		2		
86	0 01 40 70	SCHEIBE A13	WASHER	RONDELLE		2		
88	0 64 59 60	ABSCHLUSSKAPPE	WHEEL CAP	CHAPEAU	99.66-09.2	4		
108	1254-4210	KLAPPSTECKER 12	LINCH PIN	GOUPILLE AUTOMAT		24		
109	0 62 69 10	DICHTRING	SEALING	JOINT	99.60-06-00.1	24		
110	0 40 57 00	6KTMU M20	NUT	ECROU		4		
111	0 69 92 20	SPINDEL	SPINDLE	PIVOT	99.67-40	2		
113	0 20 22 70	6KTSCH M12x40	SCREW	VIS		4		
114	0 45 84 70	SGMU N M12	SELF LOCKING NUT	ECROU AUTOFRAIN		4		
115	1 41 15 30	SPANNSTIFT 16x60	ROLL PIN	GOUPILLE SERRAGE		2		
	0 01 51 70	SCHMIERNIPPEL AM 8X1	LUBR. NIPPLE	GRAISSEUR		1		
116	1 41 32 00	NILOSRING 6202ZAV	NILOSRING	RONDELLE NILOS		4		
	0 42 20 50	RIKGL 6206-2RS	GRV BALL BEAR	ROUL RAIN BILL		2		
117	1 60 02 41	STÜTZRAD	SUPPORT WHEEL	ROUE SUPPORT	99.67-25 A	4		
	1 60 15 70	STÜTZRAD (18" RILLENPRO	SUPPORT WHEEL	ROUE SUPPORT	99.67-66	4		
	1 60 02 51	FELGE 7.00x8	RIM	JANTE	99.67-25-01 A	1		
	0 47 18 00	REIFEN 18.5x8,5-8	TYRE	PNEUMATIQUE		1		
	0 46 81 80	SCHLAUCH 18x8,5	INNER TUBE	CHAM		1		
	0 69 97 50	DISTANZROHR 30x1,8x60	DISTANCE TUBE	TUBE DISTANCE		1		
144	0 67 23 20	VERSTELLUNG GSW	ADJUSTMENT	DEPLACEMENT	99.67-37	2		

Antriebseinheit vo. / Driving unity / Unite de commande						R 1410 SB	P 1519-5	
Pos.	**Bestell-Nr.**	**Benennung**	**Description**	**Désignation**	**SIZE/MASS**	**Stck.**		
145	0 69 91 90	DRUCKFEDER	PRESSURE SPRING	RESSORT DE PRESSION		2		
	1 60 38 80	PASSCHEIBE 30X1	FLAT KEY	CLAV. NOYEE	99.67-00.61Z	2		
146	0 67 13 60	ACHSE GSW RE	AXLE	ESSIEU	99.67-35	2		
147	0 47 02 40	6KTSCH M12x25	SCREW	VIS		2		
148	0 01 40 70	SCHEIBE A13	WASHER	RONDELLE		2		
149	1 60 18 50	ACHSZAPFEN LI. EINFAC	AXLE ARM	TOURILLON D'ESSIEU	99:67-31-00.20	2		
151	0 48 10 60	SPANNSTIFT 13x70	ROLL PIN	GOUPILLE SERRAGE		2		
	0 48 10 70	SPANNSTIFT 8x70	ROLL PIN	GOUPILLE SERRAGE		2		
195	0 01 27 30	SPANNSTIFT 8x40	ROLL PIN	GOUPILLE SERRAGE		2		
201	2510-099x	NABE 12A ZN	HUB	MOYEU		2		
	3520-134x	NABE MIT TELLERRAD MONT				2		
202	1 65 10 50	GEHÄUSE	HOUSING	BOITIR	99.67-00.2D	2		
	0 64 69 90	TELLERRAD Z= 69	CROWN WHEEL WITH HU	COURONNE DENT. AV.MOYE.	99.62-00.9	1		
203	0 67 09 84	RITZELWELLE KZ.	PINION SHAFT	ARBRE DE PIGNON	99.67-18-00.3D	2		
204	0 67 14 40	DISTANZROHR	DISTANCE TUBE	TUBE DISTANCE	99.67-00.4	2		
205	2520-061x	GLOCKE geteilt - ZN	ROTOR HEAD	CLOCHE	99.67-00.5	2		
206	0 64 69 90	TELLERRAD Z= 69	CROWN WHEEL WITH HU	COURONNE DENT. AV.MOYE.	99.62-00.9	1		
206	0 68 81 15	RITZELWELLE LG.	PINION SHAFT	ARBRE DE PIGNON	99.67-19-00.6D	1		
207	0 67 23 80	BUCHSE	BUSHING	DOUILLE	99.67-00.7	2		
208	0 67 23 90	KURVENSCHEIBE	CAM TRACK	DISQUE A CAME	99.67-00.8	2		
210	0 46 65 40	PASFED B14x6x50	FLAT KEY	CLAV. NOYEE		4		
216	0 63 52 80	SICHERUNGSBLECH	LOCKING SHEET STEEL	TOLE DARRET	99.60-01-01-00.6	2		
218	0 46 40 30	RIKGL 6011	GRV BALL BEAR	ROUL. RAIN. BILL.		2		
219	0 42 03 80	RIKGL 6307 2 RS	GRV BALL BEAR	ROUL. RAIN. BILL.	D 625	2		
221	0 49 68 40	RIKGL 6013	GRV BALL BEAR	ROUL. RAIN. BILL.		2		
222	1 40 11 50	NADELHÜLSE 2518 RS	NEADLE BUSHING	MANCHON D'AIGUILLE		2		
	1 40 11 60	INNENRING LR 25X25X20,5	INNER RING	BAGUE INTERIEURE		2		
226	0 64 91 40	SECHSKANTSCHRAUBE	SCREW	VIS		16		
227	0 46 40 50	WELLENMU M55x2,0	SHAFT NUT	ECROU D'ARBRE		2		
112	1 41 31 80	TROCKENSCHMIERSPRAY	DRY LUXBRICATING SPRA	SPRAY A GRAISSE SEC		0,05		
231	0 44 60 40	SICHERHEITSRING 12	LOCK WASHER	RONDELLE D'ARRET		16		
234	1 42 39 40	SICHERUNGSRING 35x2,5	LOCK WASHER	RONDELLE D'ARRET		2		
	0 43 98 90	SUETZSCHEIBE	SUPPORTING RING	RONDELLE BAGUE D.FRE.	35x45x2	1		
236	0 43 19 80	PASSCHEIBE 65x85x0,3	FLAT KEY	CLAV. NOYEE		2		
237	0 43 19 90	PASSCHEIBE 65x85x0,5	FLAT KEY	CLAV. NOYEE		2		
246	0 63 52 90	BUTZEN	PLUG	DOUILLE	99.60-01-01-00.7	2		
247	0 42 48 80	SCHEIBE A13	WASHER	RONDELLE		2		
248	0 01 00 40	6KTSCH M12x45	SCREW	VIS		2		
249	0 20 06 10	SGMU N M12	SLF LOCK NUT	ECROU AUTOFR		2		
251	0 46 63 70	SECHSKANTSCHRAUBE	SCREW	VIS		24		
252	0 46 41 30	SGMU N M14x1,5	SLF LOCK NUT	ECROU AUTOFR		24		

Antriebseinheit vo. / Driving unity / Unite de commande						R 1410 SB	P 1519-5	
Pos.	**Bestell-Nr.**	**Benennung**	**Description**	**Désignation**	**SIZE/MASS**	**Stck.**		
253	0 41 14 10	6KTSCH M14x70	SCREW	VIS		24		
254	0 41 28 30	SGMU N M14	SLF LOCK NUT	ECROU AUTOFR		24		
	0 45 21 50	SICHERHEITSRING	LOCK WASHER	RONDELLE D'ARRET		48		
255	0 40 65 90	SCHMIERNIPPEL H1SFG	LUBR. NIPPLE	GRAISSEUR		2		
260	3520-084x	LAGERROHR KPL ZN	BEARING TUBE	TUYAU DE PALIER		24		
263	0 46 41 50	LAUFROLLE	TROLLEY	GALET		1		
265	0 20 06 10	SGMU N M12	SLF LOCK NUT	ECROU AUTOFR		1		
266	0 45 25 60	PASSCHEIBE 13x19x1,0	SHIM	CALE		1		
273	0 67 33 60	KONKAVMUTTER	CONCAVE	ECROU CONCAVE	99.70-07.4Z	4		
274	1 40 36 30	6KTSCH M12x70	SCREW	VIS		4		
271	1 64 30 30	ZINKENTRÄGER LI KPL 4Z	TINE CARRIERS	BRAS PORTE-DENTS		24		
	1 63 51 30	ZINTRÄGERROHR GSW	TINE TUBE	TUBE DENTS		24		
272	0 69 97 80	DOPPELZINKEN	DOUBLE TINES	DENTS DOUBLE	99.45-05.1Z	4		
275	0 65 43 51	HALTER	SUPPORT	SUPPORT	99.70-07.5A	4		
392	0 43 59 00	SCHLAUCHSCHELLE	CLAMP	ETRIER		1		
401	1 41 34 50	6KTSCH M16x70	SCREW	VIS		4		
402	0 68 79 20	BUTZEN	CLIP	COUVRE JOINT	99.67-00.24	4		
403	0 48 23 40	6KTSCH M16x30	SCREW	VIS		2		
420	1 41 15 80	PVC.SCHLAUCH 320MM	PVC HOSE	TUYAQU-PVC		1		
421	0 43 59 00	SCHLAUCHSCHELLE	CLAMP	ETRIER		1		

Hydraulikanlage R 1405 SB

P1350-7

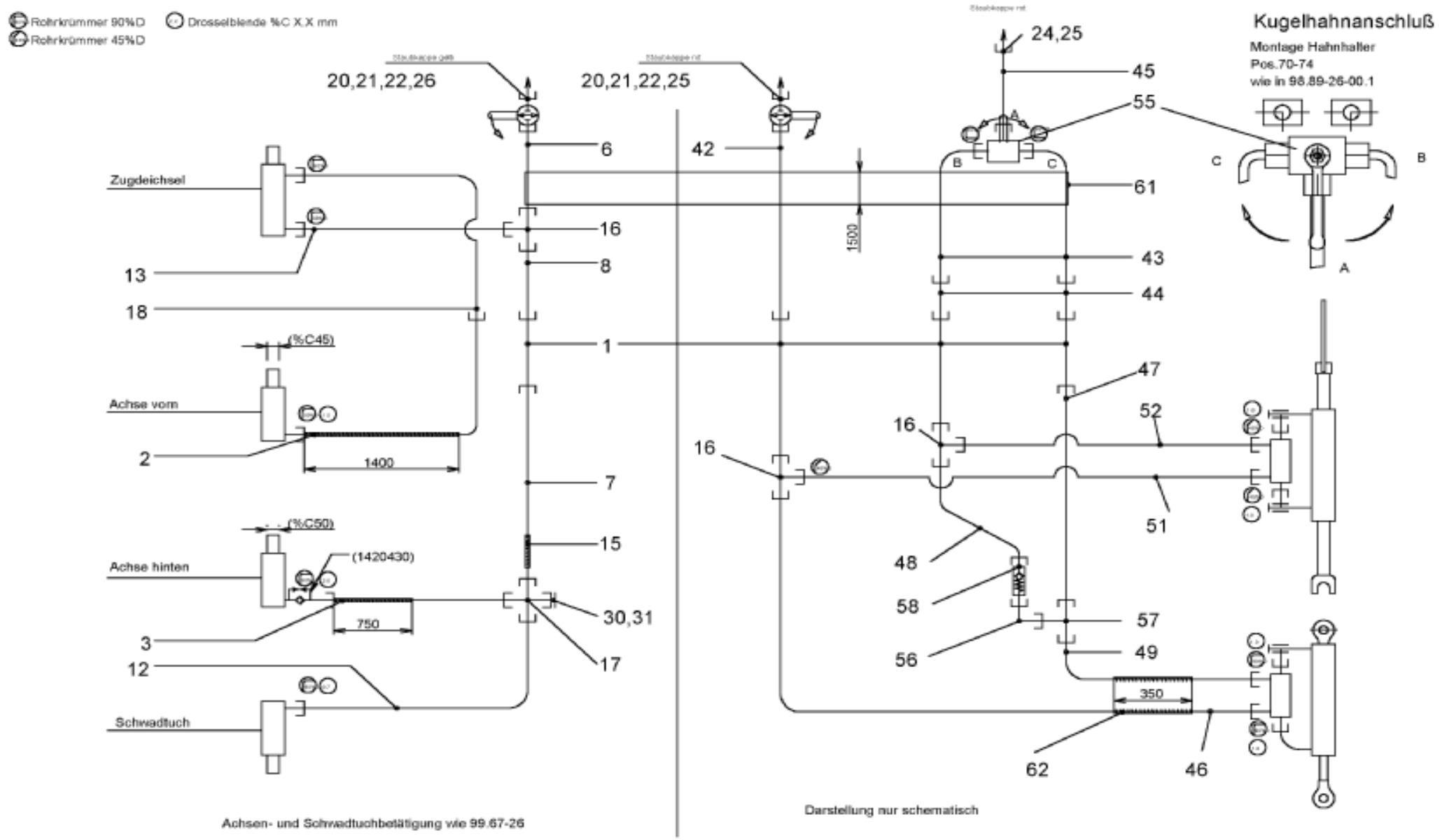

Hydraulikanlage DW -R 1410 SB/ Hydraulic installation / Installation d'hydraulique						R 1410 SB	P 1519-7	
Pos.	Bestell-Nr.	Benennung	Description	Désignation	SIZE/MASS	Stck.	Kommentar	
	1 60 94 71	HYDRAULIKANLAGE DW	HYDRAULIC INSTALLAT.	INSTALLATION D'HYDRAUL.	99.82-26A	1		
1	0 68 73 80	ROHRLEITUNG KPL	TUBING	TUYAUTAGE	99.67-26-01	3		
	0 43 73 70	ÜBERWURFMUTTER M8L	SCREWED CAP	ECROU CHAPEAU		2		
	0 41 26 90	PROFILRING	TAPERED RING	BICONE		2		
2	1 41 34 00	SCHLLEIT 6x2650	HOSE PIPE	TUYAU HYDRAULIQUE		1		
	0 68 86 50	SCHUTZSCHLAUCH	PROTECTIVE TUBE	TUYAU DE PROTECTION		1		
3	0 48 19 60	SCHLLEIT 6x1050	HOSE PIPE	TUYAU HYDRAULIQUE		1		
	1 42 04 30	DROSSELVENTIL	THROTTLE VALVE	SOUPAPE DE RÉGLAGE		1		
	0 66 96 70	SCHUTZSCHLAUCH	PROTECTIVE TUBE	TUYAU DE PROTECTION	99.72-52 00.5	1		
6	1 41 66 60	SCHLLEIT 6x2500	HOSE PIPE	TUYAU HYDRAULIQUE		1		
7	1 41 95 00	SCHLLEIT 6x2050	HOSE PIPE	TUYAU HYDRAULIQUE		1		
8	1 40 43 80	SCHLLEIT 6x1800	HOSE PIPE	TUYAU HYDRAULIQUE	99.82-26A	1		
12	1 41 92 40	SCHLLEIT 6x300	HOSE PIPE	TUYAU HYDRAULIQUE		1		
13	1 42 14 30	SCHLLEIT 6x500	HOSE PIPE	TUYAU HYDRAULIQUE		1		
15	0 69 93 40	SCHUTZSCHLAUCH	PROTECTIVE TUBE	TUYAU DE PROTECTION	99.67-26-00.3	1		
16	0 40 75 31	T-STUTZEN	T-CONNECTION	RACCORD T		1		
17	0 48 26 80	KREUZ-STUTZEN	CROSSCONNECTION	RACCORD CROISE		1		
18	1 42 14 40	SCHLLEIT 6x550	HOSE PIPE	TUYAU HYDRAULIQUE		1		
20	0 47 63 50	ABSPERRHAHN 16x1,5-0,8	STOPCOCK	ROBINET DE RETENUE		2		
21	0 01 38 80	DICHTRING A16x22	SEALING RING	RONDELLE JOINT		2		
22	0 46 21 10	KUPPLUNGSSTECKER M16x	COUPLER PLUG	FICHE D'EMBRAYAGE		2		
24	0 46 92 60	KUPPLUNGSSTECKER M14x	COUPLER PLUG	FICHE D'EMBRAYAGE		1		
25	0 20 58 00	STAUBMUFFE GR3 ROT	DUST SOCKET RED	MANCHON DE POUSSIERE ROUGE		2		
26	1 41 11 10	STAUBMUFFE GELB	DUST SOCKET YELLOW	MANCHON DE POUSSIERE JAUNE		1		
30	1 41 94 90	VERSCHLUSSTOPFEN	PLUG	BOUCHON		1		
31	0 43 73 70	ÜBERWURFMUTTER M8L	SCREWED CAP	ECROU CHAPEAU		1		
42	1 41 91 00	SCHLLEIT 6x4200	HOSE PIPE	TUYAU HYDRAULIQUE		1		
43	1 60 58 70	SCHLLEIT 6x3000	HOSE PIPE	TUYAU HYDRAULIQUE		2		
44	0 47 13 90	SCHLLEIT 6x1900	HOSE PIPE	TUYAU HYDRAULIQUE		2		
45	0 48 83 30	SCHLLEIT 6x1800	HOSE PIPE	TUYAU HYDRAULIQUE		1		
46	1 42 61 60	SCHLLEIT 6x1775	HOSE PIPE	TUYAU HYDRAULIQUE		1		
47	1 42 04 10	SCHLLEIT 6x1200	HOSE PIPE	TUYAU HYDRAULIQUE		1		
48	1 42 61 40	SCHLLEIT 6x1100	HOSE PIPE	TUYAU HYDRAULIQUE		1		
49	0 48 13 60	SCHLLEIT 6x600	HOSE PIPE	TUYAU HYDRAULIQUE		1		
51	1 42 60 90	SCHLLEIT 6x450	HOSE PIPE	TUYAU HYDRAULIQUE		1		
52	1 42 61 10	SCHLLEIT 6x450	HOSE PIPE	TUYAU HYDRAULIQUE		1		
55	0 48 86 00	KUGELHAHN	BALL VALVE	SOUPAPE SPHERIQUE	BK3	1		
56	0 41 23 71	EINSTELLBARE WINK VERS	ADJUSTABLE ELBOW SOCK	RACCORD D'ANGLE ADJUSTABLE		1		
57	0 45 47 30	EINSTELLBARE T-VERSCH	ADJUSTABLE T-CONNECTI	VALVE DE REACTION		1		
58	1 42 01 20	RUECKSCHLAGVENTIL	RELIEF VALVE	VALVE DE REACTION		1		
61	1 60 62 90	SCHUTZSCHLAUCH	PROTECTIVE TUBE	TUYAU DE PROTECTION	99.82-26-00.2	1		

Hydraulikanlage DW -R 1410 SB/ Hydraulic installation / Installation d'hydraulique						R 1410 SB	P 1519-7	
Pos.	**Bestell-Nr.**	**Benennung**	**Description**	**Désignation**	**SIZE/MASS**	**Stck.**	**Kommentar**	
62	0 69 93 40	SCHUTZSCHLAUCH	PROTECTIVE TUBE	TUYAU DE PROTECTION	99.67-26-00.3	1		
70	0 64 61 10	UNTERTEIL	LOWER PART	PORTIE INFERIEURE	98.90-00.57	1		
71	064 61 20	OBERTEIL	UPPER PART	PARTIE SUPERIEURE	98.90-00.58	1		
72	1 63 11 60	HALTER	SUPPORT	SUPPORT	98.97-50-00.10	1		
73	0 64 61 40	DISTANZROHR	DISTANCE TUBE	TUBE DE DISTANCE	98.90-00.60	2		
74	0 20 18 10	6KTSCH	SCREW	VIS	M8X45 D 931	2		

Beleuchtungsanlage R 1405

P1350-8

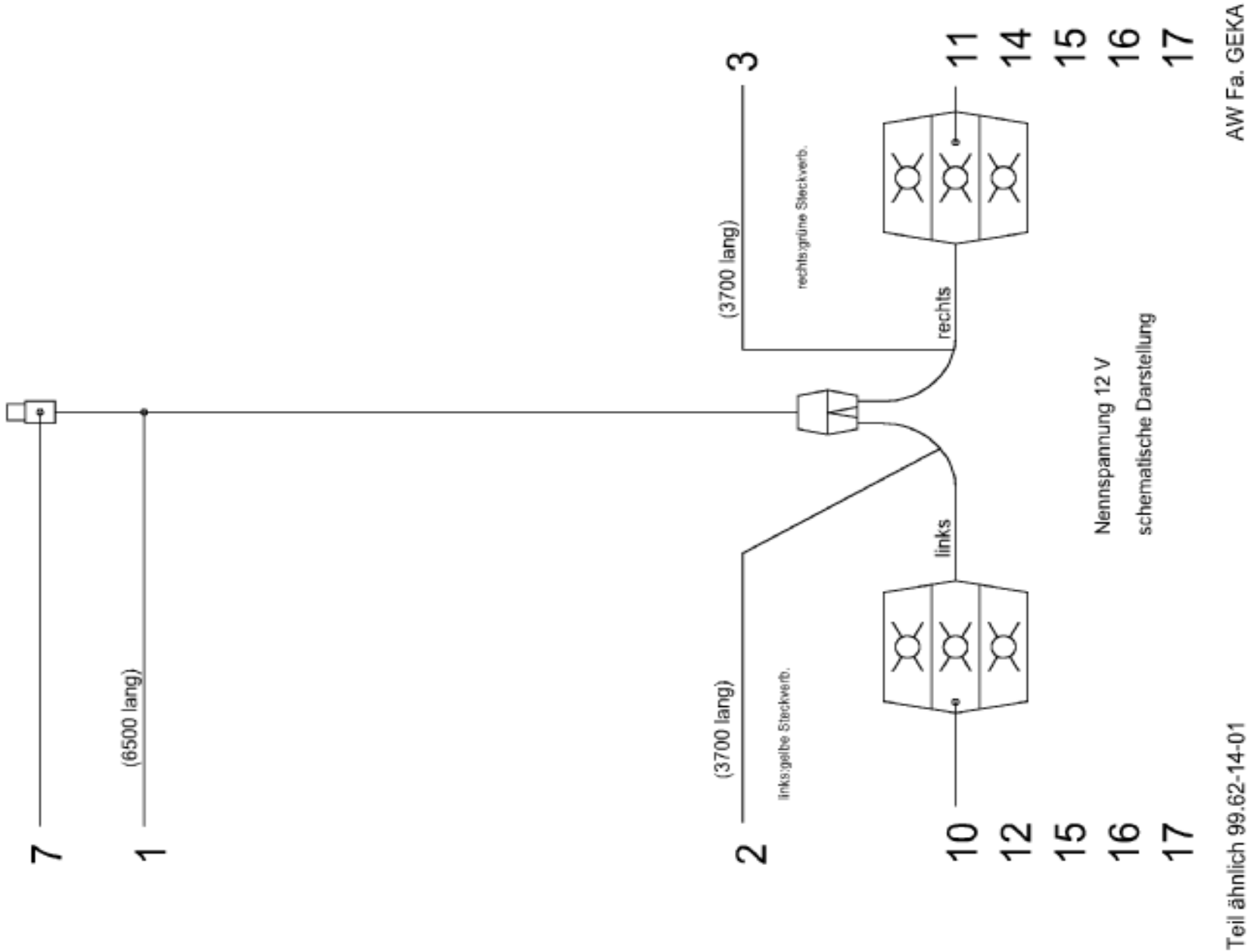

Beleuchtungsanlage R 1410 SB / Lighting system / Installation d'eclairage						R 1410 SB	P 1519-8	
Pos.	Bestell-Nr.	Benennung	Description	Désignation	SIZE/MASS	Stck.	Kommentar	
	0 68 66 90	BELEUCHTUNGSANLAGE	LIGHTING SYSTEM	INSTALLATION D'ECLAIRAGE	99.67-24	1		
1	0 68 74 40	HAUPTKABEL	MAIN CABLE	CABLE PRINCIPAL	99.67-24-01	1		
	0 48 20 50	HAUPTKABEL	MAIN CABLE	CABLE PRINCIPAL		1		
2	0 68 74 50	ZWISCHENKABEL LI	INTERMEDIATE CABLE	CABLE INTERIMAIRE	99.67-24-02	1		
	0 48 20 70	ZWISCHENKABEL HI	INTERMEDIATE CABLE	CABLE INTERIMAIRE		1		
3	0 68 74 60	ZWISCHENKABEL RE	INTERMEDIATE CABLE	CABLE INTERIMAIRE	99.67-24-03	1		
	0 48 20 70	ZWISCHENKABEL HI	INTERMEDIATE CABLE	CABLE INTERIMAIRE		1		
7	0 40 72 20	STECKER	PLUG	FICHE		1		
10	0 65 24 80	DREIKAMMERLEUCHTE LI	THREE-ROOM-LAMP	LAMPE TROIS CHAMB		1		
11	0 65 25 10	DREIKAMMERLEUCHTE RE	THREE-ROOM-LAMP	LAMPE TROIS CHAMB		1		
12	0 65 24 90	ERSATZHAUBE LI	REPLACEMENT COVER	CHAPEAU DE RECHAN.		1		
14	0 65 25 00	ERSATZHAUBE RE	REPLACEMENT COVER	CHAPEAU DE RECHAN.		1		
15	0 65 25 20	KUGELBIRNE	BULB	AMPOULE		4		
16	0 65 25 40	KUGELBIRNE	BULB	AMPOULES		2		
		KABELSCHELLE GEKA- 96/6	CABLE CLIP	ETROER DE CÂBLE		2		

Zusatz-Doppelrad

P1350-9

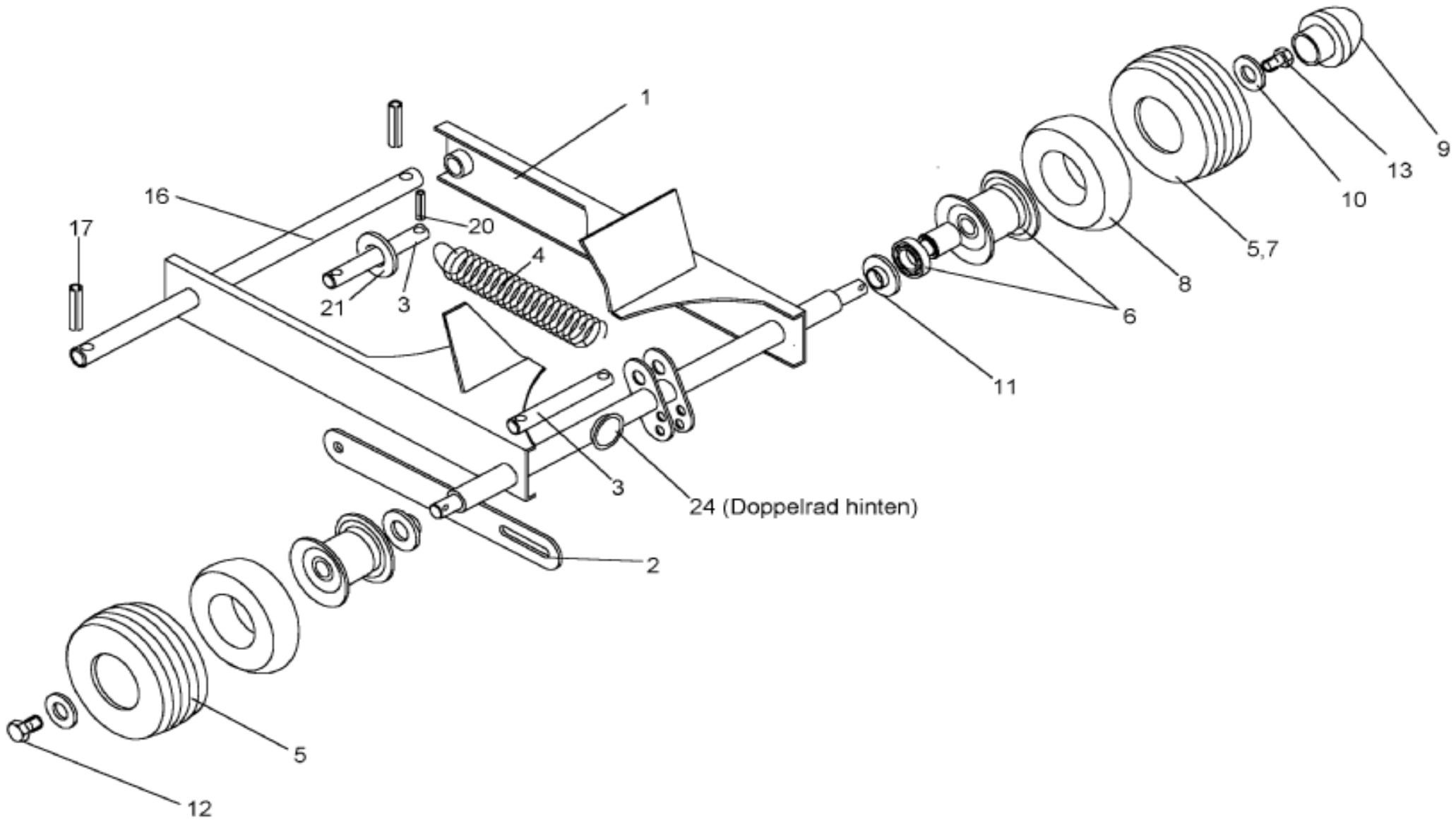

Zusatz-Doppelrad / Additional double wheel / Roue double additionelle									P 1350-9	
Pos.	Bestell-Nr.	Benennung	Description	Désignation	SIZE/MASS	Stck.	Farbe:		Kommentar	
	0 68 86 30	DOPPELRAD KPL.VORN	DOUBLE WHEEL	ROUE DOUBLE	99.67-38	1				
	0 68 86 31	DOPPELRAD KPL. HI.	DOUBLE WHEEL	ROUE DOUBLE	99.67-38A	1				
1	0 68 63 91	DOPPELACHSE	DOUBLE AXLE	ESSIEU DOUBLE	99.67-38-01A	1	Grau			
	1 63 05 70	WARNTAFELPLATTE	WARNING PANELS	PANNEAUX DE SIGNALISATION	99.67-38-00.7	1	Grau			
	0 01 10 90	6KTSCH M8x20	SCREW	VIS	D 933 8.8 ZN	2				
	1 42 01 10	SGMU M8 FLANSCH	SELF LOCKING NUT	ECROU AUTOFREINAGE	D 6923	2				
2	0 68 64 40	LASCHE	STRAP JOINT	COUVRE JOINT	99.67-38-00.1	2	Grau			
3	0 68 95 40	BOLZEN 16X160	PIN	AXE	99.67-38-00.2	2				
4	1 41 41 60	ZUGFEDER	TENSION SPRING	RESSORT TENDEUR	99.67-38-00.3Z	1				
5	1 60 02 41	STÜTZRAD	SUPPORT WHEEL	ROUE SUPPORT	99.67-25 A	2				
6	1 60 02 51	FELGE 7.00x8	RIM	JANTE	99.67-25-01 A	1				
	0 42 20 50	RIGL 6206-2RS	GRV BALL BEAR	ROUL RAIN BILL		1				
	0 69 97 50	DISTANZROHR 30x1,8x60	DISTANCE TUBE	TUBE DE DISTANCE		1				
7	0 47 18 00	REIFEN 18.5x8,5-8	TYRE	PNEUMATIQUE		1				
8	0 46 81 80	SCHLAUCH 18x8,5	INNER TUBE	CHAMBRE A AIR		1				
9	0 64 59 60	ABSCHLUSSKAPPE	WHEEL CAP	CHAPEAU	99.66-09.2	2				
10	0 01 40 70	SCHEIBE A13	WASHER	RONDELLE		2				
11	1 41 32 00	NILOSRING 6206ZAV	NILOSRING	RONDELLE NILOS		2				
12	1 40 99 20	6KTSCH M12x25	SCREW	VIS		1				
13	0 47 02 40	6KTSCH M12x25	SCREW	VIS		1				
16	0 66 76 60	BOLZEN 20x437 2x6x421	PIN	AXE	99.80-00.2Z	1				
*	1 60 95 40	BOLZEN 20x490	PIN	AXE	99.67-38-00.4 Z	1				
17	0 40 69 00	SPANNSTIFT 6x40	ROLL PIN	GOUPILLE SERRAGE		2				
	0 40 71 50	SPANNSTIFT 3,5x40	ROLL PIN	GOUPILLE SERRAGE		2				
20	0 40 69 00	SPANNSTIFT 6x40	ROLL PIN	GOUPILLE SERRAGE		2				
	0 40 71 50	SPANNSTIFT 3,5x40	ROLL PIN	GOUPILLE SERRAGE		4				
21	0 01 19 90	SCHEIBE 17	WASHER	RONDELLE		4				
24	1 42 04 40	ROHRSCHELLE	PIPE CLAMP	ATTACHE DE TUYAU		1				
	0 20 55 30	RUECKSTRAHLER 55 ROT	REAR REFLECTOR	REFLECTEUR		1				
27	0 01 10 90	6KTSCH M8x20	SCREW	VIS	D 933 8.8 ZN	2				
30	0 69 85 10	ANBAUANLEITUNG A 1415	INSTALLATION INSTRUCTIC	INSTRUCTION DE MONTAGE		1				

Zweites Schwadtuch

P1350-10

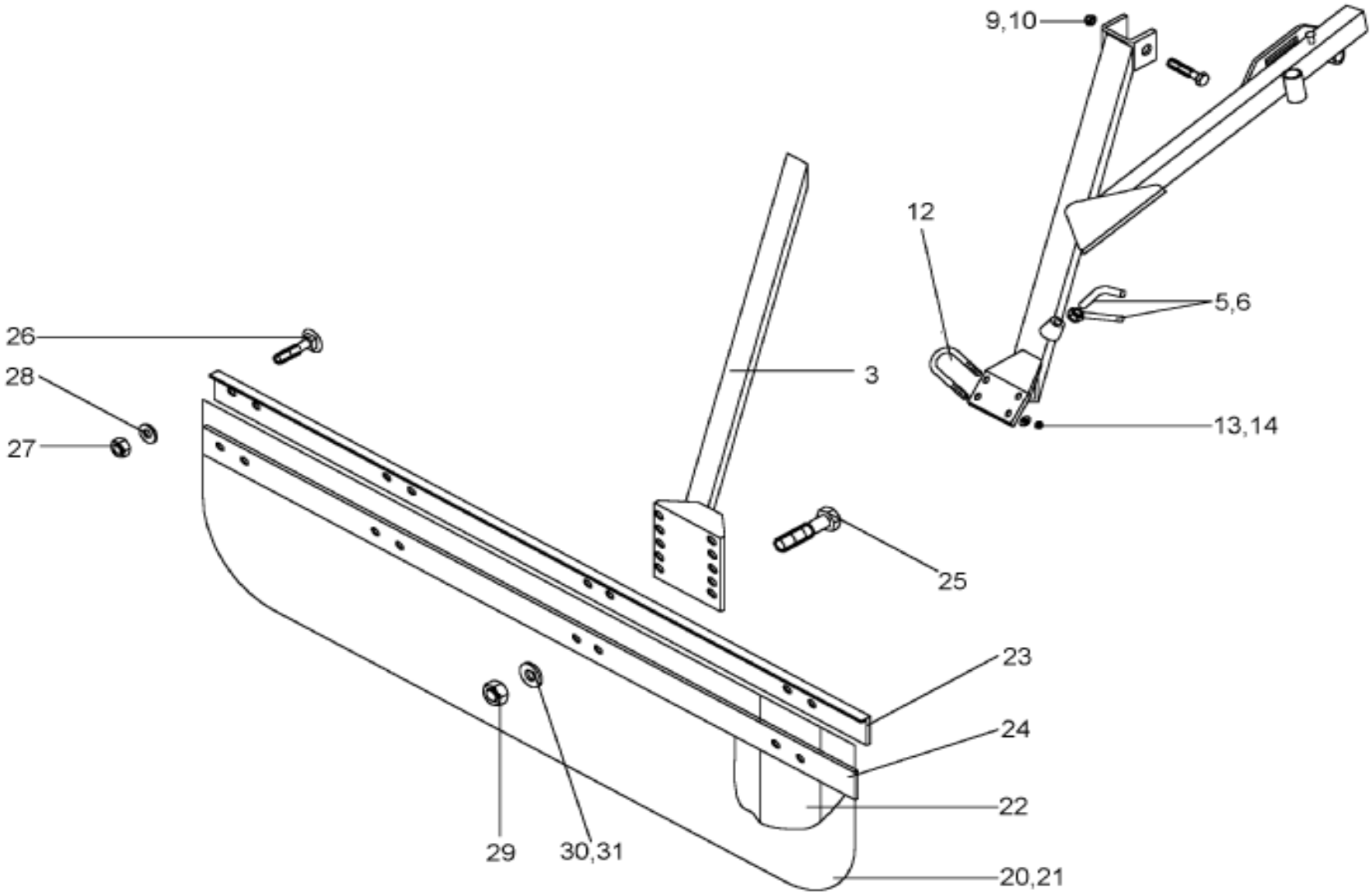

Zweites Schwadtuch kpl. / Second windrow cloth cpl. / Deuxième toile d'andainage cpl.									P 1350-10	
Pos.	**Bestell-Nr.**	**Benennung**	**Description**	**Désignation**	**SIZE/MASS**	**Stck.**	**Farbe:**		**Kommentar**	
	0 68 86 20	ZWEITES SCHWADTUCH	SECOND WINDROW CLOTH	DEUXIEME TOILE D'ANDAIN.	99.67-48	1				
*	0 68 86 21	ZWEITES SCHWADTUCH	SECOND WINDROW CLOTH	DEUXIEME TOILE D'ANDAIN.	99.67-48A	1				
*3	0 68 87 70	SCHWADTUCHHALTER	WINDROW CLOTH SUPPOR	SUPPORT TOILE D'ANDAIN.	99.67-48-02	1	Grau			
5	0 12 41 30	KNEBELSCHRAUBE	TOGGLE BOLT	POIGNEE DE BLOCAGE	96.06-00.2	2				
6	0 61 69 60	GRIFFMUTTER	GRIP NUT	ECROU	98:65-08-00.2	2				
7	0 69 96 50	TRANSPORTAUFNAHME	TRANSPORT SUSPENSION	SUSPENSION DE TRANSPORT	99.67-48-06	1	Grau			
9	0 45 84 70	SGMU N M12	SELF LOCKING NUT	ECROU AUTOFREINAGE		1				
10	0 10 24 10	6KTSCH M12x90	SCREW	VIS		1				
11	1 41 25 70	6KTSCH M10x30 VP ZN	SCREW	VIS		4				
12	0 62 65 80	BÜGELSCHRAUBE	STIRRUP BOLT	VIS A ARCHET	99.60-00.3	2				
13	0 20 13 90	SCHEIBE 9	WASHER	RONDELLE		4				
14	0 20 06 00	SGMU N M8	SELF LOCKING NUT	ECROU AUTOFREINAGE		4				
20	0 68 79 10	SCHWADFORMER KPL	WINDROW CLOTH	TOILE D'ENDAINAGE	99.67-48-04	1				
21	0 62 16 13	SCHWADFORMER	WINDROW CLOTH	TOILE D'ENDAINAGE	99.45-04.1 C	1	Grau			
22	0 62 16 20	BLATTFEDER	PLATE SPRING	RESSORT A LAMES	99.45-04.2	4				
23	0 69 96 40	SCHWADFORMERHALTER	WINDROW CLOTH SUPPOR	SUPPORT TOILE D'ANDAIN.	99.67-48-04.3	1	Grau			
24	0 62 16 40	LEISTE	LEDGE	LISTON	99.45-04.4	1	grün			
25	0 01 11 30	6KTSCH M10x25	SCREW	VIS		2				
26	0 00 85 50	FLRDSCH M6x16	FLAT ROUND BOLT	VIS PLAT ROND		13				
27	0 41 25 70	SGMU N M6	SELF LOCKING NUT	ECROU AUTOFREINAGE		13				
28	0 20 13 80	SCHEIBE 7	WASHER	RONDELLE		13				
29	0 20 05 20	6KTMU M10	NUT	ECROU		2				
30	0 44 48 50	SICHERHEITSRING 10	ROLL PIN	GOUPILLE SERRAGE		2				
31	0 01 20 70	SCHEIBE 11	WASHER	RONDELLE		4				
40	0 69 85 01	ANBAUANLEITUNG	INSTALLATION INSTRUCT.	INSTRUCTION DE MONTAGE		1				

Zugschiene kpl.

P1350-11

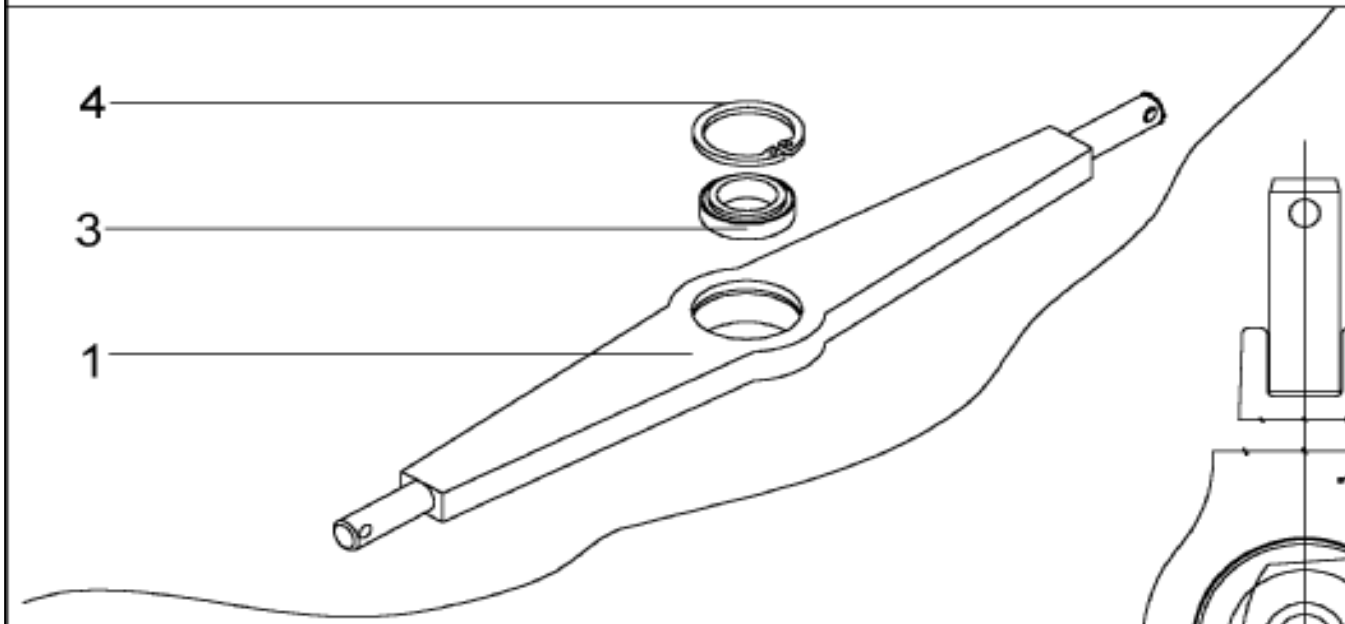

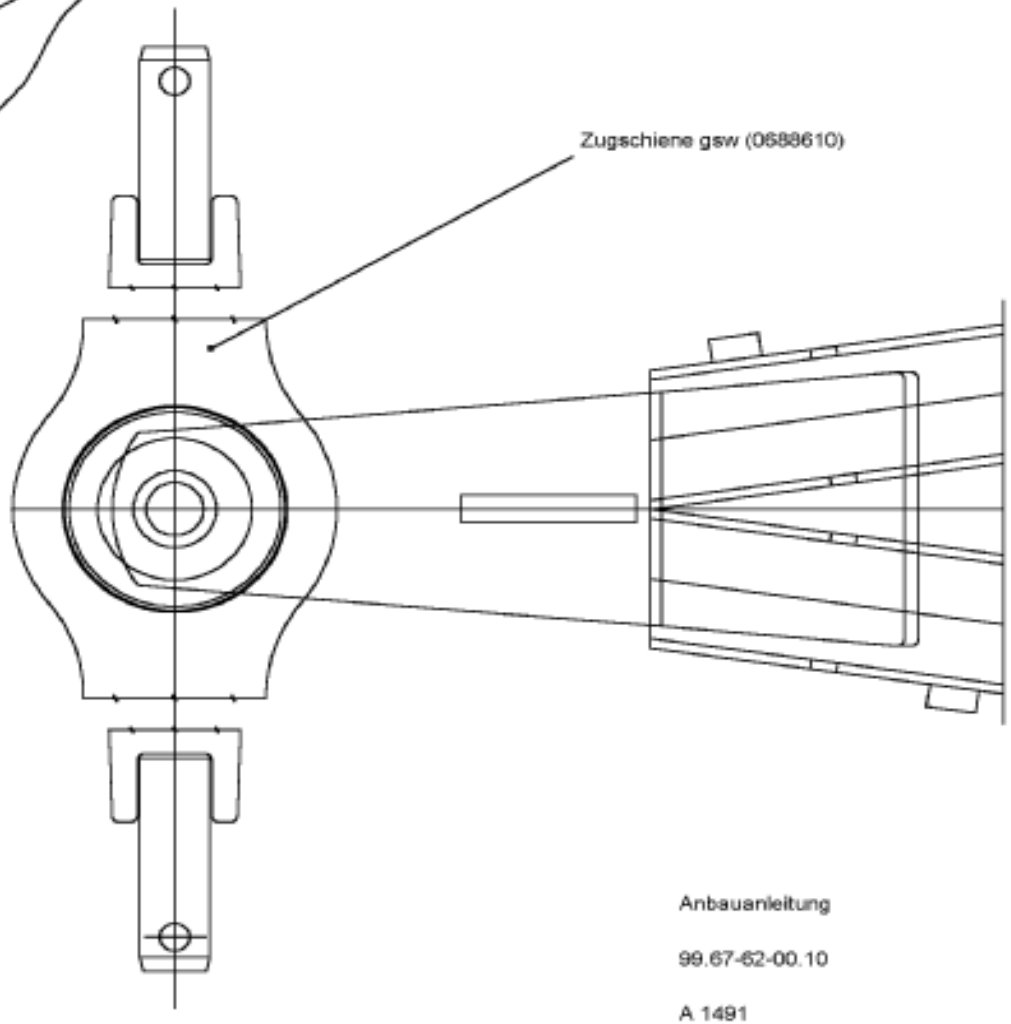

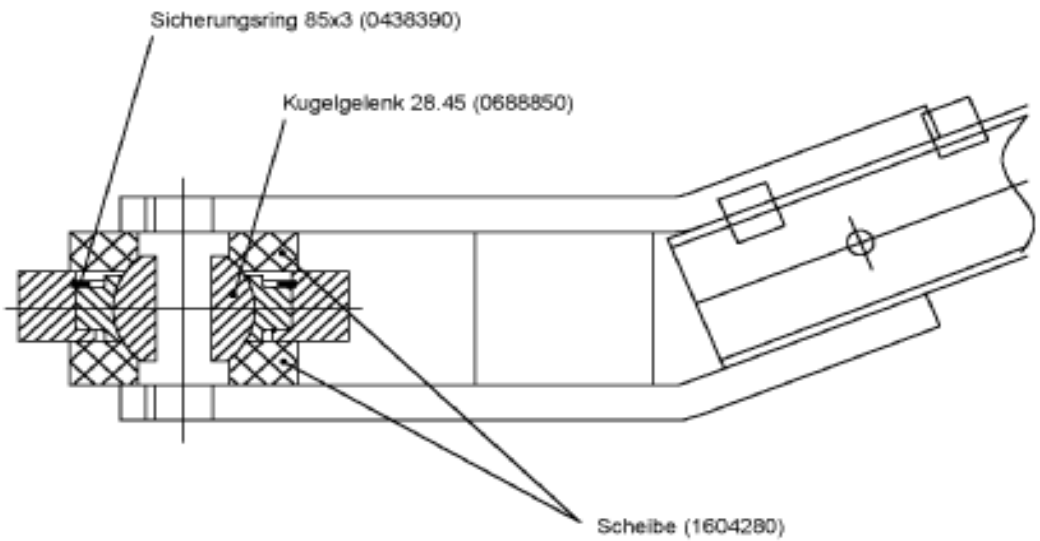

Anbauanleitung

99.67-62-00.10

A 1491

Zugschiene / Towing bar / Bande de tirage									P 1350-11	
Pos.	Bestell-Nr.	Benennung	Description	Désignation	SIZE/MASS	Stck.	Farbe:		Kommentar	
	0 68 88 40	ZUGSCHIENE KPL	TOWING BAR CPL	BANDE DE TIRAGE CPL	99.67-62	1				
1	0 68 86 10	ZUGSCHIENE GSW	TOWING BAR WELDED	BANDE DE TIRAGE SOUDE	99.67-62-01	1				
3	0 68 88 50	KUGELGELENK 28.45	BALL AND SOCKET JOINT	JOINT A BOULET		1				
4	0 43 83 90	SICHERUNGSRING 85x3	CIRCLIP	CIRCLIP		1				
	1 60 38 50	ANSCHLAG	STOP	PLAQUE	99.67-62-00.2	2				
	1 60 38 60	ANBAUANLEITUN A 1491	INSTALLATION INSTRUCT.	INSTRUCTION DE MONTAGE	99.67-62-00.10	1				

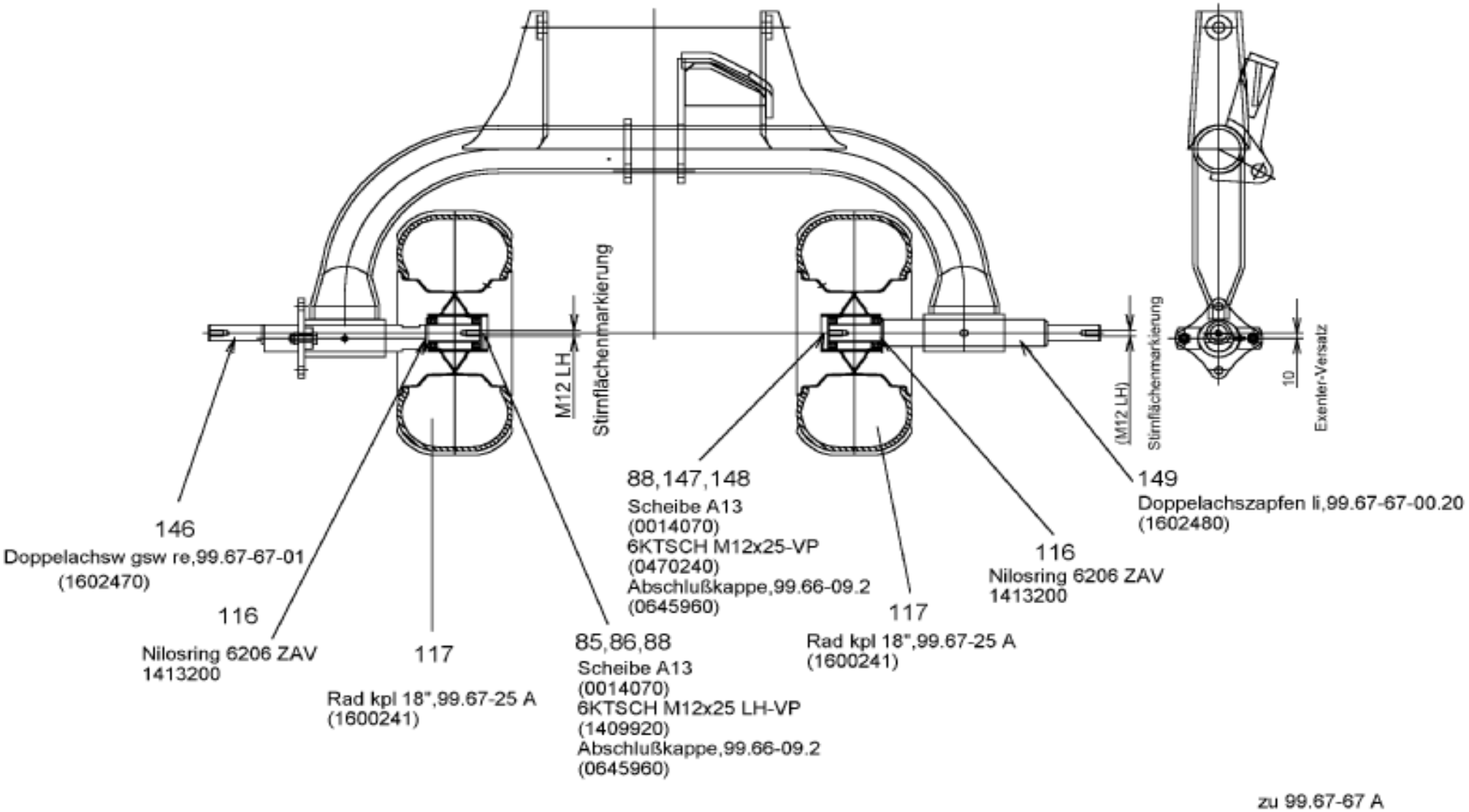
M12 LH
Stirnflächenmarkierung
(M12 LH)
Stirnflächenmarkierung
10
Exenter-Versatz
146
Doppelachsw gsw re,99.67-67-01
(1602470)
116
Nilosring 6206 ZAV
1413200
117
Rad kpl 18",99.67-25 A
(1600241)
85,86,88
Scheibe A13
(0014070)
6KTSCH M12x25 LH-VP
(1409920)
Abschlußkappe,99.66-09.2
(0645960)
88,147,148
Scheibe A13
(0014070)
6KTSCH M12x25-VP
(0470240)
Abschlußkappe,99.66-09.2
(0645960)
117
Rad kpl 18",99.67-25 A
(1600241)
116
Nilosring 6206 ZAV
1413200
149
Doppelachszapfen li,99.67-67-00.20
(1602480)

zu 99.67-67 A

UMBS-Zwillingsradachse / Modification set / Jeu de modification						R1410 SB	P 1519	
Pos.	Bestell-Nr.	Benennung	Description	Désignation	SIZE/MASS	Stck.	Kommentar	
	1 60 24 61	UMBS-ZWILLINGSRADACHS	MODI. SET DUAL WHEEL AX	JEU DE TRANSF. ESS. JUMELÉ	99.67-67A			
10	1 60 46 40	ANBAUANLEITUNG	INSTALLATION INSTRUCT.	INSTRCTION DE MONTAGE	99.67-67-00.10	1		
11	1 63 84 60	AUFKLEBER 1,5 BAR	DECALCOMANIA	DECALCOMANIA	99.67-56-00.11	1		
85	1 40 99 20	6KTSCH M12x25 LH	SCREW	VIS		1		
86	0 01 40 70	SCHEIBE 13	WASHER	RONDELLE		1		
88	0 64 59 60	ABSCHLUSSKAPPE	WHEEL CAP	CHAPEAU	99.64-09.2	2		
116	1 41 32 00	NILOSRING 6202ZAV	NILOSRING	RONDELLE NILOS		2		
117	1 60 02 41	RAD KPL.18"/30	WHEEL	ROUE	99.67-25 A	2		
146	1 60 24 70	DOPPELACHSE GSW.RE	DOUBLE AXLE	ESSIEU DOUBLE	99.67-67-01	1		
147	0 47 02 40	6KTSCH M12x25 VP	SCREW	VIS		1		
148	0 01 40 70	SCHEIBE 13	WASHER	RONDELLE		1		
149	1 60 24 80	DOPPELACHSZAPFEN LI.	DOUBLE AXLE	ESSIEU DOUBLE	99.67-67-00.20	1		

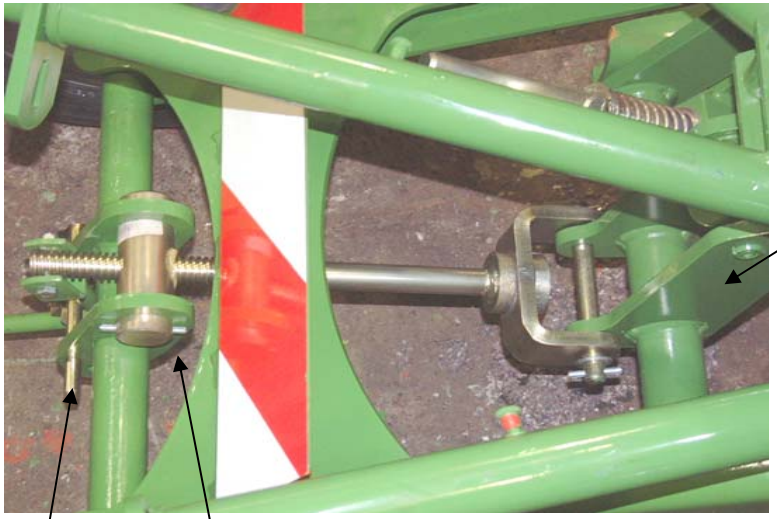
15
16,17,18
22,23

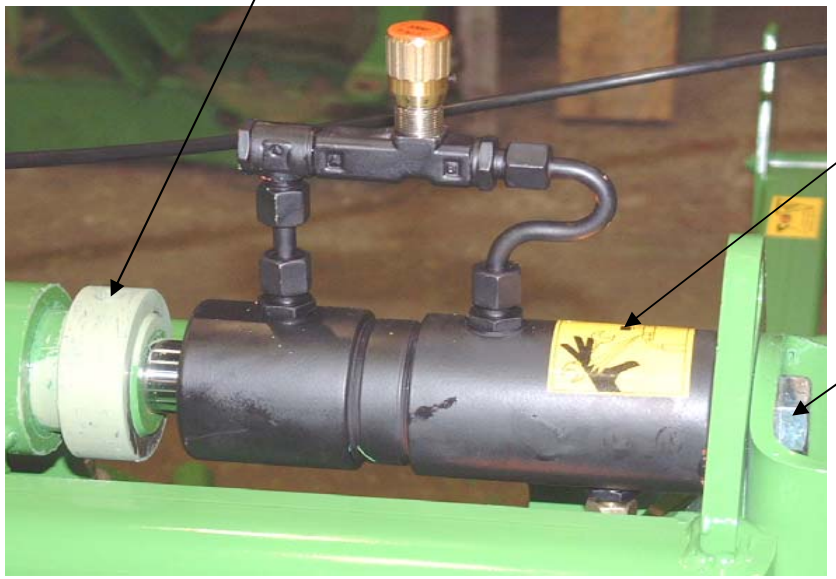
2,3,4
1
5

20

Bausatz: Kardanik / Set cardanic suspension /									P 1350-15	
Pos.	Bestell-Nr.	Benennung	Description	Désignation	SIZE/MASS	Stck.	Farbe:		Kommentar	
1	1 60 82 60	DAEMPFUNGSZYLINDER	DAMPING TUBE	CYLINDRE DE STABISATION	99.67-81	1				
2	1 60 93 30	RING	LINK	BOUCLE	99.67-00.69	1				
3	1 40 72 30	SPANNSTIFT 10x70	ROLL PIN	GOUPILLE SERRAGE		1				
4	0 44 72 30	SPANNSTIFT 6x70	ROLL PIN	GOUPILLE SERRAGE		1				
5	1 42 21 70	6KTSCH M 20x35 VP	SCREW	VIS		1				
6	1 61 18 60	ABDECKUNG	COVERING	COUVERCLE	99.67-80-00.1	1				
10	1 61 18 70	ANBAUANLEITUNG A 1545	INSTALLATION INSTRUCT.	INSTRUCTION DE MONTAGE	99.67-80-00.10	1				
11	1 61 18 80	AUFKLEBER DAEMPFUNG	DECALCOMANIA	DECALCOMANIE	99.67-80-00.11	1				
12	1 61 18 90	AUFKLEBER HYDRAULIKGE	DECALCOMANIA	DECALCOMANIE	99.67-80-00.12	1				
13	1 61 22 40	AUFKLEBER KARDANIK	DECALCOMANIA	DECALCOMANIE	99.67-80-00.13	2				
15	1 60 93 41	GEWINDESPINDEL KPL.	THREADED SPINDLE	PIVOT FILETÈ CPL.	99.67-38-02 A	1				
16	0 63 10 30	KURBEL GSW	CRANK	MANIVELLE	99.66-01-16	1				
17	0 08 15 90	6KTSCH M 8x45	SCREW	VIS		1				
18	0 20 06 00	SGMU NM 8	SLF LOCK. NUT	ECROU AUTOFR.		1				
20	1 61 22 10	ROHRLEITUNG KPL.	PIPING CPL.	TUYAU CPL.	99.67-80-01	1				
21	0 62 90 10	BLENDE 1 mm	ORIFICE	IRIFICE	98.85-08-00.1	1				
22	1 64 98 80	SPINDELMUTTER(Tr 26x5)	SPINDLE NUT	ECROU POUR BROCHE	99.67-80-00.2	1				
23	0 01 31 30	SPANNSTIFT 6x60	ROLL PIN	GOUPILLE SERRAGE		2				
24	0 60 86 60	VIKTORKETTE KPL.	SAFETY CHAIN	CHAINE DE RETENUE		1				
25	1 62 68 00	BOLZEN 12x100	PIN	AXE	99.67-38-00.6 Z	1				

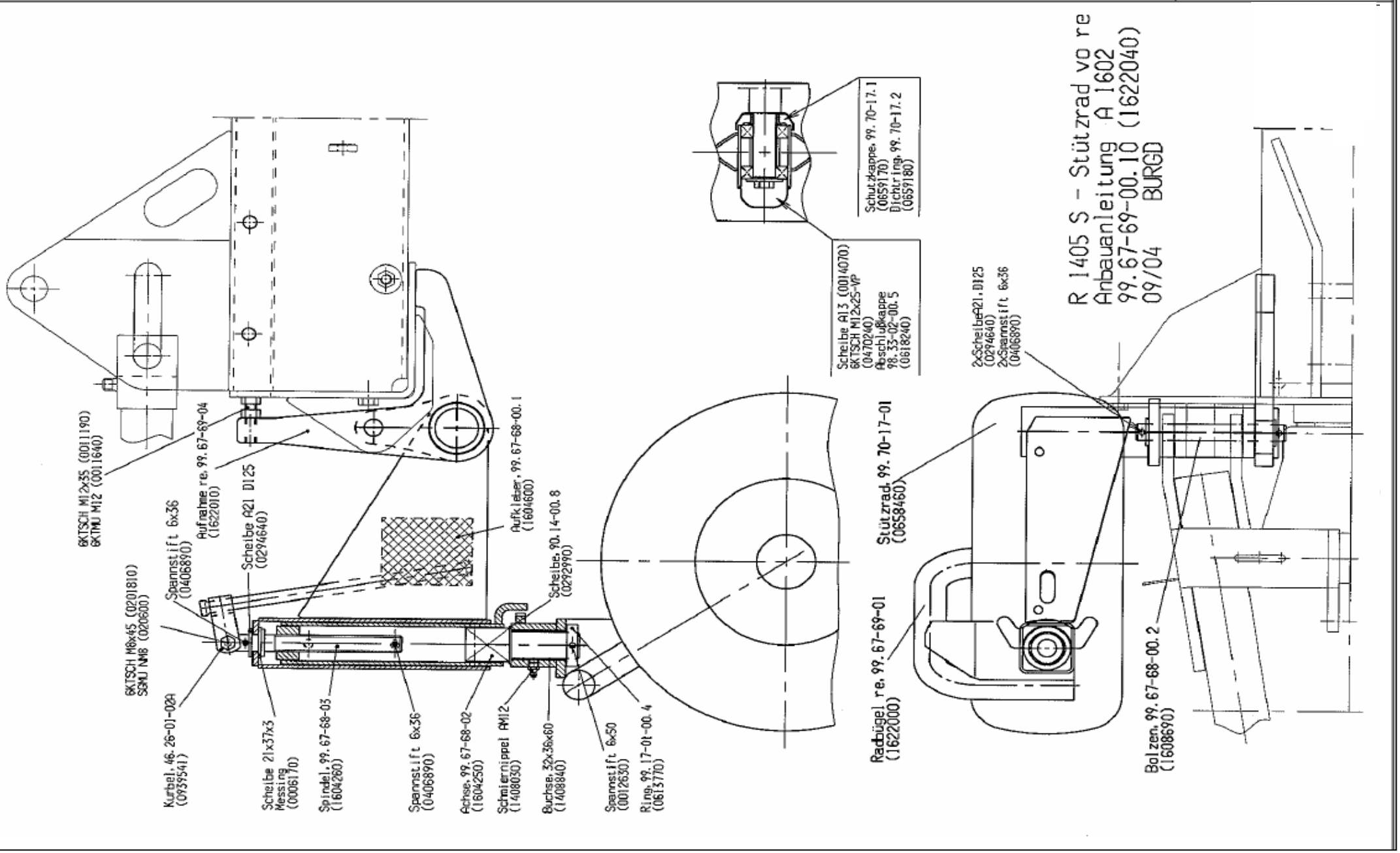
6KTSCH M12x35 (0011190)
6KTMU M12 (0011640)
Aufnahme re. 99.67-69-04 (1622010)
Spannstift 6x36 (0406890)
Scheibe A21 D125 (0294640)
6KTSCH M6x45 (0201810)
SGMU M6 (020600)
Kurbel. 46.26-01-02A (0939541)
Scheibe 21x37x3 Messing (0006170)
Spindel. 99.67-68-03 (1604260)
Spannstift 6x36 (0406890)
Achse. 99.67-68-02 (1604250)
Schmiernippel AM12 (1408030)
Buchse. 32x36x60 (1408840)
Spannstift 6x50 (0012630)
Ring. 99.17-01-00.4 (0613770)
Aufkleber. 99.67-68-00.1 (1604600)
Scheibe. 90.14-00.8 (0292990)
Scheibe A13 (0014070)
6KTSCH M12x25-VP (0470240)
Abschlußkappe 98.33-02-00.5 (0618240)
Schutzkappe. 99.70-17.1 (0659170)
Dichtring. 99.70-17.2 (0659180)
Stützrad. 99.70-17-01 (0658460)
Radbügel re. 99.67-69-01 (1622000)
2xScheibeA21. D125 (0294640)
2xSpannstift 6x36 (0406890)
Bolzen. 99.67-68-00.2 (1608690)
R 1405 S - Stützrad vo re
Anbauanleitung A 1602
99.67-69-00.10 (1622040)
09/04 BURGD

Hang-Radsatz für Hochleistungsschwader R 1405 S/SB / R 1410 SB / R 1425 S / R 2003 / R 420 AS Hydro
Bestell-Nr: 1601571

für die vorgenannten Schwader sind nunmehr Hang-Radsätze lieferbar. Die Reifen dieser Hang-Radsätze sind mit AS-Profil ausgestattet,das insbesondere in starken Hanglagen einen besseren Seitenhalt für die obigen Schwader gewährleistet.

Bei den Hochleistungsschwadern können bei Bedarf alle Radachsen mit solchen Hang-Radsätzen ausgestattet werden.

Die Montage der Räder auf der jeweiligen Radachse ist gemäß Foto vorzunehmen,d.h entgegen der Drehrichtungsangabe auf den Reifen,da sich diese Angaben auf angetriebene AS-Reifen bezieht.

Hang-Radsatz							P 1350-16	
Pos.	**Bestell-Nr.**	**Benennung**	**Description**	**Désignation**	**SIZE/MASS**	**Stck.**	**Kommentar**	
	1 60 15 71	RADSATZ 18" LI/RE (HANG	WHEEL SET	JEU DE ROUES	99.67-66 A	1		
1	1 62 52 9ß	RAD LÜÖ- 18" AS-PROFILM	WHEEL	ROUE	99.67-66-01	1		
	1 60 02 51	FELGE 7.00x8	RIM	JANTE	99.67-25-01 A	1		
	1 42 14 50	REIFEN	TYRE	PNEUMATIQUE	18x8,5-8 AS-M7515 4 PR	1		
	0 46 81 80	SCHLAUCH	INNER TUBE	CHAMBRE	18x8,5	1		
	0 42 20 50	RIKGL	GRV BALL BEAR	ROUL. RAIN. BILL.		2		
2	1 62 52 90	RAD KPL. 18" AS-PROFILM-RE	WHEEL	ROUE	99.67-66-02	1		
	1 6 02 51	FELGE 7.00x8 VERST. S=3MM	RIM	JANTE	99.67-25-01 A	1		
	1 42 14 50	REIFEN 18x8,5-8 AS-M-7515	TYRE	PNEUMATIQUE	4 PR	1		
	0 46 81 80	SCHLAUCH 18x8,5	INNER TUBE	CHAMBRE		1		
	0 42 20 50	RIKGL 6206 2RS D 625	GRV BALL BEAR	ROUL. RAIN. BILL.		2		

Gelenkwelle 0688073 (99.67-01 C) R 1410 SB

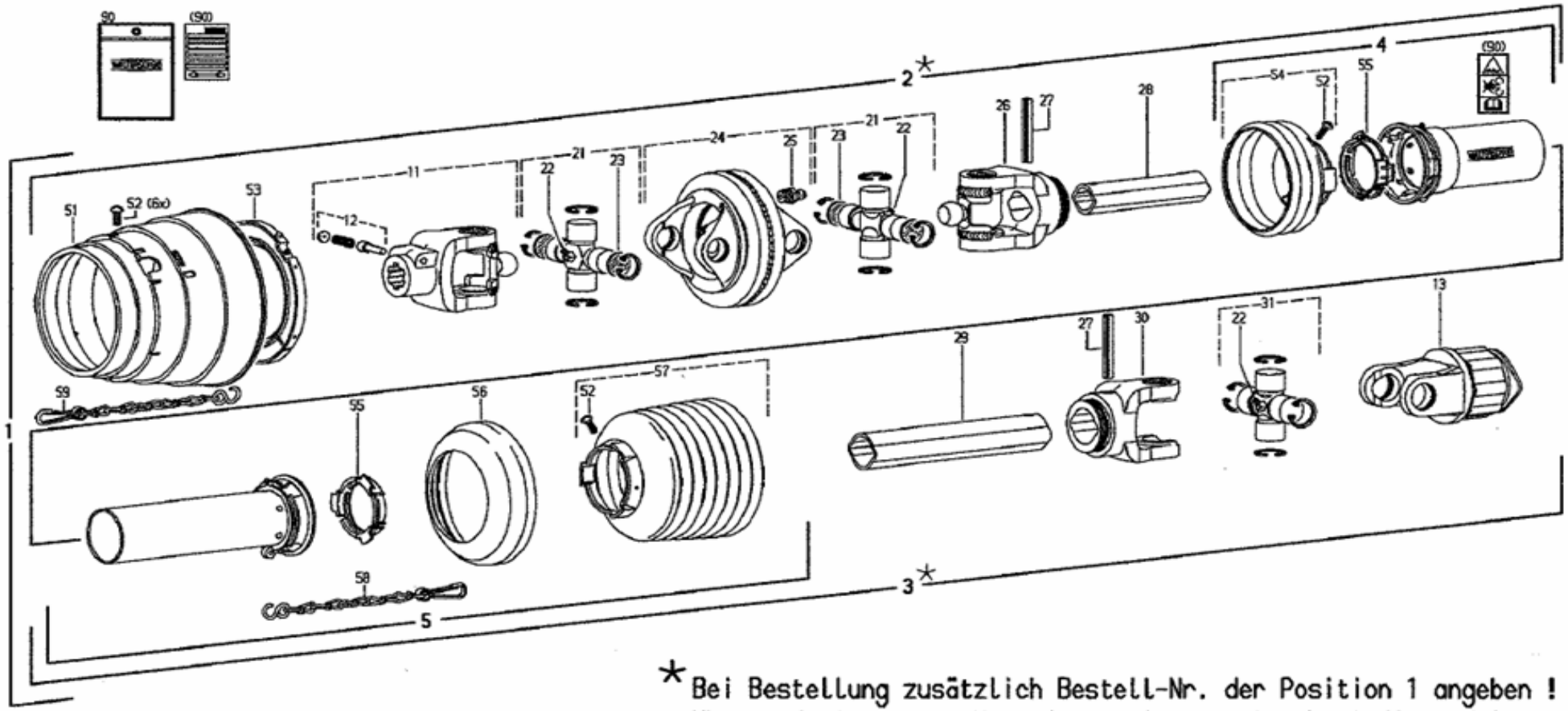

* Bei Bestellung zusätzlich Bestell-Nr. der Position 1 angeben !
When ordering, part No. of item 1 must also be indicated !
En cas de commande, indiquer aussi la référence du repère 1 !

Gelenkwelle 0688073 (99.67-01 C) R 1410 SB

Pos.-Nr. Item Repère	Bestell-Nr. Part No. Référence	Zeichnungs-Nr. Drawing No. Réf. du Plan	Stückzahl Quantity Quantité	Technische Angaben Technical data Données techniques	Benennung	Description	Désignation
1	114642		1	WWE2280-SD1S-1010-K33R	Weitwinkel-Gleichlauf-Gelenkwelle mit Schutz	Wide-angle CV PTO drive shaft with guard	Transmission avec JDH et protecteur
2*			1	WWH2280-SD1S-946	Innere Weitwinkel-Gleichlauf-Gelenkwellenhälfte mit äußerer Schutzhälfte	Inner wide-angle CV PTO drive shaft half with outer guard half	Demi-transmission avec JDH intérieure et demi-protecteur extérieur
3*			1	WH2200-SD1S-850-K33R	Äußere Gelenkwellenhälfte mit innerer Schutzhälfte	Outer PTO drive shaft half with inner guard half	Demi-transmission extérieure avec demi-protecteur intérieur
4	180220	85.102	1	SCH1S-A1000-RP3	Äußere Schutzhälfte SC-Rohr 245 mm kürzen	Outer guard half Shorten SC tube by 245 mm	Demi-protecteur extérieur Raccourcir tube SC de 245 mm
5	116170	85.134	1	SDH1SSW-J1000-RP12-K	Innere Schutzhälfte SC-Rohr 260 mm kürzen SC-Trichter 5 Rippe(n) kürzen	Inner guard half Shorten SC tube by 260 mm Shorten SC cone by 5 rib(s)	Demi-protecteur intérieur Raccourcir tube SC de 260 mm Raccourcir cone SC de 5 onde(s)
11	366866	20.10.810	1	A62280-1 3/8" (6)	Aufsteckgabel mit Schiebestift	Quick-disconnect yoke	Mâchoire à verrouillage rapide
12	339107	agraset 101	1		Schiebestift kpl.	Quick-disconnect pin cpl.	Poussoir de verrouillage rapide cpl.
13	125102	55.210.03	1	K33R-2200-1 3/8" (6) ZV; M=700Nm	Sternratsche; Rechtsdrehsinn	Radial pin clutch; rigth-hand rotation	Limiteur à cames en étoile; rotation à droite
21	367701	20.06.00	2	WW2280	Kreuzgarnitur komplett	Cross and bearing kit complete	Bloc croisillon complet
22	084099	63.27.00	3	BM8x1	Kegel-Schmiernippel	Lubrication fitting	Graisseur
23	164467	20.06.70	4	21,95x2	Ronde	Plate	Rondelle
24	384515	20.91.05 +	1	DOP62280	Doppelgabel mit Schmiernippel	Double yoke with lubrication fitting	Mâchoire double avec graisseur
25	020672	63.12.01	1	DIN71412-AM8x1	Kegel-Schmiernippel	Lubrication fitting	Graisseur
26	366885	20.11.810	1	RG2280-Ov	Rillengabel	Inboard yoke	Mâchoire à gorge
27	020614	61.05.04	2	ISO8752-10x65	Spannstift	Spring-type straight pin	Goupille élastique
28	313021	75.11.96	1	Ov6A-820	Profilrohr; beschichtet	Profile tube; coated	Tube profilé; couvert
29	047904	75.16.16	1	16-810	Profilrohr	Profile tube	Tube profilé
30	041068	20.12.00	1	RG2200-1	Rillengabel	Inboard yoke	Mâchoire à gorge
31	044439	20.00.00	1		Kreuzgarnitur komplett	Cross and bearing kit complete	Bloc croisillon complet
51	365714	85.00.00	1	SD0S/1S-2280	Schutztrichter	Guard cone	Cône protecteur
52	365305	60.15.00	8	4x10	Schraube	Screw	Vis
53	365716	82.83.12	1	SD0S/1S-2280	Gleitring	Bearing ring	Bague de glissement
54	172750	85.14.106	1	n=RP3	Schutztrichter; n= Rippenanzahl	Guard cone; n= Number of ribs	Cône protecteur; n= Nombre d'ondes
55	087279	82.83.06	2		Gleitring	Bearing ring	Bague de glissement
56	359471	82.85.00	1		Stützring	Reinforcing collar	Bague de renfort
57	377237	85.15.37	1	n=RP7	Schutztrichter; n= Rippenanzahl	Guard cone; n= Number of ribs	Cône protecteur; n= Nombre d'ondes
58	044321	82.36.03	1	400	Haltekette	Safety chain	Chaînette
59	382078	82.36.08	1	600	Haltekette	Safety chain	Chaînette
90	120777	agraset 209	1		Bedienungsanleitung (West) und GEFAHRENHINWEIS-Aufkleber	Service instructions (West) and WARNING decal	Notice d'emploi (Ouest) et étiquette d'avertissement

Schwenkgetriebe

P1350-19

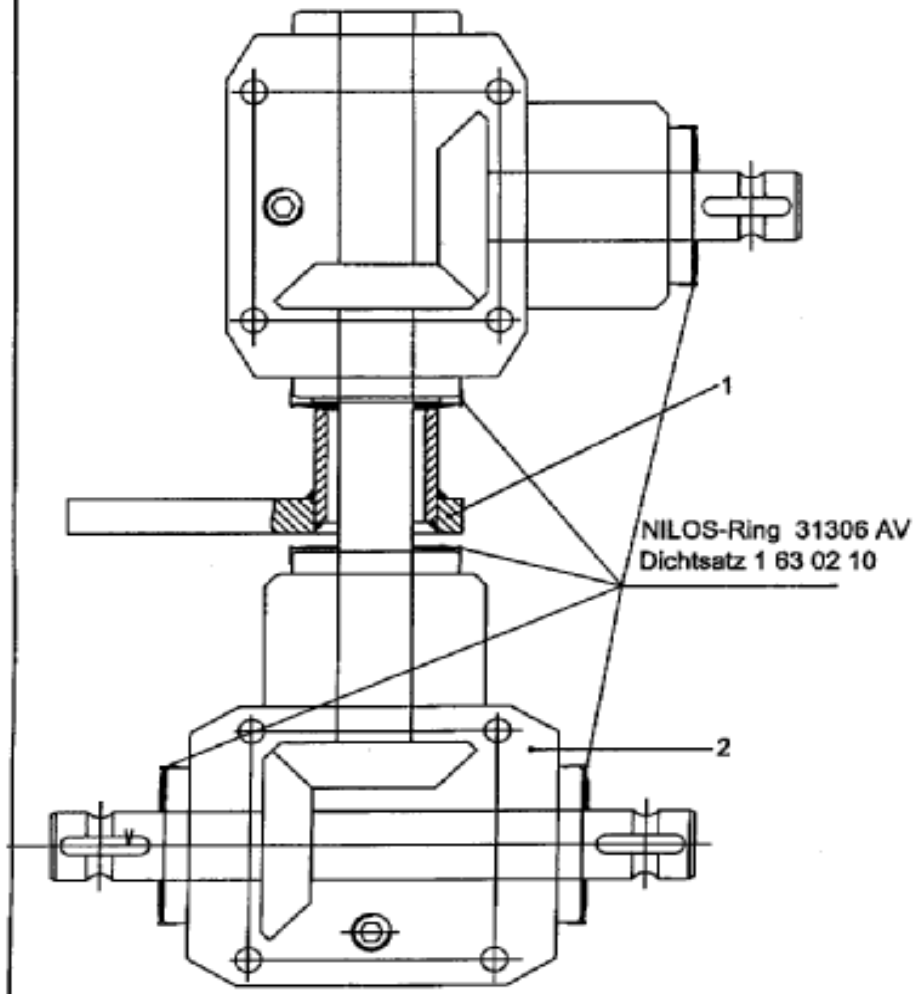

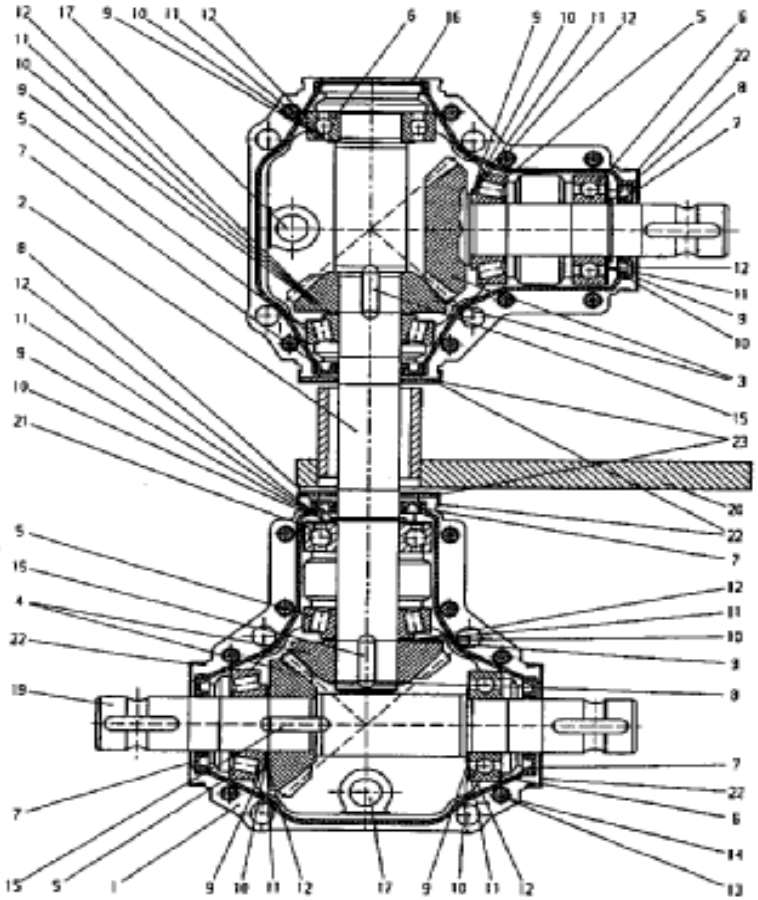

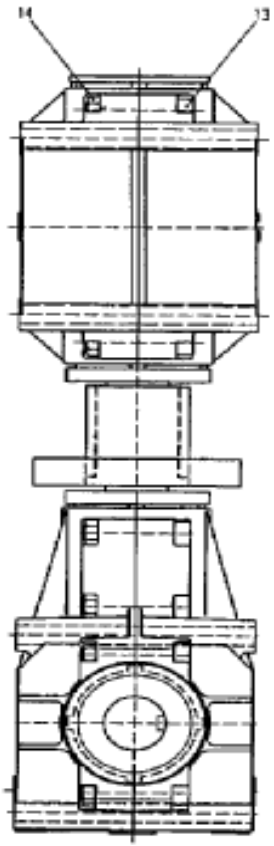

Schwenkgetriebe kpl.						R 1410 SB	P 1519-19	
Pos.	**Bestell-Nr.**	**Benennung**	**Description**	**Désignation**	**SIZE/MASS**	**Stck.**		
	0674930	GETRIEBE	GEAR	MÉCANISME	99.57-12-02	1		
1	1426180	GEHAEUSEHAELFTE	HOUSING HALF	MOITIE D'ABRI	GT 15	4		
2	1426190	WELLE	SHAFT	ARBRE	GT 20 NS	1		
3	1426200	KEGELRADSATZ	BEVEL GEAR SET	GARNITURE DE ROUE CONIQUE	GT 20 NS	1		
4	1426210	KEGELRADSATZ	BEVEL GEAR SET	GARNITURE DE ROUE CONIQUE	GT 20 NS	1		
5	0422760	KEROLA	TAPER ROLLER BEARING	RROULEMENT Á ROULEAUX CONIQUES	30206 D 720	4		
6	0016130	RIKGL	GRV BALL BEAR	ROUL. RAIN. BILL.	6206 D 625	3		
7	1630310	WELLENDIRCHTRING	SCHAFT WASHER RING	BAGUE D'ÉTANCHÉITÉ	30x52x7 D 3760	5		
8	0400330	SICHERUNGSRING	CIRCLIP	CIRCLIP	30x1,5 D 471	3		
9	0014560	PASSCHEIBE	SHIM	CALE	30x42x0,1 D 988	12		
10	0412410	PASSCHEIBE	SHIM	CALE	30x42x1,0 D 988	6		
11	0014570	PASSCHEIBE	SHIM	CALE	30x42x0,3 D 988	4		
12	0014580	PASSCHEIBE	SHIM	CALE	30x42x0,5 D 988	2		
13	0482960	ZYLSCH	CYLINDER BOLT	VIS DE CYLINDRE	M 8x45 D 912 8.8 ZN	16		
14	0011630	6KTMU	SCREW	VIS	M 8 D 934 8 ZN	16		
15	0453140	PASFED	FLAT KEY	CLAV. NOYEE	A 8x7x25 D 6885	3		
16	1424840	VERSCHLUSSKAPPE	PLUG	BOUCHON	52x6,5	1		
17	1400610	VERSCHLUSSCHRAUBE	LOCKING SCREW	BOUCHON	M 16x,15 D 906	4		
19	1426220	WELLE	SHAFT	ARBRE	GT 20T	1		
21	0422050	RIKGL	GRV BALL BEAR	ROUL. RAIN. BILL.	6206	1		
22	1424860	NILOSRING	NILOSRING	RONDELLE NILOS	WA 592770	5		
23	1424850	SCHEIBE	WASHER	RONDELLE	31x67x2	2		

Satz- Reihenfolgeschaltung

P1350-21

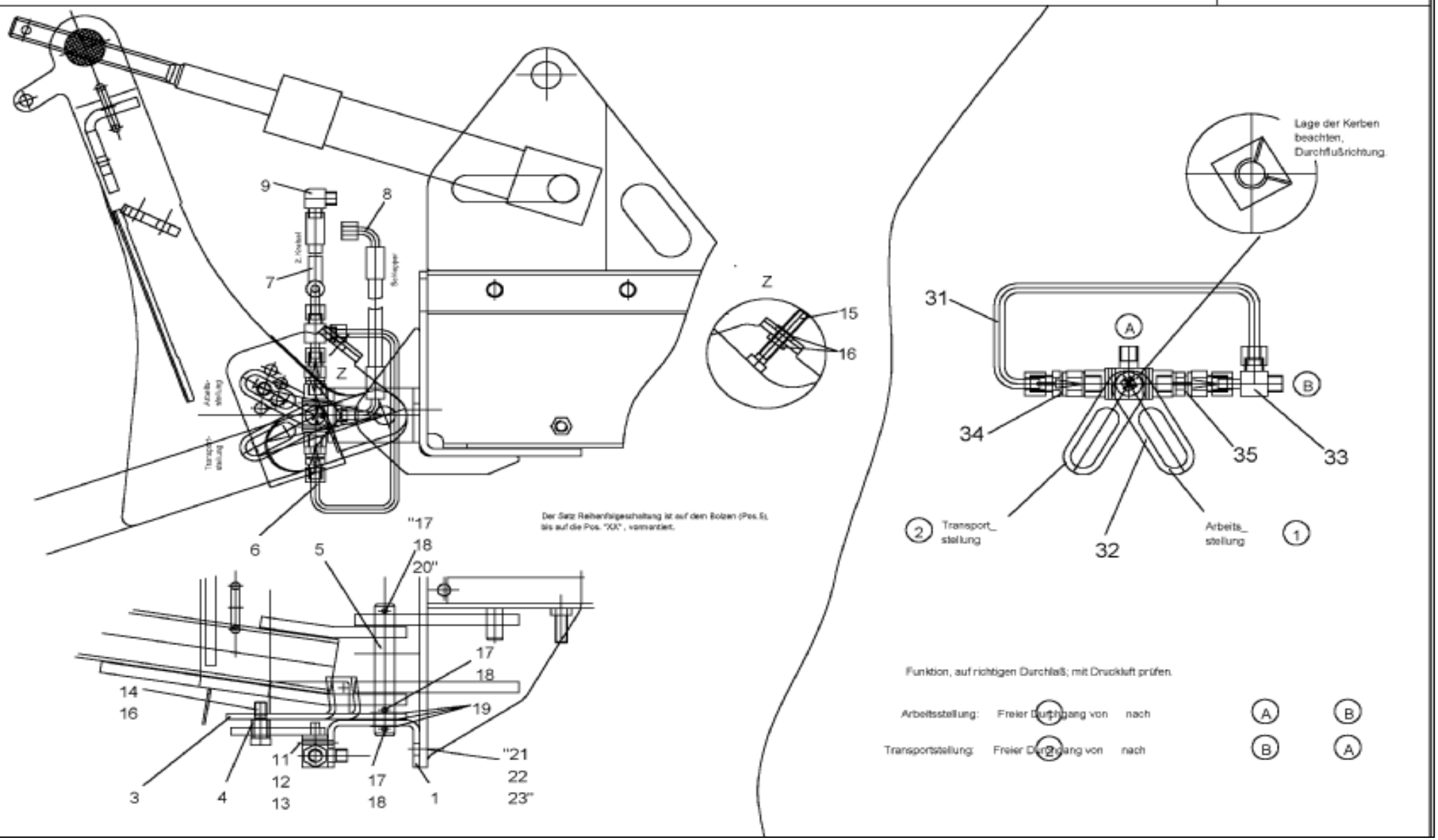

Satz Reihenfolgeschaltung						R 1410 SB	P 1519-21	
Pos.	**Bestell-Nr.**	**Benennung**	**Description**	**Désignation**	**SIZE/MASS**	**Stck.**	**Farbe:**	
	1634920	REIHENFOLGESCHALTUN	KIT FOR SEQUENCE CON	KIT DE CONNEXION DE SÉQUENCE	99.67-82	1		
1	1634930	AUFNAHME	MOUNTING BRACKET	PATTE DE FIXATION	99.67-82-00.1	1		
3	1643120	MITNEHMERAUFNAHME	PIN HOLDER	CADRE SUPPORT DES BROCHES	99.67-82-00.3	1		
4	1643130	BUCHSE	BUSH	DOUILLE	99.67-82-00.4	1		
5	1643140	BOLZEN	PIN	AXE	99.67-82-00.5	1		
6	1634940	DREIWEGEHAHN KPL	THREE-WAY VALVE	SOUPAPE A TROIS VOIES	99.67-82-01	1		
7	1417910	SCHLLEIT	HOSE PIPE	FLEXIBLE	6x300 D20066	1		
8	1421050	SCHLLEIT	HOSE PIPE	FLEXIBLE	6x400 D20066	1		
9	0434031	WINKEL STUTZEN	ELBOW SOCKET	MANCHON D'ANGLE	WA WS 8 L A3L	1		
11	0462770	6KTSCH	SCREW	VIS	M4x40 D931 8.8ZN	2		
12	0408210	6KTMU	HEX NUT	ECROU HEXAG.	M4 D934 8ZN	2		
13	0207750	SCHEIBE	WASHER	RONDELLE	A4,3 D125 ST ZN	2		
14	1427590	PASSCHRAUBE	SHOLULDER SCREW	VIS	M12x40 D610 8.8ZN	1		
15	0202310	6KTSCH	SCREW	VIS	M12x70 D933 8.8ZN	1		
16	0011640	6KTMU	HEX NUT	ECROU HEXAG.	M12 D934 8ZN	3		
17	0013090	SPANNSTIFT	ROLL PIN	GOUPILLE SERRAGE	5x36 ISO8752	3		
18	1613100	SPANNSTIFT	ROLL PIN	GOUPILLE SERRAGE	3x36 ISO8752	3		
19	1421220	PASSCHEIBE	SHIM	CALE	20x28x1,0 D988 STZN	3		
20	1421220	PASSCHEIBE	SHIM	CALE	20x28x1,0 D988 STZN	2		
21	0202280	6KTSCH	SCREW	VIS	M12x50 D933 8.8ZN	1		
22	0011980	SCHEIBE	WASHER	RONDELLE	13x25x3,0 D1441 STZN	1		
23	0458470	SGMU	SLF LOCK. NUT	ECROU AUTOFR.	NM12 D985 10ZN	1		
	1634940	DREIWEGEHAHN	THREE-WAY VALVE	SOUPAPE A TROIS VOIES	99.67-82-01	1		
31	1634780	ROHRLEITUNG	PIPING	TUYAUTAGE	99.67-82-01-02	1		
32	1634960	DREIWEGEHAHN OHNE H	THREE-WAY VALVE	SOUPAPE A TROIS VOIES	99.67-82-01-01	1		
32	1643110	HEBEL	LEVER	LEVIER	99.67-82-00.2	1		
33	0427991	EINSTELLBARE L-VERSCH	ADJUSTABLE L-CONNECT	RACCORD EN L REGLABLE	WA ELSD 8L	1		
34	1427600	RUECKSCHLAGVENTIL	RELIEV VALVE	VALVE DE REACTION	VOSS RHZ 08-LR-ED	1		
35	1427610	RUECKSCHLAGVENTIL-EI	RELIEV VALVE	VALVE DE REACTION	VOSS RHV 08-LR-ED	1		
	1620700	Aufkleber Seiten.-Einzelschwad						

Aufklebersatz						R 1410 SB	P 1519	
Pos.	**Bestell-Nr.**	**Benennung**	**Description**	**Désignation**	**SIZE/MASS**	**Stck.**		
	1 62 06 70	AUFKLEBERSATZ	STICKY LABEL SET	ETIQUETTE À COLLER	99.82-56	1		
1	1 64 18 90	AUFKL. JF-STOLL	DECALCOMANIA	DECALCOMANIE	99.00-00.4	2		
1	1 64 31 90	AUFKLEBER R 1405 SB	DECALCOMANIA	DECALCOMANIE	99.00-00.26	1		
2	0 68 94 10	AUFKLEBERSATZ	STICKY LABEL SET	ETIQUETTE À COLLER	99.-67-56-01	1		
3	1 64 18 80	AUFKL. JF-STOLL	DECALCOMANIA	DECALCOMANIE	99.00-00.3	1		
4	0 68 71 40	WARNFOLIE SELBSTKLEB.	WARNING FOLIO	FEUILLE SIGNALISATION	99.67-56-00.4	1		
5	0 68 71 50	WARNFOLIE SELBSTKLEB.	WARNING FOLIO	FEUILLE SIGNALISATION	99.67-56-00.5	1		
6	0 69 95 40	WARNFOLIE SELBSTKLEB.	WARNING FOLIO	FEUILLE SIGNALISATION	99.67-56-00.6	1		
7	0 69 95 50	WARNFOLIE SELBSTKLEB.	WARNING FOLIO	FEUILLE SIGNALISATION	99.67-56-00.7	1		
8	0 69 93 60	AUFKLEBER QUETSCHGEF.	DECALCOMANIA	DECALCOMANIE	99.67-56-00.8	2		
10	1 62 92 60	AUFKLEBER 3.STUETZRAD	DECALCOMANIA	DECALCOMANIE	99.67-56-00.15	1		
11	0 63 84 60	AUFKLEBER LAGERROHR	DECALCOMANIA	DECALCOMANIE	99.47-00.5	2		
12	0 66 05 50	WARNFOLIE SELBSTKLEB.	WARNING FOLIO	FEUILLE SIGNALISATION	99.80-27.1	3		
13	0 66 05 60	WARNFOLIE SELBSTKLEB.	WARNING FOLIO	FEUILLE SIGNALISATION	99.80-27.2	2		
14	1 30 61 60	FARBRIKSCHILD	TYPE-PLATE	PLAQUE SIGNALÉTIQUE	55.00-00.36	1		
15	0 62 95 40	AUFKLEBER SICHERHEIT	DECALCOMANIA	DECALCOMANIE	99.45-15	1		
16	0 62 96 20	AUFKLEBER SICHERHEIT	DECALCOMANIA	DECALCOMANIE	99.45-16	1		
17	1 60 12 10	AUFKLEBER SCHMIERSTELLE	DECALCOMANIA	DECALCOMANIE	99.67-56-00.17	1		
19	1 60 25 20	AUFKLEBER SCHWADTUCHS.	DECALCOMANIA	DECALCOMANIE	99.67-56-00.19	1		
20	0 48 26 90	AUFKLEBER RUECKSTRAHLER	DECALCOMANIA	DECALCOMANIE	RD 60	2		
21	1 40 09 20	AUFKLEBER RUECKSTRAHLER	DECALCOMANIA	DECALCOMANIE	31.5x70	2		
22	1 40 09 00	AUFKLEBER RUECKSTRAHLER	DECALCOMANIA	DECALCOMANIE	31.5x70	4		
25	1 6138 60	AUFKLEBER GESCHW. 40KM/H	DECALCOMANIA	DECALCOMANIE	99.83-70-00.1	1		
28	1 61 20 20	AUFKLEBER KREISELNEIGUNG	DECALCOMANIA	DECALCOMANIE	99.67-56-00.20	1		
30	1 62 07 00	AUFKLEBER SEITEN-EINZELSCH	DECALCOMANIA	DECALCOMANIE	99.82-56-00.4	1		

Aufklebersatz Sicherheit						R 1410 SB		P 1519-16	
Pos.	Bestell-Nr.	Benennung	Description	Désignation	SIZE/MASS	Stck.		Kommentar	
	629540	AUFKLEBER SICHERHEIT	DECALCOMANIA	DECALCOMANIE	99.45-15	1			

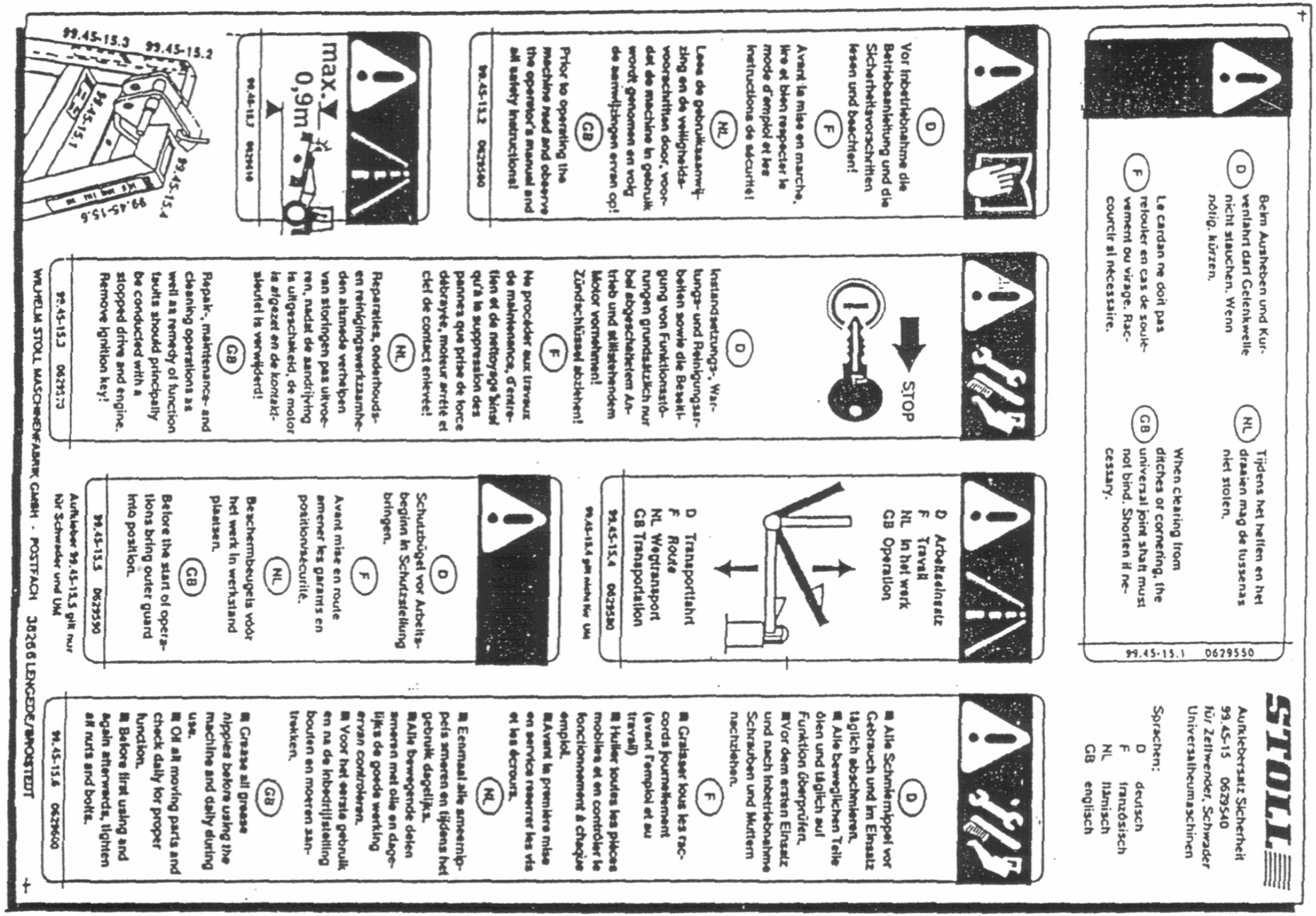

Notizen

Notizen

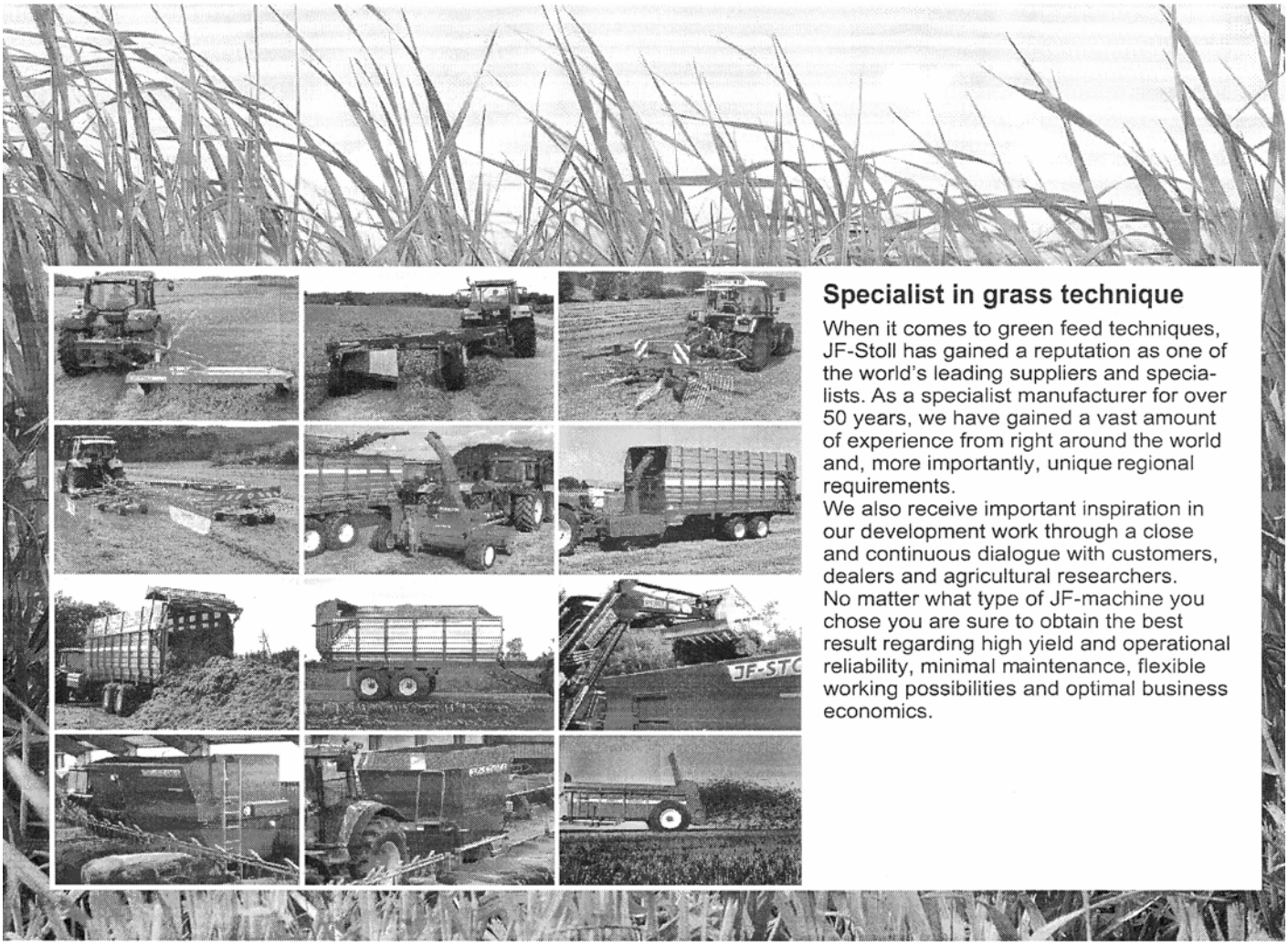

Specialist in grass technique

When it comes to green feed techniques, JF-Stoll has gained a reputation as one of the world's leading suppliers and specialists. As a specialist manufacturer for over 50 years, we have gained a vast amount of experience from right around the world and, more importantly, unique regional requirements.
We also receive important inspiration in our development work through a close and continuous dialogue with customers, dealers and agricultural researchers.
No matter what type of JF-machine you chose you are sure to obtain the best result regarding high yield and operational reliability, minimal maintenance, flexible working possibilities and optimal business economics.

Ersatzteilbestellung
Tel.: 0 53 44 / 20 1 43 bis 20 1 46
Telefax: 0 53 44 / 20 183
E-mail: EA@stoll-jf.de

Dealer

W I L H E L M S T O L L
Maschinenfabrik GmbH

Postfach 3	38266 Lengede
Bahnhofstr. 21	38268 Lengede
Telefon Allgemein	0 53 44 / 20 - 0
Telefax Verkauf	0 53 44 / 20 182
E-mail Allgemein	box@stoll-jf.de
E-mail Verkauf	vkf@stoll-jf.de