R 1405 S / R 1405 SB / R 1425 S

Schwader / Rake / Andaineur

Gültig ab: / Valid from: / Valable à partir de:	ab Maschinen Nr.: / Serial No.: / No. de serie:	Ausgabe: / Edition: / Edition:
P1350_07_RE01-DE-EN-FR.pdf	**6122630-**	**2008/01**

1637860-DE-EN-FR **P 1350-ET**

Notieren Sie die Fabrikationsnummer Ihrer Maschine auf der innenseite des Umschlages. / Please note the serial number of your machine at the inside of the cover. / Veuillez noter le numero de Votre machine sur la face interne de la couverture.

Bei Ersatzteilbestellungen ist die Fabrikationsnummer Ihrer Maschine unbedingt anzugeben. Das erspart Ihnen Zeit, Geld und Ärger und erleichtert uns die Abfertigung.
Tragen Sie die Nummer Ihrer Maschine bitte hier ein:

Nr: _____ Geliefert am _____

Dann haben Sie bei Ersatzteilbestellungen die Nummer immer zur Hand. Die Fabrikationsnummer ist auf dem Fabrikschild eingetragen, siehe Bild.

Always state the serial number and if possible the year of the machine when ordering spare parts whereby you save time and money and faxilitates matters for us.
Please enter the number of your machine here:

Nr: _____ Delivered on the _____

Appropiate when ordering parts. The serial number is located as shown an the figure.

Bestiller De reservedele så opgiv venligst maskines fabrikationsnummer og eventuelt købsår. Det sparer Dem tid, penge op ærgelser og os unødigt besvær.
De kan notere numeret på Deres maskine her:

Nr: _____ Levered den _____

Så har De det ved hånden, når De eventuelt skal bestille reservedele. Fabrikationsnummeret findes indhugget i rammen, som vist påfiguren.

Lorsque vous commandez des pièces de rechange, indiquez toujours le numéro de série de votre machine et si possible son année de fabrication. Vous éviterez des pertes de temps et vous nous faciliterez le travail.
Pière de noter ici le numéro de série de votre machine:

Numéro: _____ Livrée le _____

Ceci vous sera utile lorsque vous commanderez des pièces. Le Numéro de série est place dans le cadre indiqué sur la figure.

Gelieve bij een bestelling van onderdelen altijd het serienummer van de machine te vermelden. Dit voorkomt extra kosten, ergernis en tijdverlies en bespoedigt de aflevering.
Noteer hieronder het serienummer van uw machine:

Nr: _____ Leverdatum _____

Op deze wijze heeft u voor de bestelling van onderdelen het nummer steeds bij de hand. Het serienummer is in het typeplaatje op de machine gegraveerd.

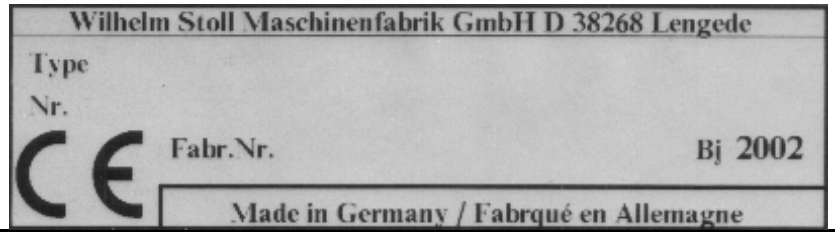

Inhaltsverzeichnis für Ersatzteilliste	Index		
Benennung	**Description**	**Désignation**	**Seite**
Rahmen vorn	Frame cotter	Cadre calvette	1 - 12
Rahmen mitte, Rahmen hinten	Frame middle, Frame behind	Cadre centre, Cadre arrière	13 - 20
Rahmen - Lenkgestänge	Frame - Steering gear	Cadre centre - Tige de direction	21 - 24
Schutzbügel, Schwadformer	Safety frame, Windrow cloth	Protecteur, Toile d'andainage	25 - 30
Schwadformer kpl.	Windrow cloth	Toile d'andainage	31 - 32
Antriebseinheit vorn-hinten	Drive unit cotter-behind	Unite de commande calvette-arrière	33 - 40
Hydraulikanlage R 1405/R 1425	Hydraulic equipment	Installation hydraulique	41 - 42
Hydraulikanlage R 1405 SB	Hydraulic equipment	Installation hydraulique	43 - 46
Beleuchtungsanlage R 1405/R 1405 SB	Lighting system	Installation d'eclairage	47 - 48
Beleuchtungsanlage R 1425	Lighting system	Installation d'eclairage	49 - 50
Zusatz-Doppelrad	Double wheel	Roue double	51 - 52
Zweites-Schwadtuch	Second swath board	Tole a andain second	53 - 54
Zugschiene kpl.	Towing bar	Bande de tirage	55 - 56
UMBS-Zwillingsradachse ab Masch.-Nr.: 6111199 R 1405 S	Modification set twin wheels axle	Jeu de modification essieu de pneus jumelés	57 - 58
UMBS-Zwillingsradachse bis Masch.-Nr.: 6110753 R 1405 S	Modification set twin wheels axle	Jeu de modification essieu de pneus jumelés	59 - 60
UMBS-Zwillingsradachse Anbauanleitung R 1405 S	Installation modification set twin wheels axle	Instruction jeu de modification essieu de pneus jumelés	61 - 62
Bausatz-Kardanik	Design set cardanic	Kit de cardanique	63 - 64
Stützrad-Zugdeichsel vorn/links	Support wheel-Draw bar cotter-left	Roue support -Timon calvette gauche	65
Stützrad-Zugdeichsel vorn/rechts	Support wheel-Draw bar cotter-right	Roue support -Timon calvette droite	66
Hang-Radsatz	slope wheel set	Jeu de roues de la pente	67 - 68
Montageanleitung Geberzylinder	Installation Instruction cylinder	Instruction de montage cylindre	69 - 70
Gelenkwelle	Pto. drive shaft	Arbre cardans	71 - 74
Schwenkgetriebe	Swivel gear	Mécanisme orientable	75 - 76
Reihenfolgeschaltung			77-78
UMBS-Zwillingsradachse Anbauanleitung R 1425 S	Installation modification set twin wheels axle	Instruction jeu de modification essieu de pneus jumelés	79
Aufklebersatz			80

D Bei der Bestellung von Kleineisenteilen (Schrauben, Muttern usw.) bitten wir um Angabe der Bezeichnung und der Abmessung.
Bei Bestellung bitten wir um Angabe
1. Bestell-Nr. (7-stellige Nr.)
2. Benennung
3. Stückzahl

F Pour les petites pièces de détail (vis, boulons, etc.)indiquer mesures et normes.
1. No de commande (7 chiffres)
2. Nom de la pièces
3. Nombre

NL Bij bestelling van kleine bevestigingsdeles (bouten, moeren enz.) verzoeken wij u de benaming en de maten op te geven.
Verder gelieve u in uw onderdelenbestellingen te vermelden.
1. Onderdeelno (7 posities)
2. Benaming
3. Aantal

GB When ordering hardware (bolts, nuts etc.) please quote the designation and dimensions.
When ordering parts please quote:
1. the 7-digit parts please quote:
2. the designation of the part
3. the quantity required

Ersatzteile müssen mindestens den vom Gerätehersteller festgelegten technischen Anforderungen entsprechen!
Dies ist zum Beispiel durch Original-Ersatzteile gegeben!

Ersatzteilliste
Liste de pièces de rechange
Onderdelenlijst
Spare parts list

Seitenschwader
R 1405 S/R 1405 SB/ R 1425 S

Rahmen

P1350-1

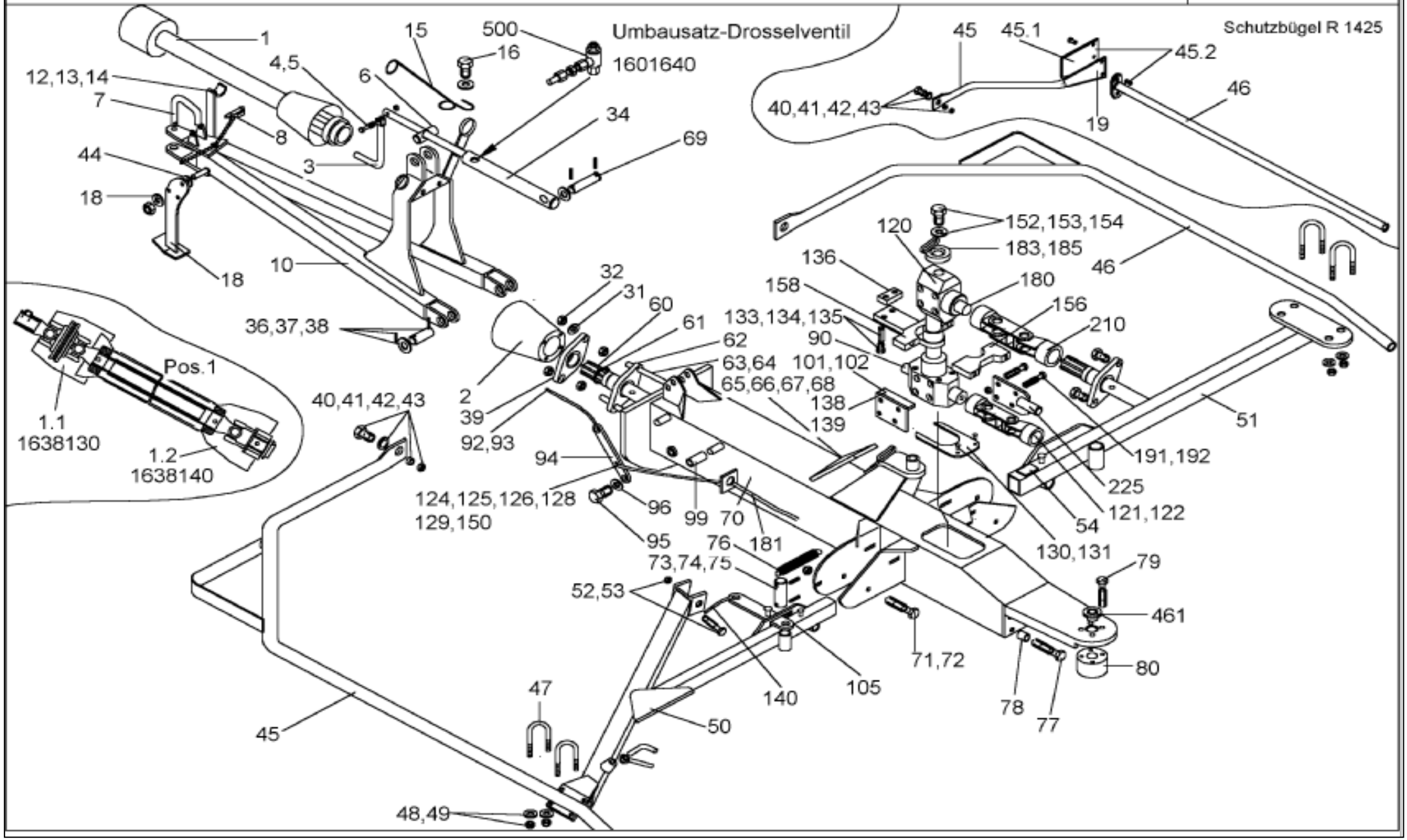

Rahmen vo. / Frame / Bati						R 1405	R 1405 SB	R 1425	P 1350-1	
Pos.	Bestell-Nr.	Benennung	Description	Désignation	SIZE/MASS	Stck.	Stck.	Stck.	Farbe:	
	bis Baujahr: 08/2005		TILL MODEL	JUSQU'A MODÈLE						
1	0 68 80 71	GELENKWELLE	PTO DRIVE SHAFT	ARBRE CARDANS	99.67-01A	1	1	-		bis:08.2005
1.1	1 63 81 30	GELENKWELLENHAELFTE IN.			99.67-01-01 A	1	1	-		bis:08.2005
1.2	1 63 81 40	GELENKWELLENHAELFTE AUS.			99.67-01-02 A	1	1	-		bis:08.2005
1.4	0 68 80 72	GELENKWELLE (SONDERAUS	PTO DRIVE SHAFT	ARBRE CARDANS	99.67-01B	1	1	-		ab:09.2005
	ab Baujahr :09/ 2005		FROM MODEL	À PARTIR MODÈLE						
1.5	0 68 80 73	GELENKWELLE (SONDERAUS	PTO DRIVE SHAFT	ARBRE CARDANS	99.67-01C	1	1	-		bis 08.2005
	0 68 80 74	GELENKWELLE (SONDERAUS	PTO DRIVE SHAFT	ARBRE CARDANS	99.67-01D	1	1	-		ab:09.2005
1	1 63 53 40	GELENKWELLE	PTO DRIVE SHAFT	ARBRE CARDANS	99.67-101	-	-	1		
1.1	1 60 63 20	GELENKWELLENHAELFTE IN.			99.67-101-01	-	-	1		
1.2	1 60 65 30	GELENKWELLENHAELFTE AUS.			99.67-101-02	-	-	1		
1.3	1 63 53 41	GELENKWELLE(SONDERAUS	PTO DRIVE SHAFT	ARBRE CARDANS	99.67-101A	-	-	1		
2	0 63 18 60	SCHUTZTOPF	PROTECTIVE POT	POT DE PROTECTION	99.66-01-00.36	1	1	1		
3	0 63 10 30	KURBEL GSW	CRANK	MANIVELLE	99.66-01-16	1	1	1		
	0 62 54 50	FEDERSTECKBOLZEN	SAFETY PIN	BROCHE D.VERROUILLA.	99.46-05-00.5	1	1	1		
4	0 08 15 90	6KTSCH M8x45	SCREW	VIS		1	1	1		
5	0 20 06 00	SGMU N M8	SLF LOCK NUT	ECROU AUTOFR		1	1	1		
6	1 61 42 70	SPINDELMUTTER	SPINDLE NUT	ECROU DE PIVOT	98.32-00.3 Z	1	1	1		
7	1 60 84 00	GRIFFBOLZEN	BOLT	BOULON	99.67-00.66	1	1	1		
8	1 60 84 30	STECKER KPL.	PLUG	FICHE	99.67-72	1	1	1		
	0 20 12 80	SCHEIBE R 6,6	WASHER	RONDELLE		1	1	1		
10	1 60 82 10	ZUGDEICHSEL	DRAWBAR	TIMON	99.67-70	1	-	1	grün	
	1 60 82 12	ZUGDEICHSEL	DRAWBAR	TIMON	99.67-70RJ	1	-	1	rot	
	1 60 82 11	ZUGDEICHSEL	DRAWBAR	TIMON	99.67-70A	-	1	-		
	1 60 82 13	ZUGDEICHSEL	DRAWBAR	TIMON	99.67-70A RJ	-	1	-	rot	
12	0 01 19 40	SGMU NM 10	SLF LOCK. NUT	ECROU AUTOFR.		2	2	2		
13	0 47 11 40	TELLERFED 34x12,2x1	DISQUE SPRING	RESSORT A DISQUE		2	2	2		
14	1 60 82 70	GELENKWELLENHALTER	PTO. DRIVE SHAFT HOLDER	SUPPORT D'ARBRE CARDANS	99.67-00.65	1	1	1	grün	
	1 60 82 71	GELENKWELLENHALTER	PTO. DRIVE SHAFT HOLDER	SUPPORT D'ARBRE CARDANS	99.67-00.65RJ	1	1	1	rot	
15	1 60 55 50	LEITUNGSHALTER	TUBE HOLDER	SUPPORT DE LA CONDUITE		1	1	-		
16	0 20 22 70	6KTSCH M12x40	SCREW	VIS		2	2	2		
16	0 46 51 90	SCHEIBE 13	WASHER	RONDELLE	D 7349	2	2	2		
16	0 45 84 70	SGMU N M12	SLF LOCK NUT	ECROU D. VERROUILLA.		2	2	2		
18	1 60 82 20	STÜTZE	SUPPORT	SUPPORT	99.67-71	1	1	1	grün	
	1 60 82 21	STÜTZE	SUPPORT	SUPPORT	99.67-71RJ	1	1	1	rot	
	0 41 22 00	SGMU NM 16	SLF LOCK. NUT	ECROU AUTOFR.		1	1	1		
	0 00 61 40	SCHEIBE R17	WASHER	RONDELLE		1	1	1		
19	0 40 59 10	SCHEIBE R 5,5	WASHER	RONDELLE	D 440	-	-	4		
	0 40 73 90	SGMU M5	SLF LOCK NUT	ECROU AUTOFR	D 934	-	-	4		
	0 45 21 20	SICHERHEITSRING 5				-	-	4		

Rahmen

P1350-1

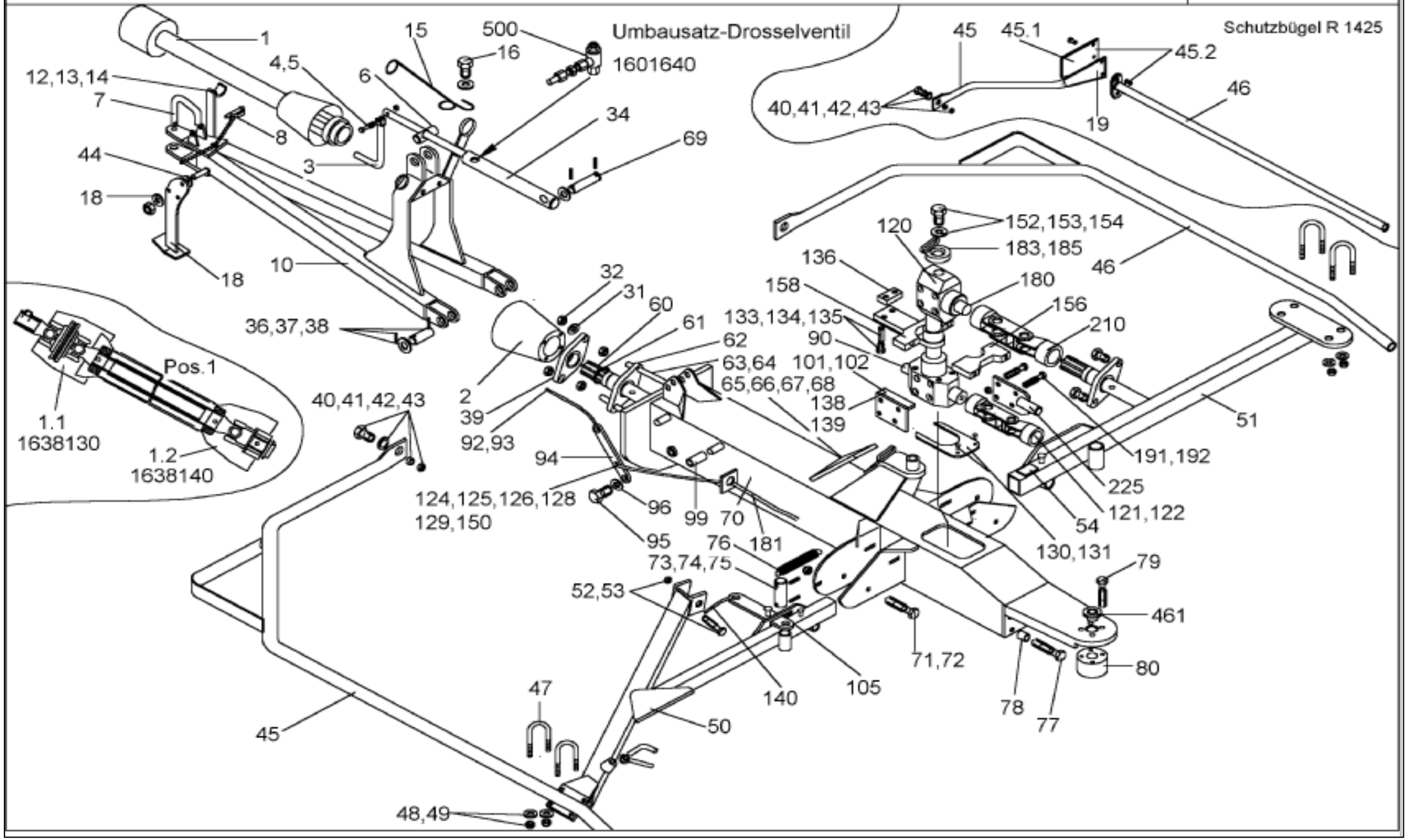

Rahmen vo. / Frame / Bati						R 1405	R 1405 SB	R 1425	P 1350-1	
Pos.	Bestell-Nr.	Benennung	Description	Désignation	SIZE/MASS	Stck.	Stck.	Stck.	Farbe:	
31	0 00 65 40	SCHEIBE R11	WASHER	RONDELLE		4	4	4		
32	0 01 19 40	SGMU N M10	SLF LOCK NUT	ECROU D. VERROUILLA.		2	2	2		
34	0 68 61 23	HUBZYLINDER 50/28/130	CYLINDER	CYLINDRE	99.67-27 C	1	1	1	Grau	
36	0 51 49 00	BOLZEN 20x125 2x5x110	PIN	AXE	55.42-00.1	2	2	2		
37	0 44 15 00	SCHEIBE 20x28	WASHER	RONDELLE		4	4	4		
38	0 01 25 00	SPANNSTIFT 5x36	ROLL PIN	GOUPILLE SERRAGE		4	4	4		
	0 29 33 90	SPANNSTIFT 3X36	ROLL PIN	GOUPILLE SERRAGE		4	4	4		
39	0 68 90 00	ZWISCHENPLATTE	INTERMEDIATE PLATE	PLAQUE INTERMEDIAIRE	99.67-00.11	1	1	1		
40	0 66 48 20	BUCHSE	BUSHING	DOUILLE	99.68-00.122	2	2	2		
41	0 01 19 80	SCHEIBE 13	WASHER	RONDELLE		4	4	4		
	1 60 78 00	TELLERFED B 35.5 ZN	DISQUE SPRING	RESSORT A DISQUE	99.83-00.70 Z	8	8	8		
42	0 20 22 70	6KTSCH M12x40	SCREW	VIS		2	2	2		
43	0 45 84 70	SGMU N M12	SLF LOCK NUT	ECROU D. VERROUILLA.		2	2	2		
44	1 60 31 00	MOOSGUMMI (KLEBEND)				-	1	-		
45	0 69 96 80	SCHUTZBÜGEL VO LI	SAFETY FRAME	PROTECTEUR	99.67-63	1	1	-	Grau	
45	1 63 56 50	SCHUTZBÜGEL 1 IN	SAFETY FRAME	PROTECTEUR	99.67-187	-	-	2	Grau	
45.1	1 60 68 10	WARNTAFEL 1.KREISEL			99.83-00.40	-	-	2	Grau	
45.2	0 48 02 80	6KTSCH M10x30	SCREW	VIS		-	-	6		
45.2	0 01 09 40	SGMU N M10	SLF LOCK NUT	ECROU D. VERROUILLA.		-	-	6		
45.2	0 00 65 40	SCHEIBE R11	WASHER	RONDELLE		-	-	6		
46	0 69 96 90	SCHUTZBÜGEL VO RE	SAFETY FRAME	PROTECTEUR	99.67-64	1	1	-	Grau	
46	0 69 80 40	SCHUTZBÜGEL 1AU	SAFETY FRAME	PROTECTEUR	99.83-88	-	-	2	Grau	
	1 40 76 10	LAMELLENSTOFEN						2		
47	0 62 65 80	BÜGELSCHRAUBE	STIRRUP BOLT	VIS A ARCHET	99.60-00.3	4	4	4		
48	0 20 13 90	SCHEIBE 9	WASHER	RONDELLE		8	8	8		
49	0 20 06 00	SGMU N M8	SLF LOCK NUT	ECROU D. VERROUILLA.		8	8	8		
50	1 60 83 50	SCHUTZBÜGELHALTER LI	SAFETY FRAME SUPPORT	SUPPORT PROTECTEUR	99.67-88	1	1	-	grün	
	1 60 83 51	SCHUTZBÜGELHALTER LI	SAFETY FRAME SUPPORT	SUPPORT PROTECTEUR	99.67-88RJ	1	1	-	rot	
	0 00 95 70	6KTSCH M12x95	SCREW	VIS		1	1	-		
50	1 63 56 70	SCHUTZBÜGELHALTER VO LI	SAFETY FRAME SUPPORT	SUPPORT PROTECTEUR	99.67-188	-	-	1	grün	
	1 63 56 71	SCHUTZBÜGELHALTER VO LI	SAFETY FRAME SUPPORT	SUPPORT PROTECTEUR	99.67-188RJ	-	-	1	rot	
51	0 68 78 60	SCHUTZBÜGELHALTER RE	SAFETY FRAME SUPPORT	SUPPORT PROTECTEUR	99.67-42	1	1	-	grün	
	0 68 78 62	SCHUTZBÜGELHALTER RE	SAFETY FRAME SUPPORT	SUPPORT PROTECTEUR	99.67-42RJ	1	1	-	rot	
51	1 63 55 00	SCHUTZBÜGELHALTER RE	SAFETY FRAME SUPPORT	SUPPORT PROTECTEUR	99.67-142	-	-	1	grün	
	1 63 55 01	SCHUTZBÜGELHALTER RE	SAFETY FRAME SUPPORT	SUPPORT PROTECTEUR	99.67-142RJ	-	-	1	rot	
52	0 45 84 70	SGMU N M12	SELF LOCKING NUT	ECROU AUTOFREINAGE		1	2	-		
53	0 10 24 10	6KTSCH M12x90	SCREW	VIS		-	-	1		
54	1 60 31 00	MOOSGUMMI	RUBBER	CACOUTCHOUC	99.67-00.59	2	2	1		

Rahmen

P1350-1

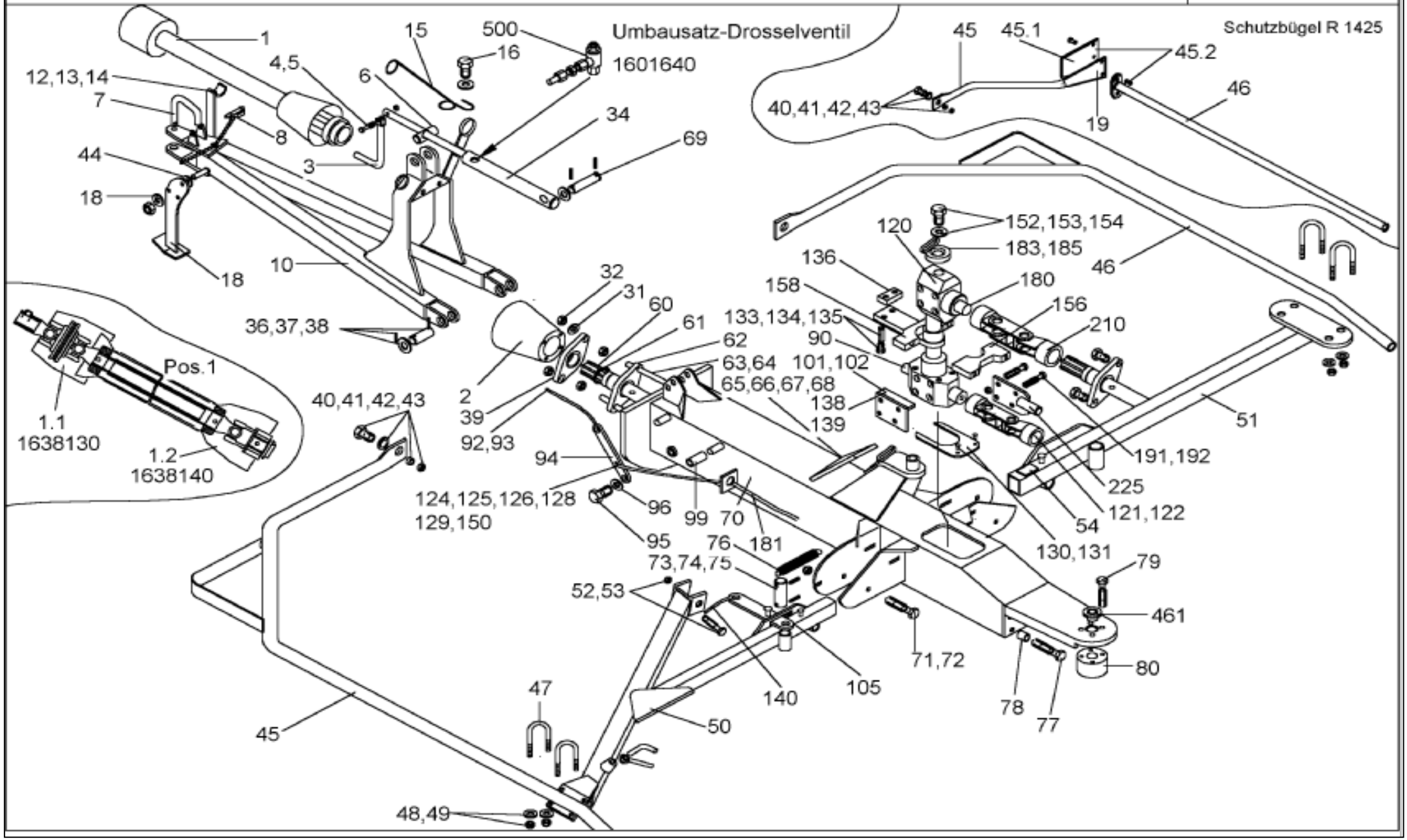

Rahmen vo. / Frame / Bati						R 1405	R 1405 SB	R 1425	P 1350-1	
Pos.	Bestell-Nr.	Benennung	Description	Désignation	SIZE/MASS	Stck.	Stck.	Stck.	Farbe:	
55	1 61 19 70	GUMMIPUFFER	RUBBER PAD	TAMPON CAOUTCHOUC	99:67-00.91	1	1	1		
	0 00 91 40	6KTSCH M 6x55	SCREW	VIS		1	1	1		
	0 20 13 80	SCHEIBE 7	WASHER	RONDELLE		2	2	2		
	0 41 25 70	SGMU N M6	SELF LOCKING NUT	ECROU AUTOFREINAGE		1	1	1		
60	0 67 11 30	ZWISCHENWELLE KPL	INTERMEDIATE SHAFT	ARBRE INTERMEDIAIRE	99.67-14	1	1	1		
61	0 00 67 10	SICHERUNGSRING 35x1,5	LOCK WASHER	RONDELLE D'ARRET		1	1	1		
62	0 47 63 00	FLANSCHLAGEREINHEIT	FLANGE BEARING	PALIER A BRIDES		1	1	1		
63	0 41 66 80	6KTSCH M10x70	SCREW	VIS		2	2	2		
64	0 01 16 70	6KTMU BM10	NUT	ECROU		2	2	2		
65	0 68 69 40	ABDECKUNG VO	COVERING	COUVERCLE	99.67-00.45	1	1	1	grün	
	0 68 69 41	ABDECKUNG VO	COVERING	COUVERCLE	99.67-00.45RJ	1	1	1	rot	
66	0 68 69 50	KANTENSCHUTZ	EDGE PROTECTION	PROTECTION DU BORD	99.67-00.46	1	1	1		
67	1 40 34 20	CLIP	CLIP	CLIP		4	4	4		
68	0 68 72 60	KANTENSCHUTZPROFIL	EDGE PROTECT. PROFILE	PROF. DE PROTEC. D. BORD	99.67-00.13	1	1	1		
69	1 63 05 60	BOLZEN	PIN	AXE	99.67-00.63 Z	1	1	1		
	0 45 96 00	SCHEIBE 31	WASHER	RONDELLE		2	2	2		
	0 01 31 70	SPANNSTIFT 8x50	CIRCLIP	CIRCLIP		2	2	2		
	0 45 30 20	SPANNSCHEIBE 16	TENSION WASHER	RONDELLE TENDEUR		4	4	4		
	0 20 02 50	SPANNSTIFT 5x50	CIRCLIP	CIRCLIP		2	2	2		
70	0 67 10 01	RAHMEN VO GSW	FRAME	BATI	99.67-02A	1	-	-	grün	
	0 67 10 02	RAHMEN VO GSW	FRAME	BATI	99.67-02ARJ	1	-	-	rot	
70	1 61 04 00	RAHMEN VO GSW	FRAME	BATI	99.82-02	-	1	-	grün	
	1 61 04 01	RAHMEN VO GSW	FRAME	BATI	99.82-02RJ	-	1	-	rot	
70	1 63 53 50	RAHMEN VO GSW	FRAME	BATI	99.67-102	-	-	1	grün	
	1 63 53 51	RAHMEN VO GSW	FRAME	BATI	99.67-102RJ	-	-	1	rot	
71	0 01 08 20	6KTSCH M12x80	SCREW	VIS		2	2	2		
	0 00 95 70	6KTSCH M12x95	SCREW	VIS		1	1	1		
72	0 45 84 70	SGMU N M12	SELF LOCKING NUT	ECROU AUTOFREINAGE		3	3	3		
73	0 68 68 60	BOLZEN	PIN	AXE	99.67-00.28	2	2	2		
74	0 44 27 70	PASSCHEIBE 22x30x1,0	SHIM	CALE		2	2	2		
	0 44 27 60	PASSCHEIBE 22x30x0,5	SHIM	CALE		2	2	2		
75	0 01 24 60	SPANNSTIFT 5x30	CIRCLIP	CIRCLIP		4	4	4		
76	1 59 49 80	ZUGFEDER	TENSION SPRING	RESSORT TENDEUR	99.70-00.2Z	2	2	2		
77	1 41 34 50	6KTSCH M16x70	SCREW	VIS		6	6	6		
78	0 68 79 20	BUTZEN	PLUG	BAGUE	99.67-00.24	6	6	6		
79	0 40 04 30	6KTSCH M16x75	SCREW	VIS		4	4	4		
	0 45 30 20	SPANNSCHEIBE 16	TENSION WASHER	RONDELLE TENDEUR		4	4	4		
80	1 60 77 41	DISTANZKLOTZ	DISTANCE BLOCK	BLOC DE DISTANCE	99.83-03-00.12A	1	1	1		
	1 60 77 42	DISTANZKLOTZ	DISTANCE BLOCK	BLOC DE DISTANCE	99.83-03-00.12A	1	1	1		

Rahmen

P1350-1

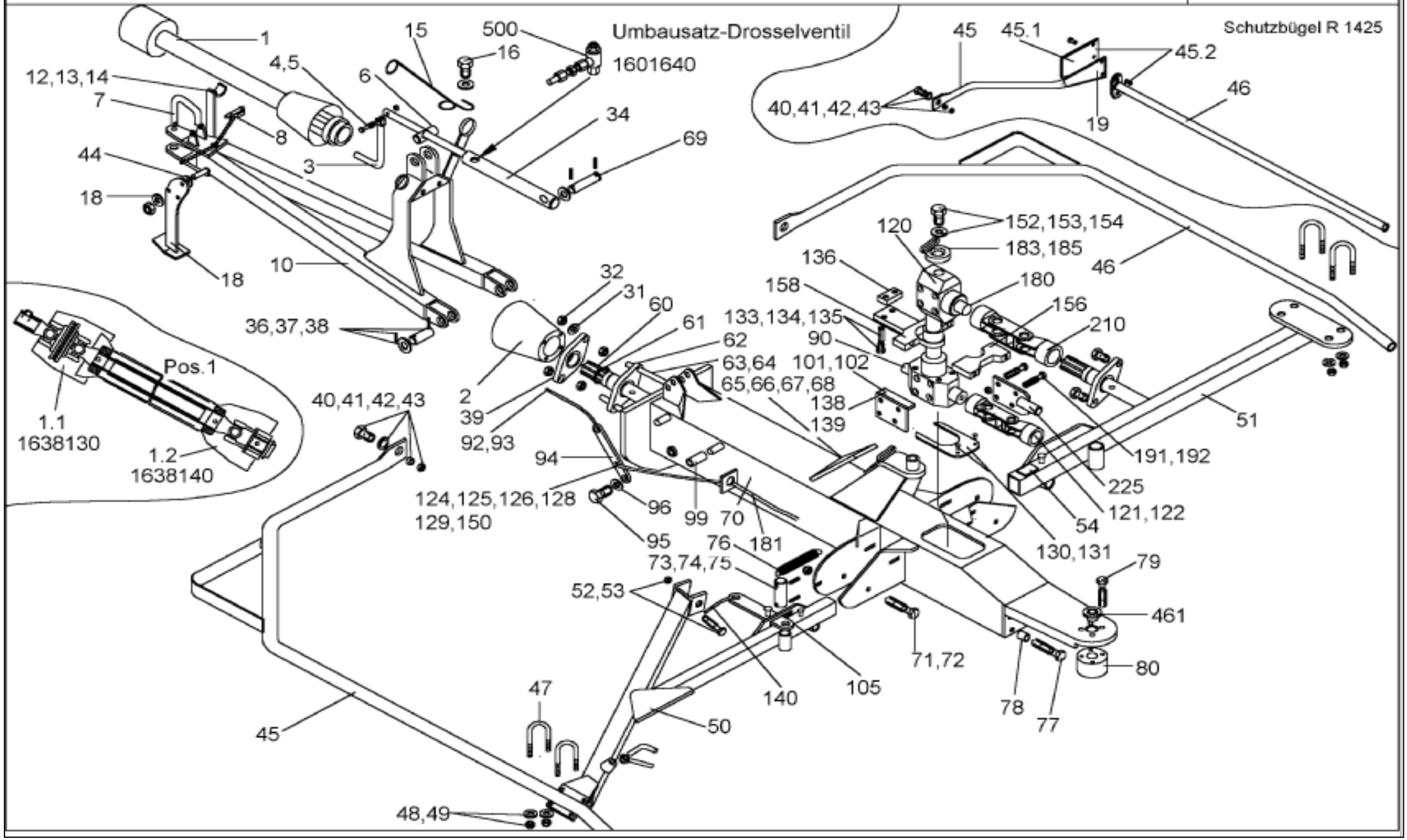

Rahmen vo. / Frame / Bati						R 1405	R 1405 SB	R 1425	P 1350-1	
Pos.	Bestell-Nr.	Benennung	Description	Désignation	SIZE/MASS	Stck.	Stck.	Stck.	Farbe:	
90	0 43 78 80	PASFED A8x7x36	FLAT KEY	CLAV. NOYEE		1	1	1		
92	0 19 51 40	GRIFF	GRIP	POIGNEE	65.46-05.2	1	1	1		
93	0 63 98 00	SEIL LG 4,0m	ROPE	CORDE	98.90-00.27	1	1	1		
94	0 67 32 90	HEBEL	LEVER	LEVIER	99.67-00.42	1	1	1	grün	
	0 67 32 91	HEBEL	LEVER	LEVIER	99.67-00.42RJ	1	1	1	rot	
95	0 45 84 70	SGMU N M12	SELF LOCKING NUT	ECROU AUTOFREINAGE		1	1	1		
96	0 01 19 80	SCHEIBE 13	WASHER	RONDELLE		3	3	3		
99	0 66 72 30	GUMMIBUCHSE 16x3	RUBBER BUSHING	DOUILLE CAOUTCHOUC	98.89-00.47	2	2	2		
101	2 54 04 20	6KTSCH M10x20	SCREW	VIS		4	4	4		
102	0 68 67 30	GETRIEBEHALTER GT 15	GEAR SUPPORT	SUPPORT DE MECANISME	99.67-11	2	-	2		
	1 61 00 51	GETRIEBEHALTER GT 16	GEAR SUPPORT	SUPPORT DE MECANISME	99.82-11A	-	2	-		
105	0 68 78 70	VERRIEGELUNG GSW	BOLTING	VERROUILLAGE	99.67-43	2	2	2	grün	
	0 68 78 71	VERRIEGELUNG GSW	BOLTING	VERROUILLAGE	99.67-43RJ	2	2	2	rot	
106	0 60 47 40	LAGERBUCHSE	BUSHING	DOUILLE	98.32-01-00.6	1	1	1		
120	0 67 11 41	SCHWENKGETRIEBE KPL	SWIVEL GEAR	MECANISME PIVOTANT	99.67-12 A	1	1	1		
	1 63 02 10	DICHTUNGSSATZ GT 15	SEALING SET	JEU DE GARNITURE	99.67-12-10	1	1	1		
121	0 43 78 80	PASFED A8x7x36	SHIM	CALE		1	1	1		
122	0 67 12 10	DOPPELKREUZGELENK W220	DOUBLE UNIVERSAL JOI.	ARTICULATION A CARDAN D.	99.67-17	1	1	-		
122	1 60 54 30	DOPPELKREUZGELENK W220	DOUBLE UNIVERSAL JOI.	ARTICULATION A CARDAN D.	98.83-111	-	-	1		
124	0 01 16 30	6KTMU M8	NUT	ECROU		1	1	1		
125	0 02 55 80	6KTMU M6	NUT	ECROU		1	1	1		
126	0 48 62 60	GABELKOPF G6x24	CLEVIS	TETE A LA FOURCHETTE		1	1	1		
128	0 48 62 70	BOLZEN 6x24	BOLT	BOULON		1	1	1		
129	0 41 25 70	SGMU N M6	SELF LOCKING NUT	ECROU AUTOFREINAGE		1	1	1		
130	0 68 68 70	ABDECKUNG IN	COVERING	COUVERCLE	99.67-00.30	1	1	1	grün	
	0 68 68 71	ABDECKUNG IN	COVERING	COUVERCLE	99.67-00.30RJ	1	1	1	rot	
131	1 40 34 20	CLIP	CLIP	CLIP		2	2	2		
133	1 41 37 00	SPANNSTIFT 20x25	CIRCLIP	CIRCLIP		2	-	2		
134	0 29 10 80	SCHEIBE 17	WASHER	RONDELLE		2	-	2		
134	1 60 50 10	SPANNKLOTZ			99.83-01-00.2	-	1	-		
135	1 41 05 00	6KTSCH M16x55	SCREW	VIS		2	-	2		
135	1 42 21 90	SPANNSCHEIBE			D6796	-	2	-		
135	1 60 57 70	PASSCHRAUBE			99.83-03-00.21	-	2	-		
136	0 68 79 30	GEWINDEPLATTE	SCREW PLATE	PLAQUE DE FILETEE	99.67-00.25	1	-	1		
	0 68 79 31	GEWINDEPLATTE	SCREW PLATE	PLAQUE DE FILETEE	99.67-00.25A	-	1	-		
138	0 41 64 10	6KTSCH M10x140	SCREW	VIS		4	4	4		
139	0 01 19 40	SGMU N M10	SELF LOCKING NUT	ECROU AUTOFREINAGE		4	4	4		
140	0 60 71 40	SEIL KZ D=6/L=1400	ROPE	CORDE	99.05-06-02.1	2	2	2		
150	1 41 15 60	FALTENBALG V6	FOLD BELLOWS	SOUFFLET PLIE		1	1	1		
151	0 46 47 50	KABELBINDER 4,8x122	CONNECTOR	BORN DE JONCTION		2	2	2		
152	0 47 02 40	6KTSCH M12x25	SCREW	VIS		1	1	1		

Rahmen

P1350-1

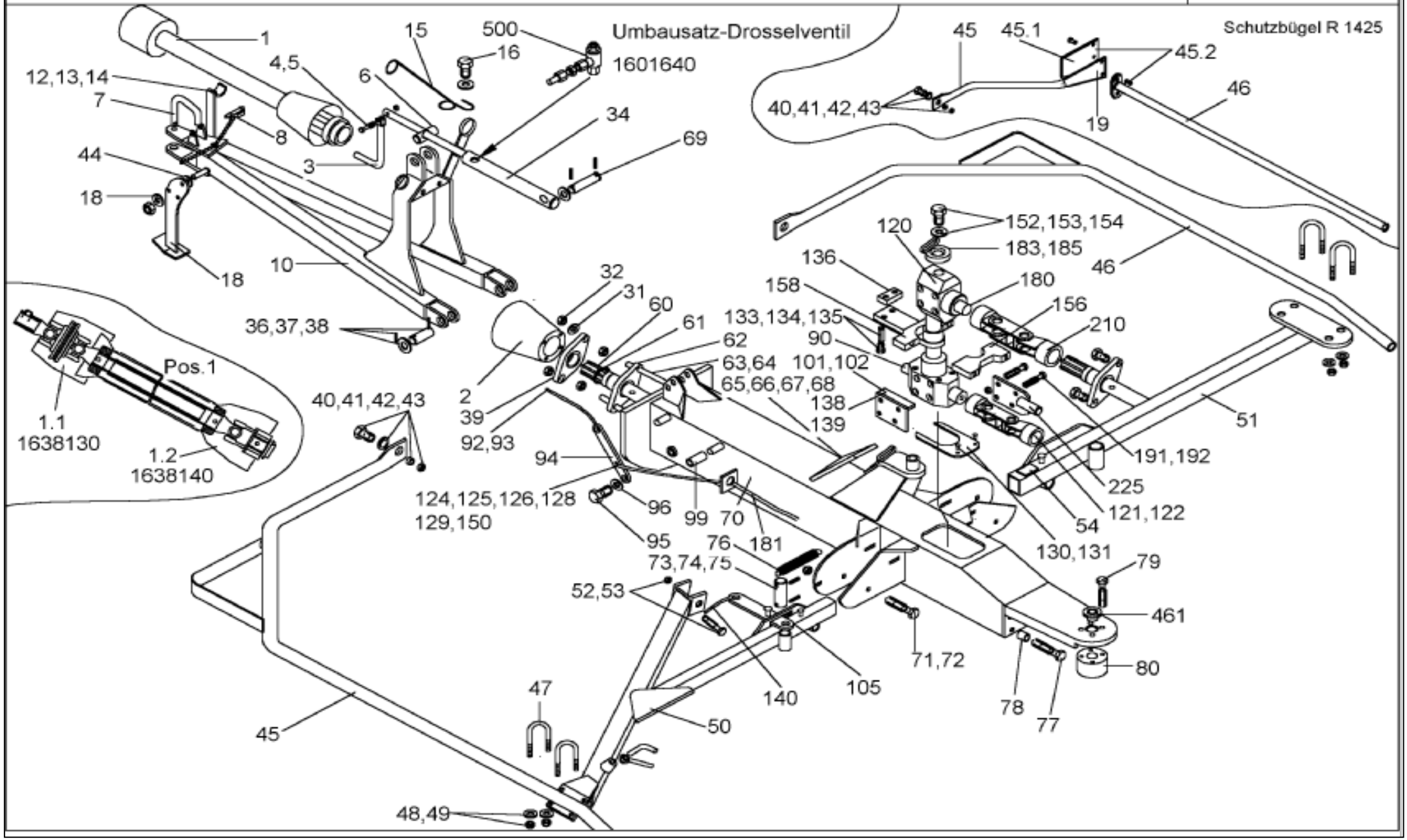

Rahmen vo. / Frame / Bati						R 1405	R 1405 SB	R 1425	P 1350-1	
Pos.	Bestell-Nr.	Benennung	Description	Désignation	SIZE/MASS	Stck.	Stck.	Stck.	Farbe:	
153	0 01 40 70	SCHEIBE 13	WASHER	RONDELLE		1	1	1		
154	0 42 48 80	SCHEIBE 13	WASHER	RONDELLE		3	3	3		
156	1 60 73 50	LAGERBOCK MON.	BEARING SUPPORT	SUPPORT DE PALIER	99.67-59	1	-	1		
	1 60 73 51	LAGERBOCK MON.	BEARING SUPPORT	SUPPORT DE PALIER	99.67-59A	-	1	-		
158	1 41 14 80	GLEITLAGERBUCHSE	SLIDE BEARING BUSH	MANCHON DU PALLIER A GLISSEM.		1	-	1		
	1 60 79 60	GLEITLAGERBUCHSE	SLIDE BEARING BUSH	MANCHON DU PALLIER A GLISS	99.83-03-00.22	-	1	-		
180	0 43 78 80	PASFED A8x7x36	FLAT KEY			1	1	1		
181	0 67 15 10	SEILZUG	CABLE CONTROL	CABLE TRACTEUR	99.67-60	1	1	-		
181	1 63 56 10	SEILZUG	CABLE CONTROL	CABLE TRACTEUR	99.67-160	-	-	1		
183	0 68 66 60	SCHLAUCHFÜHRUNG GSW	TUBE GUIDE	GUIDE DE TUYAU	99.67-39	1	2	1	grün	
	0 68 66 61	SCHLAUCHFÜHRUNG GSW	TUBE GUIDE	GUIDE DE TUYAU	99.67-39RJ	1	2	1	rot	
185	1 41 15 00	GLEITLAGERBUCHSE	SLIDE BEARING BUSH	MANCHON DU PALLIER A GLISS	GFM 5055-30	1	1	1		
185	0 45 07 30	AXIALSCHEIBE	AXIAL WASHER	RONDELLE AXIALE		1	1	1		
191	0 41 64 10	6KTSCH M10x140	SCREW	VIS		4	4	4		
192	0 01 19 40	SGMU N M10	SELF LOCKING NUT	ECROU AUTOFREINAGE		4	4	4		
210	0 67 12 10	DOPPELKREUZGELENK W220	DOUBLE UNIVERSAL JOINT	ARTICULATION A CARDAN D.	99.67-17	1	1	1		
210	1 60 54 30	DOPPELKREUZGELENK	DOUBLE UNIVERSAL JOINT	ARTICULATION A CARDAN D.		-	-	1		
225	0 68 67 10	MOMENTSTÜTZE GSW	SUPPORT	SUPPORT	99.67-21	1	1	1		
480	0 68 70 80	AUFKLEBERSATZ	STICKY LABEL SET	GARNIT. ÉTIQUETTE À COL.	99.67-56	1	-	-		
	1 62 06 70	AUFKLEBERSATZ	STICKY LABEL SET	GARNIT. ÉTIQUETTE À COL.	99.82-56	-	1	-		
	1 63 56 90	AUFKLEBERSATZ	STICKY LABEL SET	GARNIT. ÉTIQUETTE À COL.	99.67-156	-	-	1		
	0 68 71 20	AUFKLEBER R 1405 S	STICKY LABEL	ETIQUETTE À COLLER	99.67-56-00.1	2	-	-		
	1 63 57 00	AUFKLEBER R 1425 S	STICKY LABEL	ETIQUETTE À COLLER	99.67-156-00.1	-	-	2		
	0 68 94 10	AUFKLEBERBOGEN R 1405 S	STICKY LABEL	FEUILLE D'ETIQ. A COLL.	99.67-56-01	1	1	1		
	0 68 71 60	AUFKLEBER R 1405 S KURZ	STICKY LABEL	ETIQUETTE À COLLER	99.67-56-00.3	1	1	-		
	1 62 06 60	AUFKLEBER R 1405 SB KURZ	STICKY LABEL	ETIQUETTE À COLLER	99.82-56-00.3	-	1	-		
	1 63 57 10	AUFKLEBER R 1425 S KURZ	STICKY LABEL	ETIQUETTE À COLLER	99.67-156-00.3	-	-	1		
	1 62 06 51	AUFKLEBER R 1425 SB	STICKY LABEL	ETIQUETTE À COLLER	99.82-56-00.1A	-	2	-		
	0 68 71 40	WARNFOLIE SELBSTKLEBEND	WARNING FOLIO	FEUILLE SIGNALISATION	99.67-56-00.4	1	1	1		
	0 68 71 50	WARNFOLIE SELBSTKLEBEND	WARNING FOLIO	FEUILLE SIGNALISATION	99.67-56-00.5	1	1	1		
	0 69 95 40	WARNFOLIE SELBSTKLEBEND	WARNING FOLIO	FEUILLE SIGNALISATION	99.67-56-00.6	1	1	1		
	0 69 93 60	AUFKLEBER QUETSCHGEF.	STICKY LABEL	ETIQUETTE A COLLER	99.67-56-00.8	2	2	2		
	0 69 98 10	AUFKLEBER BEGRENZUNGSTREB.				1	2	1		
	0 63 84 60	AUFKLEBER LAGERROHR	STICKY LABEL	ETIQUETTE A COLLER	99.47-00.5	2	2	2		
	0 66 05 50	WARNFOLIE SELBSTKLEBEND	WARNING FOLIO	FEUILLE SIGNALISATION	99.80-27.1	3	3	3		
	0 66 05 60	WARNFOLIE SELBSTKLEBEND	WARNING FOLIO	FEUILLE SIGNALISATION	99.80-27.2	2	2	2		
	0 62 95 40	AUFKLEBER SICHERHEIT	STICKY LABEL SAFETY	ETIQ. A COLLER SECURI.	99.45-15	1	1	1		
	0 48 26 90	RÜCKSTRAHLER RD60	REAR REFLECTOR	REFLECT. ROUG		2	2	2		
	1 40 09 00	RÜCKSTRAHLER 31,5X70	REAR REFLECTOR	REFLECT. ROUG		4	4	4		
	1 40 09 20	RÜCKSTRAHLER 31.5x70	REAR REFLECTOR	REFLECT. ROUG		2	2	2		
	1 61 38 60	GESCHWINDIGKEIT S-SCHILD	SPEED SHIELD	ETIQUETTE VITESSE	99.83-70-00.1	1	1	1		

Rahmen

P1350-1

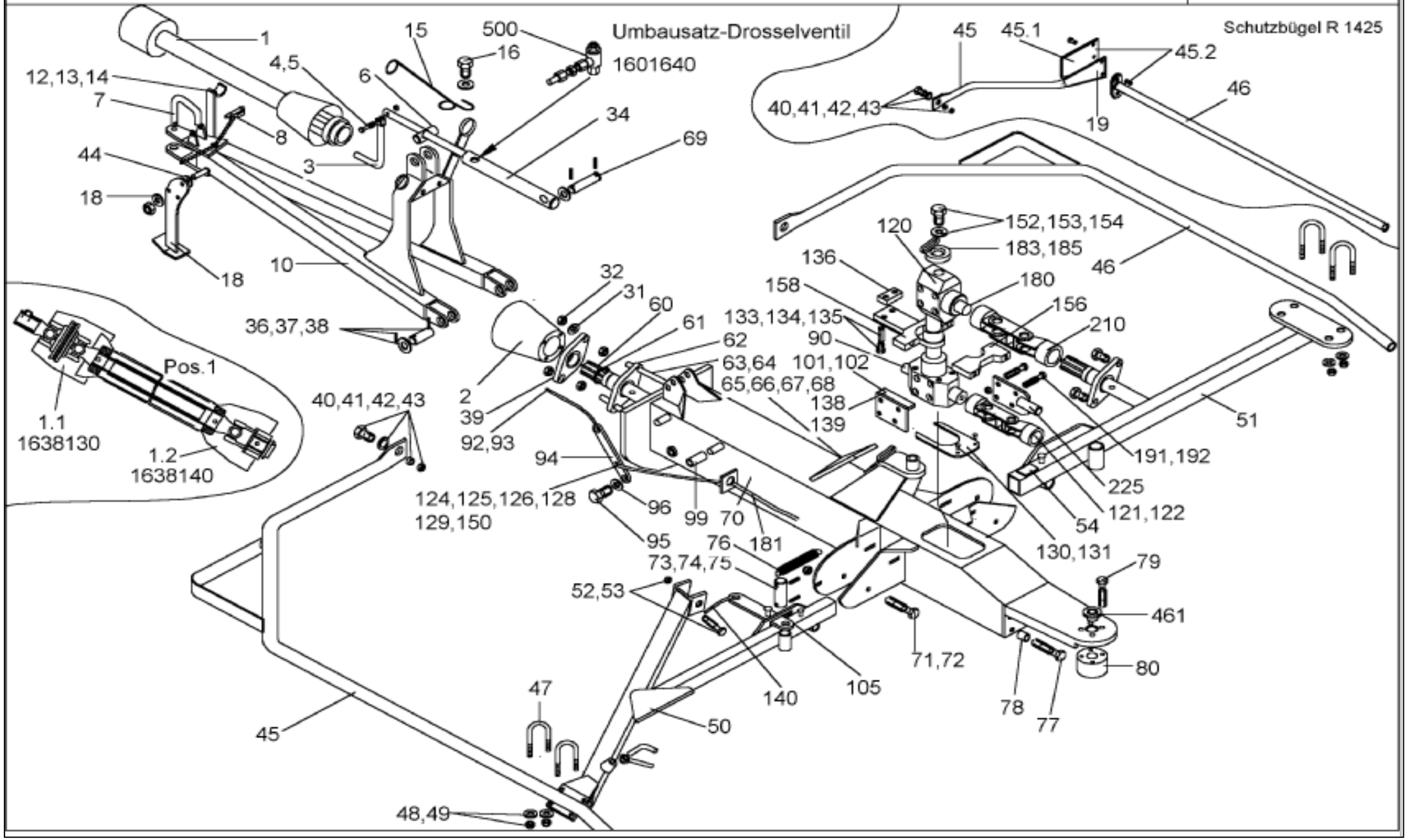

Rahmen vo. / Frame / Bati						R 1405	R 1405 SB	R 1425	P 1350-1	
Pos.	Bestell-Nr.	Benennung	Description	Désignation	SIZE/MASS	Stck.	Stck.	Stck.	Farbe:	
	1 60 12 10	AUFKLEBER SCHMIERSTELLE	STICKY LABEL 4ZH TINE	ETIQUETTE À COLLER	99.67-56-00.17	2	2	2		
	1 61 20 20	AUFKLEBER KREISELNEI.	STICKY LABEL	ETIQUETTE À COLLER	99.67-56-00.20	1	1	1		
	1 61 20 30	AUFKLEBER MITTELSTEL.	STICKY LABEL	ETIQUETTE À COLLER	99.67-56-00.21	1	1	1		
	1 60 25 20	SCHWADTUCHMON.	WINDROW CLOTH	TOULE D'ENDAINAGE	99.67-56-00.19	1	-	1		
	0 69 72 60	DLG ANERKENNUNGSPLAKE	DLG RECOGNITION MEDAL	DLG PLAQ. DE RECONNAISS.		1	-	1		
500	1 60 16 40	UMBAUSATZ-DROSSELVENTI	MODIF. SET THROTTLE-VAL.	GARNIT. DE TRANSF. SOUP. D'ETRANGL. A 147		1	-	1		
	1 60 16 70	MONTAGEANLEITUNG	INSTALLATION INSTRUCT.	INSTRUCTION DE MONTAGE		1	-	1		
	1 60 16 50	ADAPTER KPL.	ADAPTER	ADAPTATION	99.67-65-02-01	1	-	1		
	1 60 16 60	ADAPTER	ADAPTER	ADAPTATION	99.67-65-02-01.1	1	-	1		

Rahmen mitte,Rahmen hinten

P1350-2

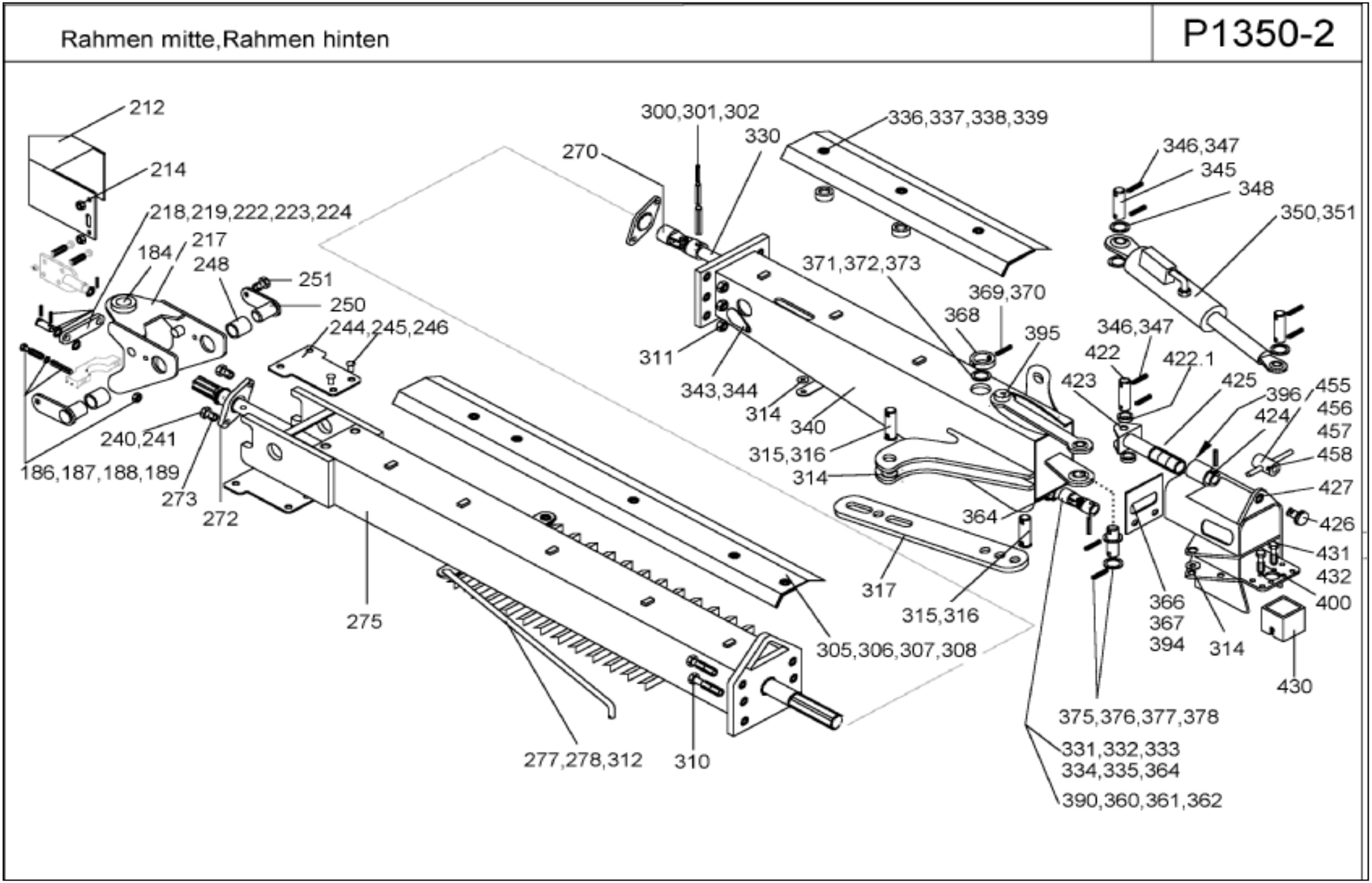

Rahmen mitte, Rahmen hinten / Frame centre, Frame behind / Bati centre, Bati derriere						R 1405	R 1405 SB	R1425	P 1350-2	
Pos.	**Bestell-Nr.**	**Benennung**	**Description**	**Désignation**	**SIZE/MASS**	**Stck.**	**Stck.**	**Stck.**	**Kommentar**	
184	1 41 15 00	GLEITLAGERBUCHSE	SLIDE BEARING BUSH	MANCHON DU PALLIER A GLISSE.		1	1	1	**Farbe:**	
	0 45 07 30	AXIALSCHEIBE			5070	1	1	1		
187	0 41 68 80	6KTSCH M10x120	SCREW	VIS		2	2	2		
188	0 01 19 40	SGMU N M10	SELF LOCKING NUT	ECROU AUTOFREINAGE		2	2	2		
189	0 01 20 70	SCHEIBE 11	WASHER	RONDELLE		4	4	4		
212	1 60 66 70	DREHVERKLEIDUNG	SWIEL LINING	REVETEMENT ROTATIV	99.83-03-00.14	1	1	1	grün	
	1 60 66 71	DREHVERKLEIDUNG	SWIEL LINING	REVETEMENT ROTATIV	99.83-03-00.14RJ	1	1	1	rot	
214	1 42 01 10	6KTMU M8 FLANSCH	SELF LOCKING NUT	ECROU AUTOFREINAGE		4	4	4		
217	0 67 16 80	ZWISCHENSTÜCK GSW	INTERMEDIATE PIECE	PIECE INTERMEDIAIRE	99.67-03	1	-	-	grün	
	0 67 16 81	ZWISCHENSTÜCK GSW	INTERMEDIATE PIECE	PIECE INTERMEDIAIRE	99.67-03RJ	1	-	-	rot	
217	1 61 01 00	DREHKOPF GT15 VERSTAE.			99.82-03	-	1	-	grün	
	1 61 01 01	DREHKOPF GT15 VERSTAE.			99.82-03RJ	-	1	-	rot	
217	1 60 56 00	ZWISCHENSTÜCK GSW	INTERMEDIATE PIECE	PIECE INTERMEDIAIRE	99.67-103	-	-	1	grün	
	1 60 56 01	ZWISCHENSTÜCK GSW	INTERMEDIATE PIECE	PIECE INTERMEDIAIRE	99.67-103RJ	-	-	1	rot	
218	0 29 35 90	SPANNSTIFT 5 x40	ROLL PIN	GOUPILLE SERRAGE		2	2	2		
	1 41 78 30	SPANNSTIFT 3 x40	ROLL PIN	GOUPILLE SERRAGE		2	2	2		
219	0 01 21 00	SCHEIBE 26	WASHER	RONDELLE		2	2	2		
222	0 68 68 21	BOLZEN	BOLT	BOULON	99.67-00.22A	1	1	1		
223	0 68 68 31	LASCHE	STRAP	PLATTE	99.67-00.23A	1	1	1	grün	
	0 68 68 32	LASCHE	STRAP	PLATTE	99.67-00.23ARJ	1	1	1	rot	
224	1 41 65 80	GLEITLAGERBUCHSE	SLIDE BEARING BUSH	MANCHON DU PALLIER A GLISSE.		1	1	1		
	1 41 79 70	GLEITLAGERBUCHS (GET	SLIDE BEARING BUSH	MANCHON DU PALLIER A GLISSE.		1	1	1		
240	0 67 09 70	WELLE LG GSW	SCHAFT	ARBRE	99.67-15	1	-	-		bis:06.2006
240	0 67 09 71	WELLE LG GSW	SCHAFT	ARBRE	99.67-15A	1	1	-		
240	1 63 57 70	WELLE LG GSW	SCHAFT	ARBRE	99.67-115	-	-	1		
241	0 00 67 10	SICHERUNGSRING 35x1,5	CIRCLIP	CIRCLIP		1	1	1		
244	0 68 67 80	ABDECKUNG OB	COVERING ABOVE	COUVERCLE EN HAUT	99.67-00.18	1	1	1		
245	0 68 67 90	ABDECKUNG UT	COVERING BLEOW	COUVERCLE EN BAS	99.67-00.19	1	1	1		
246	1 40 34 20	CLIP	CLIP	CLIP		8	8	8		
248	1 41 15 10	GLEITLAGERBUCHSE	SLIDEBEARINGBUSH	MANCHON DU PALLIER A GLISSE		2	2	2		
250	0 68 67 20	BOLZEN GSW	BOLT	BOULON	99.67-16	2	-	-		
250	1 60 79 40	BOLZEN GSW	BOLT	BOULON	99.67-116	-	2	2		
251	1 41 45 90	6KTSCH M16x20	SCREW	VIS		2	3	-		
251	1 40 84 10	6KTSCH M16x30	SCREW	VIS	D 933 8.8 VP	-	-	4		
270	0 63 47 40	KREUZGELENK KPL	UNIVERSAL JOINT	ARTICULATION A CARDAN	99.66-01-32	1	2	-		
270	1 63 57 70	KREUZGELENK KPL	UNIVERSAL JOINT	ARTICULATION A CARDAN	99.67-114	-	-	1		
272	0 47 63 00	FLANSCHLAGEREINHEIT	FLANGE BEARING UNITY	UNITE PALIER A BRIDES		2	2	2		
273	0 40 78 60	6KTSCH M10x40	SCREW	VIS		4	4	4		

Rahmen mitte,Rahmen hinten

P1350-2

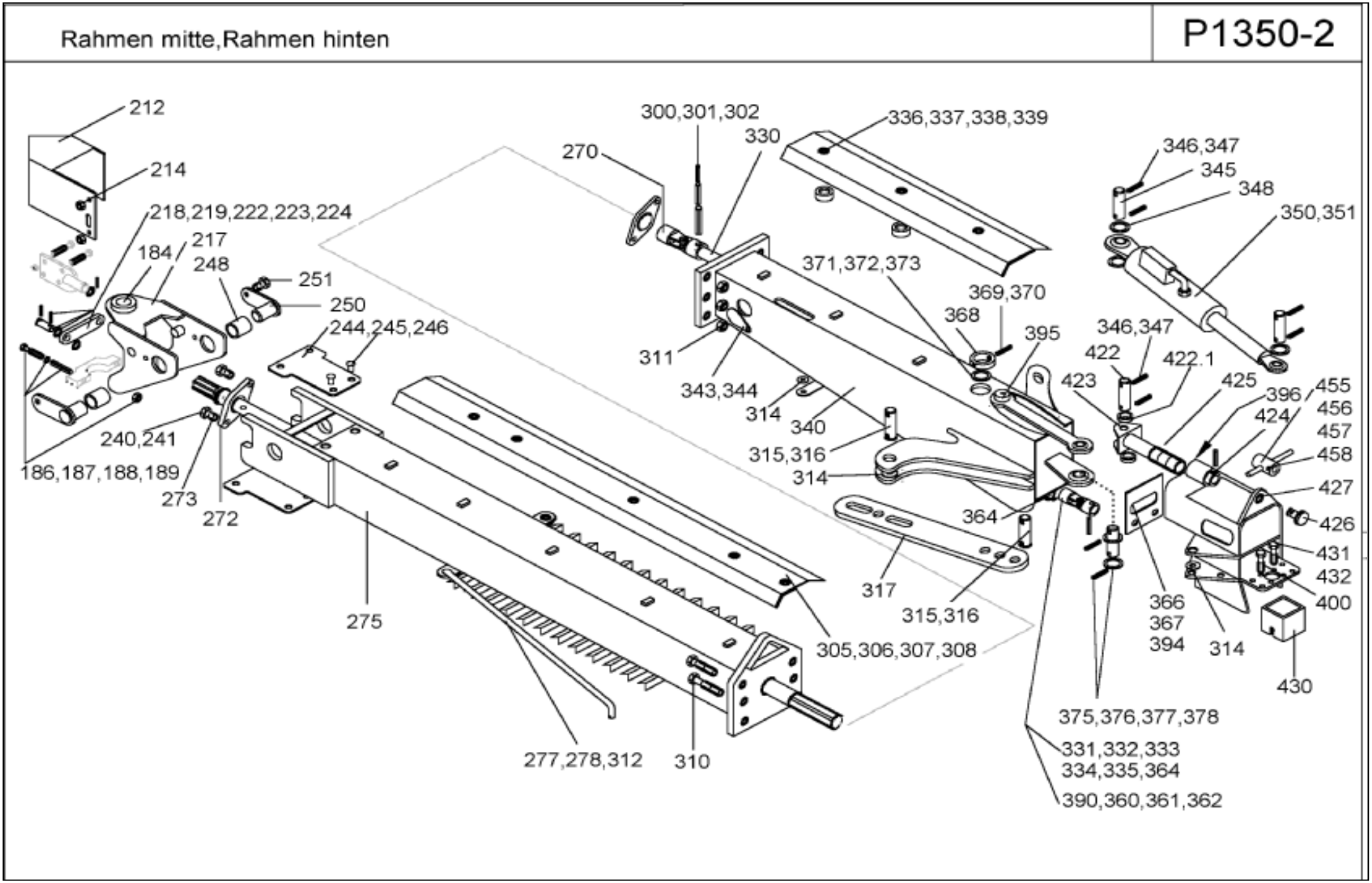

Rahmen mitte, Rahmen hinten / Frame centre, Frame behind / Bati centre, Bati derriere						R 1405	R 1405 SB	R1425	P 1350-2	
Pos.	Bestell-Nr.	Benennung	Description	Désignation	SIZE/MASS	Stck.	Stck.	Stck.	Kommentar	
275	0 68 67 50	RAHMEN MI	FRAME CENTRE	BATI CENTRE	99.67-06	1	-	-	grün	
	0 68 67 51	RAHMEN MI	FRAME CENTRE	BATI CENTRE	99.67-06RJ	1	-	-	rot	
275	1 61 14 61	RAHMEN MI	FRAME CENTRE	BATI CENTRE	99.82-06A	-	1	-	grün	
	1 61 14 62	RAHMEN MI	FRAME CENTRE	BATI CENTRE	99.82-06ARJ	-	1	-	rot	
275	1 63 54 00	RAHMEN MI	FRAME CENTRE	BATI CENTRE	99.67-106	-	-	1	grün	
	1 63 54 01	RAHMEN MI	FRAME CENTRE	BATI CENTRE	99.67-106RJ	-	-	1	rot	
277	0 66 72 30	GUMMIBUCHSE 16x3	RUBBER BUSHING	DOUILLE CAOUTCHOUC	98.89-00.47	4	4	4		
278	0 68 69 60	BÜGEL	STIRRUP	ARCHET	99.67-00.48	2	2	2	grün	
	0 68 69 61	BÜGEL	STIRRUP	ARCHET	99.67-00.48RJ	2	2	2	rot	
300	0 01 29 30	SPANNSTIFT 13x50	ROLL PIN	GOUPILLE SERRAGE		1	1	-		
300	0 01 29 50	SPANNSTIFT 13x60	ROLL PIN	GOUPILLE SERRAGE		-	-	1		
301	0 20 02 80	SPANNSTIFT 8x50	ROLL PIN	GOUPILLE SERRAGE		1	2	-		
301	0 01 27 50	SPANNSTIFT 8x60	ROLL PIN	GOUPILLE SERRAGE		-	-	1		
302	0 20 74 00	SPANNSTIFT 5x50	ROLL PIN	GOUPILLE SERRAGE		1	1	-		
302	0 01 25 20	SPANNSTIFT 5x60	ROLL PIN	GOUPILLE SERRAGE		-	-	1		
305	0 67 46 40	ABDECKBLECH VO	COVER PLATE	PLAQUE COUVERCLE	99.67-00.31	1	-	-	Grau	
305	1 63 40 40	ABDECKBLECH VO	COVER PLATE	PLAQUE COUVERCLE	99.82-00.31	-	1	-	Grau	
305	1 63 53 30	ABDECKBLECH VO	COVER PLATE	PLAQUE COUVERCLE	99.67-00.131	-	-	1	Grau	
306	0 68 82 40	HALTER	SUPPORT	SUPPORT	99.67-00.38	5	-	5		
306	1 62 06 30	HALTER	SUPPORT	SUPPORT	99.82-00.38	-	5	-		
307	0 20 21 90	6KTSCH M8x30	SCREW	VIS		5	5	5		
308	0 20 13 90	SCHEIBE 9	WASHER	RONDELLE		3	3	3		
310	0 01 01 70	6KTSCH M16x50	SCREW	VIS		7	7	7		
311	0 41 22 00	SGMU N M16	SELF LOCKING NUT	ECROU AUTOFREINAGE		7	7	7		
312	0 60 86 60	VIKTORKETTE KPL	SAFETY CHAIN CPL	CHAINE DE RETENUE CPL	98.60-04	2	2	2		
314	0 69 81 40	SCHEIBE	WASHER	RONDELLE	99.67-00.56	1	1	1		
315	0 67 42 00	BOLZEN	BOLT	BOULON	99.67-00.53	2	2	2		
316	0 60 86 60	VIKTORKETTE KPL	SAFETY CHAIN CPL	CHAINE DE RETENUE CPL	98.60-04	2	2	2		
317	0 68 85 60	BEGRENZUNG	STOP	LIMITATION	99.67-00.75	1	1	1	grün	
	0 68 85 61	BEGRENZUNG	STOP	LIMITATION	99.67-00.75RJ	1	1	1	rot	
330	0 67 13 00	WELLE	SHAFT	ARBRE	99.67-00.10	1	1	-		
330	1 63 57 50	WELLE	SHAFT	ARBRE	99.67-00.110	-	-	1		
331	0 20 02 80	SPANNSTIFT 8x50	ROLL PIN	GOUPILLE SERRAGE		2	2	2		
332	0 20 74 00	SPANNSTIFT 5x50	ROLL PIN	GOUPILLE SERRAGE		2	2	2		
333	0 43 98 90	STÜTZSCHEIBE S35x45	SUPPORTING RING	RONDELLE BAGUE DE FREIN		2	2	2		
334	0 47 63 00	FLANSCHLAGEREINHEIT	FLANGE BEARING UNITY	UNITE PALIER A BRIDES		1	1	1		
335	0 43 79 20	6KTSCH M10x50	SCREW	VIS		2	2	2		
336	0 67 46 50	ABDECKBLECH MI	COVER PLATE	PLAQUE COUVERCLE	99.67-00.32	1	-	1	Grau	
336	1 62 06 10	ABDECKBLECH MI	COVER PLATE	PLAQUE COUVERCLE	99.82-00.32	-	1	-	Grau	

Rahmen mitte,Rahmen hinten

P1350-2

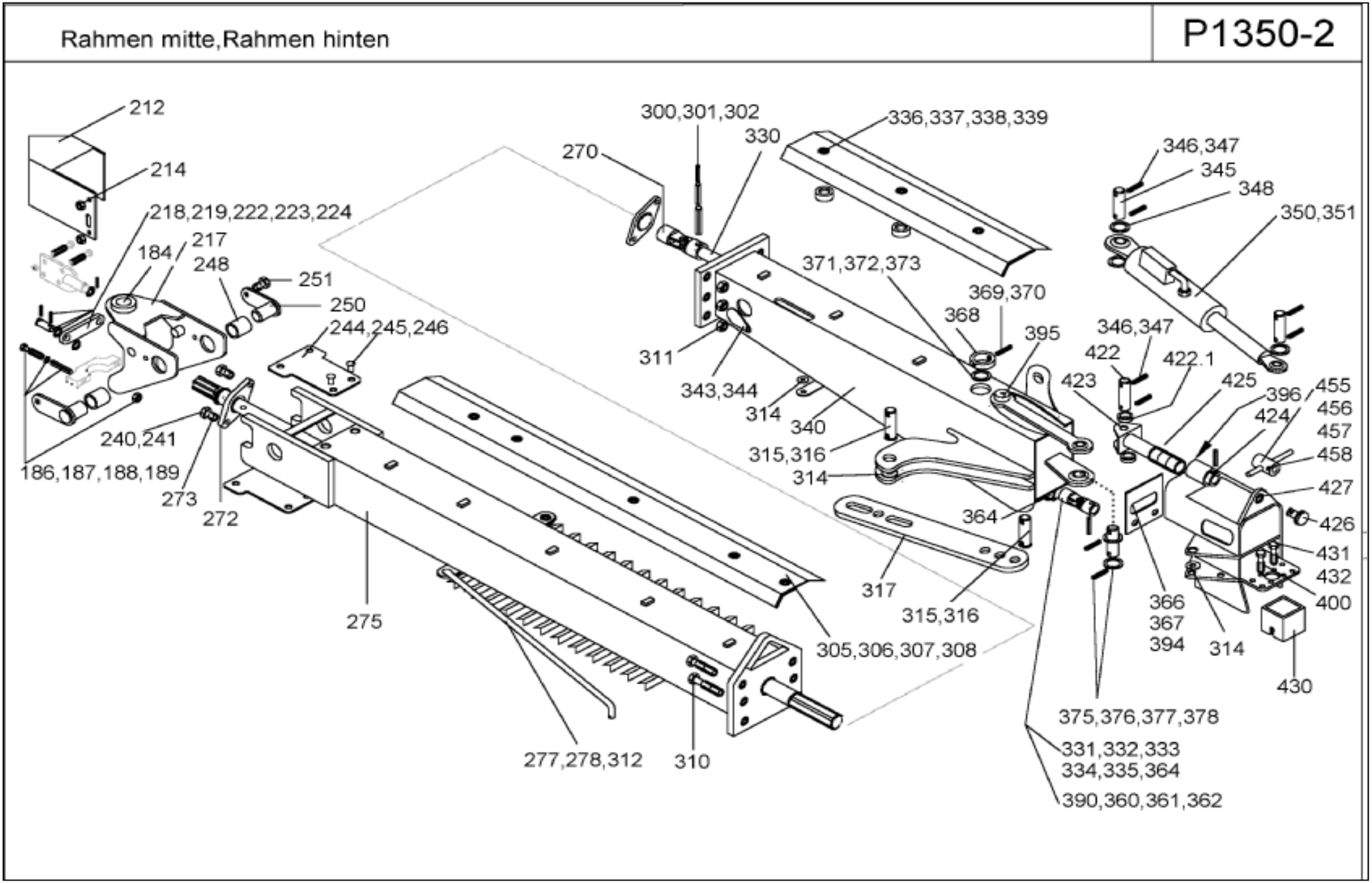

Rahmen mitte, Rahmen hinten / Frame centre, Frame behind / Bati centre, Bati derriere						R 1405	R 1405 SB	R1425	P 1350-2	
Pos.	Bestell-Nr.	Benennung	Description	Désignation	SIZE/MASS	Stck.	Stck.	Stck.	Kommentar	
337	0 68 82 40	HALTER	SUPPORT	SUPPORT	99.67-00.38	3	2	3		
	1 62 06 30	HALTER	SUPPORT	SUPPORT	99.82-00.38	-	1	-		
	0 66 26 00	BUCHSE	BUSH	DOUILLE	99:68-00.117	3	3	3		
338	0 20 21 90	6KTSCH M8x30	SCREW	VIS		3	3	3		
339	0 20 13 90	SCHEIBE 9	WASHER	RONDELLE		2	2	2		
340	0 67 19 90	RAHMEN HINTEN GSW	FRAME BEHIND	BATI DERRIERE	99.67-07	1	-	-	grün	
	0 67 19 91	RAHMEN HINTEN GSW	FRAME BEHIND	BATI DERRIERE	99.67-07RJ	1	-	-	rot	
340	1 61 16 61	RAHMEN HINTEN GSW	FRAME BEHIND	BATI DERRIERE	99.82-07A	-	1	-	grün	
	1 61 16 62	RAHMEN HINTEN GSW	FRAME BEHIND	BATI DERRIERE	99.82-07ARJ	-	1	-	rot	
340	1 63 70 20	RAHMEN HINTEN GSW	FRAME BEHIND	BATI DERRIERE	99.67-107	-	-	1	grün	
	1 63 70 21	RAHMEN HINTEN GSW	FRAME BEHIND	BATI DERRIERE	99.67-107RJ	-	-	1	rot	
342	0 42 52 20	VERSCHLUSSTOPFEN	PLUG	BOUCHON		2	2	2		
343	1 40 34 20	CLIPS	CLIP	CLIP		1	1	1		
344	0 69 93 80	DECKEL			99.67-00.58	1	1	1		
345	0 67 42 00	BOLZEN	PIN	AXE	99.67-00.53	2	2	2		
346	0 44 12 50	SPANNSTIFT 8x40	ROLL PIN	GOUPILLE SERRAGE		2	2	2		
347	0 29 35 90	SPANNSTIFT 5x40	ROLL PIN	GOUPILLE SERRAGE		2	2	2		
348	0 01 21 10	SCHEIBE 23	WASHER	RONDELLE		6	6	6		
350	0 67 15 01	HUBZYLINDER KPL	CYLINDER	CYLINDRE	99.67-29A	1	-	1	Grau	
350	1 61 71 11	HUBZYLINDER KPL	CYLINDER	CYLINDRE	99.82-81A	-	1	-	Grau	
351	0 62 90 10	BLENDE 1,0	ORIFICE	IRIFICE	98.85-08-00.1	2	2	2		
360	0 01 29 30	SPANNSTIFT 13x50	ROLL PIN	GOUPILLE SERRAGE		1	1	-		
360	0 01 29 50	SPANNSTIFT 13x60	ROLL PIN	GOUPILLE SERRAGE		-	-	1		
361	0 20 02 80	SPANNSTIFT 8x50	ROLL PIN	GOUPILLE SERRAGE		1	1	-		
361	0 01 27 50	SPANNSTIFT 8x60	ROLL PIN	GOUPILLE SERRAGE		-	-	1		
362	0 20 74 00	SPANNSTIFT 5x50	ROLL PIN	GOUPILLE SERRAGE		1	1	-		
362	0 01 25 20	SPANNSTIFT 5x60	ROLL PIN	GOUPILLE SERRAGE		-	-	1		
364	0 67 24 00	RING GSW	RING	BOUCLE	99.67-44	1	1	-	grün	
	0 67 24 01	RING GSW	RING	BOUCLE	99.67-44 RJ	1	1	-	rot	
366	0 47 02 40	6KTSCH M12x25	SCREW	VIS		2	2	2		
367	0 01 19 80	SCHEIBE 13	WASHER	RONDELLE		2	2	2		
368	0 67 38 30	RING	RING	BOUCLE	99.67-00.17	1	1	1		
369	0 29 34 30	SPANNSTIFT 8x24	ROLL PIN	GOUPILLE SERRAGE		1	1	1		
370	0 01 46 30	PASSCHEIBE 50x62x0,2	SHIM	CALE		2	2	2		
	0 01 24 10	SPANNSTIFT 5x24	ROLL PIN	GOUPILLE SERRAGE		1	1	1		
371	0 45 07 30	AXIALSCHEIBE	AXIAL WASHER	RONDELLE AXIALE		1	1	1		
372	0 01 46 30	PASSCHEIBE 50x62x0,5	SHIM	CALE		1	1	1		
373	1 41 15 20	GLEITLAGERBUCHSE	SLIDE BEARING BUSH	MANCHON DU PALLIER A GLISSE.		1	1	1		
375	1 61 19 51	BOLZEN	PIN	AXE	99.67-00.74 A	1	1	1		
376	1 60 38 80	PASSCHEIBE 30x1	SHIM	CALE	99.67-00.61Z	2	2	2		

Rahmen mitte,Rahmen hinten

P1350-2

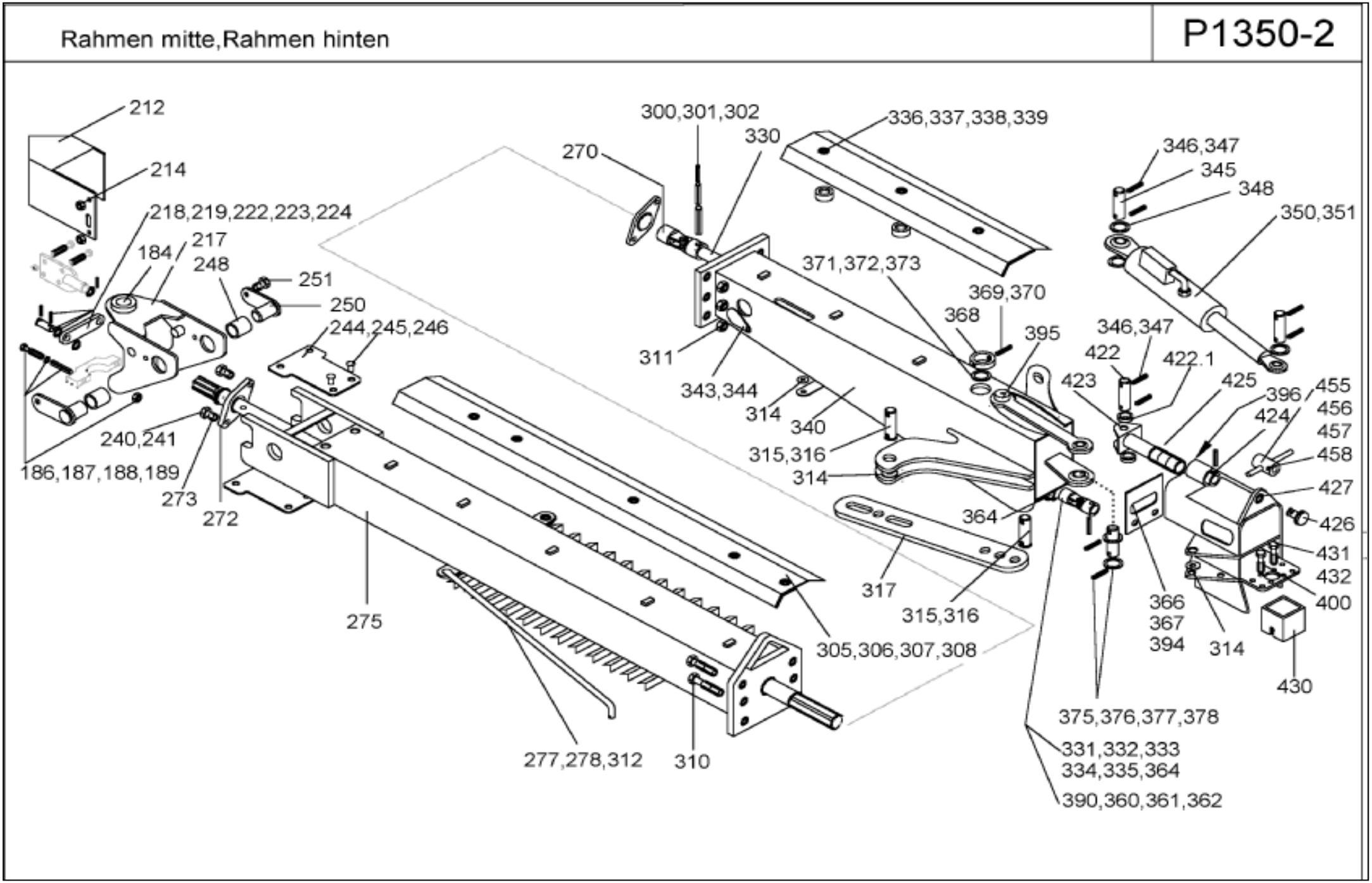

Rahmen mitte, Rahmen hinten / Frame centre, Frame behind / Bati centre, Bati derriere						R 1405	R 1405 SB	R1425	P 1350-2	
Pos.	Bestell-Nr.	Benennung	Description	Désignation	SIZE/MASS	Stck.	Stck.	Stck.	Kommentar	
377	0 44 12 50	SPANNSTIFT 8x40	ROLL PIN	GOUPILLE SERRAGE		4	4	4		
378	0 29 35 90	SPANNSTIFT 5x40	ROLL PIN	GOUPILLE SERRAGE		4	4	4		
390	0 67 12 40	DOPPELKREUZGELENK	DOUBLE UNIVERSAL JOINT	ARTICULAT. A CARDAN DO.	99.67-20	1	1	-		
390	1 63 57 60	DOPPELKREUZGELENK	DOUBLE UNIVERSAL JOINT	ARTICULAT. A CARDAN DO.	99.67-120	-	-	1		
394	0 68 70 50	ABDECKUNG PENDEL	COVERING PENDULUM	COUVERCLE PENDULE	99.67-00.44	1	1	1		
395	0 68 67 40	ZUGPENDEL GSW	TENSION PENDULUM	PENDULE DE FIRAGE	99.67-10	1	1	1	grün	
	0 68 67 42	ZUGPENDEL GSW	TENSION PENDULUM	PENDULE DE FIRAGE	99.67-10RJ	1	1	1	rot	
396	1 41 94 30	GLEITLAGERBUCHSE	BUSH	DOUILLE		2	2	2		
397	1 60 95 00	SCHUTZHAUBE	PROTECTIVE HOOD	CAPOT DE PROTECTION	99.67-00.70	1	1	1		
398	0 01 10 80	6KTSCH M8x16	SCREW	VIS		4	4	4		
399	0 20 13 90	SCHEIBE A 9	WASHER	RONDELLE		4	4	4		
400	0 67 19 01	KREISELHALTER HI	ROTOR SUPPORT	SUPPORT DE TOUPIE	99.67-08A	1	1	1	grün	bis:08.2005
	0 67 19 02	KREISELHALTER HI	ROTOR SUPPORT	SUPPORT DE TOUPIE	99.67-08A RJ	1	1	1	rot	bis:08.2005
	0 67 19 03	KREISELHALTER HI	ROTOR SUPPORT	SUPPORT DE TOUPIE	99.67-08B	1	1	1		ab:09.2005
422	1 61 17 21	BOLZEN	PIN	AXE	99.67-00.73 A	1	1	1		
	0 44 12 50	SPANNSTIFT 8x40	ROLL PIN	GOUPILLE SERRAGE		2	2	2		
	0 29 35 90	SPANNSTIFT 5x40	ROLL PIN	GOUPILLE SERRAGE		2	2	2		
422.1	1 61 37 00	DISTANZROHR	DISTANCE TUBE	TUBE DE DISTANCE	99.67-00.76	2	2	2		
423	0 67 23 52	SCHIEBEFUEHRUNG	SLIDING GUIDE	GUIDAGE COULISSANTE	99.67-09B	1	1	1		bis:08.2005
	0 67 23 53	SCHIEBEFUEHRUNG	SLIDING GUIDE	GUIDAGE COULISSANTE	99.67-09C	1	1	1		ab:09.2005
424	0 42 11 30	SPANNSTIFT 14x70	ROLL PIN	GOUPILLE SERRAGE		1	1	1		
	0 01 27 60	SPANNSTIFT 8x70	ROLL PIN	GOUPILLE SERRAGE		1	1	1		
	0 09 89 60	SPANNSTIFT 5x70	ROLL PIN	GOUPILLE SERRAGE		1	1	1		
	1 60 93 30	RING	LINK	BOUCLE	99.67-00.69	1	1	1		
425	1 60 93 00	GEWINDEBOLZEN	THREADED BOLT	AXE FILETE	99.67-00.67	1	1	1		
426	1 60 93 20	BOLZEN	PIN	AXE	99.67-00.68	1	-	-		
426	1 60 66 80	BOLZEN	PIN	AXE	99.67-00.168	-	1	1		
427	1 41 96 00	GLEITLAGER 2X20X40	SLIDE BEARING	PALIER LISSE		1	1	1		
	0 43 79 00	PASSCHEIBE 20x28x0,5	SHIM	CALE		1	1	-		
427	0 44 27 60	PASSCHEIBE 22x30x0,5	SHIM	CALE		-	-	1		
429	0 01 16 40	6KTMU M12	NUT	ECROU		2	2	2		
430	0 68 68 10	DISTANZROHR	DISTANCE TUBE	TUBE DE DISTANCE	99.67-00.21	1	1	1	grün	
	0 68 68 12	DISTANZROHR	DISTANCE TUBE	TUBE DE DISTANCE	99.67-00.21 RJ	1	1	1	rot	
431	1 42 06 70	6KTSCH M16x130	SCREW	VIS		4	4	4		
432	0 45 30 20	SPANNSCHEIBE 16	TENSION WASHER	RONDELLE TENDEUR		4	4	4		
455	1 60 92 70	SPANNSCHLOSS	COUPLING NUT	ECROU DE JONCTION	99.67-73	1	1	1		
456	1 41 99 80	SPANNSTIFT 12x50	ROLL PIN	GOUPILLE SERRAGE		1	1	1		
457	0 01 28 30	SPANNSTIFT 10x50	ROLL PIN	GOUPILLE SERRAGE		1	1	1		
458	0 01 26 30	SPANNSTIFT 6x50	ROLL PIN	GOUPILLE SERRAGE		1	1	1		

Rahmen -Lenkgestänge

P1350-2

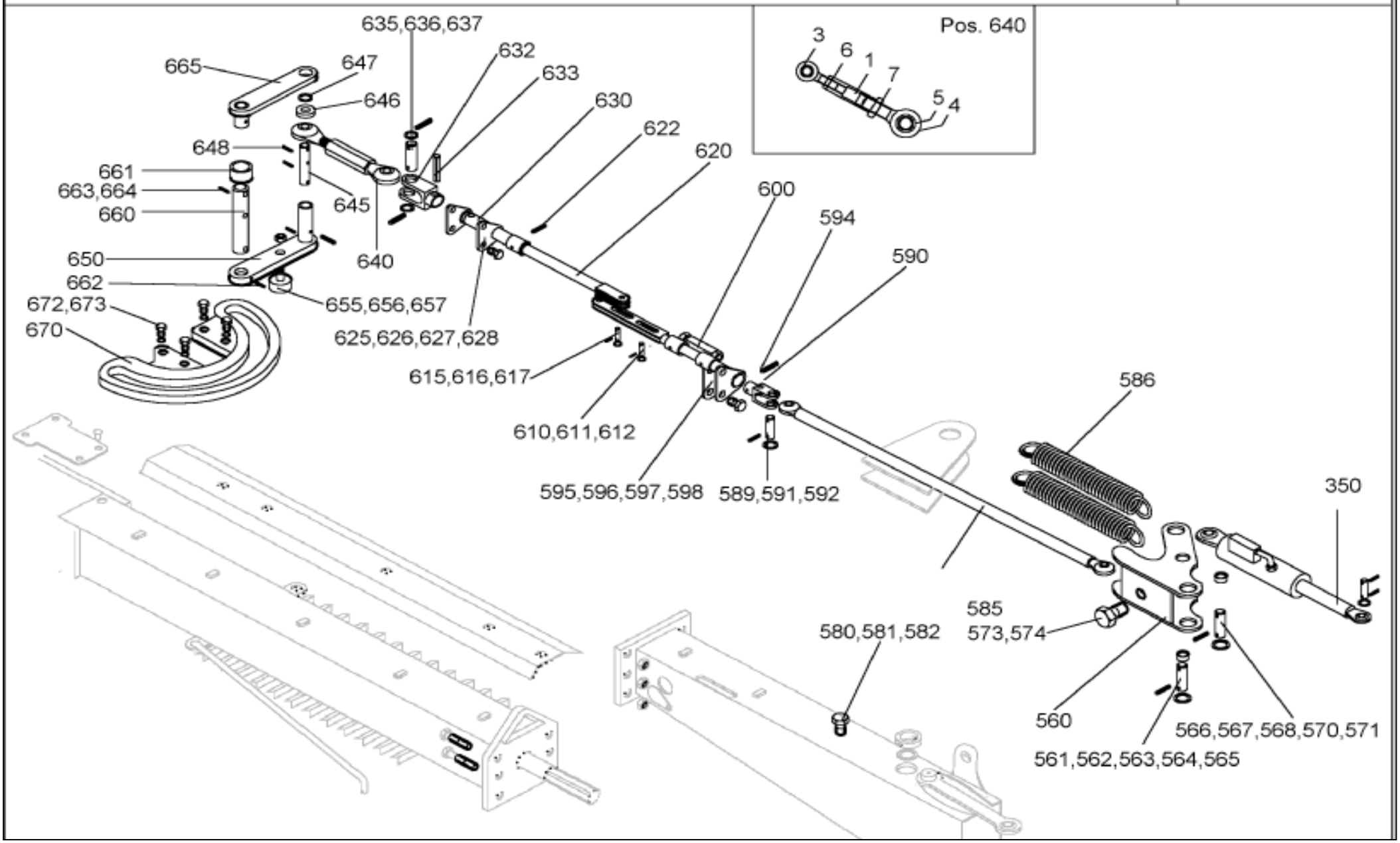

Rahmen-Lenkgestänge						R 1405 SB			P 1350-2	
Pos.	Bestell-Nr.	Benennung	Description	Désignation	SIZE/MASS	Stck.	Farbe:		Kommentar	
560	1606251	WINKELHEBEL	ANGLE LEVER	LEVIER D'ANGLE	99.83-74 A	1	grün			
	1606252	WINKELHEBEL	ANGLE LEVER	LEVIER D'ANGLE	99.83-74 A RJ	1	rot			
561	1420240	GLEITLAGERBUCHSE	BUSH	DOUILLE	IGS GSM-4044-30	1				
562	1425810	GLEITLAGERBUCHSE	BUSH	DOUILLE	IGUS GSM-4044-40	1				
563	1606381	BOLZEN	PIN	AXE	99.83-00.77 A	1				
564	1622830	WINKELSTIFT	PLUG	FICHE	98.96-00.44	1				
565	0012830	SPANNSTIFT	ROLL PIN	GOUPILLE SERRAGE	10x50 ISO 8752 ZN	1				
566	1617330	BOLZEN	PIN	AXE	99.82-00.72	1				
567	0459600	SCHEIBE	WASHER	RONDELLE	31 D 125 ST ZN	1				
568	1617351	BUCHSE	BUSH	DOUILLE	99.82-00.73 A	1				
570	1604280	SCHEIBE	WASHER	RONDELLE	99.69-00.24	2				
571	0469830	SPANNSTIFT	ROLL PIN	GOUPILLE SERRAGE	10x50 ISO 8752 ZN	2				
573	0202370	6KTSCH	SCREW	VIS	M 16x60 D 933 8.8 Z	1				
574	0011660	6KTMU	HEX NUT	ECROU HEXAG.	M 16 D 934 8 ZN	2				
580	1620620	HALTESCHRAUBE	CHECK SCREW	VIS D'ARRÊT	99.82-00.39	1				
581	0480290	ROHRSCHELLE	PIPE CLAMP	ATTACHE DE TUYAU	1.25/15	1				
582	0403410	6KTSCH	SCREW	VIS	M 6x12 D 933 8.8 ZN	1				
585	1637920	STEUERSTANGE 1150 LG	STEERING ROD	BARRE DE COMMANDE	99.82-73	1	grün			
	1637921	STEUERSTANGE 1150 LG	STEERING ROD	BARRE DE COMMANDE	99.82-73 RJ	1	rot			
586	1418920	ZUGFEDER	TENSION SPRING	RESSORT TENDEUR	7x50x440	2				
588	0474680	MEHRZWECKFETT	GREASE	GRAISSE	D 51825 K2K	0,02				
589	1606331	BOLZEN	PIN	AXE	99.83-00.72A	1				
590	1633480	STANGENKOPF	ROD HEAD	TETE DE BIELLE	99.82-00.79	1				
591	0006410	SCHEIBE	WASHER	RONDELLE	21 D 433 ST ZN	2				
592	0293590	SPANNSTIFT	ROLL PIN	GOUPILLE SERRAGE	5x40 ISO 8752 ZN	2				
592	0441250	SPANNSTIFT	ROLL PIN	GOUPILLE SERRAGE	8x40 ISO 8752 ZN	2				
594	0406130	SPANNSTIFT	ROLL PIN	GOUPILLE SERRAGE	13x60 ISO 8752 ZN	1				
594	0411670	SPANNSTIFT	ROLL PIN	GOUPILLE SERRAGE	8x60 ISO 8752 ZN	1				
595	0623920	STOPFEN	PLUG	BOUCHON	98.75-01-00.22	1				
595	1426040	GLEITLAGERBUCHSE	BUSH	DOUILLE	IGUS GSM-4044-15	1				
596	1633490	HALTESCHEIBE	FIXING WASHER	RONDELLE DE RETENUE	99.82-00.78	2	grün			
	1633491	HALTESCHEIBE	FIXING WASHER	RONDELLE DE RETENUE	99.82-00.79 RJ	2	rot			
597	0202190	6KTSCH	SCREW	VIS	M 8x30 D 933 8.8 ZN	2				
598	0200600	SGMU	SLF LOCK. NUT	ECROU AUTOFR.	N M 8 D 985 8 ZN	2				
600	1608240	UMKOPPELZYLINDER KPL	COMPOUND CYLINDER	CYLINDRE COMPOUND	99.82-83	1	Grau			
	1637980	GLEICHLGANGZYL.			99.82-83-01	1				
	1638000	STANGENKOPF GSW.			99.82-83-02	1	grün			
	1638001	STANGENKOPF GSW.			99.82-83-03 RJ	1	rot			
	1637970	LASCHE			99.83-00.1	1	grün			
	1637971	LASCHE			99.83-00.2 RJ	1	rot			

Rahmen -Lenkgestänge

P1350-2

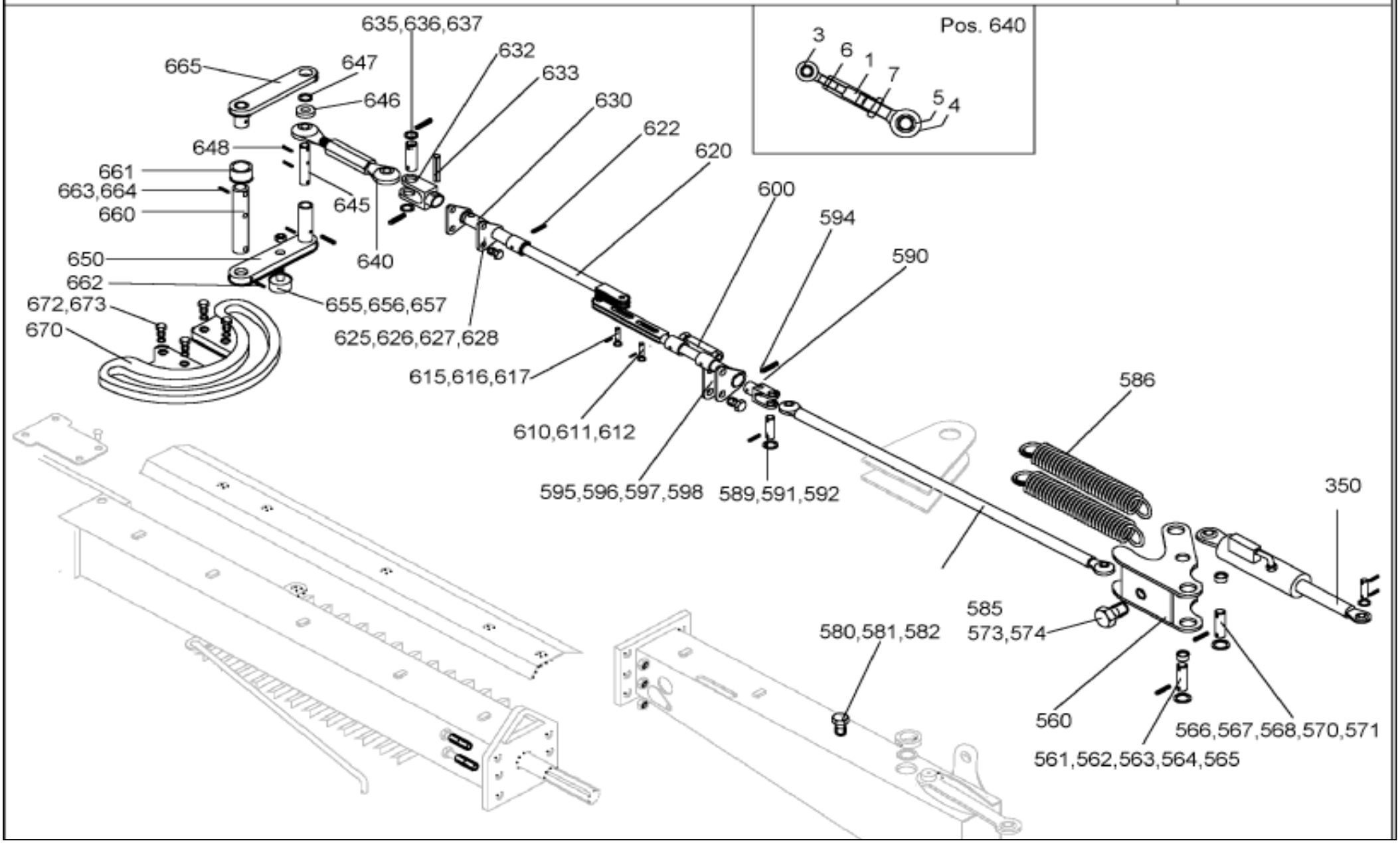

Rahmen-Lenkgestänge						R 1405 SB			P 1350-2	
Pos.	Bestell-Nr.	Benennung	Description	Désignation	SIZE/MASS	Stck.	Farbe:		Kommentar	
610	1633040	BOLZEN	PIN	AXE	99.82-00.76	1				
611	0012100	SCHEIBE	WASHER	RONDELLE	26 D 1441 ST ZN	2				
612	1426030	SICHERUNGSRING	CIRCLIP	CIRCLIP	25x2 D 471	2				
615	1633040	BOLZEN	PIN	AXE	99.82-00.76	1				
616	0012100	SCHEIBE	WASHER	RONDELLE	26 D 1441 ST ZN	2				
617	1426030	SICHERUNGSRING	CIRCLIP	CIRCLIP	25x2 D 471	2				
620	1617370	SCHUBROHRGABEL	SLIDING PIPE	TUBE À COULISSE	99.82-79	1	grün			
	1617371	SCHUBROHRGABEL	SLIDING PIPE	TUBE À COULISSE	99.82-79 RJ	1	rot			
622	0406130	SPANNSTIFT	ROLL PIN	GOUPILLE SERRAGE	13x60 ISO 8752 ZN	1				
622	0411670	SPANNSTIFT	ROLL PIN	GOUPILLE SERRAGE	8x60 ISO 8752 ZN	1				
625	0623920	STOPFEN	PLUG	BOUCHON	98.75-01-00.22	1				
625	1426040	GLEITLAGERBUCHSE	BUSH	DOUILLE	IGUS GSM-4044-15	1				
626	1633490	HALTESCHEIBE	FIXING WASHER	RONDELLE DE RETENUE	99.82-00.78	2	grün			
	1633491	HALTESCHEIBE	FIXING WASHER	RONDELLE DE RETENUE	99.82-00.78 RJ	2	rot			
627	0202190	6KTSCH	SCREW	VIS	M 8x30 D 933 8.8 ZN	2				
628	0200600	SGMU	SLF LOCK. NUT	ECROU AUTOFR.	N M 8 D 985 8 ZN	2				
630	1633470	SCHUBSTANGE	CONNECTING ROD	BIELLE	99.82-00.80	1				
632	1633480	STANGENKOPF	ROD HEAD	TETE DE BIELLE	99.82-00.79	1				
633	0406130	SPANNSTIFT	ROLL PIN	GOUPILLE SERRAGE	13x60 ISO 8752 ZN	1				
633	0411670	SPANNSTIFT	ROLL PIN	GOUPILLE SERRAGE	8x60 ISO 8752 ZN	1				
635	1606331	BOLZEN	PIN	AXE	99.83-00.72A	1				
636	0006410	SCHEIBE	WASHER	RONDELLE	21 D 433 ST ZN	9				
637	0293590	SPANNSTIFT	ROLL PIN	GOUPILLE SERRAGE	5x40 ISO 8752 ZN	2				
637	0441250	SPANNSTIFT	ROLL PIN	GOUPILLE SERRAGE	8x40 ISO 8752 ZN	2				
640	1637210	SPANNSCHLOSS	COUPLING NUT	ECROU DE JONCTION	99.82-72	1				
640.1	1639220	SPANNSCHLOSS			99.82-72.1	1				
640.3	1639190	GELENKSPINDEL M20 LH			99.83-72.3	1				
640.4	1639200	GELENKSPINDEL M30 LH			99.82-72.4	1				
640.5	1639210	ZWISCHENBUCHSE			99.82-72.5	1				
640.6	1426830	6KTMU BM 20x1,5 LH	NUT	ECROU		1				
640.7	0495300	6KTMU BM 30x2	NUT	ECROU		1				
645	1638030	BOLZEN	PIN	AXE	99.82-00.81	1				
646	1638040	GLEITBUCHSE	SLIDE BUSH	DOUILLE À GLISSEMENT	99.82-00.82	1				
647	1617170	PASSCHEIBE	SHIM	CALE	99.67-00.78 Z	2				
648	0013170	SPANNSTIFT	ROLL PIN	GOUPILLE SERRAGE	8x50 ISO 8752 ZN	3				
650	1609550	STEUERHEBEL	CONTROL	LEVIER DE COMMANDE	99.82-75	1				
	1609551	STEUERHEBEL	CONTROL	LEVIER DE COMMANDE	99.82-75 RJ	1				
655	1419540	KURVENROLLE	GUIDE ROLLER	GALET DE GUIDAGE	99.83-00.84	1				
656	0446760	6KTMU	HEX NUT	ECROU HEXAG.	BM 24x1,5 D 439 ZN	1				

Rahmen -Lenkgestänge

P1350-2

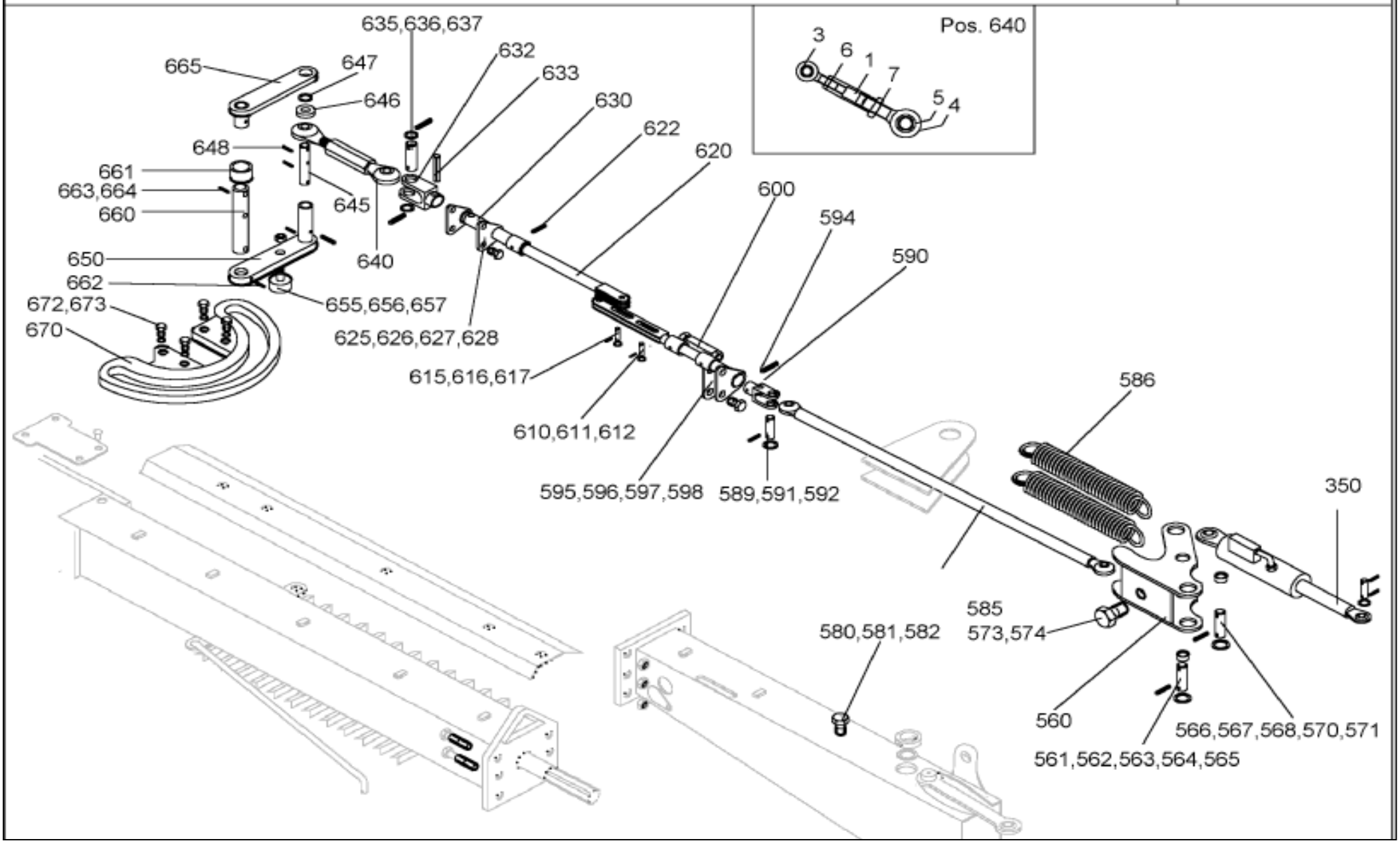

Rahmen-Lenkgestänge						R 1405 SB			P 1350-2	
Pos.	Bestell-Nr.	Benennung	Description	Désignation	SIZE/MASS	Stck.	Farbe:		Kommentar	
657	1403570	LOCTITE 2701	LOCTITE	LOCTITE	2701 A 50 ML	0,01				
660	1606391	BOLZEN	PIN	AXE	99.83-00.71 A	1				
	1644420	DISTANZHÜLSE NW 40X89			99.83-00.88	1				
661	1411510	GLEITLAGERBUCHSE	BUSH	DOUILLE	IGUS GFM-4044-30	2				
662	0099030	SPANNSTIFT	ROLL PIN	GOUPILLE SERRAGE	10x65 ISO 8752	1				
662	0200350	SPANNSTIFT	ROLL PIN	GOUPILLE SERRAGE	16x65 ISO 8752	1				
663	0411320	SPANNSTIFT	ROLL PIN	GOUPILLE SERRAGE	8x65 ISO 8752	2				
663	0420350	SPANNSTIFT	ROLL PIN	GOUPILLE SERRAGE	13x65 ISO 8752	2				
664	0439960	PASSCHEIBE	SHIM	CALE	40x50x1,0 D 988	3				
665	1638050	STEUERBRUECKE	CONTROL BRIDGE	PONT DE COMMANDE	99.82-00.83	1	grün			
	1638051	STEUERBRUECKE	CONTROL BRIDGE	PONT DE COMMANDE	99.82-00.83 RJ	1	rot			
670	1609621	STEUERKURVE GSW	FACE CAM	CAME DE COMMANDE	99.82-76 A	1	grün			
	1609622	STEUERKURVE GSW	FACE CAM	CAME DE COMMANDE	99.82-76 A RJ	1	rot			
672	0482340	6KTSCH	SCREW	VIS	M 16x30 D 933 8.8	4				
673	0006140	SCHEIBE	WASHER	RONDELLE	A 17 D 125 ST ZN	4				

Schutzbuegel,Schwadformer

P1350-3

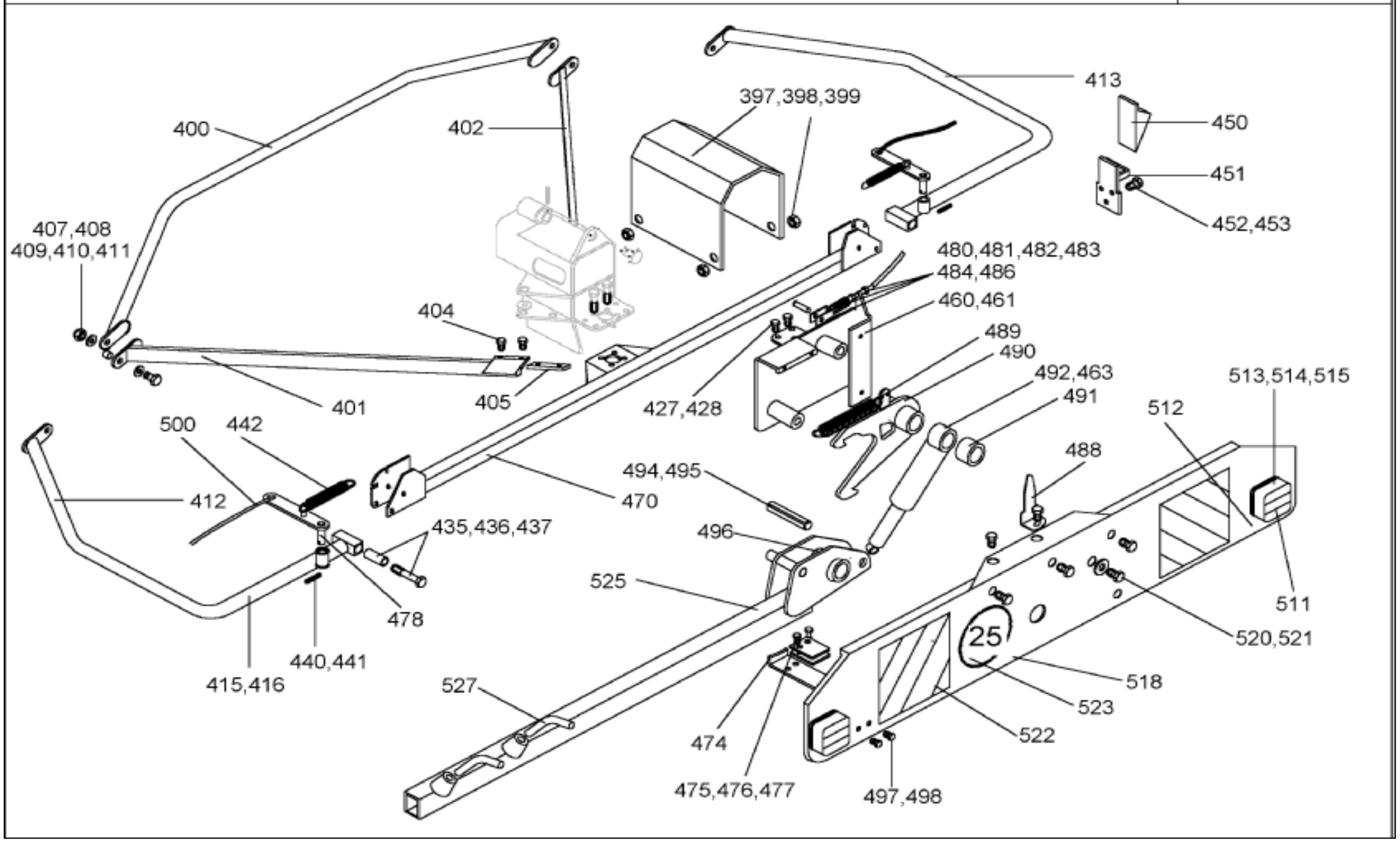

Schutzbügel,Schwadformer / Safety frame, Windrow former / Protecteur, Toile d'andainage						R 1405	R 1405 SB	R 1425	P 1350-3	
Pos.	Bestell-Nr.	Benennung	Description	Désignation	SIZE/MASS	Stck.	Stck.	Stck.	Farbe:	
397	1 60 95 00	SCHUTZHAUBE	PROTECTIVE HOOD	CAPOT DE PROTECTION	99.67-00.70	1	1	1	Grau	
398	1 42 01 10	6KTMU M8 FLANSCH	SELF LOCKING NUT	ECROU AUTOFREINAGE		4	4	4		
400	1 60 67 10	SCHUTZBÜGEL QUER	SAFETY FRAME	PROTECTEUR	99.67-75	1	1	1	Grau	
401	1 60 67 20	SCHUTZBÜGEL HI.LI.	SAFETY FRAME	PROTECTEUR	99.67-76	1	1	-	grün	
	1 60 67 21	SCHUTZBÜGEL HI.LI.	SAFETY FRAME	PROTECTEUR	99.67-76 RJ	1	1	-	rot	
402	1 60 67 30	SCHUTZBÜGEL HI.RE.	SAFETY FRAME	PROTECTEUR	99.67-77	1	-	-	grün	
	1 60 67 31	SCHUTZBÜGEL HI.RE.	SAFETY FRAME	PROTECTEUR	99.67-77 RJ	1	-	-	rot	
	1 62 10 80	SCHUTZBÜGEL HI.RE.	SAFETY FRAME	PROTECTEUR	99.82-77	-	1	-	grün	
	1 62 10 81	SCHUTZBÜGEL HI.RE.	SAFETY FRAME	PROTECTEUR	99.82-77 RJ	-	1	-	rot	
402	1 63 56 20	SCHUTZBÜGEL HI.RE.	SAFETY FRAME	PROTECTEUR	99.67-177	-	-	2	grün	
	1 63 56 21	SCHUTZBÜGEL HI.RE.	SAFETY FRAME	PROTECTEUR	99.67-177 RJ	-	-	2	rot	
404	1 40 40 50	6KTSCH M12x40	SCREW	VIS		4	4	4		
405	0 68 85 80	GEWINDELEISTE	SCREW PLATE	PLAQUE DE FILETEE	99.67-00.39	2	2	2		
407	0 66 26 00	BUCHSE	BUSHING	DOUILLE	99.68-00.117	2	2	2		
408	0 01 00 50	6KTSCH M12x50	SCREW	VIS		2	2	2		
409	0 01 19 80	SCHEIBE 13	WASHER	RONDELLE		4	4	4		
410	0 45 84 70	SGMU N M12	SELF LOCKING NUT	ECROU AUTOFRAINAGE		2	2	2		
411	1 60 78 00	TELLERFEDER B.35.5	DISC SPRING	RESSORT A DISQUE	99.83-00.70 Z	4	4	4		
412	0 67 26 80	SCHUTZBÜGEL HI LI	SAFETY FRAME	PROTECTEUR	99.67-52	1	1	-	Grau	
412	1 63 55 50	SCHUTZBÜGEL HI LI	SAFETY FRAME	PROTECTEUR	99.67-152	-	-	1	Grau	
413	0 67 25 80	SCHUTZBÜGEL HI RE	SAFETY FRAME	PROTECTEUR	99.67-53	1	2	-	Grau	
413	1 63 56 00	SCHUTZBÜGEL HI RE	SAFETY FRAME	PROTECTEUR	99.67-154	-	-	1	Grau	
415	0 45 02 20	ROHRSCHELLE 1.32/15	PIPE CLAMP	ATTACHE DE TUYAU		2	2	2		
416	0 20 55 30	RÜCKSTRAHLER	REAR REFLECTOR	REFLECT.ROUG		2	2	2		
427	0 47 02 40	6KTSCH M12x25 VP	SCREW	VIS		2	2	2		
428	0 45 86 70	6KTSCH M12x35 VP	SCREW	VIS	10.9	4	4	4		
433	1 41 77 60	SPANNSCHEIBE	TENSION WASHER	RONDELLE TENDEUR		4	4	4		
435	0 63 86 00	DISTANZROHR	DISTANCE TUBE	TUBE D'ENTRAINEMENT	99.62-00.5	2	2	2		
436	0 01 08 20	6KTSCH M12x80	SCREW	VIS		2	2	2		
437	0 45 84 70	SGMU N M12	SELF LOCKING NUT	ECROU AUTOFRAINAGE		2	2	2		
440	0 44 27 70	PASSCHEIBE 22x30x1,0	SHIM	CALE		2	2	2		
441	0 01 24 60	SPANNSTIFT 5x30	ROLL PIN	GOUPILLE SERRAGE		2	2	2		
442	1 59 49 80	ZUGFEDER	TENSION SPRING	RESSORT TENDEUR	99.70-00.2Z	2	2	2		
450	0 49 52 00	UNTERLEGKEIL	WEDGE	CALE		1	1	1		
451	0 49 52 10	HALTER	SUPPORT	SUPPORT		1	1	1		
452	0 46 70 40	6KTSCH M5x16	SCREW	VIS		2	2	2		
453	0 49 59 10	SGMU N M5	SELF LOCKING NUT	ECROU AUTOFRAINAGE		2	2	2		
457	0 01 28 10	SPANNSTIFT 6x40	ROLL PIN	GOUPILLE SERRAGE		1	-	1		
488	1 60 95 70	POSITIONSANZEIGER	POSITIONS INDICATOR	INDICATEUR DE POSITION	99.67-00.71	1	-	1		
460	0 68 66 51	HUBANTRIEB GSW	LIFT DRIVE	COMMANNDE DE LEVAGE	99.67-45A	1	1	1	grün	
	0 68 66 52	HUBANTRIEB GSW	LIFT DRIVE	COMMANNDE DE LEVAGE	99.67-45A RJ	1	1	1	rot	

Schutzbuegel,Schwadformer

P1350-3

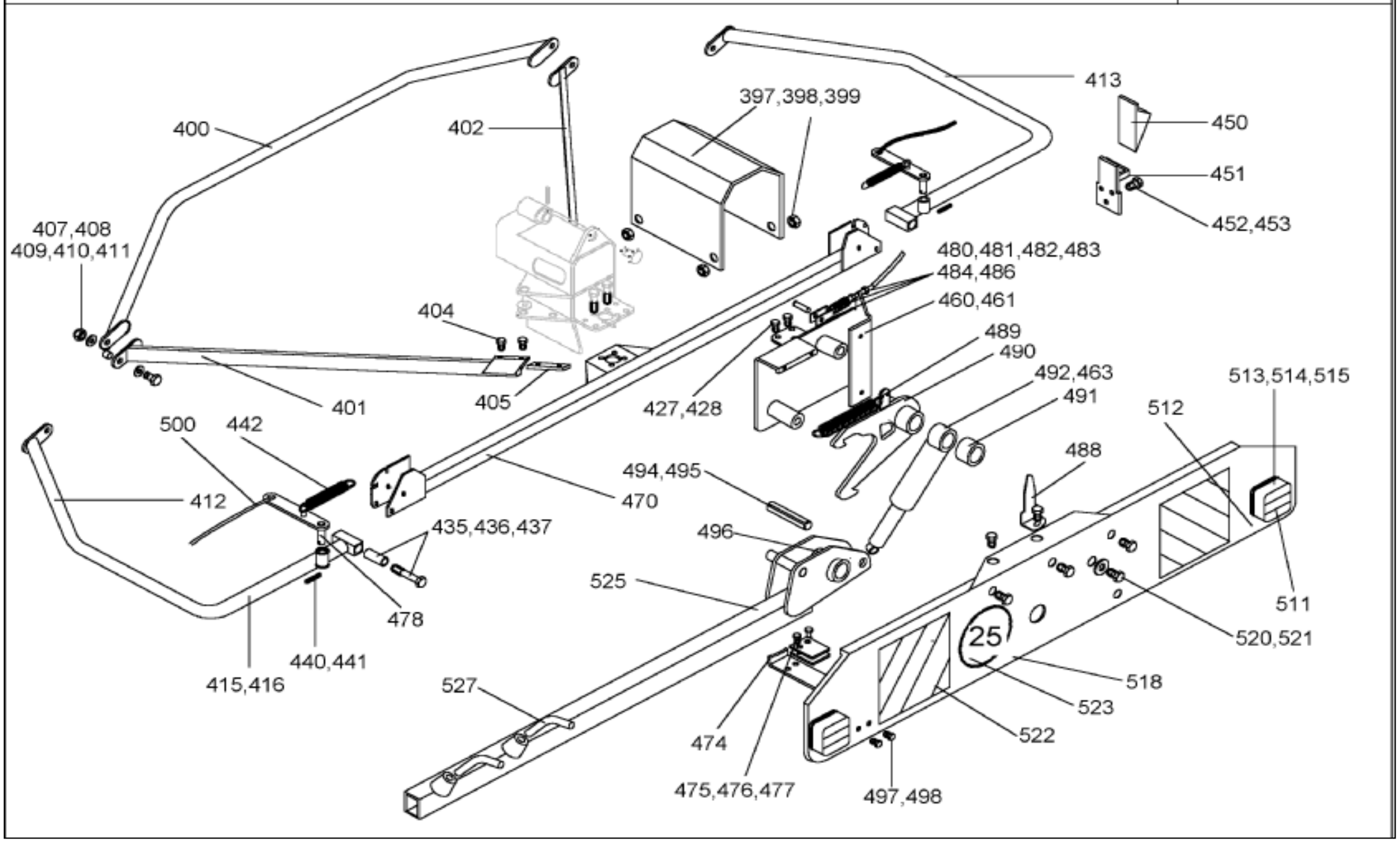

Schutzbügel,Schwadformer / Safety frame, Windrow former / Protecteur, Toile d'andainage						R 1405	R 1405 SB	R 1425	P 1350-3	
Pos.	Bestell-Nr.	Benennung	Description	Désignation	SIZE/MASS	Stck.	Stck.	Stck.	Farbe:	
461	0 60 47 40	LAGERBUCHSE	BEERING SLEEVE	COUSSINET		1	1	1		
463	0 62 91 20	BLENDE 0,7	ORIFICE	IRIFICE	98.82-00.10	1	1	1		
470	0 67 26 22	SCHUTZBÜGELTRÄGER GS	GUARD BOW SUPPORT	SUPPORT GARDE-FOU	99.67-50B	1	1	1	grün	
	0 67 26 23	SCHUTZBÜGELTRÄGER GS	GUARD BOW SUPPORT	SUPPORT GARDE-FOU	99.67-50B RJ	1	1	1	rot	
*474	0 65 23 50	ANSCHLAG	STOP	PLAQUE	98.95-00.25	2	2	2		
475	0 42 90 10	6KTSCH M6x40	SCREW	VIS		2	2	2		
476	0 20 13 80	SCHEIBE 7	WASHER	RONDELLE		2	2	2		
477	0 41 25 70	SGMU N M6	SELF LOCKING NUT	ECROU AUTOFRAINAGE		2	2	2		
478	0 68 85 50	VERRIEGELUNG HI	BOLTING	VERROUILLAGE	99.67-55	2	2	2		
480	1 41 15 60	FALTENBALG	FOLD BELLOWS	SOUFFLET PLIE		1	1	1		
	0 67 15 10	SEILZUG	CABLE CONTROL	CABLE TRACTEUR	99.67-60	1	1	1		
481	0 46 47 50	KABELBINDER 4,8x122	CONNECTOR	BORN DE JONCTION		2	2	2		
482	0 01 16 30	6KTMU M8	SCREW	VIS		1	1	1		
483	0 02 55 80	6KTMU M6	NUT	ECROU		1	1	1		
484	0 48 62 60	GABELKOPF G6x24	CLEVIS	TETE A LA FOURCHETTE		1	1	1		
486	0 48 62 70	BOLZEN	BOLT	BOULON	6x24	1	1	1		
487	0 41 25 70	SGMU N M6	SELF LOCKKING NUT	ECROU AUTOFRANAGE		1	-	1		
488	1 60 95 70	POSITIONSANZEIGE			99.67-00.71	1	-	1		
489	0 66 84 50	ZUGFEDER	TENSION SPRING	RESSORT TENDEUR	98.89-00.19Z	1	-	-		
489	1 61 66 50	ZUGFEDER	TENSION SPRING	RESSORT TENDEUR	99.67-00.77Z	-	1	1		
490	0 68 66 40	FALLE	LATCH	PIEGE	99.67-54	1	1	1	grün	
	0 68 66 41	FALLE	LATCH	PIEGE	99.67-54 RJ	1	1	1	rot	
491	0 67 10 90	BUCHSE	BUSHING	DOUILLE	99.67-00.55	1	1	1		
492	0 67 15 40	HUBZYLINDER 25/140	CYLINDER	CYLINDRE	99.67-28	1	1	1	Grau	
494	0 40 20 10	SPANNSTIFT 16x100	ROLL PIN	GOUPILLE SERRAGE		1	1	1		
495	0 40 20 00	SPANNSTIFT 10x100	ROLL PIN	GOUPILLE SERRAGE		1	1	1		
496	0 01 51 80	SCHMIERNIPPEL BM 8x1	LUBRIC. NIPPLE	GRAISSEUR		1	1	1		
497	0 01 11 10	6KTSCH M8x25	SCREW	VIS		2	2	2		
	0 40 70 70	SCHEIBE 9	WASHER	RONDELLE		2	2	2		
498	1 42 01 10	SGMU N M8 FLANSCH	SELF LOCKING NUT	ECROU AUTOFRANAGE		2	2	2		
499	0 18 45 00	FEDERSTECKER			7	-	1	-		
500	0 62 83 40	SEIL D=6/L=1100	ROPE	CORDE	98.85-00.13	2	2	2		
511	0 68 66 90	BELEUCHTUNGSANLAGE	LIGHTING SYSTEM	INSTALLATION D'ECLAIRAGE	99.67-24	1	1	-		
511	1 63 54 50	BELEUCHTUNGSANLAGE	LIGHTING SYSTEM	INSTALLATION D'ECLAIRAGE	99.67-124	-	-	1		
512	0 46 47 50	KABELBINDER 4,8x122	CONNECTOR	BORNE DE JONCTION		8	8	8		
513	0 40 73 90	6KTMU M5	NUT	ECROU		4	4	4		
514	0 40 59 10	SCHEIBE R5,5	WASHER	RONDELLE		4	4	4		
515	0 45 21 20	SICHERHEITSRING 5	LOCK WASHER	RONDELLE D'ARRET		4	4	4		

* bis Bauj. 12/2001

Schutzbuegel,Schwadformer

P1350-3

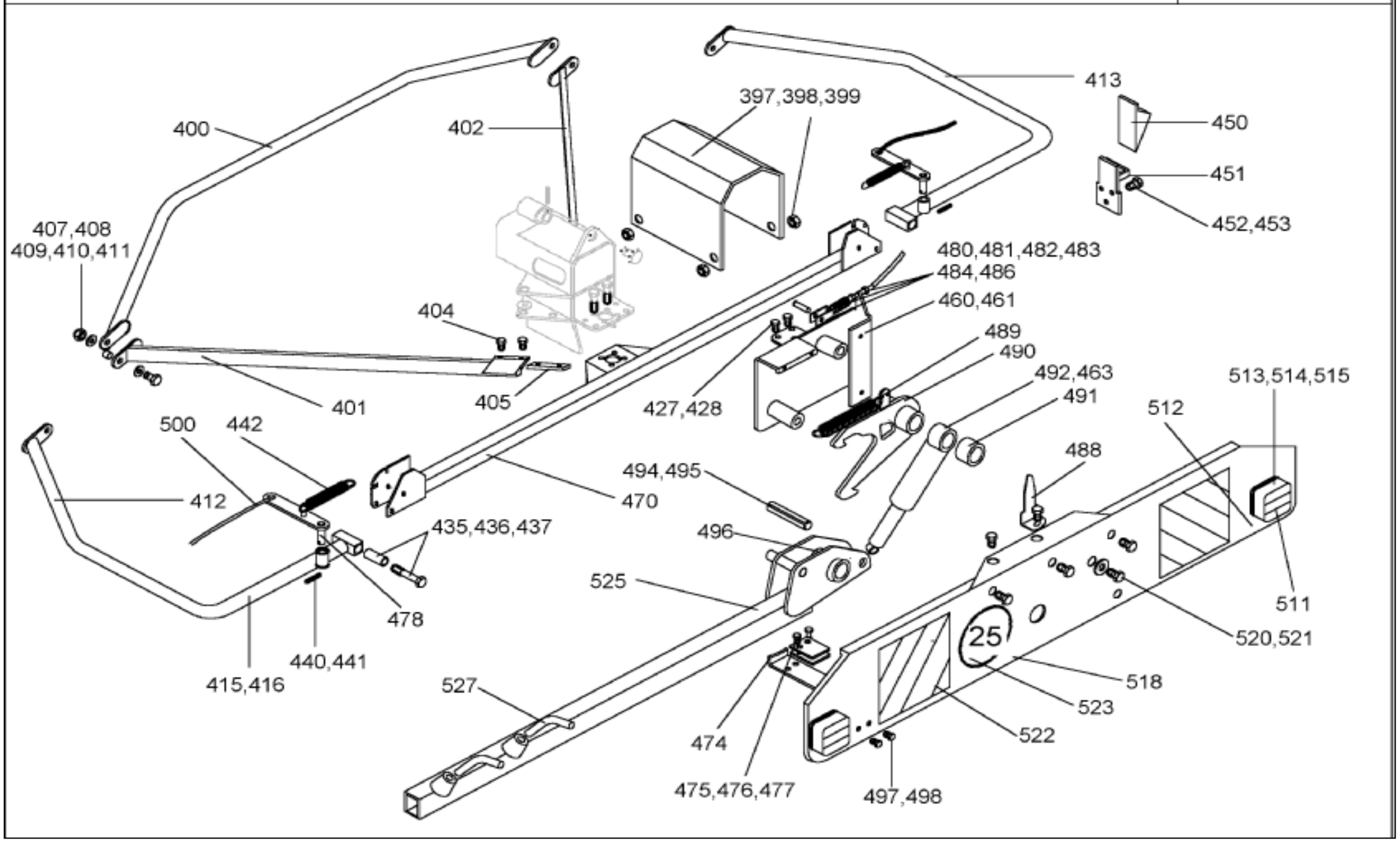

Schutzbügel,Schwadformer / Safety frame, Windrow former / Protecteur, Toile d'andainage						R 1405	R 1405 SB	R 1425	P 1350-3	
Pos.	Bestell-Nr.	Benennung	Description	Désignation	SIZE/MASS	Stck.	Stck.	Stck.	Farbe:	
518	0 68 69 70	PLATTE	PLATE	PLAQUE	99.67-00.50	1	1	1	grün	
	0 68 69 71	PLATTE	PLATE	PLAQUE	99.67-00.50 RJ	1	1	1	rot	
520	1 40 39 90	6KTSCH M10x25	SCREW	VIS		8	8	8		
521	0 00 65 40	SCHEIBE R11	WASHER	RONDELLE		2	2	2		
522	0 63 55 70	WARNFOLIE	WARNING FOLIO	FEUILLE SIGNALISATION		2	2	2		
523	1 51 32 80	GESCHWINDIGKEITSSCHILI	SPEED SHIELD	PLAQUE DE VITESSE		1	1	1		
525	0 67 24 50	SCHWADTUCHTRÄG.	WINDROW FORMER SUPP.	SUPPORT DE TOILE D'ENDA.	99.67-46	1	1	1	grün	
	0 67 24 52	SCHWADTUCHTRÄG.	WINDROW FORMER SUPP.	SUPPORT DE TOILE D'ENDA.	99.67-46 RJ	1	1	1	rot	
525	0 69 97 30	SCHEIBE	WASHER	RONDELLE		-	1	-		
527	0 12 41 30	KNEBELSCHRAUBE	TOGGLE BOLT	POIGNEE DE BLOCAGE	96.06-00.2	2	2	2		

Schwadformer kpl.

P1350-4

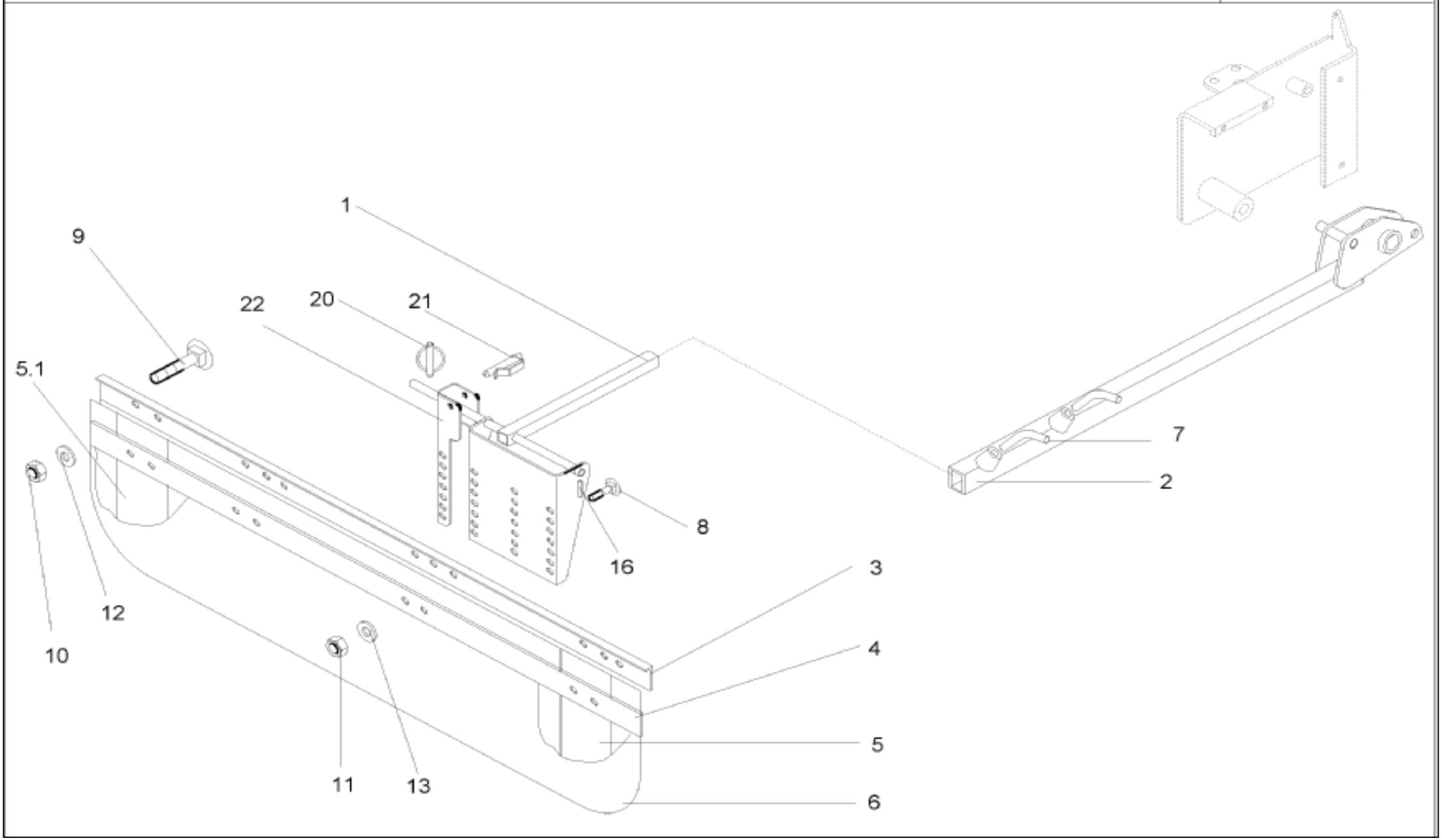

Schwadformer kpl. / Windrow cloth cpl. / Toile d'andainage cpl.						R 1405	R 1405 SB	R 1425	P 1350-4	
Pos.	Bestell-Nr.	Benennung	Description	Désignation	SIZE/MASS	Stck.	Stck.	Stck.	Farbe:	
1	0 67 25 15	SCHWADTUCHTRÄGER	WINDROW FORMER SUPP.	SUPPORT DE TOILE D'END.	99.67-47D	1	1	-	grün	
	0 67 25 14	SCHWADTUCHTRÄGER	WINDROW FORMER SUPP.	SUPPORT DE TOILE D'END.	99.67-47D RJ	1	1	-	rot	
1	1 63 55 22	SCHWADTUCHTRÄGER	WINDROW FORMER SUPP.	SUPPORT DE TOILE D'END.	99.67-147 B	-	-	1	grün	
	1 63 55 21	SCHWADTUCHTRÄGER	WINDROW FORMER SUPP.	SUPPORT DE TOILE D'END.	99.67-147 B RJ	-	-	1	rot	
	0 69 97 30	SCHEIBE	WASHER	RONDELLE	60x11x4	1	1	1		
	0 69 94 83	HALTER-BREIT-VERS.			99.67-47.4	1	1	1		
2	0 67 24 50	SCHWADTUCHTRÄGER IN	WINDROW FORMER SUPP.	SUPPORT DE TOILE D'END.	99.67-46	1	1	1	grün	
	0 67 24 52	SCHWADTUCHTRÄGER IN	WINDROW FORMER SUPP.	SUPPORT DE TOILE D'END.	99.67-46 RJ	1	1	1	rot	
3	0 66 99 90	SCHWADFORMERH.	WINDROW CLOTH S.	SUPPORT TOILE D'ANDAI.	99.67-00.37	1	1	-	grün	
	0 66 99 91	SCHWADFORMERH.	WINDROW CLOTH S.	SUPPORT TOILE D'ANDAI.	99.67-00.37 RJ	1	1	-	rot	
3	1 60 56 30	SCHWADFORMERH.	WINDROW CLOTH S.	SUPPORT TOILE D'ANDAI.	99.83-00.50	-	-	1		
4	0 63 11 70	LEISTE	LEDGE	LISTON	99.66-07.3	1	1	-	grün	
	0 63 11 71	LEISTE	LEDGE	LISTON	99.66-07.3 RJ	1	1	-	rot	
4	1 60 56 50	LEISTE	LEDGE	LISTON	99.83-00.52	-	-	1		
5	0 62 16 20	BLATTFEDER	PLATE SPRING	RESSEORT A LAMES	99.45-04.2	5	5	5		
5.1	1 62 43 50	BLATTFEDER	PLATE SPRING	RESSEORT A LAMES	99.83-00.54	1	1	1		
6	0 63 11 51	SCHWADFORMER	WINDROW CLOTH	TOILE D'ANDAINAGE	99.66-07.1A	1	1	-	Grau	
6	1 60 56 41	SCHWADFORMER	WINDROW CLOTH	TOILE D'ANDAINAGE	99.83-00.51A	-	-	1	Grau	
7	0 12 41 30	KNEBELSCHRAUBE	TOGGLE BOLT	POIGNEE DE BLOCAGE	96.06-00.2	2	2	2		
8	0 40 06 10	FLRDSCH M10x25	FLAT ROUND BOLT	VIS PLAT ROND		3	3	4		
9	0 00 84 00	FLRDSCH M6x20	FLAT ROUND BOLT	VIS PLAT ROND		16	16	18		
10	0 41 25 70	SGMU N M6	SELF LOCKING NUT	ECROU AUTOFREINAGE		16	16	18		
11	0 01 19 40	SGMU N M10	SELF LOCKING NUT	ECROU AUTOFREINAGE		3	3	4		
12	0 20 13 80	SCHEIBE 7	WASHER	RONDELLE		16	16	18		
13	0 01 20 70	SCHEIBE 11	WASHER	RONDELLE		3	3	4		
16	0 40 69 00	SPANNSTIFT 6x40	ROLL PIN	GOUPILLE SERRAGE		1	1	1		
	0411730	SPANNSTIFT 6x50	ROLL PIN	GOUPILLE SERRAGE		1	1	1		
	1427930	SPANNSTIFT 3,5x50	ROLL PIN	GOUPILLE SERRAGE		1	1	1		
20	0 01 50 20	KLAPPSTECKER			D 11023	-	-	1		
21	0 62 54 50	FEDERSTECKBOLZEN			99.46-05-00.5	-	-	1		
22	1 63 09 60	STUETZWINKEL			99.83-56-00.2	-	-	1	grün	
	1 63 09 61	STUETZWINKEL			99.83-56-00.2 RJ	-	-	1	rot	

Antriebseinheit vo. Antriebseinheit hi.

P1350-5

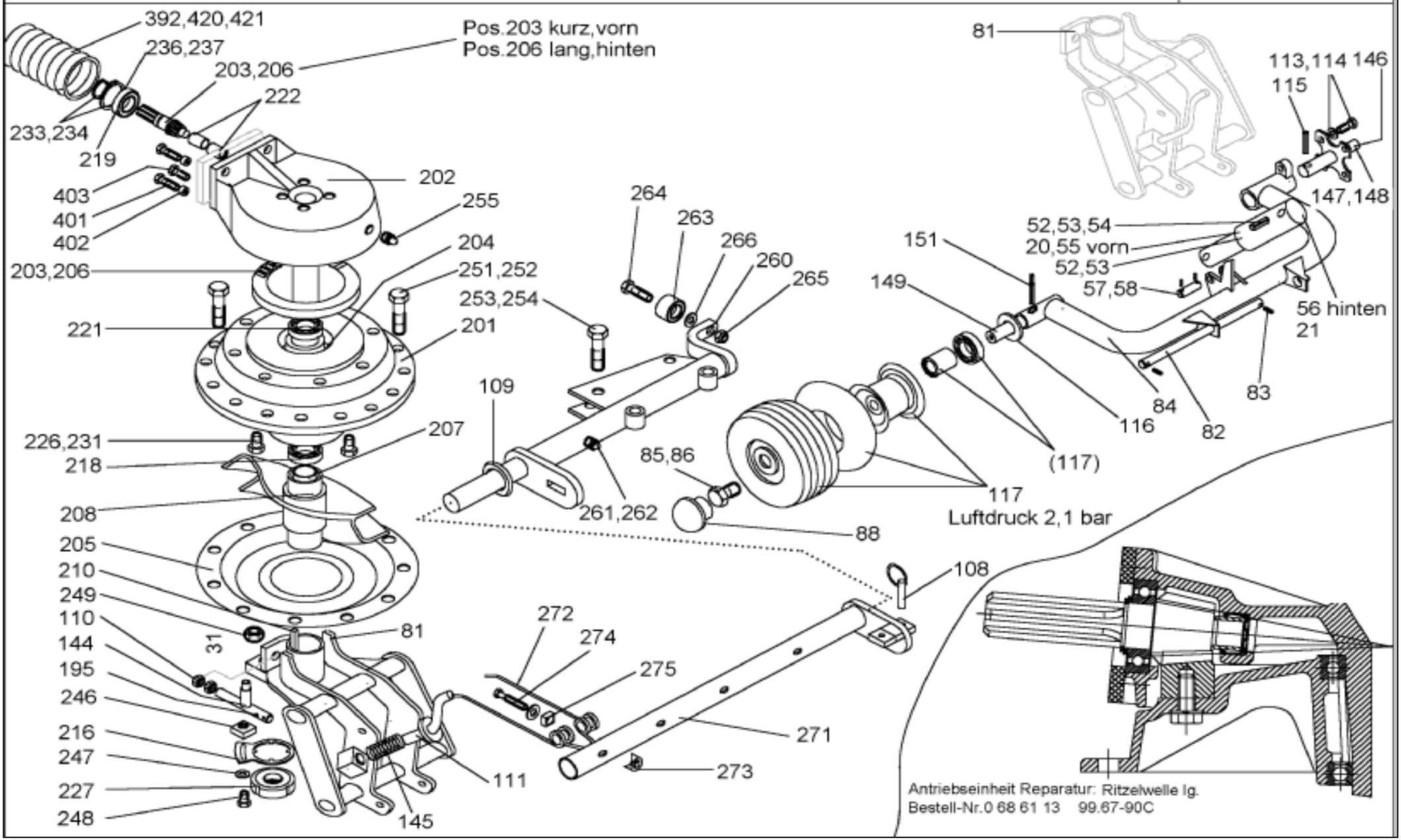

Antriebseinheit vo. / Driving unity / Unite de commande						R 1405	R 1405 SB	R 1425	P 1350-5	
Pos.	Bestell-Nr.	Benennung	Description	Désignation	SIZE/MASS	Stck.	Stck.	Stck.	Farbe:	
20	0 64 33 70	BLENDE 1,5	ORIFICE	IRIFICE	98.82-41.15	2	2	1		
	0 47 14 30	GERADER EINSCHRAUBSTU.				-	-	1		
21	1 42 04 30	DROSSELVENTIL	THROTTLE VALVE	SOUPAPE DE RÉGLAGE		1	1	1		
21	0 69 92 30	BLENDE 2MM	ORIFICE	IRIFICE	99.67-00.60	1	1	1		
52	1 42 05 30	SPANNSTIFT 20x100	ROLL PIN	GOUPILLE SERRAGE		2	2	2		
53	0 47 63 20	SPANNSTIFT 12x100	ROLL PIN	GOUPILLE SERRAGE		2	2	2		
54	0 00 64 10	SCHEIBE 21	WASHER	RONDELLE		4	4	4		
	bis Baujahr: 12/2002		TILL MODEL	JUSQU'A MODÈLE						
*55	0 67 14 51	HUBZYLINDER 120/45	CYLINDER	CYLINDRE	99.67-30A	1	1	-		
	ab Baujahr :01/ 2003		FROM MODEL	À PARTIR MODÈLE						
55	1 67 14 50	HUBZYLINDER 120/50	CYLINDER	CYLINDRE	99.67-30	1	1	1	grün	
	1 67 14 55	HUBZYLINDER 120/50	CYLINDER	CYLINDRE	99.67-30 RJ	1	1	1	rot	
*56	0 67 14 50	HUBZYLINDER 120/50	CYLINDER	CYLINDRE	99.67-30	1	1	-	grün	
	1 67 14 55	HUBZYLINDER 120/50	CYLINDER	CYLINDRE	99.67-30 RJ	1	1	1	rot	
	1 60 24 30	DICHTUNGSSATZ	SEALING SET	JEU DE GARNITURE	99:67-30-10	1	1	1		
56	1 60 66 90	HUBZYLINDER 120/55	CYLINDER	CYLINDRE	99.83-83	-	-	1	grün	
	1 60 66 92	HUBZYLINDER 120/55	CYLINDER	CYLINDRE	99.83-83 RJ	-	-	1	rot	
		DICHTUNGSSATZ	SEALING SET	JEU DE GARNITURE		-	-	1		
	1 60 68 60	DISTANZROHR	DISTANCE TUBE	TUBE DE DISTANCE	99.83-00.41	2	2	2		
57	0 67 39 80	BOLZEN	PIN	AXE	99.67-00.52	2	2	2		
	1 60 22 70	DISTANZROHR	DISTANCE TUBE	TUBE DE DISTANCE		2	2	2		
58	0 44 12 50	SPANNSTIFT 8x40	ROLL PIN	GOUPILLE SERRAGE		4	4	4		
	0 29 35 90	SPANNSTIFT 5x40	ROLL PIN	GOUPILLE SERRAGE		4	4	4		
	bis Baujahr: 12/2003		TILL MODEL	JUSQU'A MODÈLE						
*81	0 67 14 70	ACHSHALTER GSW	AXLE SUPPORT	SUPPORT PAR ESSIEU	99.67-36	2	2	-		
*82	0 66 76 60	BOLZEN 20x437 2x6x421	PIN	AXE	99.80-00.2Z	2	2	-		
	ab Baujahr : 01/2004		FROM MODEL	À PARTIR MODÈLE	Masch.-Nr.6118015-					
*81	0 67 14 71	ACHSHALTER GSW	AXLE SUPPORT	SUPPORT PAR ESSIEU	99.67-36A	2	2	2	grün	
	0 67 14 72	ACHSHALTER GSW	AXLE SUPPORT	SUPPORT PAR ESSIEU	99.67-36A RJ	2	2	2	rot	
*82	1 63 14 80	BOLZEN 25x440 2x10x420	PIN	AXE	99.67-31-00.1	2	2	2		
*83	0 01 28 10	SPANNSTIFT 10x40	ROLL PIN	GOUPILLE SERRAGE		4	4	4		
*83	0 01 26 10	SPANNSTIFT 6x40	ROLL PIN	GOUPILLE SERRAGE		4	4	4		
	bis Baujahr: 12/2000		TILL MODEL	JUSQU'A MODÈLE						
*84	0 67 12 60	ACHSSCHWINGE	AXLE BEAM	BRANCARD PAR ESSIEU	99.67-32	2	2	-		
	ab Baujahr : 01/2001 bis 12/2003		FROM MODEL	À PARTIR MODÈLE						
*84	0 67 12 61	ACHSSCHWINGE	AXLE BEAM	BRANCARD PAR ESSIEU	99.67-32A	2	2	-		
	ab Baujahr : 01/2004		FROM MODEL	À PARTIR MODÈLE	Masch.-Nr.6118015-					
*84	0 67 12 62	ACHSSCHWINGE	AXLE BEAM	BRANCARD PAR ESSIEU	99.67-32B	2	2	2	grün	
	0 67 12 63	ACHSSCHWINGE	AXLE BEAM	BRANCARD PAR ESSIEU	99.67-32B RJ	2	2	2	rot	
85	1 40 99 20	6KTSCH M12x25 LH 8.8	SCREW	VIS		2	2	2		
86	0 01 40 70	SCHEIBE A13	WASHER	RONDELLE		2	2	2		

Antriebseinheit vo. Antriebseinheit hi.

P1350-5

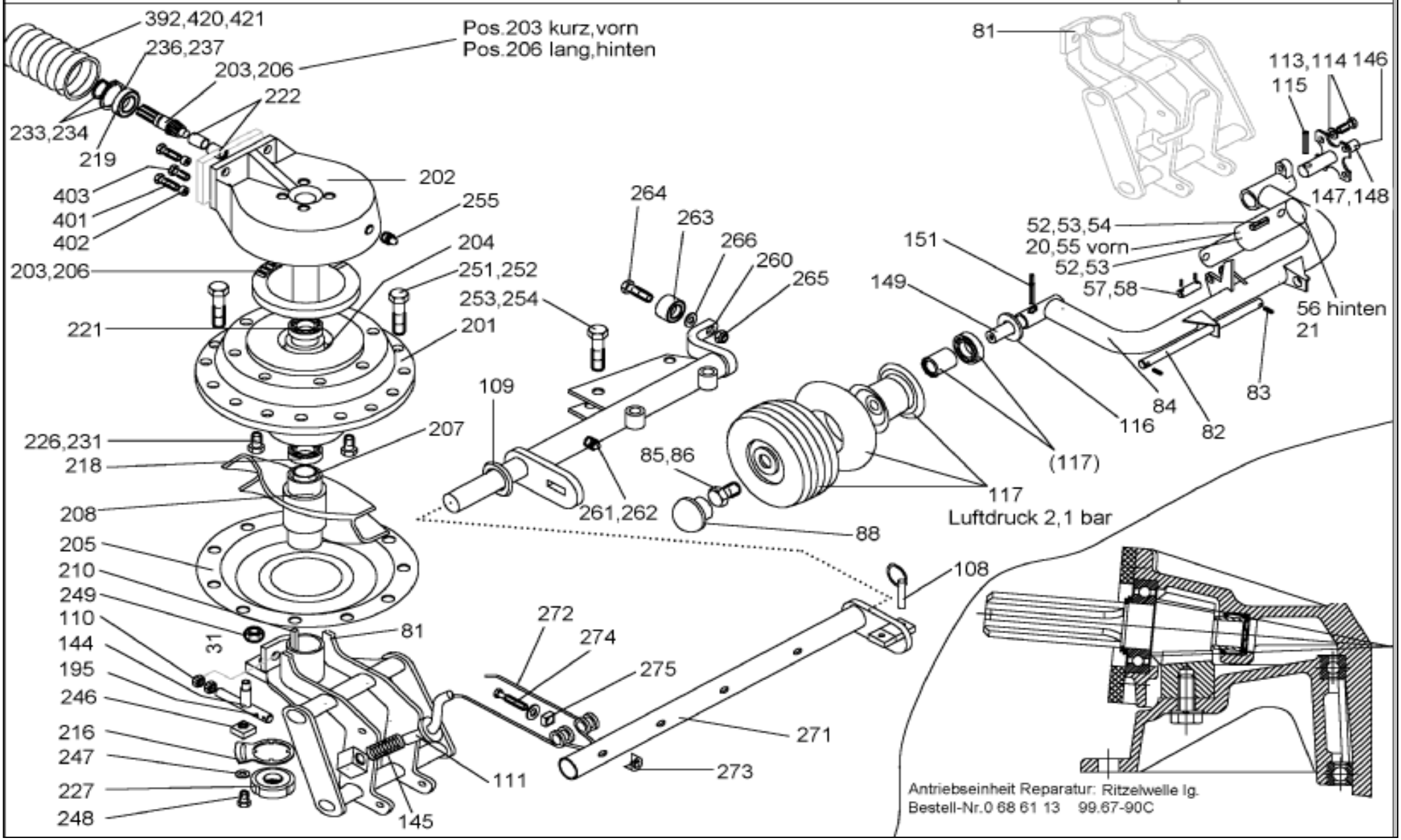

Antriebseinheit vo. / Driving unity / Unite de commande						R 1405	R 1405 SB	R 1425	P 1350-5	
Pos.	Bestell-Nr.	Benennung	Description	Désignation	SIZE/MASS	Stck.	Stck.	Stck.	Farbe:	
88	0 64 59 60	ABSCHLUSSKAPPE	WHEEL CAP	CHAPEAU	99.66-09.2	4	4	4		
108	1 41 35 50	KLAPPSTECKER 10x45	LINCH PIN	GOUPILLE AUTOMAT		24	24	24		
109	0 62 69 10	DICHTRING	SEALING	JOINT	99.60-06-00.1	24	24	24		
110	0 40 57 00	6KTMU M20	NUT	ECROU		4	4	4		
111	0 69 92 20	SPINDEL	SPINDLE	PIVOT	99.67-40	2	2	-		
111	0 69 92 21	SPINDEL	SPINDLE	PIVOT	99.67-40 A	-	-	2		
113	0 20 22 70	6KTSCH M12x40	SCREW	VIS		4	4	4		
114	0 45 84 70	SGMU N M12	SELF LOCKING NUT	ECROU AUTOFRAIN		4	4	4		
115	1 41 15 30	SPANNSTIFT 16x60	ROLL PIN	GOUPILLE SERRAGE		2	2	2		
	0 01 51 70	SCHMIERNIPPEL AM 8X1	LUBR. NIPPLE	GRAISSEUR		1	1	1		
116	1 41 32 00	NILOSRING 6202ZAV	NILOSRING	RONDELLE NILOS		4	4	4		
	0 42 20 50	RIKGL 6206-2RS	GRV BALL BEAR	ROUL RAIN BILL		2	2	2		
117	1 60 02 41	STÜTZRAD	SUPPORT WHEEL	ROUE SUPPORT	99.67-25 A	4	4	4		
	1 60 15 70	STÜTZRAD (18" RILLENPRO	SUPPORT WHEEL	ROUE SUPPORT	99.67-66	4	4	4		
	1 60 02 51	FELGE 7.00x8	RIM	JANTE	99.67-25-01 A	1	1	1		
	0 47 18 00	REIFEN 18.5x8,5-8	TYRE	PNEUMATIQUE		1	1	1		
	0 46 81 80	SCHLAUCH 18x8,5	INNER TUBE	CHAM		1	1	1		
	0 69 97 50	DISTANZROHR 30x1,8x60	DISTANCE TUBE	TUBE DISTANCE		1	1	1		
144	0 67 23 20	VERSTELLUNG GSW	ADJUSTMENT	DEPLACEMENT	99.67-37	2	2	2		
145	0 69 91 90	DRUCKFEDER	PRESSURE SPRING	RESSORT DE PRESSION		2	2	2		
	1 60 38 80	PASSCHEIBE 30X1	FLAT KEY	CLAV. NOYEE	99.67-00.61Z	2	2	2		
146	0 67 13 60	ACHSE GSW RE	AXLE	ESSIEU	99.67-35	2	2	-		
	0 67 13 61	ACHSE GSW RE	AXLE	ESSIEU	99.67-35A	-	-	2		
147	0 47 02 40	6KTSCH M12x25	SCREW	VIS		2	2	2		
148	0 01 40 70	SCHEIBE A13	WASHER	RONDELLE		2	2	2		
149	1 60 18 50	ACHSZAPFEN LI. EINFAC	AXLE ARM	TOURILLON D'ESSIEU	99:67-31-00.20	2	2	-		
149	1 60 18 51	ACHSZAPFEN LI. EINFAC	AXLE ARM	TOURILLON D'ESSIEU	99:67-31-00.20A	-	-	2		
151	0 48 10 60	SPANNSTIFT 13x70	ROLL PIN	GOUPILLE SERRAGE		2	2	2		
	0 48 10 70	SPANNSTIFT 8x70	ROLL PIN	GOUPILLE SERRAGE		2	2	2		
195	0 01 27 30	SPANNSTIFT 8x40	ROLL PIN	GOUPILLE SERRAGE		2	2	2		
201	0 67 13 20	NABE 12A	HUB	MOYEU	99.67-00.1	2	2	2	grün	
	0 67 13 21	NABE 12A	HUB	MOYEU	99.67-00.1 RJ	2	2	2	rot	
	1 63 81 20	NABE MIT TELLERRAD MONT			99.67-87-01	2	2	2	grün	
	1 63 81 21	NABE MIT TELLERRAD MONT			99.67-87-01 RJ	2	2	2	rot	
	bis Baujahr: 12/2003		TILL MODEL	JUSQU'A MODÈLE						
202	0 67 08 31	GEHÄUSE	HOUSING	BOITIR	99.67-00.2A	2	2	-		
	ab Baujahr : 01/2004 Masch.-Nr.6118015		FROM MODEL	À PARTIR MODÈLE						
202	0 67 08 32	GEHÄUSE	HOUSING	BOITIR	99.67-00.2B	2	2	2	grün	bis:08.2005
	0 67 08 34	GEHÄUSE	HOUSING	BOITIR	99.67-00.2B RJ	2	2	2	rot	bis:08.2005
	0 67 08 33	GEHÄUSE	HOUSING	BOITIR	99.67-00.2C	2	2	2		ab:09.2005
	1 65 10 50	GEHÄUSE	HOUSING	BOITIR	99.67-00.2D	2	2	2		ab:01.2007

Antriebseinheit vo. Antriebseinheit hi.

P1350-5

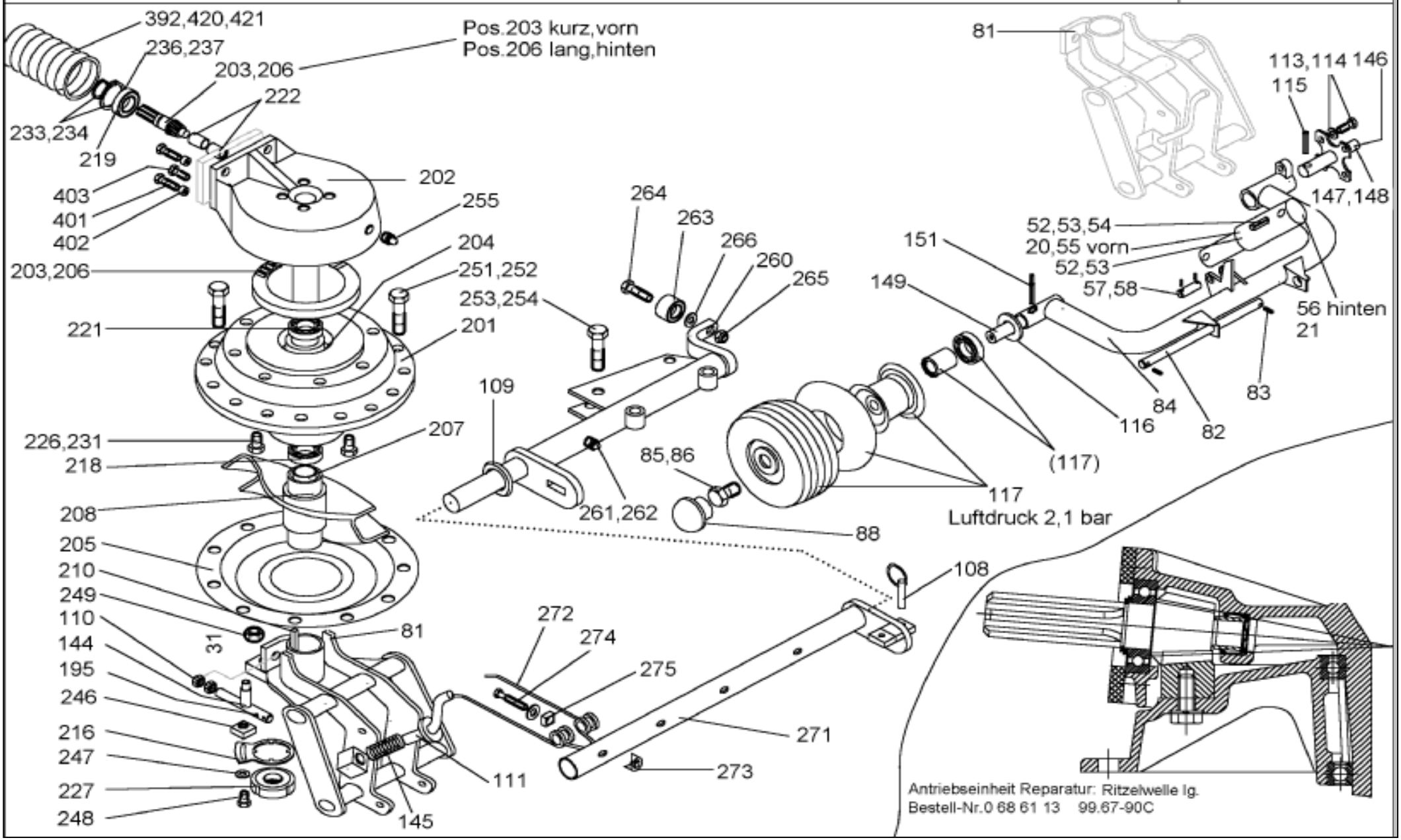

Antriebseinheit vo. / Driving unity / Unite de commande						R 1405	R 1405 SB	R 1425	P 1350-5	
Pos.	Bestell-Nr.	Benennung	Description	Désignation	SIZE/MASS	Stck.	Stck.	Stck.	Farbe:	
	bis Baujahr: 12/2003		TILL MODEL	JUSQU'A MODÈLE						
203	1 60 24 41	ZAHNRADSATZ 12/ 69	GEAR SET	JEU ROUE DENTE	99.67-18-10A	1	1	-		
	0 64 69 90	TELLERRAD Z= 69	CROWN WHEEL WITH HU	COURONNE DENT. AV.MOYE.	99.62-00.9	1	1	-		
203	0 67 09 81	RITZELWELLE KZ.	PINION SHAFT	ARBRE DE PIGNON	99.67-18-00.3A	2	2	-		
	ab Baujahr : 01/2004		FROM MODEL	À PARTIR MODÈLE	Masch.-Nr.6118015-					
203	0 67 09 82	RITZELWELLE KZ.	PINION SHAFT	ARBRE DE PIGNON	99.67-18-00.3B	2	2	2		bis:08.2005
	0 67 09 83	RITZELWELLE KZ.	PINION SHAFT	ARBRE DE PIGNON	99.67-18-00.3C	2	2	-		ab:09.2005
	0 67 09 84	RITZELWELLE KZ.	PINION SHAFT	ARBRE DE PIGNON	99.67-18-00.3D	2	2	2		ab:01.2007
204	0 67 14 40	DISTANZROHR	DISTANCE TUBE	TUBE DISTANCE	99.67-00.4	2	2	2		
205	0 67 14 90	GLOCKE	ROTOR HEAD	CLOCHE	99.67-00.5	2	2	2	grün	
	0 67 14 91	GLOCKE	ROTOR HEAD	CLOCHE	99.67-00.5 RJ	2	2	2	rot	
	bis Baujahr: 12/2003		TILL MODEL	JUSQU'A MODÈLE						
206	1 60 24 51	ZAHNRADSATZ 12/69	GEAR SET	JEU ROUE DENTE	99.67-19-10A	1	1	1		
	0 64 69 90	TELLERRAD Z= 69	CROWN WHEEL WITH HU	COURONNE DENT. AV.MOYE.	99.62-00.9	1	1	1		
*206	0 68 81 11	RITZELWELLE LG.	PINION SHAFT	ARBRE DE PIGNON	99.67-19-00.6A	1	1	-		
	ab Baujahr : 01/2004		FROM MODEL	À PARTIR MODÈLE	Masch.-Nr.6118015-					
*206	0 68 81 12	RITZELWELLE LG.	PINION SHAFT	ARBRE DE PIGNON	99.67-19-00.6B	1	1	1		bis:08.2005
	0 68 81 13	RITZELWELLE LG.	PINION SHAFT	ARBRE DE PIGNON	99.67-19-00.6C	1	1	1		ab:09.2005
	0 68 81 15	RITZELWELLE LG.	PINION SHAFT	ARBRE DE PIGNON	99.67-19-00.6D	1	1	1		ab:01.2007
207	0 67 23 80	BUCHSE	BUSHING	DOUILLE	99.67-00.7	2	2	2		
208	0 67 23 90	KURVENSCHEIBE	CAM TRACK	DISQUE A CAME	99.67-00.8	2	2	2	grün	
	0 67 23 91	KURVENSCHEIBE	CAM TRACK	DISQUE A CAME	99.67-00.8 RJ	2	2	2	rot	
210	0 46 65 40	PASFED B14x6x50	FLAT KEY	CLAV. NOYEE		4	4	4		
216	0 63 52 80	SICHERUNGSBLECH	LOCKING SHEET STEEL	TOLE DARRET	99.60-01-01-00.6	2	2	2		
218	0 46 40 30	RIKGL 6011	GRV BALL BEAR	ROUL. RAIN. BILL.		2	2	2		
219	1 63 57 80	RIKGL 6007	GRV BALL BEAR	ROUL. RAIN. BILL.	99.67-00.3	2	2	2		bis:08.2005
	1 63 57 81	RIKGL 6207 2 RS	GRV BALL BEAR	ROUL. RAIN. BILL.	99.67-00.3A	2	2	2		ab:09.2005
	0 42 03 80	RIKGL 6307 2 RS	GRV BALL BEAR	ROUL. RAIN. BILL.	D 625	2	2	2		ab:01.2007
221	0 49 68 40	RIKGL 6013	GRV BALL BEAR	ROUL. RAIN. BILL.		2	2	2		
	bis Baujahr: 12/2003		TILL MODEL	JUSQU'A MODÈLE						
*222	0 46 55 00	NADELHÜLSE 2018 RS	NEADLE BUSHING	MANCHON D'AIGUILLE		2	2	-		
	ab Baujahr : 01/2004		FROM MODEL	À PARTIR MODÈLE	Masch.-Nr.6118015-					
*222	1 40 11 50	NADELHÜLSE 2518 RS	NEADLE BUSHING	MANCHON D'AIGUILLE		2	2	2		
	1 40 11 60	INNENRING LR 25X25X20,5	INNER RING	BAGUE INTERIEURE		2	2	2		
226	0 64 91 40	SECHSKANTSCHRAUBE	SCREW	VIS		16	16	16		
227	0 46 40 50	WELLENMU M55x2,0	SHAFT NUT	ECROU D'ARBRE		2	2	2		
112	1 41 31 80	TROCKENSCHMIERSPRAY	DRY LUXBRICATING SPRA	SPRAY A GRAISSE SEC		0,05	0,05	0,05		
231	0 44 60 40	SICHERHEITSRING 12	LOCK WASHER	RONDELLE D'ARRET		16	16	16		
	bis Baujahr: 12/2003		TILL MODEL	JUSQU'A MODÈLE						
*234	0 00 67 10	SICHERUNGSRING 35x1,5	LOCK WASHER	RONDELLE D'ARRET		2	2	-		

Antriebseinheit vo. Antriebseinheit hi.

P1350-5

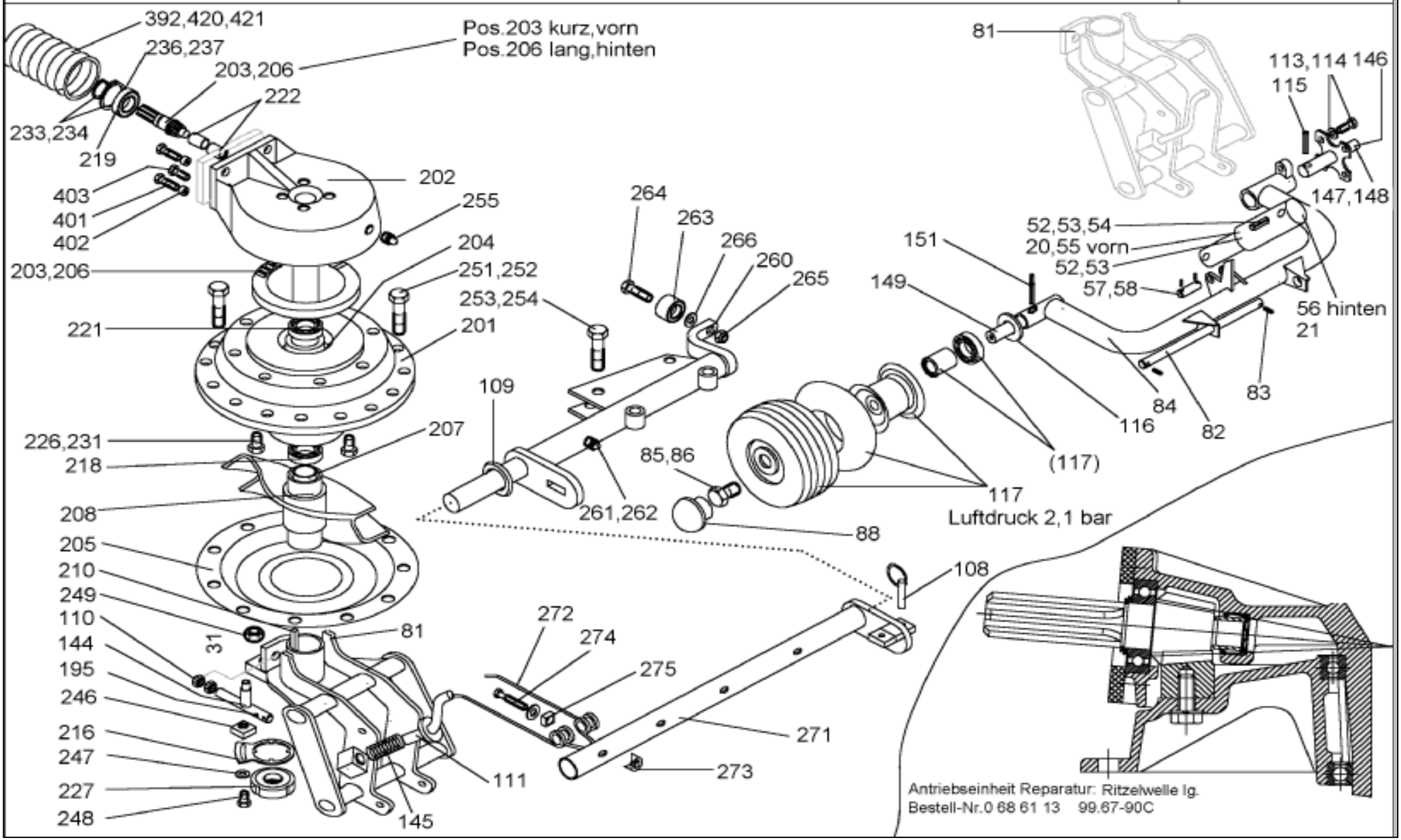

Antriebseinheit vo. / Driving unity / Unite de commande						R 1405	R 1405 SB	R 1425	P 1350-5	
Pos.	Bestell-Nr.	Benennung	Description	Désignation	SIZE/MASS	Stck.	Stck.	Stck.	Farbe:	
	ab Baujahr	: 01/2004	FROM MODEL	À PARTIR MODÈLE	Masch.-Nr.6118015-					
234	1 42 39 40	SICHERUNGSRING 35x2,5	LOCK WASHER	RONDELLE D'ARRET		2	2	2		
	0 43 98 90	SUETZSCHEIBE			35x45x2	1	1	1		ab:09.2005
236	0 43 19 80	PASSCHEIBE 65x85x0,3	FLAT KEY	CLAV. NOYEE		2	2	2		
237	0 43 19 90	PASSCHEIBE 65x85x0,5	FLAT KEY	CLAV. NOYEE		2	2	2		
246	0 63 52 90	BUTZEN	PLUG	DOUILLE	99.60-01-01-00.7	2	2	2		
247	0 42 48 80	SCHEIBE A13	WASHER	RONDELLE		2	2	2		
248	0 01 00 40	6KTSCH M12x45	SCREW	VIS		2	2	2		
249	0 20 06 10	SGMU N M12	SLF LOCK NUT	ECROU AUTOFR		2	2	2		
251	0 46 63 70	SECHSKANTSCHRAUBE	SCREW	VIS		24	24	24		
252	0 46 41 30	SGMU N M14x1,5	SLF LOCK NUT	ECROU AUTOFR		24	24	24		
253	0 41 14 10	6KTSCH M14x70	SCREW	VIS		24	24	24		
254	0 41 28 30	SGMU N M14	SLF LOCK NUT	ECROU AUTOFR		24	24	24		
	0 45 21 50	SICHERHEITSRING	LOCK WASHER	RONDELLE D'ARRET		48	48	48		
255	0 40 65 90	SCHMIERNIPPEL H1SFG	LUBR. NIPPLE	GRAISSEUR		2	2	2		
260	0 62 67 80	LAGERROHR KPL	BEARING TUBE	TUYAU DE PALIER	99.60-06-01	24	24	-	grün	
	0 62 67 82	LAGERROHR KPL	BEARING TUBE	TUYAU DE PALIER	99.60-06-01 RJ	24	24	-	rot	
260	1 62 82 30	LAGERROHR KPL	BEARING TUBE	TUYAU DE PALIER	99.63-08	-	-	24	grün	
	1 62 82 32	LAGERROHR KPL	BEARING TUBE	TUYAU DE PALIER	99.63-08 RJ	-	-	24	rot	
261	0 01 52 00	SCHMIERNIPPEL AM6	LUBR. NIPPLE	GRAISSEUR		1	1	1		
262	0 20 13 80	SCHEIBE 7	WASHER	RONDELLE		1	1	1		
263	0 46 41 50	LAUFROLLE	TROLLEY	GALET		1	1	1		
265	0 20 06 10	SGMU N M12	SLF LOCK NUT	ECROU AUTOFR		1	1	1		
266	0 45 25 60	PASSCHEIBE 13x19x1,0	SHIM	CALE		1	1	1		
273	0 67 33 60	KONKAVMUTTER	CONCAVE	ECROU CONCAVE	99.70-07.4Z	4	4	4		
274	1 40 36 30	6KTSCH M12x70	SCREW	VIS		4	4	4		
271	0 68 82 51	ZINKENTRÄGER LI KPL 4Z	TINE CARRIERS	BRAS PORTE-DENTS	99.67-13A	24	24	24	grün	
	0 68 82 52	ZINKENTRÄGER LI KPL 4Z	TINE CARRIERS	BRAS PORTE-DENTS	99.67-13A RJ	24	24	24	rot	
	0 69 94 11	ZINTRÄGERROHR GSW	TINE TUBE	TUBE DENTS	99.67-13-01A	24	24	24	grün	
	0 69 94 12	ZINTRÄGERROHR GSW	TINE TUBE	TUBE DENTS	99.67-13-01A RJ	24	24	24	rot	
272	0 69 97 80	DOPPELZINKEN	DOUBLE TINES	DENTS DOUBLE	99.45-05.1Z	4	4	4		
275	0 64 93 40	HALTER	SUPPORT	SUPPORT	99.45-05-03Z	4	4	4		
392	0 43 59 00	SCHLAUCHSCHELLE	CLAMP	ETRIER		1	1	1		
401	1 41 34 50	6KTSCH M16x70	SCREW	VIS		4	4	4		
402	0 68 79 20	BUTZEN	CLIP	COUVRE JOINT	99.67-00.24	4	4	4		
403	0 48 23 40	6KTSCH M16x30	SCREW	VIS		2	2	2		
420	1 41 15 80	PVC.SCHLAUCH 320MM	PVC HOSE	TUYAQU-PVC		1	1	1		
421	0 43 59 00	SCHLAUCHSCHELLE	CLAMP	ETRIER		1	1	1		
		* Achtung: Änderung								

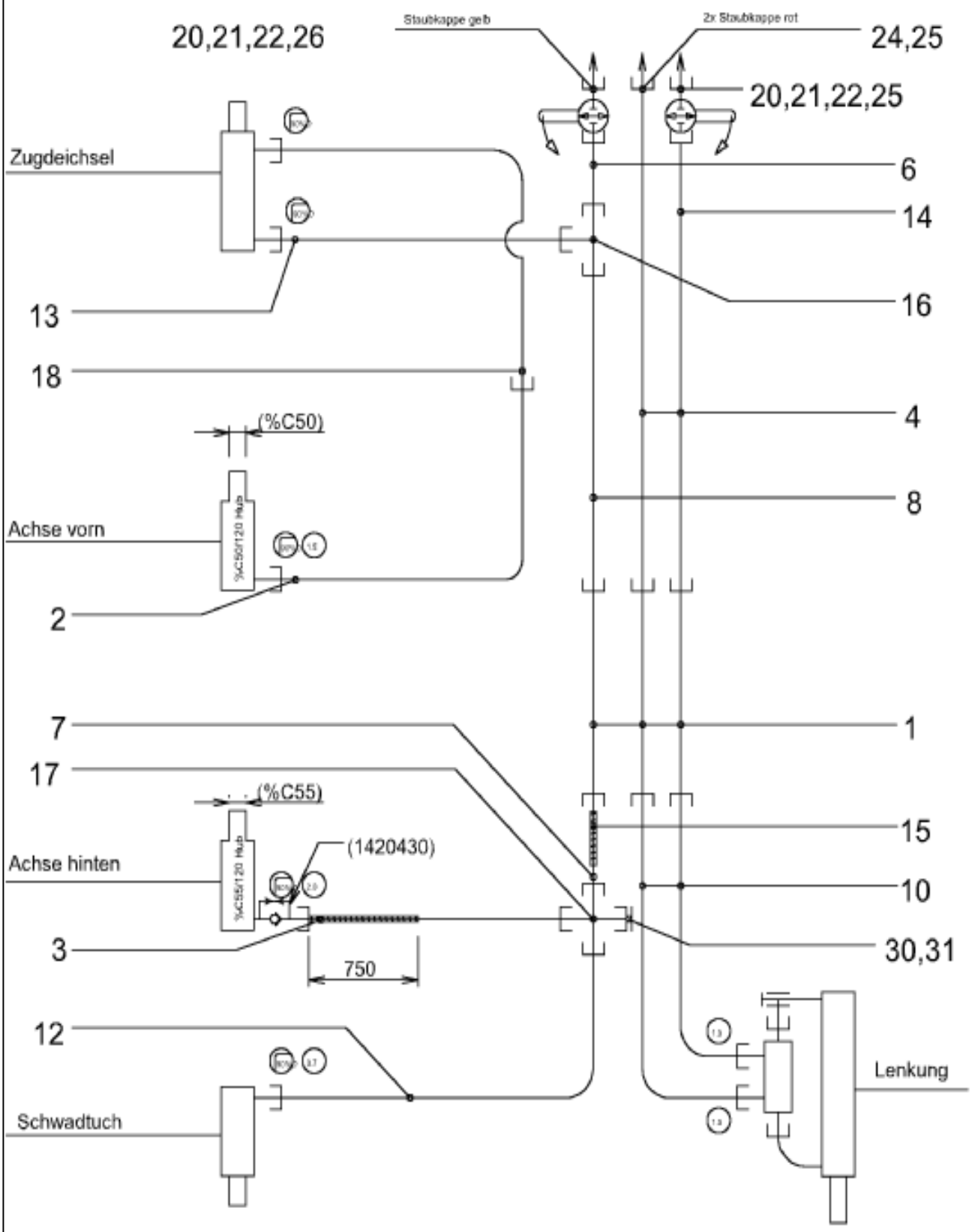

Hydraulikanlage

Darstellung nur schematisch

P1350-7

Hydraulikanlage DW / Hydraulic installation / Installation d'hydraulique						R 1405	R 1425		P 1350-7	
Pos.	Bestell-Nr.	Benennung	Description	Désignation	SIZE/MASS	Stck.	Stck.		Kommentar	
	0 68 66 80	HYDRAULIKANLAGE DW	HYDRAULIC INSTALLAT.	INSTALLATION D'HYDRAUL.	99.67-26	1	-			
	1 63 54 90	HYDRAULIKANLAGE DW	HYDRAULIC INSTALLAT.	INSTALLATION D'HYDRAUL.	99.67-126	-	1			
1	0 68 73 80	ROHRLEITUNG KPL	TUBING	TUYAUTAGE	99.67-26-01	3	-			
1	1 63 54 90	ROHRLEITUNG KPL	TUBING	TUYAUTAGE	99.67-126-01	-	3			
	0 43 73 70	ÜBERWURFMUTTER M8L	SCREWED CAP	ECROU CHAPEAU		2	2			
	0 41 26 90	PROFILRING	TAPERED RING	BICONE		2	2			
2	1 41 34 00	SCHLLEIT 6x2650	HOSE PIPE	TUYAU HYDRAULIQUE		1	-			
	0 68 86 50	SCHUTZSCHLAUCH	PROTECTIVE TUBE	TUYAU DE PROTECTION		1	-			
2	1 42 49 50	SCHLLEIT 6x2800	HOSE PIPE	TUYAU HYDRAULIQUE		-	1			
3	0 48 19 60	SCHLLEIT 6x1050	HOSE PIPE	TUYAU HYDRAULIQUE		1	1			
	1 42 04 30	DROSSELVENTIL				1	1			
	0 66 96 70	SCHUTZSCHLAUCH	PROTECTIVE TUBE	TUYAU DE PROTECTION	99.72-52 00.5	1	1			
4	1 41 91 00	SCHLLEIT 6x4200 ISN AD	HOSE PIPE	TUYAU HYDRAULIQUE		2	-			
4	1 42 49 60	SCHLLEIT 6x4200 ISN AD	HOSE PIPE	TUYAU HYDRAULIQUE		-	2			
6	1 41 66 60	SCHLLEIT 6x2500	HOSE PIPE	TUYAU HYDRAULIQUE		1	1			
7	1 41 95 00	SCHLLEIT 6x2050	HOSE PIPE	TUYAU HYDRAULIQUE		1	1			
8	1 40 43 80	SCHLLEIT 6x1800	HOSE PIPE	TUYAU HYDRAULIQUE		1	-			
8	1 42 49 70	SCHLLEIT 6x1950	HOSE PIPE	TUYAU HYDRAULIQUE		-	1			
10	1 41 34 40	SCHLLEIT 6x1650	HOSE PIPE	TUYAU HYDRAULIQUE		2	2			
12	1 41 92 40	SCHLLEIT 6x300	HOSE PIPE	TUYAU HYDRAULIQUE		1	1			
13	1 42 14 30	SCHLLEIT 6x500	HOSE PIPE	TUYAU HYDRAULIQUE		1	1			
14	0 69 93 30	SCHUTZSCHLAUCH	PROTECTIVE TUBE	TUYAU DE PROTECTION	99.67-26-00.2	1	1			
15	0 69 93 40	SCHUTZSCHLAUCH	PROTECTIVE TUBE	TUYAU DE PROTECTION	99.67-26-00.3	1	1			
16	0 40 75 31	T-STUTZEN	T-CONNECTION	RACCORD T		1	1			
17	0 48 26 80	KREUZ-STUTZEN	CROSSCONNECTION	RACCORD CROISE		1	1			
18	1 42 14 40	SCHLLEIT 6x550	HOSE PIPE	TUYAU HYDRAULIQUE		1	1			
20	0 47 63 50	ABSPERRHAHN 16x1,5-0,8	STOPCOCK	ROBINET DE RETENUE		2	2			
21	0 01 38 80	DICHTRING A16x22	SEALING RING	RONDELLE JOINT		2	2			
22	0 46 21 10	KUPPLUNGSSTECKER M16x	COUPLER PLUG	FICHE D'EMBRAYAGE		2	2			
24	0 46 92 60	KUPPLUNGSSTECKER M14x	COUPLER PLUG	FICHE D'EMBRAYAGE		1	1			
25	0 20 58 00	STAUBMUFFE GR3 ROT	DUST SOCKET RED	MANCHON DE POUSSIERE ROUGE		2	2			
26	1 41 11 10	STAUBMUFFE GELB	DUST SOCKET YELLOW	MANCHON DE POUSSIERE JAUNE		1	1			
30	1 41 94 90	VERSCHLUSSTOPFEN	PLUG	BOUCHON		1	1			
31	0 43 73 70	ÜBERWURFMUTTER M8L	SCREWED CAP	ECROU CHAPEAU		1	1			

Hydraulikanlage R 1405 SB

P1350-7

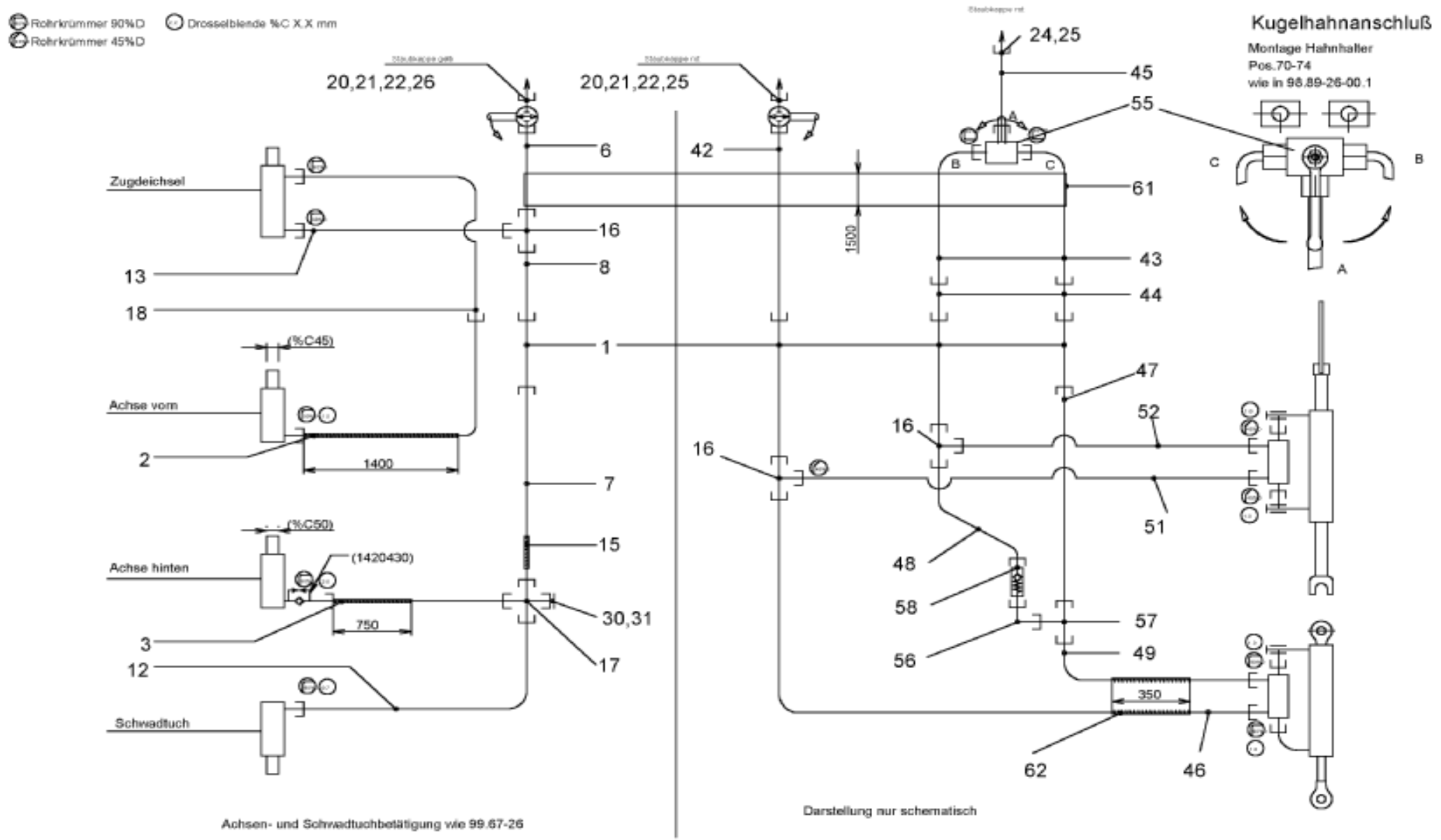

Hydraulikanlage DW -R 1405 SB/ Hydraulic installation / Installation d'hydraulique						R 1405 SB			P 1350-7	
Pos.	Bestell-Nr.	Benennung	Description	Désignation	SIZE/MASS	Stck.			Kommentar	
	1 60 94 71	HYDRAULIKANLAGE DW	HYDRAULIC INSTALLAT.	INSTALLATION D'HYDRAUL.	99.82-26A	1				
1	0 68 73 80	ROHRLEITUNG KPL	TUBING	TUYAUTAGE	99.67-26-01	3				
	0 43 73 70	ÜBERWURFMUTTER M8L	SCREWED CAP	ECROU CHAPEAU		2				
	0 41 26 90	PROFILRING	TAPERED RING	BICONE		2				
2	1 41 34 00	SCHLLEIT 6x2650	HOSE PIPE	TUYAU HYDRAULIQUE		1				
	0 68 86 50	SCHUTZSCHLAUCH	PROTECTIVE TUBE	TUYAU DE PROTECTION		1				
3	0 48 19 60	SCHLLEIT 6x1050	HOSE PIPE	TUYAU HYDRAULIQUE		1				
	1 42 04 30	DROSSELVENTIL	THROTTLE VALVE	SOUPAPE DE RÉGLAGE		1				
	0 66 96 70	SCHUTZSCHLAUCH	PROTECTIVE TUBE	TUYAU DE PROTECTION	99.72-52 00.5	1				
6	1 41 66 60	SCHLLEIT 6x2500	HOSE PIPE	TUYAU HYDRAULIQUE		1				
7	1 41 95 00	SCHLLEIT 6x2050	HOSE PIPE	TUYAU HYDRAULIQUE		1				
8	1 40 43 80	SCHLLEIT 6x1800	HOSE PIPE	TUYAU HYDRAULIQUE	99.82-26A	1				
12	1 41 92 40	SCHLLEIT 6x300	HOSE PIPE	TUYAU HYDRAULIQUE		1				
13	1 42 14 30	SCHLLEIT 6x500	HOSE PIPE	TUYAU HYDRAULIQUE		1				
15	0 69 93 40	SCHUTZSCHLAUCH	PROTECTIVE TUBE	TUYAU DE PROTECTION	99.67-26-00.3	1				
16	0 40 75 31	T-STUTZEN	T-CONNECTION	RACCORD T		1				
17	0 48 26 80	KREUZ-STUTZEN	CROSSCONNECTION	RACCORD CROISE		1				
18	1 42 14 40	SCHLLEIT 6x550	HOSE PIPE	TUYAU HYDRAULIQUE		1				
20	0 47 63 50	ABSPERRHAHN 16x1,5-0,8	STOPCOCK	ROBINET DE RETENUE		2				
21	0 01 38 80	DICHTRING A16x22	SEALING RING	RONDELLE JOINT		2				
22	0 46 21 10	KUPPLUNGSSTECKER M16x	COUPLER PLUG	FICHE D'EMBRAYAGE		2				
24	0 46 92 60	KUPPLUNGSSTECKER M14x	COUPLER PLUG	FICHE D'EMBRAYAGE		1				
25	0 20 58 00	STAUBMUFFE GR3 ROT	DUST SOCKET RED	MANCHON DE POUSSIERE ROUGE		2				
26	1 41 11 10	STAUBMUFFE GELB	DUST SOCKET YELLOW	MANCHON DE POUSSIERE JAUNE		1				
30	1 41 94 90	VERSCHLUSSTOPFEN	PLUG	BOUCHON		1				
31	0 43 73 70	ÜBERWURFMUTTER M8L	SCREWED CAP	ECROU CHAPEAU		1				
42	1 41 91 00	SCHLLEIT 6x4200	HOSE PIPE	TUYAU HYDRAULIQUE		1				
43	1 60 58 70	SCHLLEIT 6x3000	HOSE PIPE	TUYAU HYDRAULIQUE		2				
44	0 47 13 90	SCHLLEIT 6x1900	HOSE PIPE	TUYAU HYDRAULIQUE		2				
45	0 48 83 30	SCHLLEIT 6x1800	HOSE PIPE	TUYAU HYDRAULIQUE		1				
46	1 42 61 60	SCHLLEIT 6x1775	HOSE PIPE	TUYAU HYDRAULIQUE		1				
47	1 42 04 10	SCHLLEIT 6x1200	HOSE PIPE	TUYAU HYDRAULIQUE		1				
48	1 42 61 40	SCHLLEIT 6x1100	HOSE PIPE	TUYAU HYDRAULIQUE		1				
49	0 48 13 60	SCHLLEIT 6x600	HOSE PIPE	TUYAU HYDRAULIQUE		1				
51	1 42 60 90	SCHLLEIT 6x450	HOSE PIPE	TUYAU HYDRAULIQUE		1				
52	1 42 61 10	SCHLLEIT 6x450	HOSE PIPE	TUYAU HYDRAULIQUE		1				
55	0 48 86 00	KUGELHAHN	BALL VALVE	SOUPAPE SPHERIQUE	BK3	1				
56	0 41 23 71	EINSTELLBARE WINK VERS	ADJUSTABLE ELBOW SOCK	RACCORD D'ANGLE ADJUSTABLE		1				
57	0 45 47 30	EINSTELLBARE T-VERSCH	ADJUSTABLE T-CONNECTI	VALVE DE REACTION		1				
58	1 42 01 20	RUECKSCHLAGVENTIL	RELIEF VALVE	VALVE DE REACTION		1				
61	1 60 62 90	SCHUTZSCHLAUCH	PROTECTIVE TUBE	TUYAU DE PROTECTION	99.82-26-00.2	1				

Hydraulikanlage R 1405 SB

P1350-7

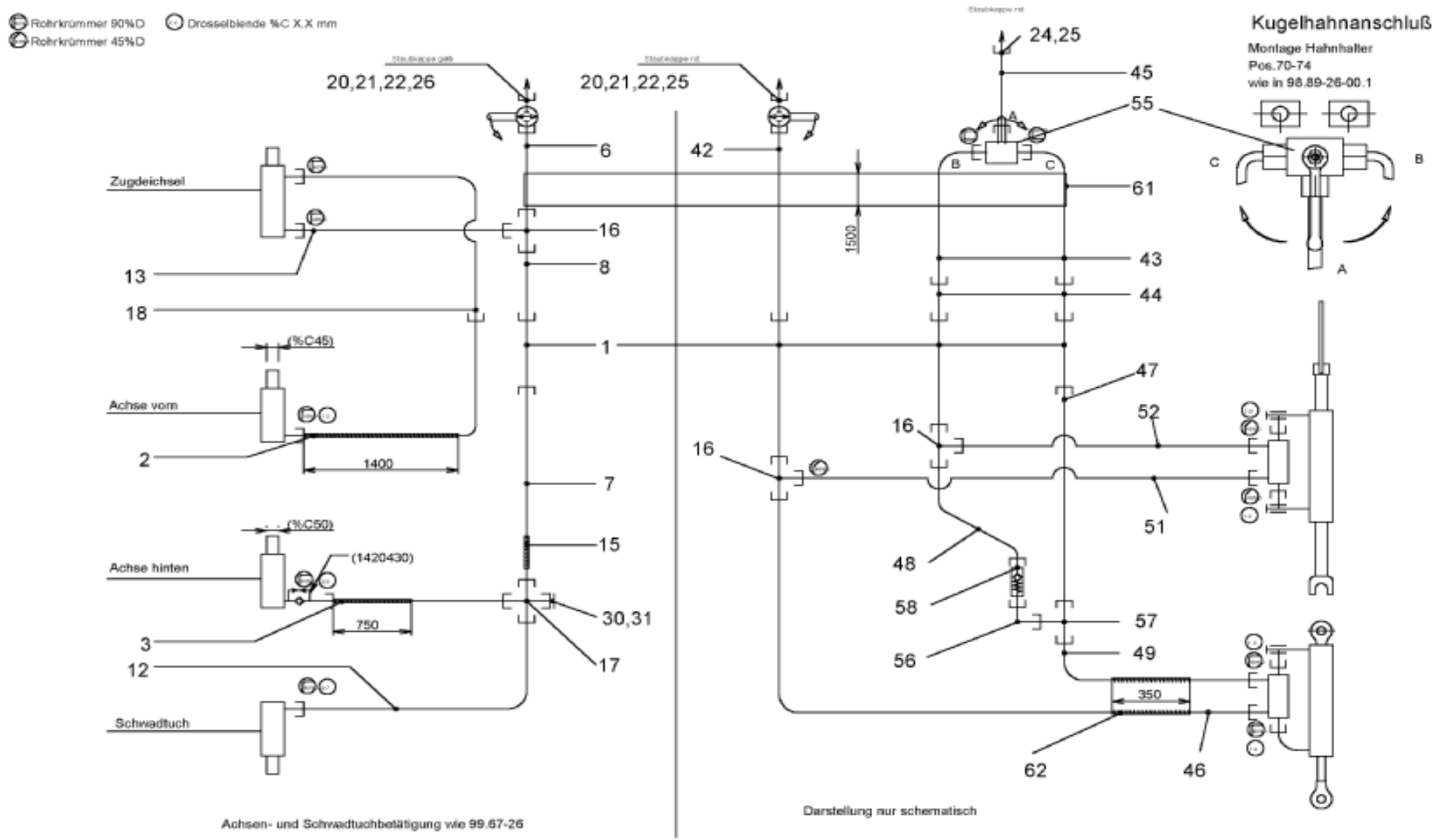

Hydraulikanlage DW -R 1405 SB/ Hydraulic installation / Installation d'hydraulique						R 1405 SB			P 1350-7	
Pos.	Bestell-Nr.	Benennung	Description	Désignation	SIZE/MASS	Stck.			Kommentar	
62	0 69 93 40	SCHUTZSCHLAUCH	PROTECTIVE TUBE	TUYAU DE PROTECTION	99.67-26-00.3	1				
70	0 64 61 10	UNTERTEIL	LOWER PART		98.90-00.57	1				
	0 64 61 10	UNTERTEIL	LOWER PART		98.90-00.57	1				
71	064 61 20	OBERTEIL	UPPER PART	PARTIE SUPERIEURE	98.90-00.58	1				
	064 61 20	OBERTEIL	UPPER PART	PARTIE SUPERIEURE	98.90-00.58	1				
72	1 63 11 60	HALTER	SUPPORT	SUPPORT	98.97-50-00.10	1				
73	0 64 61 40	DISTANZROHR	DISTANCE TUBE	TUBE DE DISTANCE	98.90-00.60	2				
74	0 20 18 10	6KTSCH	SCREW	VIS	M8X45 D 931	2				

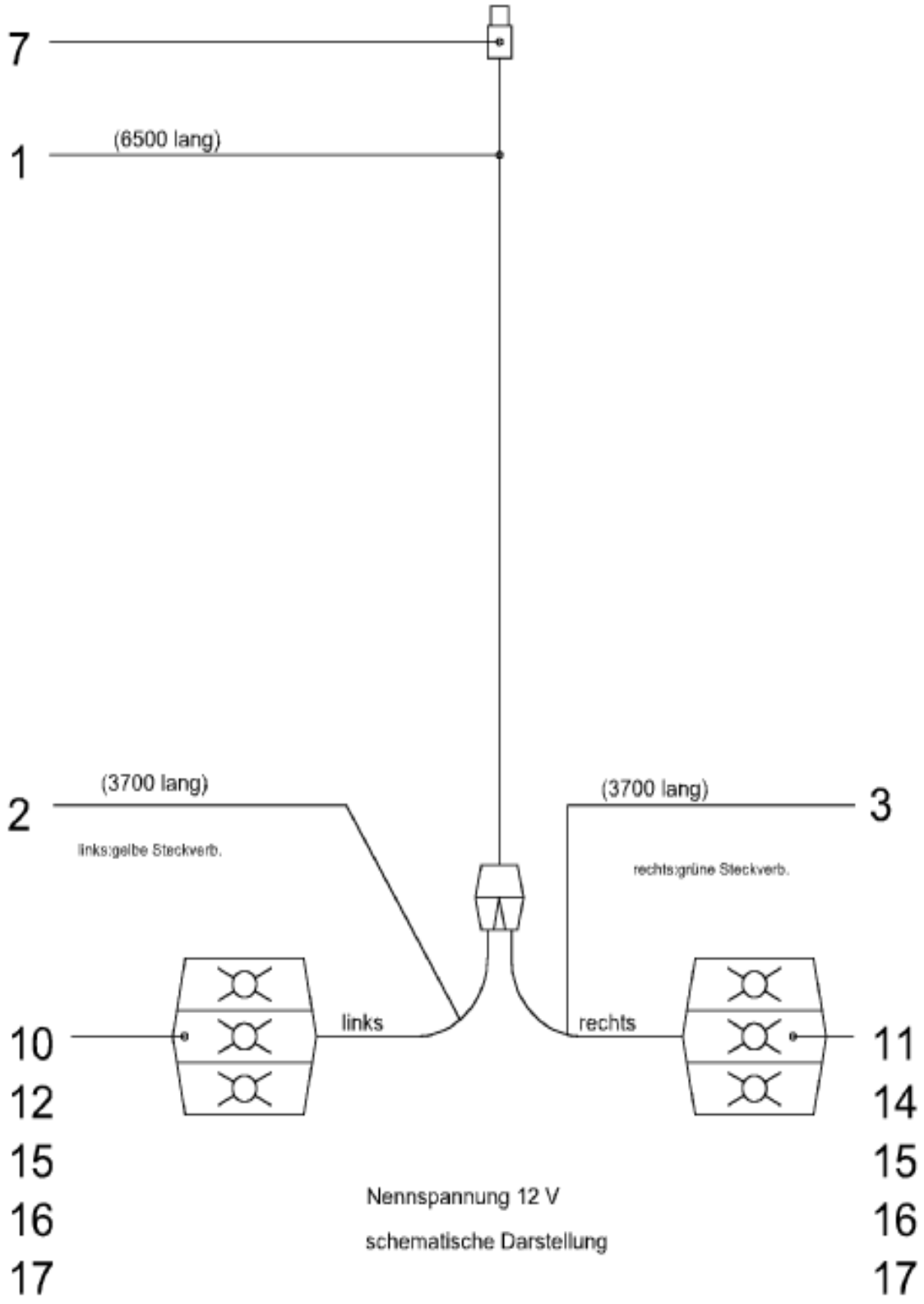

Teil ähnlich 99.62-14-01

AW Fa. GEKA

Beleuchtungsanlage R 1405

P1350-8

Beleuchtungsanlage R 1405-R 1405 SB / Lighting system / Installation d'eclairage						R 1405	R 1405 SB		P 1350-8	
Pos.	Bestell-Nr.	Benennung	Description	Désignation	SIZE/MASS	Stck.	Stck.		Kommentar	
	0 68 66 90	BELEUCHTUNGSANLAGE	LIGHTING SYSTEM	INSTALLATION D'ECLAIRAGE	99.67-24	1	1			
1	0 68 74 40	HAUPTKABEL	MAIN CABLE	CABLE PRINCIPAL	99.67-24-01	1	1			
	0 48 20 50	HAUPTKABEL	MAIN CABLE	CABLE PRINCIPAL		1	1			
2	0 68 74 50	ZWISCHENKABEL LI	INTERMEDIATE CABLE	CABLE INTERIMAIRE	99.67-24-02	1	1			
	0 48 20 70	ZWISCHENKABEL HI	INTERMEDIATE CABLE	CABLE INTERIMAIRE		1	1			
3	0 68 74 60	ZWISCHENKABEL RE	INTERMEDIATE CABLE	CABLE INTERIMAIRE	99.67-24-03	1	1			
	0 48 20 70	ZWISCHENKABEL HI	INTERMEDIATE CABLE	CABLE INTERIMAIRE		1	1			
7	0 40 72 20	STECKER	PLUG	FICHE		1	1			
10	0 65 24 80	DREIKAMMERLEUCHTE LI	THREE-ROOM-LAMP	LAMPE TROIS CHAMB		1	1			
11	0 65 25 10	DREIKAMMERLEUCHTE RE	THREE-ROOM-LAMP	LAMPE TROIS CHAMB		1	1			
12	0 65 24 90	ERSATZHAUBE LI	REPLACEMENT COVER	CHAPEAU DE RECHAN.		1	1			
14	0 65 25 00	ERSATZHAUBE RE	REPLACEMENT COVER	CHAPEAU DE RECHAN.		1	1			
15	0 65 25 20	KUGELBIRNE	BULB	AMPOULE		4	4			
16	0 65 25 40	KUGELBIRNE	BULB	AMPOULES		2	2			
		KABELSCHELLE GEKA- 96/6	CABLE CLIP	ETROER DE CÂBLE		2	2			

Beleuchtungsanlage R 1425

P1350-8

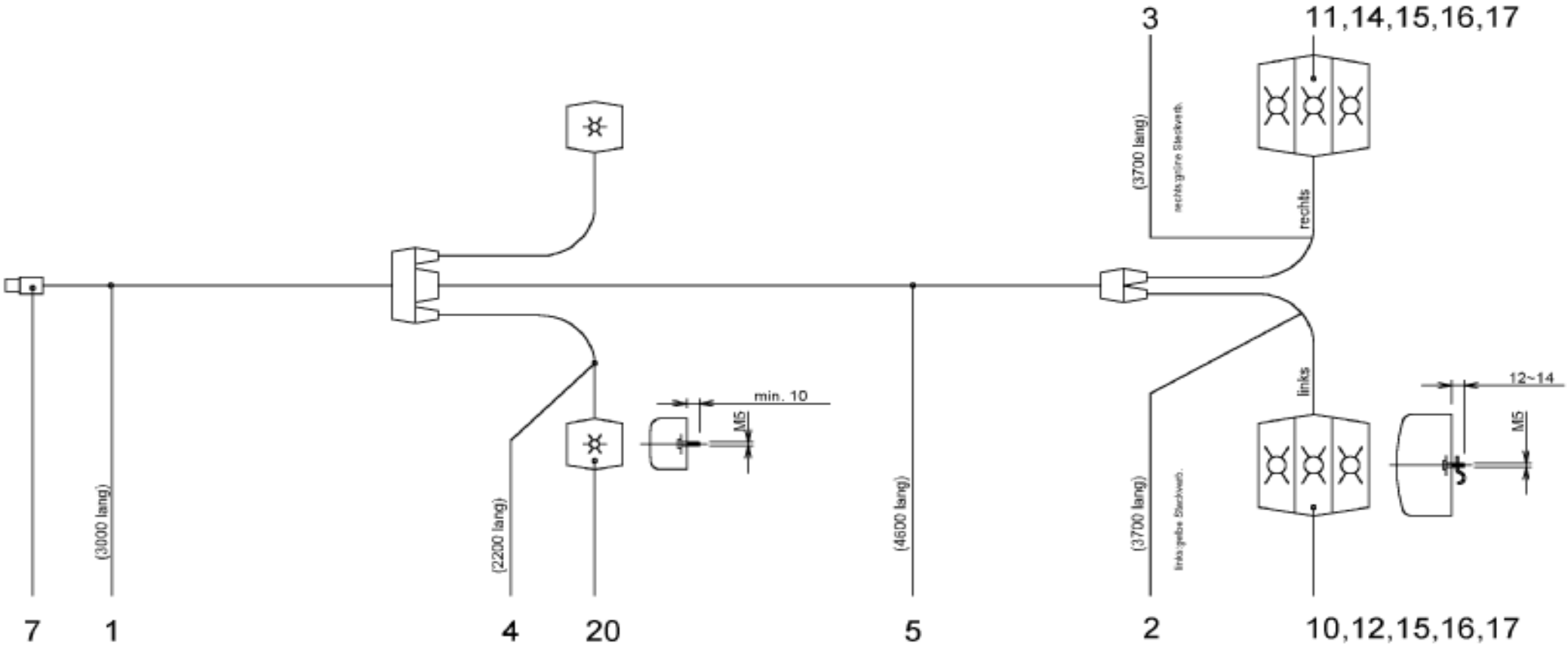

beidseitig mit Schutzkappe

Teil ähnlich 99.83-69

Nennspannung 12 V
schematische Darstellung

Beleuchtungsanlage R 1425/ Lighting system / Installation d'eclairage						R 1425			P 1350-8	
Pos.	Bestell-Nr.	Benennung	Description	Désignation	SIZE/MASS	Stck.			Kommentar	
	1 63 54 50	BELEUCHTUNGSANLAGE	LIGHTING SYSTEM	INSTALLATION D'ECLAIRAGE	99.67-124	1				
1	1 63 78 10	HAUPTKABEL	MAIN CABLE	CABLE PRINCIPAL	99.67-124-01	1				
	0 48 20 50	HAUPTKABEL	MAIN CABLE	CABLE PRINCIPAL		1				
2	1 63 78 20	ZWISCHENKABEL LI	INTERMEDIATE CABLE	CABLE INTERIMAIRE	99.67-124-02	1				
	0 48 20 70	ZWISCHENKABEL HI	INTERMEDIATE CABLE	CABLE INTERIMAIRE		1				
	1 42 51 30	STECKER (GELB)				1				
	1 42 51 20	TUELLE				1				
3	1 63 78 30	ZWISCHENKABEL RE	INTERMEDIATE CABLE	CABLE INTERIMAIRE	99.67-124-03	1				
	0 48 20 70	ZWISCHENKABEL HI	INTERMEDIATE CABLE	CABLE INTERIMAIRE		1				
	1 42 51 50	STECKER (GRUEN)				1				
	1 42 51 20	TUELLE				1				
4	1 63 54 60	ZWISCHENKABEL			99.67-124-04	1				
	0 48 20 60	ZWISCHENKABEL				1				
	1 42 51 20	TUELLE				2				
	1 42 51 80	STECKER (BLAU)				1				
	1 42 51 70	STECKER (ROT)				1				
5	1 63 54 70	HAUPTKABEL	MAIN CABLE	CABLE PRINCIPAL	99.67-124-05	1				
	0 48 20 50	HAUPTKABEL	MAIN CABLE	CABLE PRINCIPAL		1				
	1 42 51 30	STECKER (GELB)				1				
	1 42 51 50	STECKER (GRUEN)				1				
7	1 42 51 90	7 STECKER	PLUG	FICHE		1				
10	1 42 52 10	DREIKAMMERLEUCHTE LI	THREE-ROOM-LAMP	LAMPE TROIS CHAMB		1				
11	1 42 52 00	DREIKAMMERLEUCHTE RE	THREE-ROOM-LAMP	LAMPE TROIS CHAMB		1				
12	1 42 58 80	ERSATZHAUBE LI	REPLACEMENT COVER	CHAPEAU DE RECHAN.		1				
14	1 42 58 80	ERSATZHAUBE RE	REPLACEMENT COVER	CHAPEAU DE RECHAN.		1				
15	1 42 52 30	KUGELBIRNE	BULB	AMPOULE		4				
16	1 42 52 30	KUGELBIRNE	BULB	AMPOULE		2				
17	1 42 59 00	KABELSCHELLE	CABLE CLIP	ETROER DE CÂBLE		2				
20	142 52 20	POSITIONSLEUCHTE			WGF-43860	2				
21	1 42 52 40	SOFITTE				2				
22	1 42 58 90	ERSATZHAUBE POSITIONSL.				1				

Zusatz-Doppelrad

P1350-9

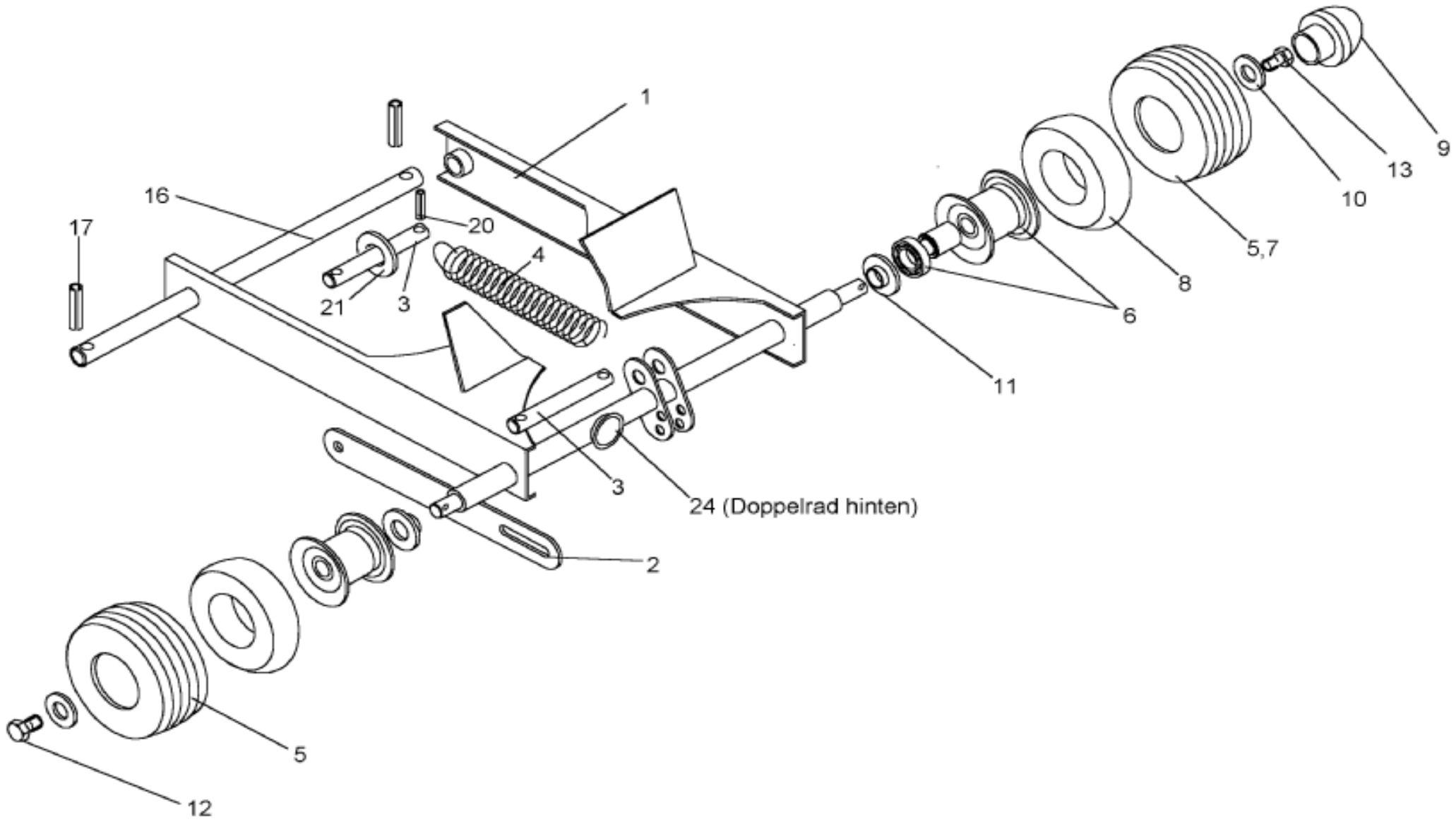

Zusatz-Doppelrad / Additional double wheel / Roue double additionelle									P 1350-9	
Pos.	**Bestell-Nr.**	**Benennung**	**Description**	**Désignation**	**SIZE/MASS**	**Stck.**	**Farbe:**		**Kommentar**	
	0 68 86 30	DOPPELRAD KPL.VORN	DOUBLE WHEEL	ROUE DOUBLE	99.67-38	1				
	0 68 86 31	DOPPELRAD KPL. HI.	DOUBLE WHEEL	ROUE DOUBLE	99.67-38A	1				
1	0 68 63 91	DOPPELACHSE	DOUBLE AXLE	ESSIEU DOUBLE	99.67-38-01A	1	Grau			
	1 63 05 70	WARNTAFELPLATTE			99.67-38-00.7	1	Grau			
	0 01 10 90	6KTSCH M8x20	SCREW	VIS	D 933 8.8 ZN	2				
	1 42 01 10	SGMU M8 FLANSCH	SELF LOCKING NUT	ECROU AUTOFREINAGE	D 6923	2				
2	0 68 64 40	LASCHE	STRAP JOINT	COUVRE JOINT	99.67-38-00.1	2	Grau			
3	0 68 95 40	BOLZEN 16X160	PIN	AXE	99.67-38-00.2	2				
4	1 41 41 60	ZUGFEDER	TENSION SPRING	RESSORT TENDEUR	99.67-38-00.3Z	1				
5	1 60 02 41	STÜTZRAD	SUPPORT WHEEL	ROUE SUPPORT	99.67-25 A	2				
6	1 60 02 51	FELGE 7.00x8	RIM	JANTE	99.67-25-01 A	1				
	0 42 20 50	RIGL 6206-2RS	GRV BALL BEAR	ROUL RAIN BILL		1				
	0 69 97 50	DISTANZROHR 30x1,8x60	DISTANCE TUBE	TUBE DE DISTANCE		1				
7	0 47 18 00	REIFEN 18.5x8,5-8	TYRE	PNEUMATIQUE		1				
8	0 46 81 80	SCHLAUCH 18x8,5	INNER TUBE	CHAMBRE A AIR		1				
9	0 64 59 60	ABSCHLUSSKAPPE	WHEEL CAP	CHAPEAU	99.66-09.2	2				
10	0 01 40 70	SCHEIBE A13	WASHER	RONDELLE		2				
11	1 41 32 00	NILOSRING 6206ZAV	NILOSRING	RONDELLE NILOS		2				
12	1 40 99 20	6KTSCH M12x25	SCREW	VIS		1				
13	0 47 02 40	6KTSCH M12x25	SCREW	VIS		1				
16	0 66 76 60	BOLZEN 20x437 2x6x421	PIN	AXE	99.80-00.2Z	1				
*	1 60 95 40	BOLZEN 20x490	PIN	AXE	99.67-38-00.4 Z	1				
17	0 40 69 00	SPANNSTIFT 6x40	ROLL PIN	GOUPILLE SERRAGE		2				
	0 40 71 50	SPANNSTIFT 3,5x40	ROLL PIN	GOUPILLE SERRAGE		2				
20	0 40 69 00	SPANNSTIFT 6x40	ROLL PIN	GOUPILLE SERRAGE		2				
	0 40 71 50	SPANNSTIFT 3,5x40	ROLL PIN	GOUPILLE SERRAGE		4				
21	0 01 19 90	SCHEIBE 17	WASHER	RONDELLE		4				
24	1 42 04 40	ROHRSCHELLE	PIPE CLAMP	ATTACHE DE TUYAU		1				
	0 20 55 30	RUECKSTRAHLER 55 ROT	REAR REFLECTOR	REFLECTEUR		1				
27	0 01 10 90	6KTSCH M8x20	SCREW	VIS	D 933 8.8 ZN	2				
30	0 69 85 10	ANBAUANLEITUNG A 1415	INSTALLATION INSTRUCTIO	INSTRUCTION DE MONTAGE		1				
		* R 1405 S ab Masch.Nr 6112211 Bauj. 2002								

Zweites Schwadtuch

P1350-10

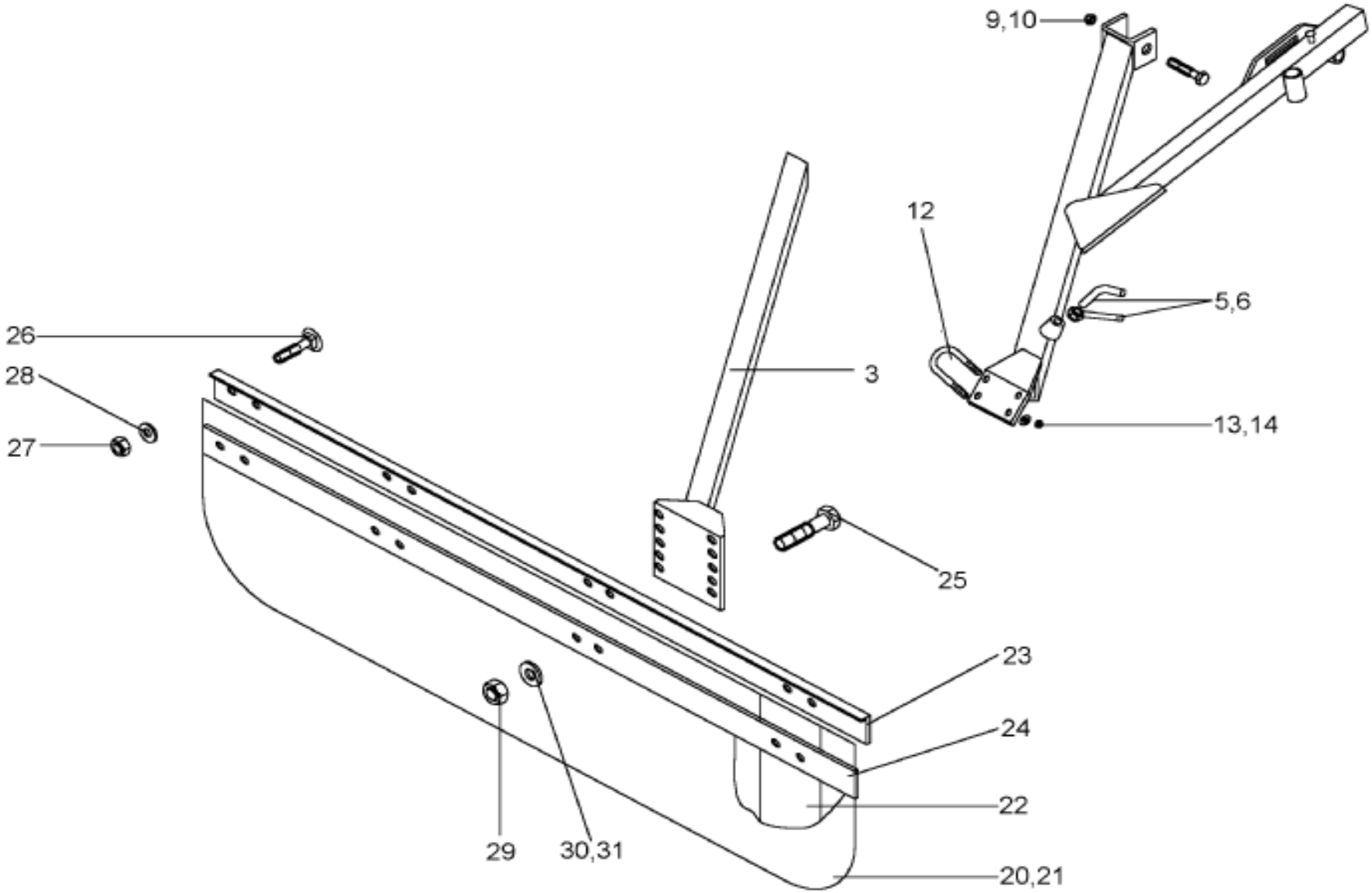

Zweites Schwadtuch kpl. / Second windrow cloth cpl. / Deuxième toile d'andainage cpl.									P 1350-10	
Pos.	**Bestell-Nr.**	**Benennung**	**Description**	**Désignation**	**SIZE/MASS**	**Stck.**	**Farbe:**		**Kommentar**	
	0 68 86 20	ZWEITES SCHWADTUCH	SECOND WINDROW CLOTH	DEUXIEME TOILE D'ANDAIN.	99.67-48	1				
*	0 68 86 21	ZWEITES SCHWADTUCH	SECOND WINDROW CLOTH	DEUXIEME TOILE D'ANDAIN.	99.67-48A	1				
*3	0 68 87 70	SCHWADTUCHHALTER	WINDROW CLOTH SUPPOR	SUPPORT TOILE D'ANDAIN.	99.67-48-02	1	Grau			
5	0 12 41 30	KNEBELSCHRAUBE	TOGGLE BOLT	POIGNEE DE BLOCAGE	96.06-00.2	2				
6	0 61 69 60	GRIFFMUTTER	GRIP NUT	ECROU	98:65-08-00.2	2				
7	0 69 96 50	TRANSPORTAUFNAHME	TRANSPORT SUSPENSION	SUSPENSION DE TRANSPORT	99.67-48-06	1	Grau			
9	0 45 84 70	SGMU N M12	SELF LOCKING NUT	ECROU AUTOFREINAGE		1				
10	0 10 24 10	6KTSCH M12x90	SCREW	VIS		1				
11	1 41 25 70	6KTSCH M10x30 VP ZN	SCREW	VIS		4				
12	0 62 65 80	BÜGELSCHRAUBE	STIRRUP BOLT	VIS A ARCHET	99.60-00.3	2				
13	0 20 13 90	SCHEIBE 9	WASHER	RONDELLE		4				
14	0 20 06 00	SGMU N M8	SELF LOCKING NUT	ECROU AUTOFREINAGE		4				
20	0 68 79 10	SCHWADFORMER KPL	WINDROW CLOTH	TOILE D'ENDAINAGE	99.67-48-04	1				
21	0 62 16 13	SCHWADFORMER	WINDROW CLOTH	TOILE D'ENDAINAGE	99.45-04.1 C	1	Grau			
22	0 62 16 20	BLATTFEDER	PLATE SPRING	RESSORT A LAMES	99.45-04.2	4				
23	0 69 96 40	SCHWADFORMERHALTER	WINDROW CLOTH SUPPOR	SUPPORT TOILE D'ANDAIN.	99.67-48-04.3	1	Grau			
24	0 62 16 40	LEISTE	LEDGE	LISTON	99.45-04.4	1	grün			
	0 62 16 41	LEISTE	LEDGE	LISTON	99.45-04.4 RJ	1	rot			
25	0 01 11 30	6KTSCH M10x25	SCREW	VIS		2				
26	0 00 85 50	FLRDSCH M6x16	FLAT ROUND BOLT	VIS PLAT ROND		13				
27	0 41 25 70	SGMU N M6	SELF LOCKING NUT	ECROU AUTOFREINAGE		13				
28	0 20 13 80	SCHEIBE 7	WASHER	RONDELLE		13				
29	0 20 05 20	6KTMU M10	NUT	ECROU		2				
30	0 44 48 50	SICHERHEITSRING 10	ROLL PIN	GOUPILLE SERRAGE		2				
31	0 01 20 70	SCHEIBE 11	WASHER	RONDELLE		4				
40	0 69 85 01	ANBAUANLEITUNG	INSTALLATION INSTRUCT.	INSTRUCTION DE MONTAGE		1				
		* AENDERUNG -AB MASCH:NR.6113371(Bauj. 2002)								

Zugschiene kpl.

P1350-11

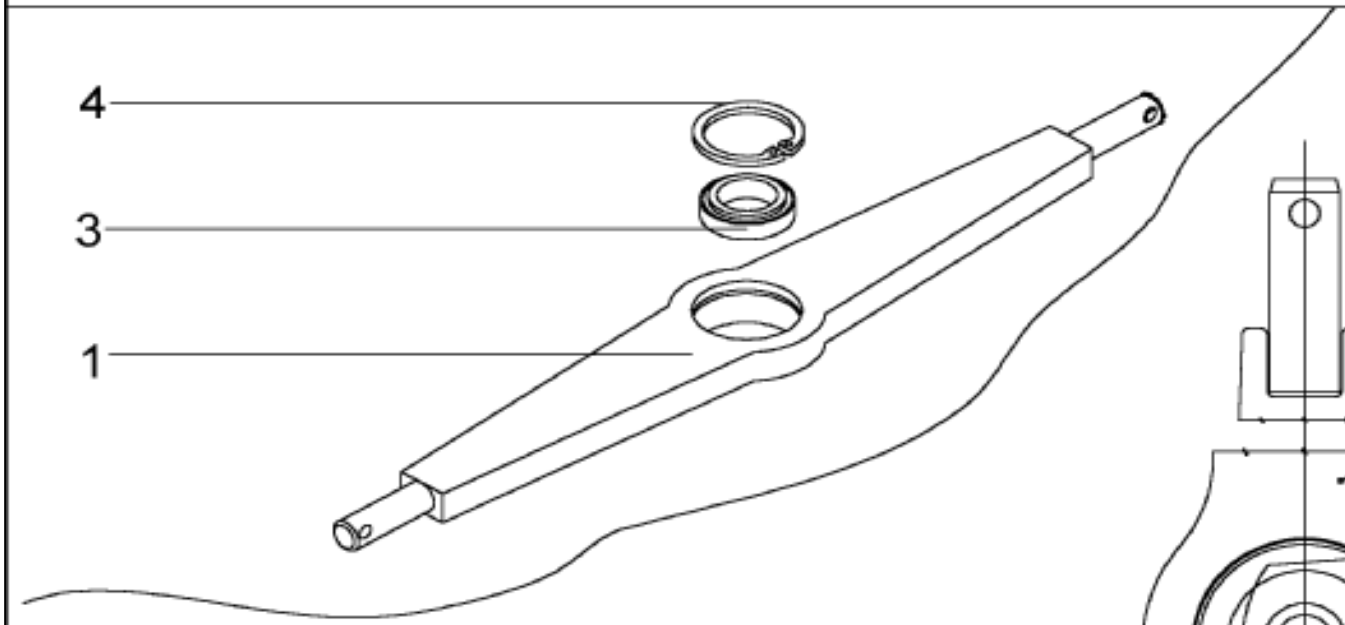

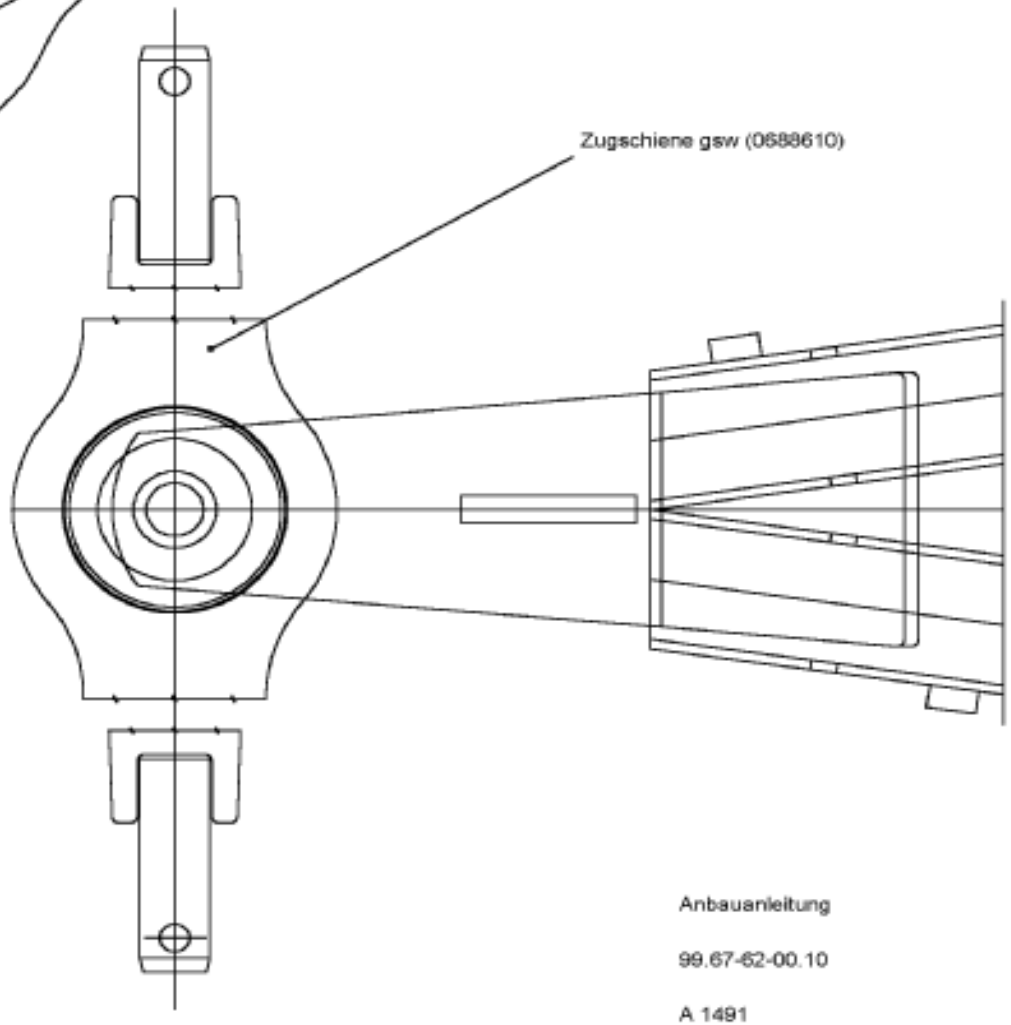

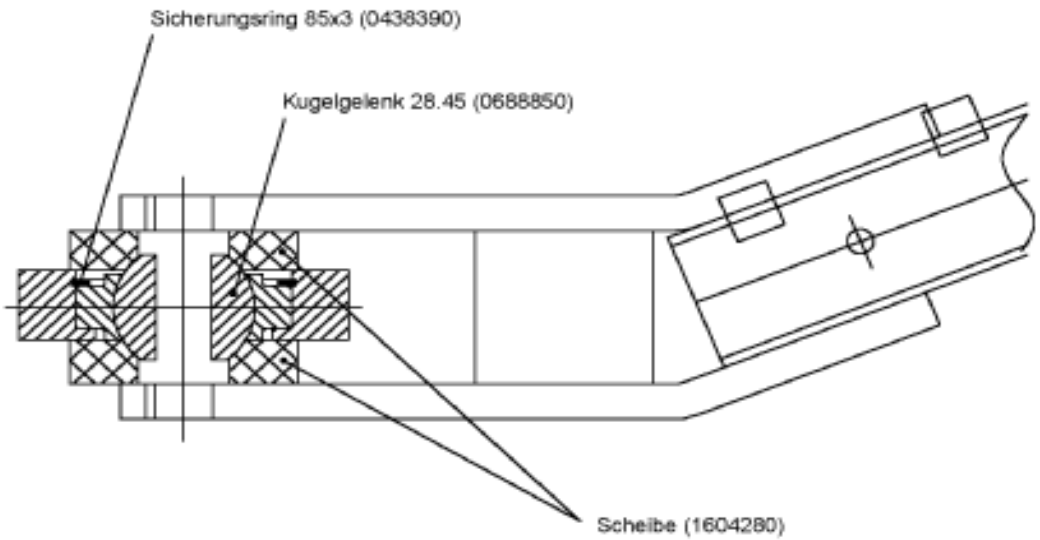

Anbauanleitung

99.67-62-00.10

A 1491

Zugschiene / Towing bar / Bande de tirage									P 1350-11
Pos.	**Bestell-Nr.**	**Benennung**	**Description**	**Désignation**	**SIZE/MASS**	**Stck.**	**Farbe:**		**Kommentar**
	0 68 88 40	ZUGSCHIENE KPL	TOWING BAR CPL	BANDE DE TIRAGE CPL	99.67-62	1			
1	0 68 86 10	ZUGSCHIENE GSW	TOWING BAR WELDED	BANDE DE TIRAGE SOUDE	99.67-62-01	1			
3	0 68 88 50	KUGELGELENK 28.45	BALL AND SOCKET JOINT	JOINT A BOULET		1			
4	0 43 83 90	SICHERUNGSRING 85x3	CIRCLIP	CIRCLIP		1			
	1 60 38 50	ANSCHLAG	STOP	PLAQUE	99.67-62-00.2	2			
	1 60 38 60	ANBAUANLEITUN A 1491	INSTALLATION INSTRUCT.	INSTRUCTION DE MONTAGE	99.67-62-00.10	1			

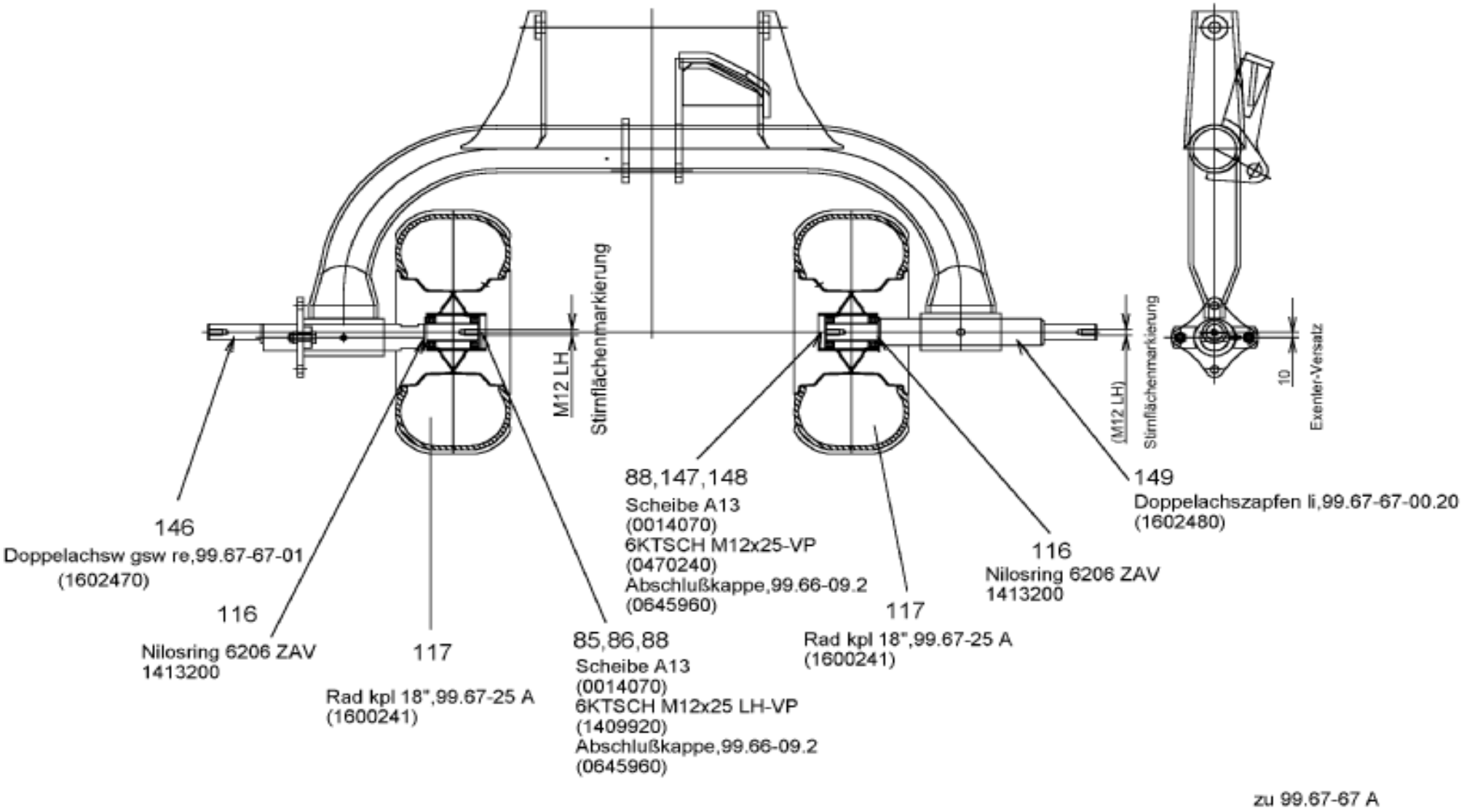
M12 LH
Stirnflächenmarkierung
(M12 LH)
Stirnflächenmarkierung
10
Exenter-Versatz
146
Doppelachsw gsw re,99.67-67-01
(1602470)
116
Nilosring 6206 ZAV
1413200
117
Rad kpl 18",99.67-25 A
(1600241)
85,86,88
Scheibe A13
(0014070)
6KTSCH M12x25 LH-VP
(1409920)
Abschlußkappe,99.66-09.2
(0645960)
88,147,148
Scheibe A13
(0014070)
6KTSCH M12x25-VP
(0470240)
Abschlußkappe,99.66-09.2
(0645960)
117
Rad kpl 18",99.67-25 A
(1600241)
116
Nilosring 6206 ZAV
1413200
149
Doppelachszapfen li,99.67-67-00.20
(1602480)

zu 99.67-67 A

UMBS-Zwillingsradachse ab Masch.-Nr. 6111199 / Modification set / Jeu de modification						R 1405	R1405 SB		P 1350-	
Pos.	Bestell-Nr.	Benennung	Description	Désignation	SIZE/MASS	Stck.	Stck.	Farbe:	Kommentar	
	1 60 24 61	UMBS-ZWILLINGSRADACHS	MODI. SET DUAL WHEEL AX	JEU DE TRANSF. ESS. JUMELÉ	99.67-67A					
10	1 60 46 40	ANBAUANLEITUNG	INSTALLATION INSTRUCT.	INSTRCTION DE MONTAGE	99.67-67-00.10	1	1			
11	1 63 84 60	AUFKLEBER 1,5 BAR			99.67-56-00.11	1	1			
85	1 40 99 20	6KTSCH M12x25 LH	SCREW	VIS		1	1			
86	0 01 40 70	SCHEIBE 13	WASHER	RONDELLE		1	1			
88	0 64 59 60	ABSCHLUSSKAPPE	WHEEL CAP	CHAPEAU	99.64-09.2	2	2			
116	1 41 32 00	NILOSRING 6202ZAV	NILOSRING	RONDELLE NILOS		2	2			
117	1 60 02 41	RAD KPL.18"/30	WHEEL	ROUE	99.67-25 A	2	2			
146	1 60 24 70	DOPPELACHSE GSW.RE	DOUBLE AXLE	ESSIEU DOUBLE	99.67-67-01	1	1	grün		
	1 60 24 72	DOPPELACHSE GSW.RE	DOUBLE AXLE	ESSIEU DOUBLE	99.67-67-01 RJ	1	1	rot		
147	0 47 02 40	6KTSCH M12x25 VP	SCREW	VIS		1	1			
148	0 01 40 70	SCHEIBE 13	WASHER	RONDELLE		1	1			
149	1 60 24 80	DOPPELACHSZAPFEN LI.	DOUBLE AXLE	ESSIEU DOUBLE	99.67-67-00.20	1	1			

UMBS-Zwillingsradachse bis Masch.-Nr.6110753 Anbauanleitung

P1310

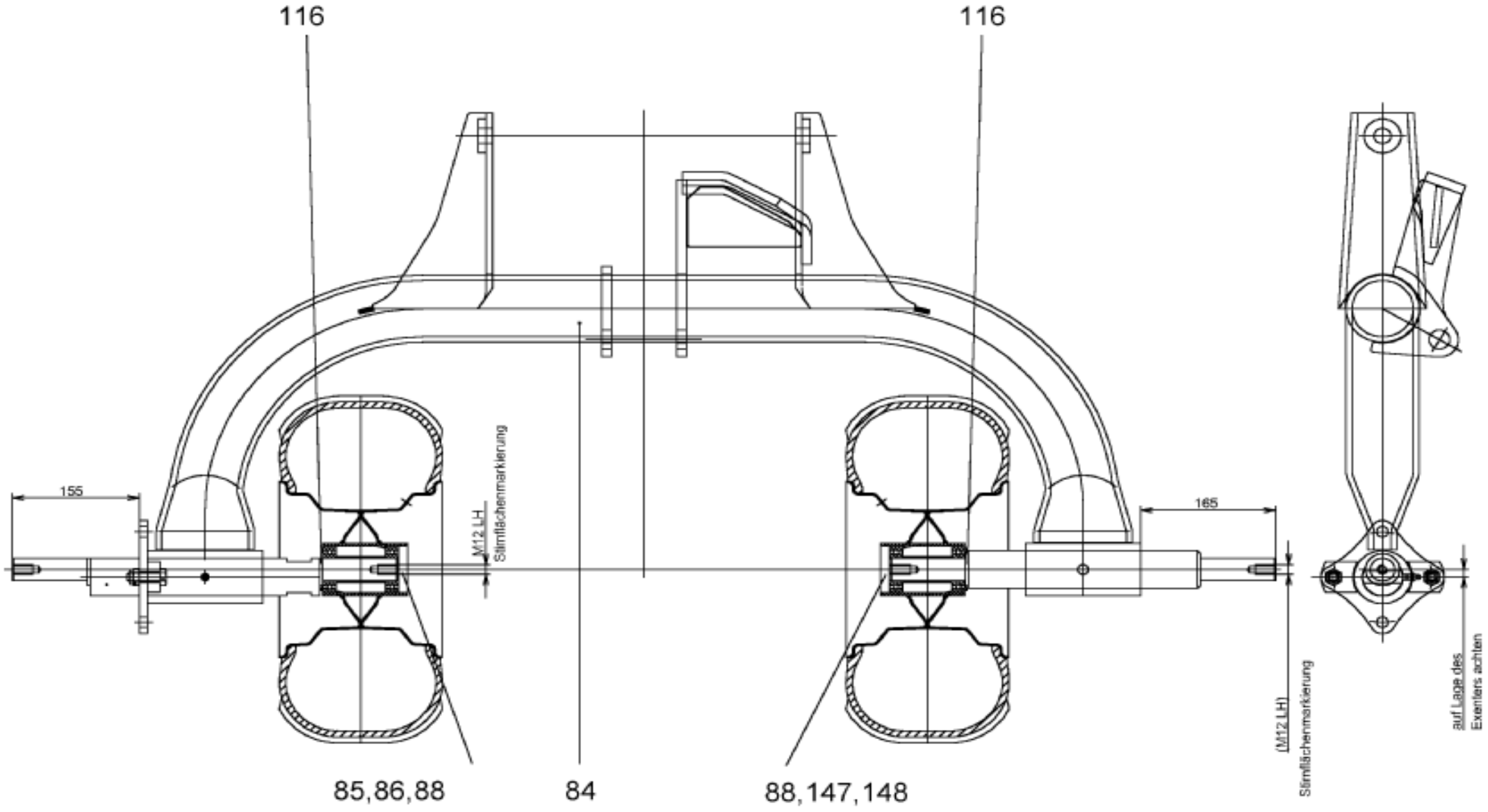

UMBS-Zwillingsradachse bis Masch.-Nr. 6110753 / Modification set / Jeu de modification						R 1405			P 1350-	
Pos.	Bestell-Nr.	Benennung	Description	Désignation	SIZE/MASS	Stck.	Farbe:		Kommentar	
	1 60 24 60	UMBS-ZWILLINGSRADACHS	MODI. SET DUAL WHEEL AX	JEU DE TRANSF. ESS. JUMELÉ	99.67-67					
84	0 67 12 61	ACHSSCHWINGE	AXLE LEVER	BIELLE D'ESSIEU	99.67-32A	1	grün			
	0 67 12 64	ACHSSCHWINGE	AXLE LEVER	BIELLE D'ESSIEU	99.67-32A RJ	1	rot			
85	1 40 99 20	6KTSCH M12x25 LH	SCREW	VIS		1				
86	0 01 40 70	SCHEIBE 13	WASHER	RONDELLE		1				
88	0 64 59 60	ABSCHLUSSKAPPE	WHEEL CAP	CHAPEAU	99.64-09.2	2				
113	2 20 22 70	6KTSCH M12x40	SCREW	VIS		2				
114	0 45 84 70	SGMU N M 12	SLF LOCK. NUT	ECROU AUTOFR.		2				
116	1 41 32 00	NILOSRING 6202ZAV	NILOSRING	RONDELLE NILOS		2				
117	1 60 02 40	RAD KPL.18"/30	WHEEL	ROUE	99.67-25	2				
118	0 48 10 60	SPANNSTIFT 13 X 70	ROLL PIN	GOUPILLE SERRAGE		1				
	0 48 10 70	SPANNSTIFT 8 X 70	ROLL PIN	GOUPILLE SERRAGE		1				
119	0 01 51 70	SCHMIERNIPPEL 8X1	LUBR. NIPPLE	GRAISSEUR						
146	1 60 24 70	DOPPELACHSE GSW.RE	DOUBLE AXLE	ESSIEU DOUBLE	99.67-67-01	1	grün			
	1 60 24 72	DOPPELACHSE GSW.RE	DOUBLE AXLE	ESSIEU DOUBLE	99.67-67-01 RJ	1	rot			
147	0 47 02 40	6KTSCH M12x25 VP	SCREW	VIS		1				
148	0 01 40 70	SCHEIBE 13	WASHER	RONDELLE		1				
149	1 60 24 80	DOPPELACHSZAPFEN LI.	DOUBLE AXLE	ESSIEU DOUBLE	99.67-67-00.20	1				

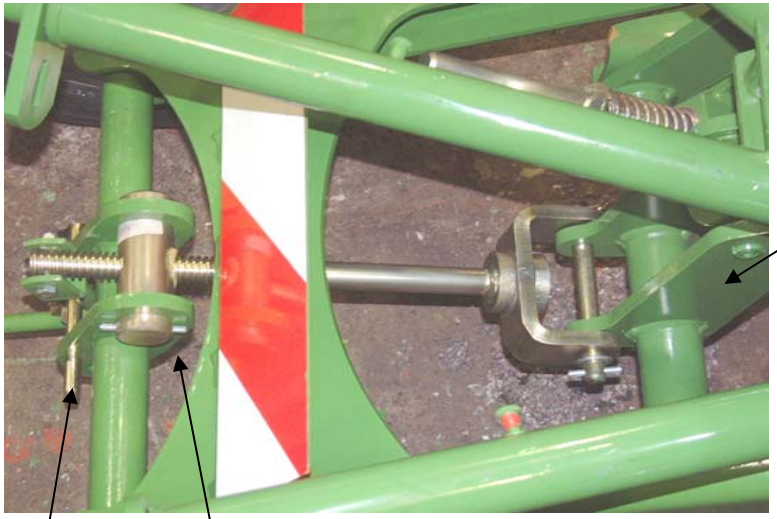
15
16,17,18
22,23

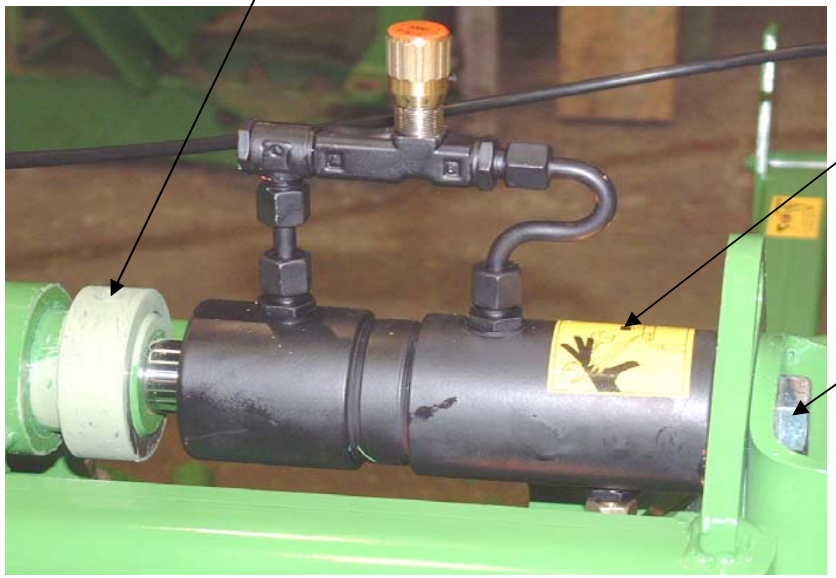
2,3,4
1
5

20

Bausatz: Kardanik / Set cardanic suspension /									P 1350-15
Pos.	Bestell-Nr.	Benennung	Description	Désignation	SIZE/MASS	Stck.	Farbe:		Kommentar
1	1 60 82 60	DAEMPFUNGSZYLINDER	DAMPING TUBE	CYLINDRE DE STABISATION	99.67-81	1			
2	1 60 93 30	RING	LINK	BOUCLE	99.67-00.69	1			
3	1 40 72 30	SPANNSTIFT 10x70	ROLL PIN	GOUPILLE SERRAGE		1			
4	0 44 72 30	SPANNSTIFT 6x70	ROLL PIN	GOUPILLE SERRAGE		1			
5	1 42 21 70	6KTSCH M 20x35 VP	SCREW	VIS		1			
6	1 61 18 60	ABDECKUNG	COVERING	COUVERCLE	99.67-80-00.1	1			
10	1 61 18 70	ANBAUANLEITUNG A 1545	INSTALLATION INSTRUCT.	INSTRUCTION DE MONTAGE	99.67-80-00.10	1			
11	1 61 18 80	AUFKLEBER DAEMPFUNG	DECALCOMANIA	DECALCOMANIE	99.67-80-00.11	1			
12	1 61 18 90	AUFKLEBER HYDRAULIKGE	DECALCOMANIA	DECALCOMANIE	99.67-80-00.12	1			
13	1 61 22 40	AUFKLEBER KARDANIK	DECALCOMANIA	DECALCOMANIE	99.67-80-00.13	2			
15	1 60 93 40	GEWINDESPINDEL KPL.	THREADED SPINDLE	PIVOT FILETÈ CPL.	99.67-38-02	1			bis:09.2006
15	1 60 93 41	GEWINDESPINDEL KPL.	THREADED SPINDLE	PIVOT FILETÈ CPL.	99.67-38-02 A	1			ab:10.2006
16	0 63 10 30	KURBEL GSW	CRANK	MANIVELLE	99.66-01-16	1			
17	0 08 15 90	6KTSCH M 8x45	SCREW	VIS		1			
18	0 20 06 00	SGMU NM 8	SLF LOCK. NUT	ECROU AUTOFR.		1			
20	1 61 22 10	ROHRLEITUNG KPL.	PIPING CPL.	TUYAU CPL.	99.67-80-01	1			
21	0 62 90 10	BLENDE 1 mm	ORIFICE	IRIFICE	98.85-08-00.1	1			
22	0 66 24 60	SPINDELMUTTER(Tr 22x5)	SPINDLE NUT	ECROU POUR BROCHE	99.68-00.101	1			bis:09.2006
22	1 64 98 80	SPINDELMUTTER(Tr 26x5)	SPINDLE NUT	ECROU POUR BROCHE	99.67-80-00.2	1			ab:10.2006
23	0 01 31 30	SPANNSTIFT 6x60	ROLL PIN	GOUPILLE SERRAGE		2			
24	0 60 86 60	VIKTORKETTE KPL.	SAFETY CHAIN	CHAINE DE RETENUE		1			
25	1 62 68 00	BOLZEN 12x100	PIN	AXE	99.67-38-00.6 Z	1			

R 1405 S - Stützrad vo(Anbau links)

Anbauanleitung A 1492
99.67-68-00.10

Bausatz: 1604200

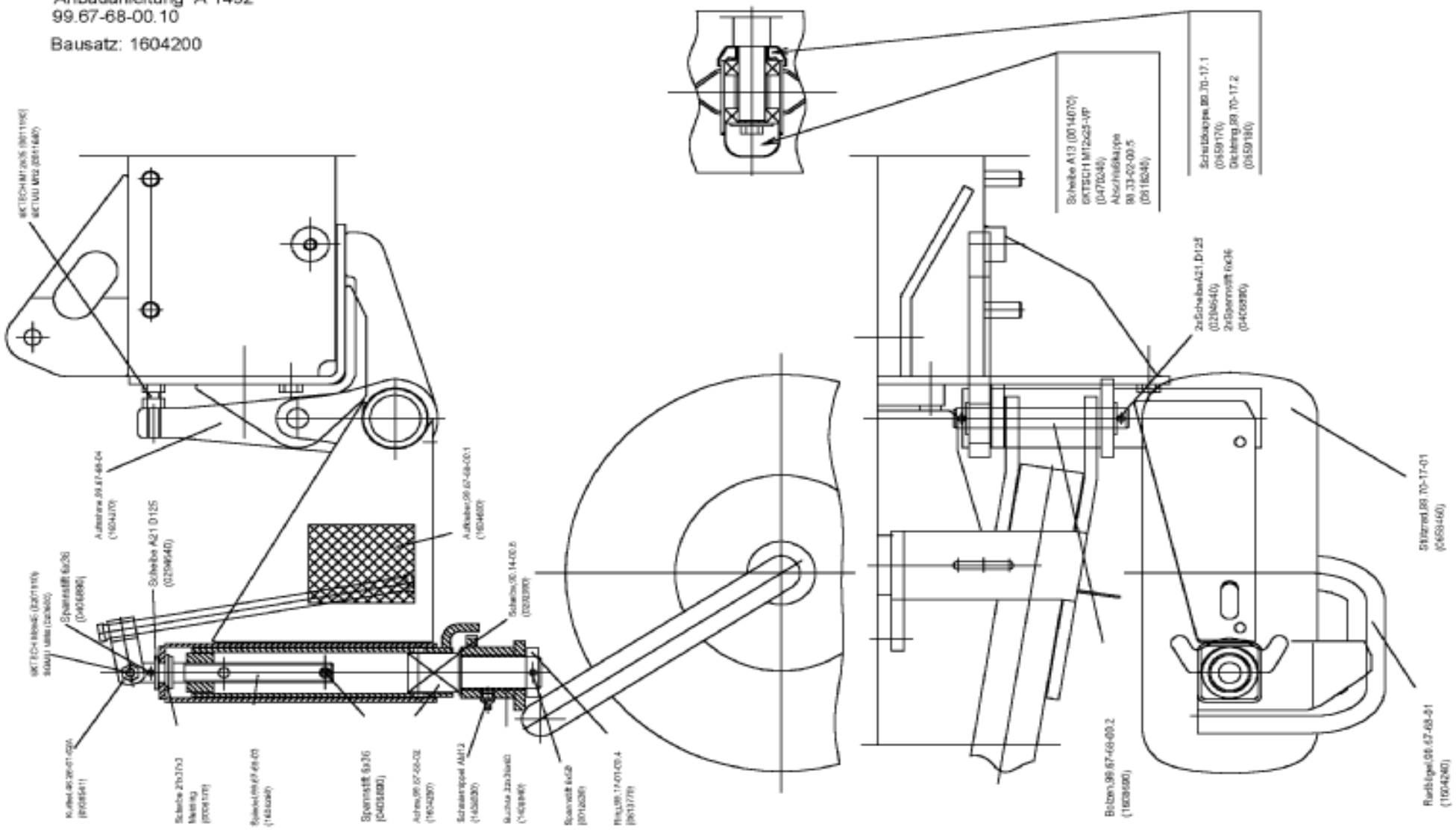

Stützrad vo (Anbau rechts)

Anbauanleitung A 1578

99.83-53-00.10 (1621310)

Bausatz: 1621280

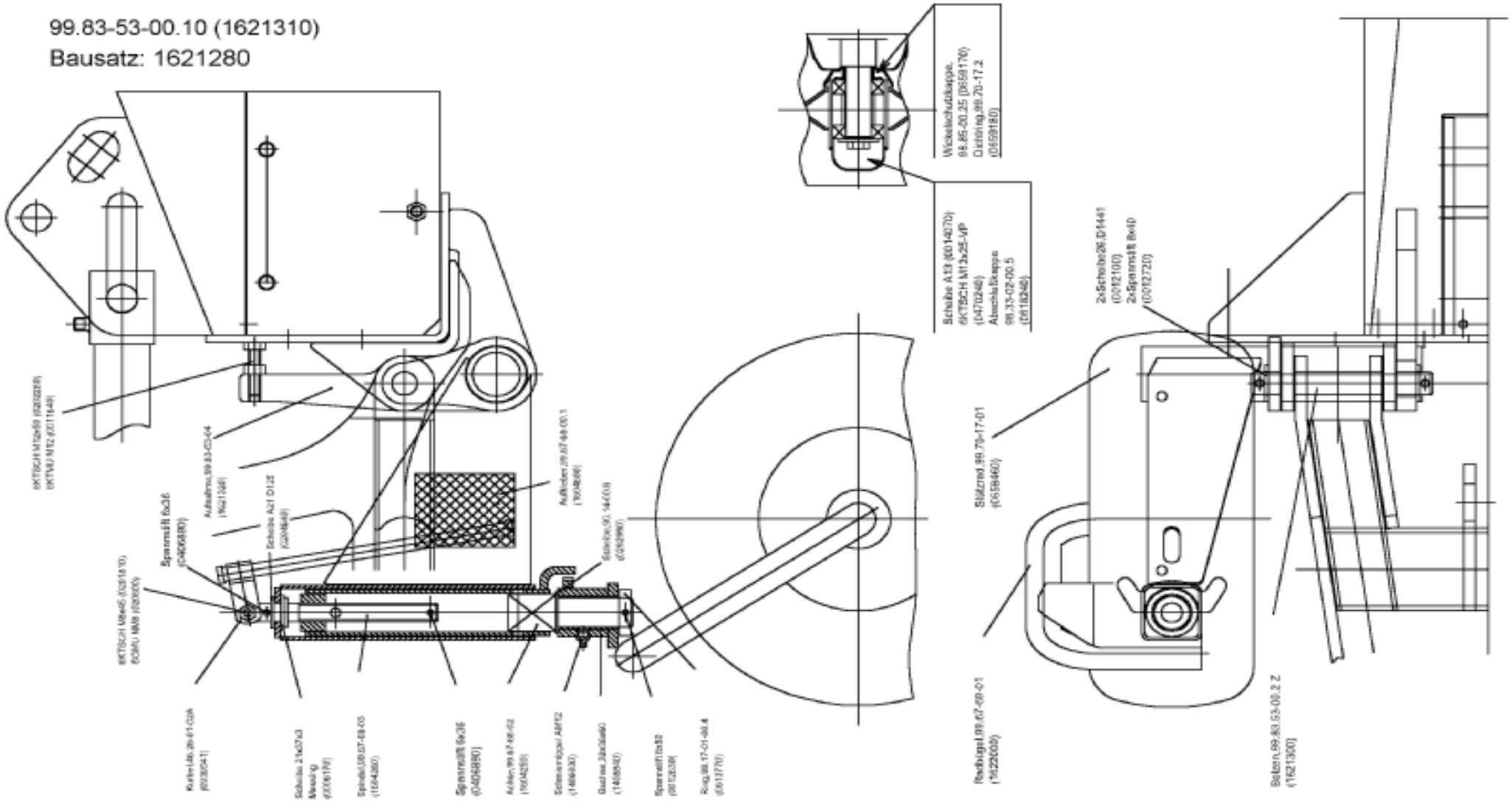

Details mit Maßstab 0.9 eingesetzt

Hang-Radsatz für Hochleistungsschwader R 1405 S,R 1425 S,R 2003,R 420 AS Hydro
Bestell-Nr: 1601571

für die vorgenannten Schwader sind nunmehr Hang-Radsätze lieferbar. Die Reifen dieser Hang-Radsätze sind mit AS-Profil ausgestattet,das insbesondere in starken Hanglagen einen besseren Seitenhalt für die obigen Schwader gewährleistet.

Bei den Hochleistungsschwadern können bei Bedarf alle Radachsen mit solchen Hang-Radsätzen ausgestattet werden.

Die Montage der Räder auf der jeweiligen Radachse ist gemäß Foto vorzunehmen,d.h entgegen der Drehrichtungsangabe auf den Reifen,da sich diese Angaben auf angetriebene AS-Reifen bezieht.

Hang-Radsatz									P 1350-16	
Pos.	Bestell-Nr.	Benennung	Description	Désignation	SIZE/MASS	Stck.			Kommentar	
	1 60 15 71	RADSATZ 18" LI/RE (HANG	WHEEL SET	JEU DE ROUES	99.67-66 A	1				
1	1 62 52 9ß	RAD LÜÖ- 18" AS-PROFILM	WHEEL	ROUE	99.67-66-01	1				
	1 60 02 51	FELGE 7.00x8	RIM	JANTE	99.67-25-01 A	1				
	1 42 14 50	REIFEN	TYRE	PNEUMATIQUE	18x8,5-8 AS-M7515 4	1				
	0 46 81 80	SCHLAUCH	INNER TUBE	CHAMBRE	18x8,5	1				
	0 42 20 50	RIKGL	GRV BALL BEAR	ROUL. RAIN. BILL.		2				
2	1 62 52 90	RAD KPL. 18" AS-PROFILM-F	WHEEL	ROUE	99.67-66-02	1				
	1 6 02 51	FELGE 7.00x8 VERST. S=3M	RIM	JANTE	99.67-25-01 A	1				
	1 42 14 50	REIFEN 18x8,5-8 AS-M-7515	TYRE	PNEUMATIQUE	4 PR	1				
	0 46 81 80	SCHLAUCH 18x8,5	INNER TUBE	CHAMBRE		1				
	0 42 20 50	RIKGL 6206 2RS D 625	GRV BALL BEAR	ROUL. RAIN. BILL.		2				

Montagefolge für Einbau Geberzylinder:

1. Maschinenrahmen vorne abstützen, danach Maschine ganz absenken, Hydraulikanlage muß druckentlastet sein.
2. Hydraulikleitungen zwischen Zugdeichselzylinder und X-Stutzen ausbauen.
   X-Stutzen und einstellbare Winkelverschraubung ausbauen und durch T-Stutzen 0407531 ersetzen.
3. Zugdeichselzylinder ausbauen und durch mitgelieferten doppeltwirkenden Hydrozylinder 0686122 ersetzen.
4. Schlauchleitungen 300 lang und 450 lang gemäß Zeichnung einbauen.
   Am doppeltwirkenden Zugdeichselzylinder keine Drosseln verwenden. Verschraubungen am Zugdeichselzylinder erst nach dem Entlüften der Anlage festziehen.

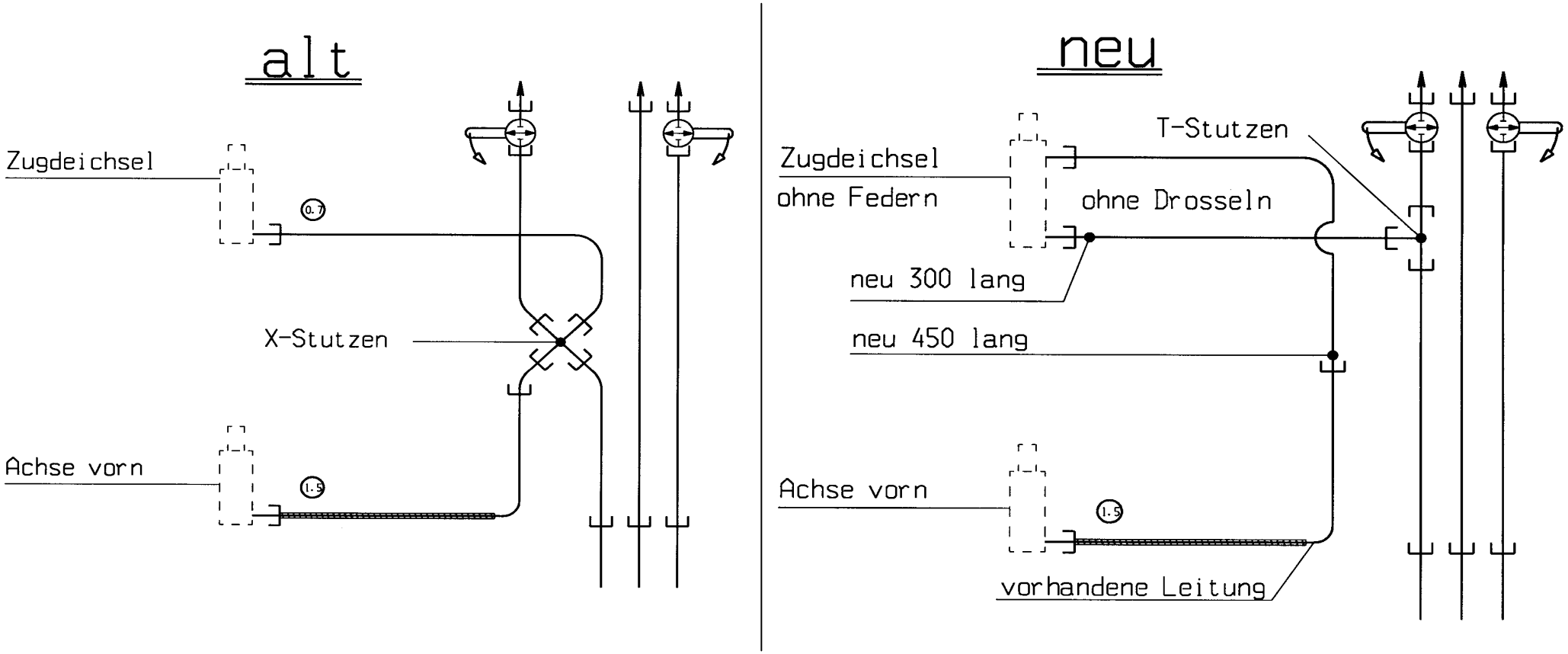

Gelenkwelle R 1405 S/1405 SB 99.67-01C 0688073

P1350-18

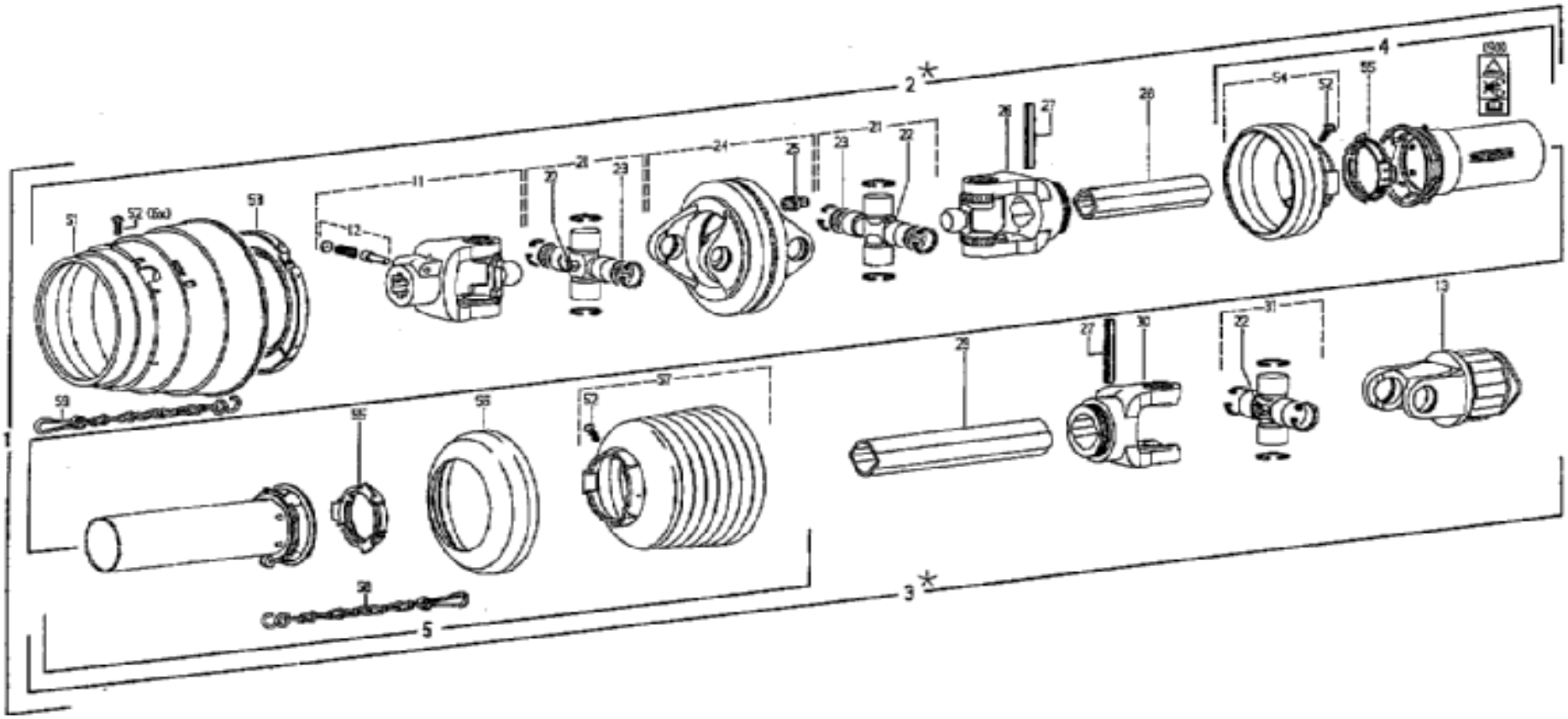

Gelenkwelle R 1405 S/ R 1405 SB/ R 1425 S						R 1405	R 1405 SB	R 1425	P 1350-17	
Pos.	**Bestell-Nr.**	**Benennung**	**Description**	**Désignation**	**SIZE/MASS**	**Stck.**	**Stck.**	**Stck.**	**Kommentar**	
1	1 63 53 40	GELENKWELLE	PTO DRIVE SHAFT	ARBRE CARDANS	99.67-101	-	-	1		
	1 60 63 20	GELENKWELLENHAELFTE I	HALF OF PTO SHAFT	MOITÉ DE TRANSMISSION	99.67-101-01	-	-	1		
	1 60 65 30	GELENKWELLENHAELFTE A	HALF OF PTO SHAFT	MOITÉ DE TRANSMISSION	99.67-101-02	-	-	1		
1	0688071	GELENKWELLE	PTO DRIVE SHAFT	ARBRE CARDANS	99.67-01 A	1	1	-	bis:08.2005	
2	1638130	GELENKWELLENHAELFTE I	HALF OF PTO SHAFT	MOITÉ DE TRANSMISSION	99.67-01-01 A	1	1	-		
3	1638140	GELENKWELLENHAELFTE A	HALF OF PTO SHAFT	MOITÉ DE TRANSMISSION	99.67-01-02 A	1	1	-		
4	1423580	SCHUTZHAELFTE AU	FEMALE GUARD	PROTECTEUR		1	1	-		
5	1423590	SCHUTZHAELFTE IN	FEMALE GUARD	PROTECTEUR		1	1	-		
11	1404900	AUFSTECKGABEL	OUTER YOKE	MACHOIRE EXTERIEURE		1	1	-		
12	1404910	SCHIEBESTIFT KPL.	LOCK PIN	GOUJON		1	1	-		
13	1426050	STERNRATSCHE	PIN-TYPE SFTY CLUTHC	LIMIT. CAMES ETOILE	K 33 B 1 3/8	1	1	-		
21	1404850	KREUZGARNITUR KPL	SPIDER ASSY	CROISILLON		2	2	-		
22	0015180	SCHMIERNIPPEL	LUBR. NIPPLE	GRAISSEUR	D 71412 BM 8x1	3	3	-		
23	1425310	RONDE	ROUND PLATE	RONDE	21.95x2	4	4	-		
24	1404870	DOPPELGABEL MIT SCHNIP	DOUBLE FORK	DOUBLE FOURCHE	DOPG 2280	1	1	-		
25	0015170	SCHMIERNIPPEL	LUBR. NIPPLE	GRAISSEUR	D 71412 AM 8x1	1	1	-		
26	1404860	RILLENGABEL	GROOVE YOKE	MACHOIRE RAINUREE	RG 2280 OV	1	1	-		
27	0405840	SPANNSTIFT	ROLL PIN	GOUPILLE SERRAGE	ISO 8752 10x65	2	2	-		
28	1426060	PROFILROHR	MALE PROFILE TUBE	TUBE INTERIEUR	OVGA 820 LG	1	1	-		
29	1426070	PROFILROHR	MALE PROFILE TUBE	TUBE INTERIEUR	1 G 810 LG	1	1	-		
30	1404800	RILLENGABEL	GROOVE YOKE	MACHOIRE RAINUREE	RG 2200 -1	1	1	-		
31	0422910	KREUZGARNITUR	SPIDER ASSY	CROISILLON	GR 200=2200	1	1	-		
51	1404810	SCHUTZTRICHTER	PROTECTIVE FUNNEL	TYEMIE PROTECTION		1	1	-		
52	0459010	SCHRAUBE	SCREW	VIS		8	8	-		
53	1404830	GLEITRING	SLIDING RING	BAGUE DE GLISSEMENT		1	1	-		
54	1404840	SCHUTZTRICHTER	PROTECTIVE FUNNEL	TYEMIE PROTECTION		1	1	-		
55	0433410	GLEITRING	SLIDING RING	BAGUE DE GLISSEMENT		2	2	-		
56	0569690	STUETZRING	STIFFENING RING	BOUCLE D'APPUI		1	1	-		
57	0473130	SCHUTZTRICHTER	PROTECTIVE FUNNEL	TYEMIE PROTECTION	M SCHR RP7	1	1	-		
58	0472180	HALTEKETTE	SAFETY CHAIN	CHAINE DE SECURITE		1	1	-		
59	2506990	HALTEKETTE	SAFETY CHAIN	CHAINE DE SECURITE		1	1	-		
90	1426080	BEEDIENUNGSANLEITUNG	OPERATING INSTRUCTIONS	INSTRUCTIONES DE SERVICE		1	1	-		

Gelenkwelle R 1405 S/1405 SB 99.67-01C 0688073

P1350-18

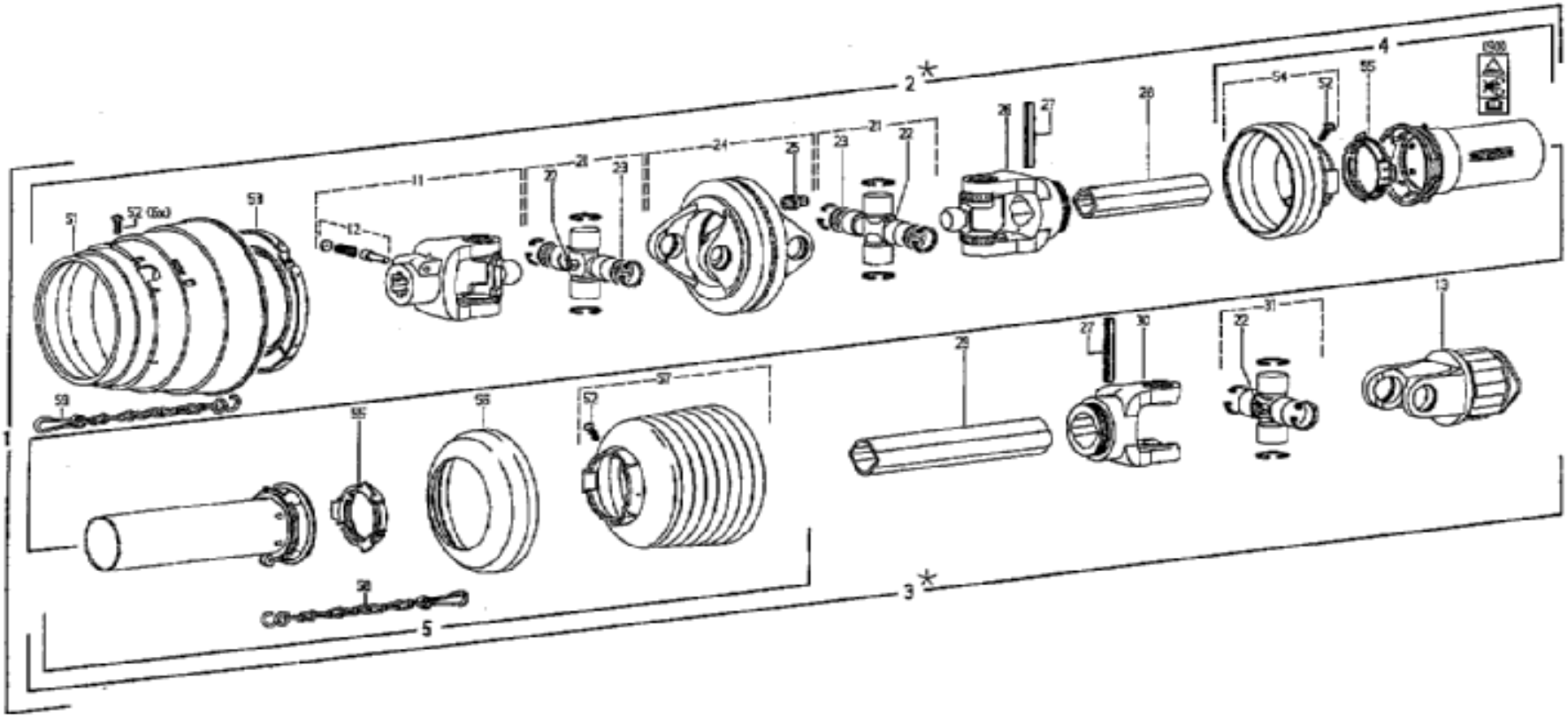

71

Gelenkwelle R 1405 S/ R 1405 SB/ R 1425 S						R 1405	R 1405 SB	R 1425	P 1350-17	
Pos.	Bestell-Nr.	Benennung	Description	Désignation	SIZE/MASS	Stck.	Stck.	Stck.	Kommentar	
1	1 63 53 40	GELENKWELLE	PTO DRIVE SHAFT	ARBRE CARDANS	99.67-101	-	-	1		
	1 60 63 20	GELENKWELLENHAELFTE I	HALF OF PTO SHAFT	MOITÉ DE TRANSMISSION	99.67-101-01	-	-	1		
	1 60 65 30	GELENKWELLENHAELFTE A	HALF OF PTO SHAFT	MOITÉ DE TRANSMISSION	99.67-101-02	-	-	1		
1	0688073	GELENKWELLE	PTO DRIVE SHAFT	ARBRE CARDANS	99.67-01 C	1	1	-		

Gelenkwelle R 1405 S/ R 1405 SB/ R 1425 S						R 1405	R 1405 SB	R 1425	P 1350-17	
Pos.	Bestell-Nr.	Benennung	Description	Désignation	SIZE/MASS	Stck.	Stck.	Stck.	Kommentar	
1	1 63 53 40	GELENKWELLE	PTO DRIVE SHAFT	ARBRE CARDANS	99.67-101	-	-	1		
	1 60 63 20	GELENKWELLENHAELFTE I	HALF OF PTO SHAFT	MOITÉ DE TRANSMISSION	99.67-101-01	-	-	1		
	1 60 65 30	GELENKWELLENHAELFTE A	HALF OF PTO SHAFT	MOITÉ DE TRANSMISSION	99.67-101-02	-	-	1		
1	0688073	GELENKWELLE	PTO DRIVE SHAFT	ARBRE CARDANS	99.67-01 C	1	1	-		

0688073	GELENKWELLE	PTO DRIVE SHAFT	ARBRE CARDANS	99.67-01 C

1	114642		1	WGZ280-SD15-1010-K33R	Weitwinkel-Gleichlauf-Gelenkwelle mit Schutz	Wide-angle CV PTO drive shaft with guard	Transmission avec JDH et protecteur	
2*			1	WH2280-SD15-946	Innere Weitwinkel-Gleichlauf-Gelenkwellenhälfte mit äußerer Schutzhälfte	Inner wide-angle CV PTO drive shaft half with outer guard half	Demi-transmission avec JDH intérieure et demi-protecteur extérieur	
3*			1	WH2280-SD15-850-K33R	Äußere Gelenkwellenhälfte mit innerer Schutzhälfte	Outer PTO drive shaft half with inner guard half	Demi-transmission extérieure avec demi-protecteur intérieur	
4	180220	85.102	1	SCH15-A1000-RP3	Äußere Schutzhälfte SC-Rohr 245 mm kürzen	Outer guard half Shorten SC tube by 245 mm	Demi-protecteur extérieur Raccourcir tube SC de 245 mm	
5	116170	85.134	1	SDH15SW-J1000-RP12-K	Innere Schutzhälfte SC-Rohr 260 mm kürzen SC-Trichter 5 Rippe(n) kürzen	Inner guard half Shorten SC tube by 260 mm Shorten SC cone by 5 rib(s)	Demi-protecteur intérieur Raccourcir tube SC de 260 mm Raccourcir cone SC de 5 onde(s)	
11	366866	20.10.810	1	AG2280-1 3/8" GG	Aufsteckgabel mit Schiebestift	Quick-disconnect yoke	Mâchoire à verrouillage rapide	
12	339107	agraset 101	1		Schiebestift kpl.	Quick-disconnect pin cpl.	Poussoir de verrouillage rapide cpl.	
13	125102	55.210.03	1	K33R-2200-1 3/8" GG ZV; M=700Nm	Sternratsche; Rechtsgrehsinn	Radial pin clutch; rigth-hand rotation	Limiteur à cames en étoile; rotation à droite	
21	357701	20.06.00	2	WK2280	Kreuzgarnitur komplett	Cross and bearing kit complete	Bloc croisillon complet	
22	084036	63.27.00	3	BN8x1	Kegel-Schmiernippel	Lubrication fitting	Graisseur	
23	164467	20.06.70	4	21,95x2	Ronde	Plate	Rondelle	
24	384515	20.91.05 +	1	DOPG2260	Doppelgabel mit Schmiernippel	Double yoke with lubrication fitting	Mâchoire double avec graisseur	
25	020672	63.12.01	1	DIN71412-AM8x1	Kegel-Schmiernippel	Lubrication fitting	Graisseur	
26	366885	20.11.810	1	RG2280-Qv	Rillengabel	Inboard yoke	Mâchoire à gorge	
27	020614	67.05.04	2	ISO8752-10x65	Spannstift	Spring-type straight pin	Goupille élastique	
28	313021	75.11.96	1	GvGA-820	Profilrohr; beschichtet	Profile tube; coated	Tube profilé; couvert	
29	047904	75.16.16	1	IG-810	Profilrohr	Profile tube	Tube profilé	
30	041068	20.12.00	1	RG2200-1	Rillengabel	Inboard yoke	Mâchoire à gorge	
31	044439	20.00.00	1		Kreuzgarnitur komplett	Cross and bearing kit complete	Bloc croisillon complet	
51	365714	65.00.00	1	SD05/15-2260	Schutztrichter	Guard cone	Cône protecteur	
52	365305	60.15.00	6	4x10	Schraube	Screw	Vis	
53	365116	82.83.12	1	SD05/15-2260	Gleitring	Bearing ring	Bague de glissement	
54	172950	85.14.105	1	n=RP3	Schutztrichter; n= Rippenanzahl	Guard cone; n= Number of ribs	Cône protecteur; n= Nombre d'ondes	
55	087279	82.83.06	2		Gleitring	Bearing ring	Bague de glissement	
56	359471	82.85.00	1		Stützring	Reinforcing collar	Bague de renfort	
57	372237	85.15.37	1	n=RP7	Schutztrichter; n= Rippenanzahl	Guard cone; n= Number of ribs	Cône protecteur; n= Nombre d'ondes	
58	044521	82.36.03	1	400	Haltekette	Safety chain	Chaînette	
59	382078	82.36.08	1	600	Haltekette	Safety chain	Chaînette	

72.1

Schwenkgetriebe

P1350-19

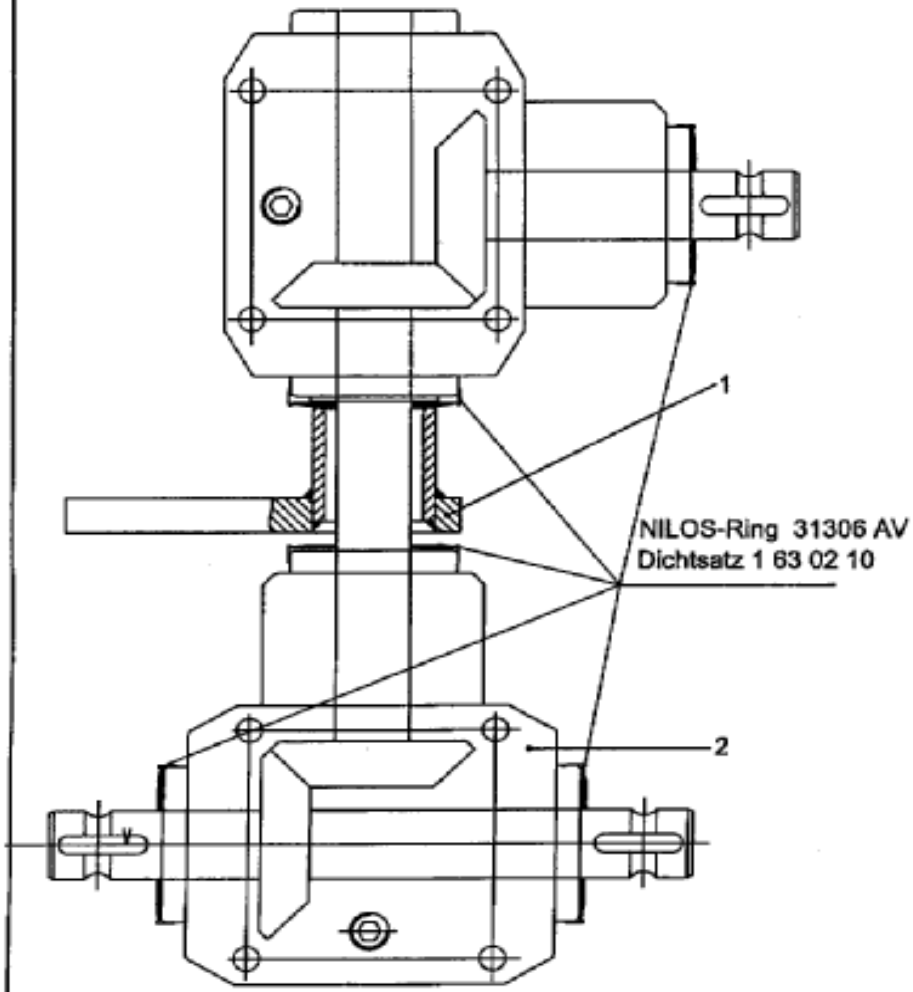

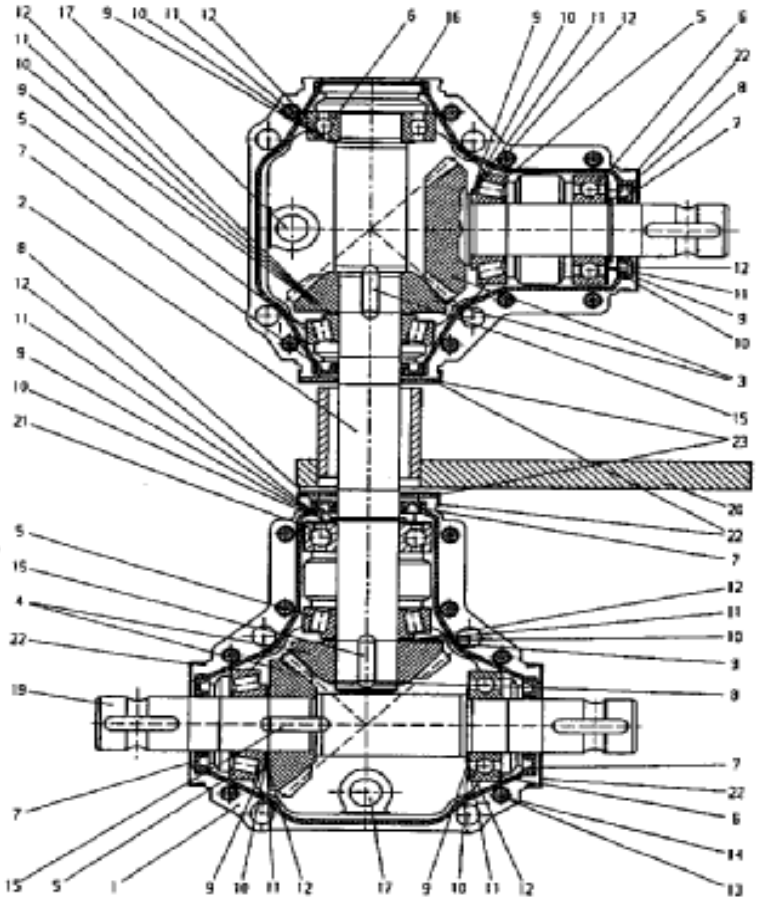

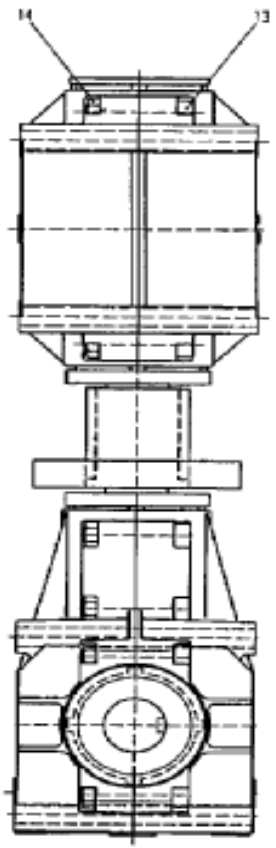

Schwenkgetriebe kpl.						R 1405	R 1405 SB	R 1425	P 1350-19	
Pos.	Bestell-Nr.	Benennung	Description	Désignation	SIZE/MASS	Stck.	Stck.	Stck.	Farbe:	
	0674930	GETRIEBE	GEAR	MÉCANISME	99.57-12-02	1	1	1		
1	1426180	GEHAEUSEHAELFTE	HOUSING HALF	MOITIE D'ABRI	GT 15	4	4	4		
2	1426190	WELLE	SHAFT	ARBRE	GT 20 NS	1	1	1		
3	1426200	KEGELRADSATZ	BEVEL GEAR SET	GARNITURE DE ROUE CONIQUE	GT 20 NS	1	1	1		
4	1426210	KEGELRADSATZ	BEVEL GEAR SET	GARNITURE DE ROUE CONIQUE	GT 20 NS	1	1	1		
5	0422760	KEROLA	TAPER ROLLER BEARING	RROULEMENT Á ROULEAUX CONIQUES	30206 D 720	4	4	4		
6	0016130	RIKGL	GRV BALL BEAR	ROUL. RAIN. BILL.	6206 D 625	3	3	3		
7	1630310	WELLENDIRCHTRING	SCHAFT WASHER RING	BAGUE D'ÉTANCHÉITÉ	30x52x7 D 3760	5	5	5		
8	0400330	SICHERUNGSRING	CIRCLIP	CIRCLIP	30x1,5 D 471	3	3	3		
9	0014560	PASSCHEIBE	SHIM	CALE	30x42x0,1 D 988	12	12	12		
10	0412410	PASSCHEIBE	SHIM	CALE	30x42x1,0 D 988	6	6	6		
11	0014570	PASSCHEIBE	SHIM	CALE	30x42x0,3 D 988	4	4	4		
12	0014580	PASSCHEIBE	SHIM	CALE	30x42x0,5 D 988	2	2	2		
13	0482960	ZYLSCH	CYLINDER BOLT	VIS DE CYLINDRE	M 8x45 D 912 8.8 ZN	16	16	16		
14	0011630	6KTMU	SCREW	VIS	M 8 D 934 8 ZN	16	16	16		
15	0453140	PASFED	FLAT KEY	CLAV. NOYEE	A 8x7x25 D 6885	3	3	3		
16	1424840	VERSCHLUSSKAPPE	PLUG	BOUCHON	52x6,5	1	1	1		
17	1400610	VERSCHLUSSCHRAUBE	LOCKING SCREW	BOUCHON	M 16x,15 D 906	4	4	4		
19	1426220	WELLE	SHAFT	ARBRE	GT 20T	1	1	1		
21	0422050	RIKGL	GRV BALL BEAR	ROUL. RAIN. BILL.	6206	1	1	1		
22	1424860	NILOSRING	NILOSRING	RONDELLE NILOS	WA 592770	5	5	5		
23	1424850	SCHEIBE	WASHER	RONDELLE	31x67x2	2	2	2		

Satz- Reihenfolgeschaltung

P1350-21

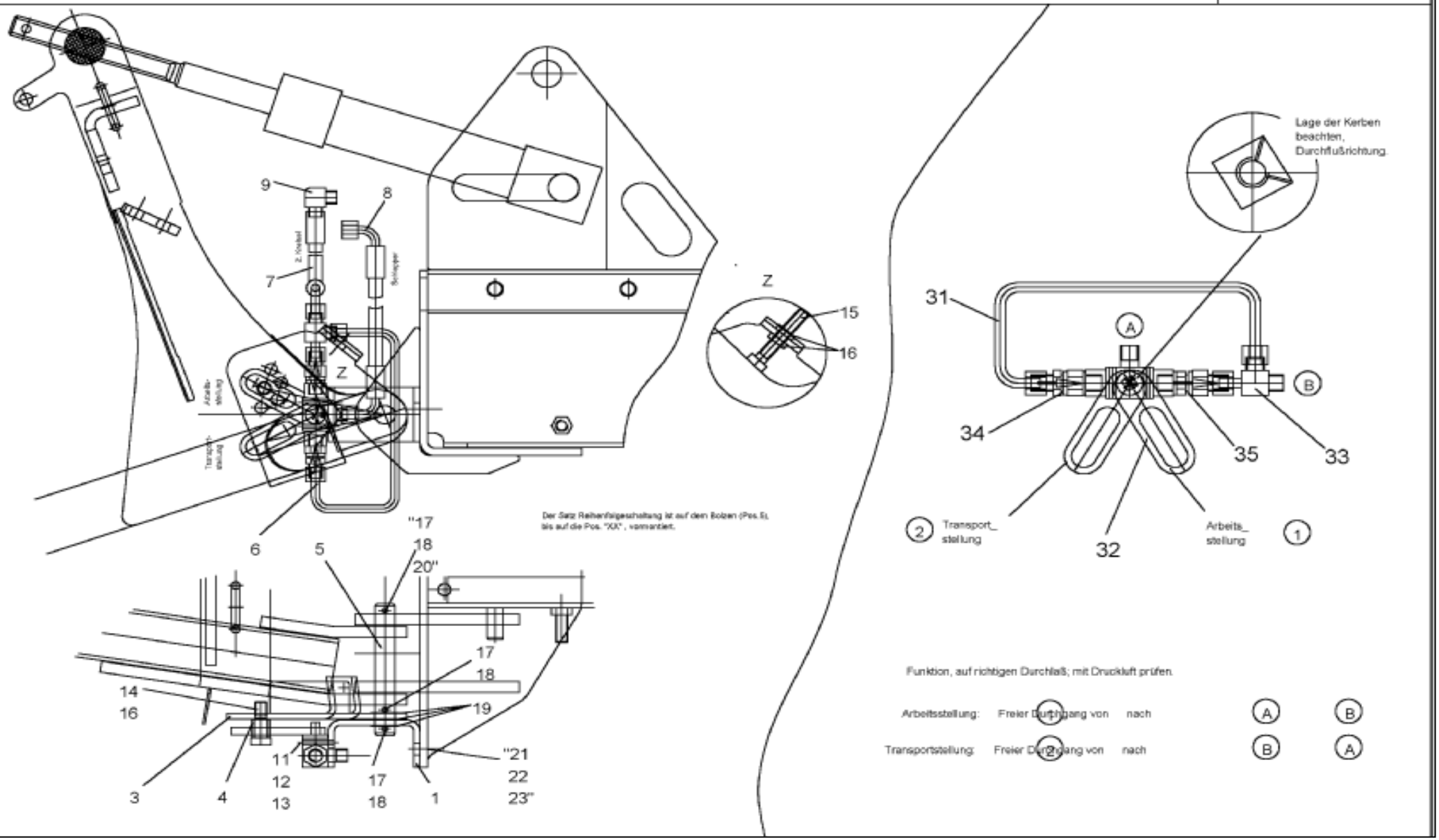

Satz Reihenfolgeschaltung						R 1405	R 1405 SB	R 1425	P 1350-21	
Pos.	Bestell-Nr.	Benennung	Description	Désignation	SIZE/MASS	Stck.	Stck.	Stck.	Farbe:	
	1634920	REIHENFOLGESCHALTUN	KIT FOR SEQUENCE CON	KIT DE CONNEXION DE SÉQUENCE	99.67-82	1	1	1		
1	1634930	AUFNAHME	MOUNTING BRACKET	PATTE DE FIXATION	99.67-82-00.1	1	1	1		
3	1643120	MITNEHMERAUFNAHME	PIN HOLDER	CADRE SUPPORT DES BROCHES	99.67-82-00.3	1	1	1		
4	1643130	BUCHSE	BUSH	DOUILLE	99.67-82-00.4	1	1	1		
5	1643140	BOLZEN	PIN	AXE	99.67-82-00.5	1	1	1		
6	1634940	DREIWEGEHAHN KPL	THREE-WAY VALVE	SOUPAPE A TROIS VOIES	99.67-82-01	1	1	1		
7	1417910	SCHLLEIT	HOSE PIPE	FLEXIBLE	6x300 D20066	1	1	1		
8	1421050	SCHLLEIT	HOSE PIPE	FLEXIBLE	6x400 D20066	1	1	1		
9	0434031	WINKEL STUTZEN	ELBOW SOCKET	MANCHON D'ANGLE	WA WS 8 L A3L	1	1	1		
11	0462770	6KTSCH	SCREW	VIS	M4x40 D931 8.8ZN	2	2	2		
12	0408210	6KTMU	HEX NUT	ECROU HEXAG.	M4 D934 8ZN	2	2	2		
13	0207750	SCHEIBE	WASHER	RONDELLE	A4,3 D125 ST ZN	2	2	2		
14	1427590	PASSCHRAUBE	SHOLULDER SCREW	VIS	M12x40 D610 8.8ZN	1	1	1		
15	0202310	6KTSCH	SCREW	VIS	M12x70 D933 8.8ZN	1	1	1		
16	0011640	6KTMU	HEX NUT	ECROU HEXAG.	M12 D934 8ZN	3	3	3		
17	0013090	SPANNSTIFT	ROLL PIN	GOUPILLE SERRAGE	5x36 ISO8752	3	3	3		
18	1613100	SPANNSTIFT	ROLL PIN	GOUPILLE SERRAGE	3x36 ISO8752	3	3	3		
19	1421220	PASSCHEIBE	SHIM	CALE	20x28x1,0 D988 STZ	3	3	3		
20	1421220	PASSCHEIBE	SHIM	CALE	20x28x1,0 D988 STZ	2	2	2		
21	0202280	6KTSCH	SCREW	VIS	M12x50 D933 8.8ZN	1	1	1		
22	0011980	SCHEIBE	WASHER	RONDELLE	13x25x3,0 D1441 STZ	1	1	1		
23	0458470	SGMU	SLF LOCK. NUT	ECROU AUTOFR.	NM12 D985 10ZN	1	1	1		
	1634940	DREIWEGEHAHN	THREE-WAY VALVE	SOUPAPE A TROIS VOIES	99.67-82-01	1	1	1		
31	1634780	ROHRLEITUNG	PIPING	TUYAUTAGE	99.67-82-01-02	1	1	1		
32	1634960	DREIWEGEHAHN OHNE H	THREE-WAY VALVE	SOUPAPE A TROIS VOIES	99.67-82-01-01	1	1	1		
32	1643110	HEBEL	LEVER	LEVIER	99.67-82-00.2	1	1	1		
33	0427991	EINSTELLBARE L-VERSCH	ADJUSTABLE L-CONNECT	RACCORD EN L REGLABLE	WA ELSD 8L	1	1	1		
34	1427600	RUECKSCHLAGVENTIL	RELIEV VALVE	VALVE DE REACTION	VOSS RHZ 08-LR-ED	1	1	1		
35	1427610	RUECKSCHLAGVENTIL-EI	RELIEV VALVE	VALVE DE REACTION	VOSS RHV 08-LR-ED	1	1	1		

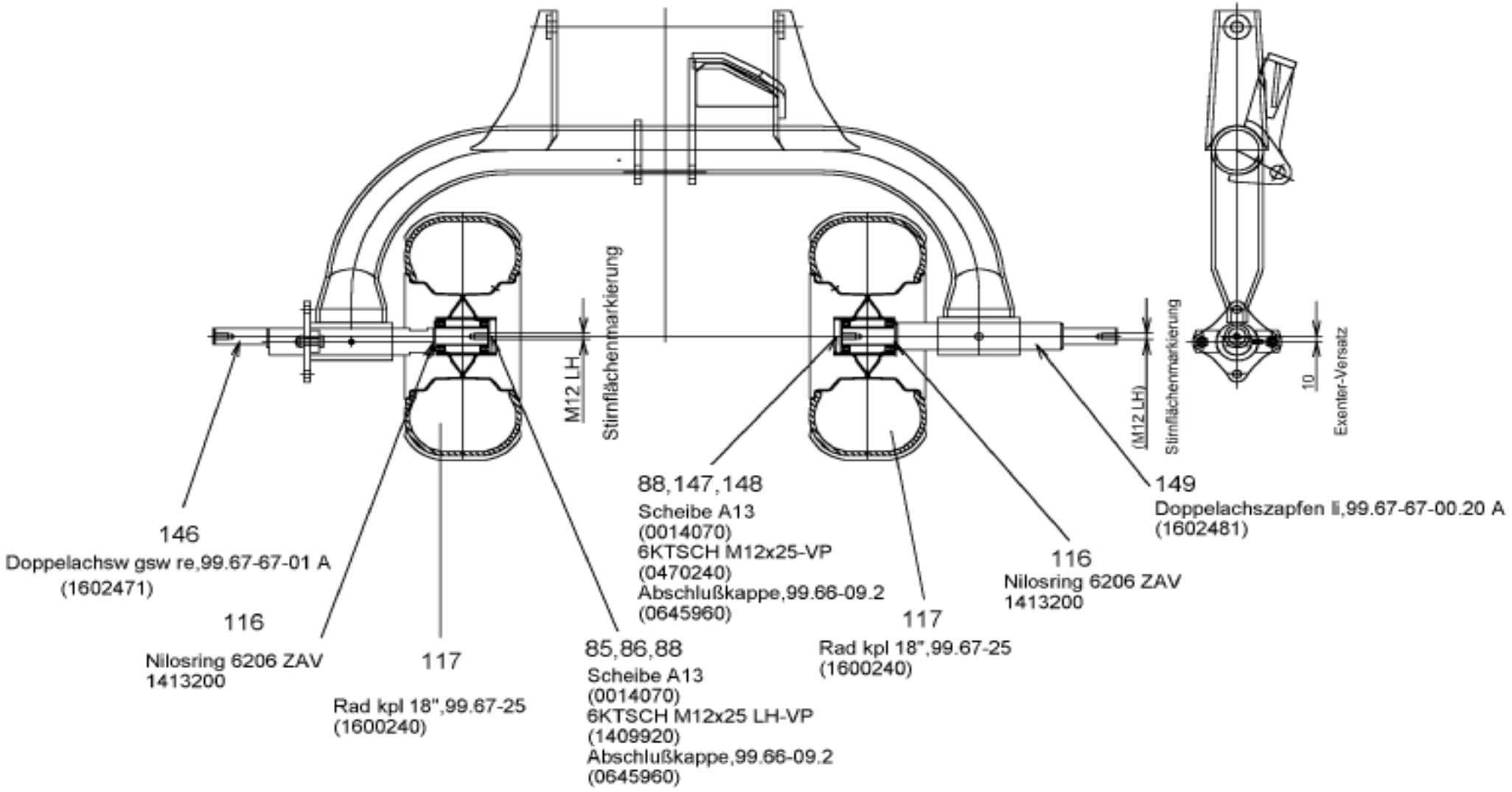

Zwillingsberifung für R 1425 S
A 1601
zu 99.67-67 B

Aufklebersatz						R 1405	R 1405 SB	R 1425	P 1350	
Pos.	Bestell-Nr.	Benennung	Description	Désignation	SIZE/MASS	Stck.	Stck.	Stck.		
	0 68 70 80	AUFKLEBERSATZ	STICKY LABEL SET	ETIQUETTE À COLLER	99.67-56	1	-	-		
	1 62 06 70	AUFKLEBERSATZ	STICKY LABEL SET	ETIQUETTE À COLLER	99.82-56	-	1	-		
	1 63 56 90	AUFKLEBERSATZ	STICKY LABEL SET	ETIQUETTE À COLLER	99.67-156	-	-	1		
1	1 64 18 90	AUFKL. JF-STOLL	DECALCOMANIA	DECALCOMANIE	99.00-00.4	2	2	2		
1	1 64 30 00	AUFKLEBER R 1405 S	DECALCOMANIA	DECALCOMANIE	99.00-00.21	2	-	-		
1	1 64 31 90	AUFKLEBER R 1405 SB	DECALCOMANIA	DECALCOMANIE	99.00-00.26	-	1	-		
	1 64 30 10	AUFKLEBER R 1425 S	DECALCOMANIA	DECALCOMANIE	99.00-00.22	-	-	1		
2	0 68 94 10	AUFKLEBERSATZ	STICKY LABEL SET	ETIQUETTE À COLLER	99.-67-56-01	1	1	1		
3	1 64 18 80	AUFKL. JF-STOLL	DECALCOMANIA	DECALCOMANIE	99.00-00.3	1	1	1		
3	1 64 30 00	AUFKL. R 1405 S	DECALCOMANIA	DECALCOMANIE	99.00-00.21	1	-	-		
3	1 64 30 20	AUFKL. R 1425 S	DECALCOMANIA	DECALCOMANIE	99.00-0023	-	-	1		
4	0 68 71 40	WARNFOLIE SELBSTKLEB.	WARNING FOLIO	FEUILLE SIGNALISATION	99.67-56-00.4	1	1	1		
5	0 68 71 50	WARNFOLIE SELBSTKLEB.	WARNING FOLIO	FEUILLE SIGNALISATION	99.67-56-00.5	1	1	1		
6	0 69 95 40	WARNFOLIE SELBSTKLEB.	WARNING FOLIO	FEUILLE SIGNALISATION	99.67-56-00.6	1	1	1		
7	0 69 95 50	WARNFOLIE SELBSTKLEB.	WARNING FOLIO	FEUILLE SIGNALISATION	99.67-56-00.7	1	1	1		
8	0 69 93 60	AUFKLEBER QUETSCHGEF.	DECALCOMANIA	DECALCOMANIE	99.67-56-00.8	2	2	2		
9	0 69 98 10	AUFKLEBER BEGRENZUNGS.	DECALCOMANIA	DECALCOMANIE	99.67-56-00.13	1	-	1		
10	1 62 92 60	AUFKLEBER 3.STUETZRAD	DECALCOMANIA	DECALCOMANIE	99.67-56-00.15	1	1	1		
11	0 63 84 60	AUFKLEBER LAGERROHR	DECALCOMANIA	DECALCOMANIE	99.47-00.5	2	2	2		
12	0 66 05 50	WARNFOLIE SELBSTKLEB.	WARNING FOLIO	FEUILLE SIGNALISATION	99.80-27.1	3	3	3		
13	0 66 05 60	WARNFOLIE SELBSTKLEB.	WARNING FOLIO	FEUILLE SIGNALISATION	99.80-27.2	2	2	2		
14	1 30 61 60	FARBRIKSCHILD	TYPE-PLATE	PLAQUE SIGNALÉTIQUE	55.00-00.36	1	1	1		
15	0 62 95 40	AUFKLEBER SICHERHEIT	DECALCOMANIA	DECALCOMANIE	99.45-15	1	1	1		
16	0 62 96 20	AUFKLEBER SICHERHEIT	DECALCOMANIA	DECALCOMANIE	99.45-16	1	1	1		
17	1 60 12 10	AUFKLEBER SCHMIERSTELLE	DECALCOMANIA	DECALCOMANIE	99.67-56-00.17	1	1	1		
18	0 69 72 60	DLG ANERKENNUNGSPLAK.	DLG RECOGNITION MEDAL	DLG PLAQUETTE DE RECONNAIS	99.72-81-00.12	1	-	1		
19	1 60 25 20	AUFKLEBER SCHWADTUCHS.	DECALCOMANIA	DECALCOMANIE	99.67-56-00.19	1	1	1		
20	0 48 26 90	AUFKLEBER RUECKSTRAHLER	DECALCOMANIA	DECALCOMANIE	RD 60	2	2	2		
21	1 40 09 20	AUFKLEBER RUECKSTRAHLER	DECALCOMANIA	DECALCOMANIE	31.5x70	2	2	2		
22	1 40 09 00	AUFKLEBER RUECKSTRAHLER	DECALCOMANIA	DECALCOMANIE	31.5x70	4	4	4		
23	1 11 38 00	AUFKLEBER (HAKEN)	DECALCOMANIA	DECALCOMANIE	75.01-11.3	-	-	2		
25	1 6138 60	AUFKLEBER GESCHW. 40KM/H	DECALCOMANIA	DECALCOMANIE	99.83-70-00.1	1	1	1		
28	1 61 20 20	AUFKLEBER KREISELNEIGUNG	DECALCOMANIA	DECALCOMANIE	99.67-56-00.20	1	1	1		
29	1 61 22 30	AUFKLEBER MITTELSTELLUNG	DECALCOMANIA	DECALCOMANIE	99.67-56-00.21	1	-	1		
30	1 62 07 00	AUFKLEBER SEITEN-EINZELSCH	DECALCOMANIA	DECALCOMANIE	99.82-56-00.4	-	1	-		

Aufklebersatz Sicherheit					R 1405		P 1350-16
Pos.	Bestell-Nr.	Benennung	Description	Désignation	SIZE/MASS	Stck.	Kommentar
	629540	AUFKLEBER SICHERHEIT	DECALCOMANIA	DECALCOMANIE	99.45-15	1	

STOLL

Aufklebersatz Sicherheit
99.45-15 0629540
für Zettwender, Schwader
Universalheumaschinen

Sprachen:
D deutsch
F französisch
NL flämisch
GB englisch

D Beim Ausheben und Kurvenfahrt darf Gelenkwelle nicht stauchen. Wenn *nötig, kürzen.*

F Le cardan ne doit pas retourer en cas de soulèvement ou virage. Raccourcir si nécessaire.

NL Tijdens het heffen en het draaien mag de tussenas niet stoten.

GB When clearing from ditches or cornering, the universal joint shaft must not bind. Shorten if necessary.

99.45-15.1 0629550

D Vor Inbetriebnahme die Betriebsanleitung und die Sicherheitsvorschriften lesen und beachten!

F Avant la mise en marche, lire et bien respecter le *mode d'emploi* et les instructions de sécurité!

NL Lees de gebruiksaanwijzing en de veiligheidsvoorschriften door, voordat de machine in gebruik wordt genomen en volg de aanwijzingen ervan op!

GB Prior to operating the *machine read and observe* the operator's manual and all safety instructions!

99.45-15.2 0629560

max. 0,9m

99.45-15.7 0629610

STOP

D Instandsetzungs-, Wartungs- und Reinigungsarbeiten sowie die Beseitigung von Funktionsstörungen grundsätzlich nur bei abgeschaltetem Antrieb und stillstehendem Motor vornehmen! Zündschlüssel abziehen!

F Ne procéder aux travaux de maintenance, d'entretien et de nettoyage ainsi qu'à la suppression des pannes que prise de force débrayée, moteur arrêté et clef de contact enlevée!

NL Reparaties, onderhouds- en reinigingswerkzaamheden alsmede verhelpen van storingen pas uitvoeren, nadat de aandrijving is uitgeschakeld, de motor *is afgezet en de kontakt*sleutel is verwijderd!

GB Repair-, maintenance- and cleaning operations as well as remedy of function faults should principally be conducted with a stopped drive and engine. Remove ignition key!

99.45-15.3 0629570

D Arbeitseinsatz
F Travail
NL In het werk
GB Operation

D Transportfahrt
F *Route*
NL Wegtransport
GB Transportation

99.45-15.4 0629580

99.45-15.4 gilt nicht für UM

D Schutzbügel vor Arbeitsbeginn in Schutzstellung bringen.

F Avant mise en route amener les garants en position/sécurité.

NL Beschermbeugels vóór het werk in werkstand plaatsen.

GB Before the start of operations bring outer guard into position.

99.45-15.5 0629590

Aufkleber 99.45-15.5 gilt nur für Schwader und UM

D ■ Alle Schmiernippel vor Gebrauch und im Einsatz täglich abschmieren.
■ Alle beweglichen Teile ölen und täglich auf Funktion überprüfen.
■ Vor dem ersten Einsatz und nach Inbetriebnahme Schrauben und Muttern nachziehen.

F ■ Graisser tous les raccords journellement (avant l'emploi et au travail)
■ Huiler toutes les pièces mobiles et en contrôler le fonctionnement à chaque emploi.
■ Avant la première mise en service resserrer les vis et les écrous.

NL ■ Eenmaal alle smeernippels smeren en tijdens het gebruik dagelijks.
■ Alle bewegende delen smeren met olie en dagelijks de goede werking *ervan controleren.*
■ Voor het eerste gebruik en na de inbedrijfstelling bouten en moeren aantrekken.

GB ■ Grease all grease *nipples before using the* machine and daily during use.
■ Oil all moving parts and check daily for proper function.
■ Before first using and again afterwards, tighten all nuts and bolts.

99.45-15.6 0629600

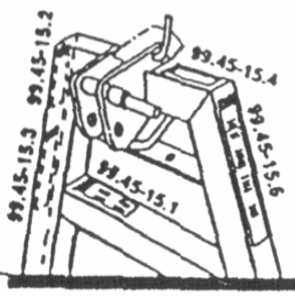

WILHELM STOLL MASCHINENFABRIK GMBH · POSTFACH 38266 LENGEDE/BROSTEDT

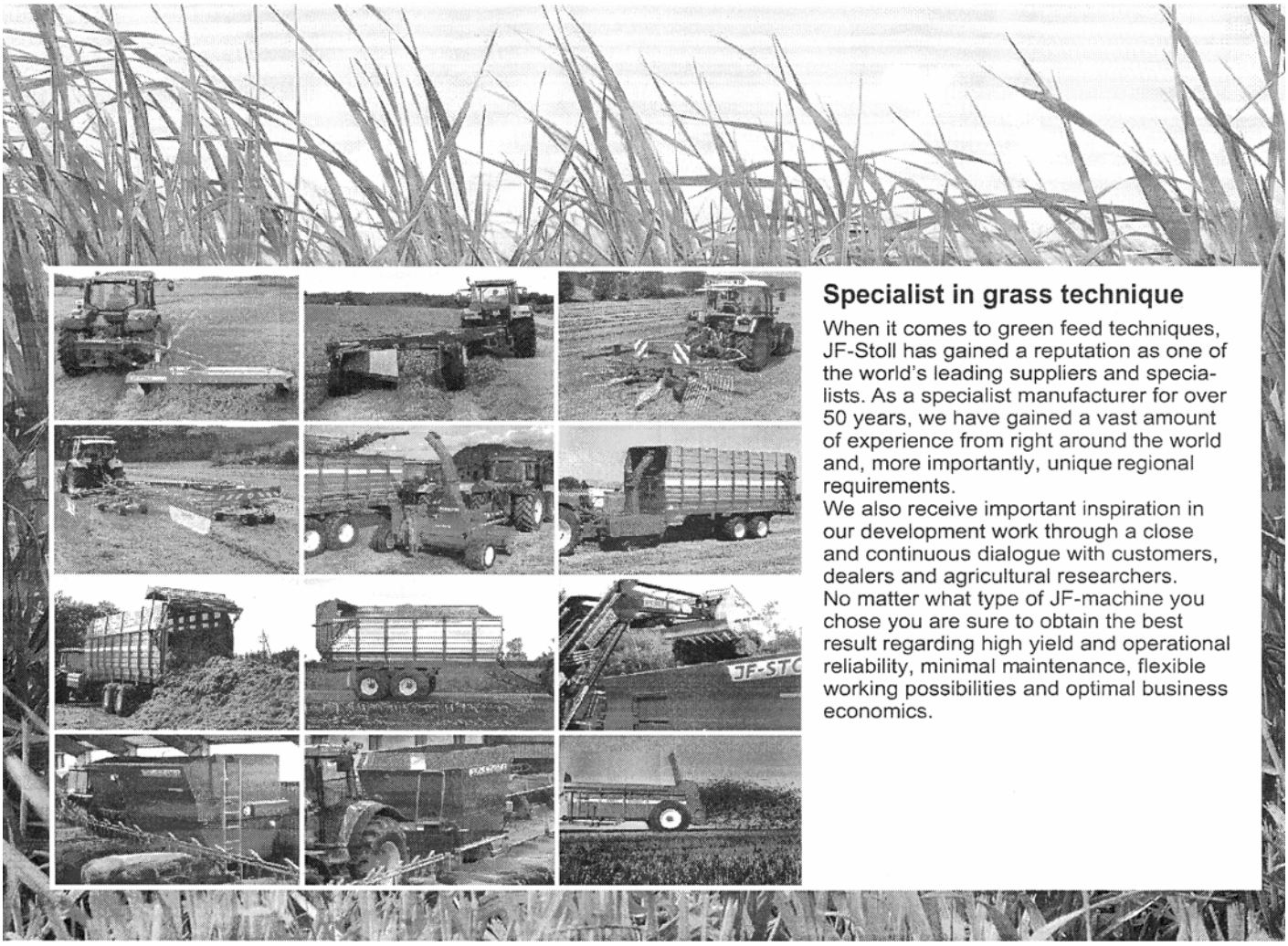

Specialist in grass technique

When it comes to green feed techniques, JF-Stoll has gained a reputation as one of the world's leading suppliers and specialists. As a specialist manufacturer for over 50 years, we have gained a vast amount of experience from right around the world and, more importantly, unique regional requirements.
We also receive important inspiration in our development work through a close and continuous dialogue with customers, dealers and agricultural researchers.
No matter what type of JF-machine you chose you are sure to obtain the best result regarding high yield and operational reliability, minimal maintenance, flexible working possibilities and optimal business economics.

Ersatzteilbestellung
Tel.: 0 53 44 / 20 1 43 bis 20 1 46
Telefax: 0 53 44 / 20 183
E-mail: EA@stoll-jf.de

Dealer

W I L H E L M S T O L L
Maschinenfabrik GmbH
Postfach 3 38266 Lengede
Bahnhofstr. 21 38268 Lengede
Telefon Allgemein 0 53 44 / 20 - 0
Telefax Verkauf 0 53 44 / 20 182
E-mail Allgemein box@stoll-jf.de
E-mail Verkauf vkf@stoll-jf.de