FCT

3,2 m Skærebord for FCT 1350
3,2 m Schneidtisch für FCT 1350
3,2 m Cutting Unit for FCT 1350
Lamier 3,2 m pour FCT 1350

Reservedelskatalog / Ersatzteilkatalog
Spare Parts Book / Catalogue de pièces

1

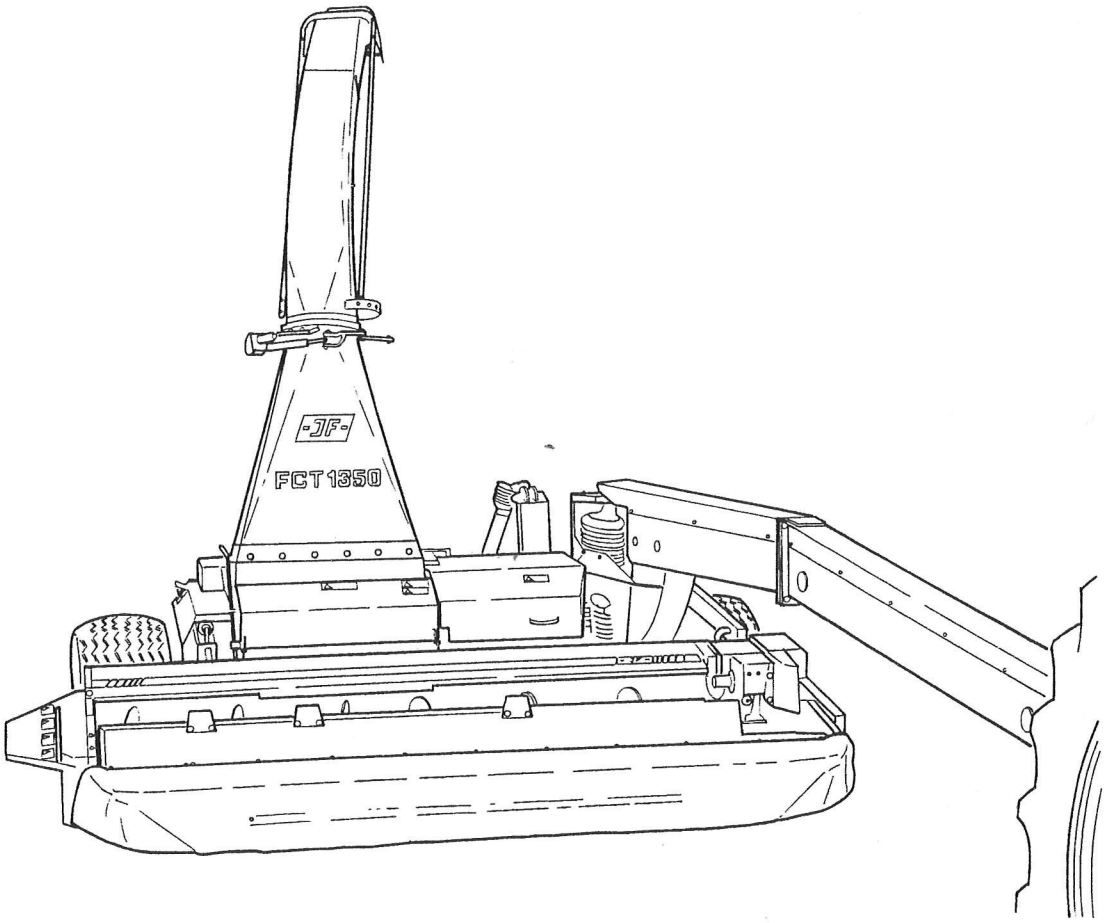

Gyldig fra: Gültig ab: Valid from: Valable á partir de:	**1998 05 15**	Fabrikationsnr.: Machinen Nr.: Serial No.: No. de serie:	**1001**	Udgave: Ausgabe: Edition: Edition:	**1998 05 15** 1

Notér fabrikationsnummeret på Deres maskine på omslagets inderside.
Notieren Sie die Fabrikationsnummer Ihrer Maschine auf der Innerseite des Umschlages.
Please note the serial number of Your machine at the inside of the cover.
Veuillez noter le numero de Votre machine sur la face interne de la couverture.

Bestiller De reservedele så opgiv venligst maskinens fabrikationsnummer og eventuelt købsår. Det sparer Dem tid, penge og ærgelser og os unødigt besvær.
De kan notere nummeret på Deres maskine her:

Nr..... Leveret den ..... / ..... 19.....
så har De det ved hånden, når De eventuelt skal bestille reservedele.
Fabrikationsnummeret findes indhugget i rammen, som vist på figuren.

Bei Ersatzteilbestellungen ist die Fabrikationsnummer Ihrer Maschine unbedingt anzugeben. Das erspart Ihnen Zeit, Geld und Ärger und erleichert uns die Abfertigung.
Tragen Sie die Nummer Ihrer Maschine bitte hier ein:

Nr..... Geliefert am ..... / ..... 19.....
dann haben Sie bei Ersatzteilbestellungen immer die Nummer bei der Hand.
Die Fabrikationsnummer ist im Rahmen eingeschlagen, siehe Figur.

Always state the serial number and if possile the year of the machine when ordering spare parts whereby you save time and money and facilitates matters for us.
Please enter the number of your machine here:

No..... Delivered on the ..... / ..... 19.....
Appropriate when ordering parts.
The serial number is located as shown on the figure.

När reservdelar beställs var vänlig att uppge maskinens tillverkningsnummer ochinköpsår. Det spar för er tid, pengar och irritation och för oss onödigt besvär.
Ni kan notera tillverkningsnummret på er maskin här:

Nr..... Levererad den. ..... / ..... 19.....
Så finns det till hands när det eventuellt skall beställas reservdelar.
Tillverkningsnummret finns instannsat i ramen, som visas på figuren.

Lorsque vous commandez des pièces dètachées, indiquez toujours le numéro de série de votre machine et si possible son année de fabrication. Vous éviterez des pertes de temps et vous nous faciliterez le travail.
Prière de noter ici le numéro de série de votre machine:

Numéro..... Livrée le ..... / ..... 19.....
Ceci vous sera utile lorsque vous commanderez des pièces.
Le numéro de série est gravé dans le cadre comme indiqué sur la figure.

Varaosatilauksen yhteydessä on mainittava vaunun valmistusnumero ja mahdollisesti hankintavuosi. Näin säästyy aikaa ja rahaa eikä harmittavia sekaannuksia pääse syntymään. Vaunun valmistusnumero voidaan merkitä alla olevalle riville.

Nr..... Toimituspvm ..... / ..... 19.....
Näin tiedot ovat hyvin käsillä mahdollisen varaosatilauksen yhteydessä.
Valmistusnumero on merkitty vaunun runkoon, kuvan osoittamaan paikkaan.

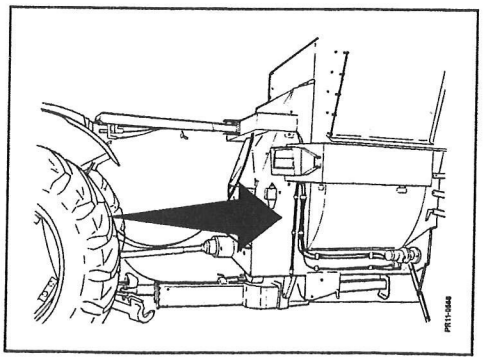

RESERVEDELSKATALOG
ERSATZTEILKATALOG
SPARE PARTS BOOK
CATALOGUE DE PIÈCES

Kataloget er opdelt i 5 afsnit:

1. Beskrivelse af reservedelskataloget.
2. Nummernøgle for monteringsdele.
3. Nummernøgle - viser på hvilke figurer reservedelsnumrene findes.
4. Figurnøgle - viser på hvilke figurer delene findes.
5. Reservedelsliste.

Der Katalog ist in 5 Abschnitte eingeteilt:

1. Beschreibung des Ersatzteilkataloges.
2. Nummernschlüssel für Montagezubehör.
3. Nummernschlüssel mit Angabe der jeweiligen Ersatzteilnummer.
4. Figurliste mit Angabe, auf welche figuren die Teile zu finden sind.
5. Ersatzteilliste.

The book is divided into 5 passages:

1. Description of the spare part book.
2. Number key for assembly parts.
3. Number key showing on which figures the spare part numbers can be found.
4. Figure key showing on which figures the parts can be found.
5. Spare parts list.

Le catalogue est divisé en 5 sections:

1. Description du catalogue de pièces.
2. Liste de pièces de montage.
3. Numéros des pièces de rechange indiquant le numéro de figure.
4. Liste des figures indiquant sur quelle figure se trouvent les pièces.
5. Liste de pièces de rechange.

Beskrivelse af reservedelskataloget:
Beschreibung des Ersatzteilkataloges:
Description of the spare part book:
Description du katalogue de pièces:

Pos.nr.:
Positionsnummer mærket med "( )" er ikke standard.
Leveres som tilbehør.

Positionsnummer:
Eine Positionsnummer mit "( )" gekennzeichnet, wird als Zubehör geliefert.

Position No.:
The position No. marked "( )" is not standard.
Is delivered as accessories.

No de pos.:
Le nombre de position marqué d'un"( )" n'est pas une pièce standard.
Livrée comme accessoire.

Antal:
Antal dele pr. maskine.
Ved undersamlinger: dele pr. samling.

Anzahl:
Anzahl Teile je Maschine.
Bei untersammlungen:
Anzahl Teile je Sammlung.

Quantity:
States quantity of parts for machine.
In connection with subassemblies: quantity for the assembly.

Quantité:
Quantité de pièces par machine
Pour les sous-assemblages: pièces par assemblage

Benævnelse:
>=0003219 <=0003448
Reservedel anvendt på maskine fra og med fabrikationsnummer 3219 til og med nr. 3448.

Benennung:
>=0003219 <=0003448
Ersatzteil für Maschinen von Fabrikationsnummer 3219 bis Nr. 3448.

Designation:
>=0003219 <=0003448
Spare part used for machine from serial No. 3219 up to No. 3448 both Nos. included.

Désignation:
>=0003219 <=0003448
Pièce de rechange employée sur machines à partir de no de série 3219 jusq'à et y compris no 3448

Varenr.:
Varenummer mærket med "T" er ikke standard. Leveres som tilbehør.
Varenummer mærket med "+" : ændring undervejs.

Warenummer:
Ist eine Warennummer mit "T" gekennzeichnet, wird sie als Zubehör geliefert.
Eine Warennummer mit "+" ist als Modifikation unterwegs.

Article no.:
The article no. marked "T" is not standard.Is delivered as accessories.
The article no. marked "+": modification is beeing made.

Référence:
La référence marquée d'un "T" n'est pas une référence standard. Livrée comme accessoire.
La réféfence marquée de "+": Une modification viendra.

>=xxxxxxx

POS.	VARENUMMER	ANTAL	BENÆVNELSE BEZEICHNUNG DESIGNATION		HERTIL, DAZU TO THIS, A CECI	
33.	1340-9153 T	2	KRYDS KREUZGARNITUR >=0003219 <=0003448	CENTRE	1341-9187	1
33.1	1350-7005	2	KRYDS KREUZGARNITUR >=0003219	CENTRE	1350-9052 1350-9104	4 1
34.	1340-0196	1	PROFILAKSEL M. GAFFEL PROFILWELLE MIT GABEL >=0003219 <=0003448	PROFILE SHAFT WITH FORK		
34.1	1350-8008	1	PROFILGAFFEL PROFILGABEL >=0003449	PROFIL FORK		

Hertil:
Angiver hvilke og hvor mange monteringsdele (skruer, møtrikker, skiver osv.) der anvendes sammen med reservedelen. Se under nummernøgle for monteringsdele.

Dazu:
Angabe von Montierungsteilen (Schrauben, Muttern, Scheiben usw.) die zusammen mit dem Ersatzteil angewendet werden sollen. Siehe Nummerschlüssel für Montagezubehör.

To this:
States which and how many mounting assemblies (screws, nuts, discs etc.) are delivered with the spare part.
See under number key for assembly parts.

A ceci:
Indique lesquelles et combien de pièces de montage (vis, écrous, rondelles etc.) sont employées avec la pièces de rechange. Voir dans la liste de numéros pour pièces de montage.

FCT-9001/1

NUMMERNØGLE FOR MONTERINGSDELE - NUMMERSCHLüSSEL FüR MONTAGEZUBEHOR
NUMBER KEY FOR ASSEMLY PARTS - LISTE DE PIECES DE MONTAGE

VARENUMMER	BENÆVNELSE	BEZEICHNUNG	DESIGNATION
1213-3222	STÅLSÆTSKRUE M10-20	STAHLSECHSKANTSCHRAUBE M10-20	STEEL SET SCREW M10-20
1213-3225	STÅLSÆTSKRUE M10-25 KVAL.12.9	ST SECHSKANTSCHR.M10-25 Q.12.9	STEEL SET SCREW M10-25 Q.12.9
1213-3324	STÅLSÆTSKRUE M10-35	STAHLSECHSKANTSCHRAUBE M10-35	STEEL SET SCREW M10-35
1213-3724	STÅLSÆTSKRUE M10-90	STAHLSECHSKANTSCHRAUBE M10-90	STEEL SET SCREW M10-90
1213-4225	STÅLSÆTSKRUE M12-25 DELTA	STAHLSCHRAUBE M12-25 DELTA	STEEL SET SCREW M12-25 DELTA
1213-4422	STÅLSÆTSKRUE M12-40	STAHLSECHSKANTSCHRAUBE M12-40	STEEL SET SCREW M12-40
1213-5224	STÅLSÆTSKRUE M16-25	STAHLSECHSKANTSCHRAUBE M16-25	STEEL SET SCREW M16-25
1213-5324	STÅLSÆTSKRUE M16-35	STAHLSECHSKANTSCHRAUBE M16-35	STEEL SET SCREW M16-35
1213-5422	STÅLSÆTSKRUE M16-40	STAHLSECHSKANTSCHRAUBE M16-40	STEEL SET SCREW M16-40
1213-5522	STÅLSÆTSKRUE M16-50	STAHLSECHSKANTSCHRAUBE M16-50	STEEL SET SCREW M16-50
1214-5224	STÅLSKRUE M16-55	STAHLSECHSKANTSCHRAUBE M16-55	STEEL SCREW M16-55
1215-3226	STÅLBRÆDDESKR. M10-25 KVAL.8,8	STAHLF. SCHRAUBE M10-25 Q 8,8	STEEL CAR. SCREW M10-25 Q 8,8
1215-3228	BRÆDDESKRUE M10-20 KV 8.8	FALCHRUNDSCHR. M 10-20 Q 8,8	CARRIGE SCREW M 10-20 Q 8,8
1215-3320	BRÆDDESKRUEM10-30 KV 8.8	FLACHRUNDSCHRAUBEM10-30 Q 8.8	CARRIAGE SCREWM10-30 Q 8.8
1215-3322	BRÆDDESKRUE M10-30	FLACHRUNDSCHRAUBE M10-30	CARRIAGE SCREW M10-30
1219-0304	FLANGESKRUE M12-35	FLANSCHSCHRAUBE M12-35	FLANGE SCREW M12-35
1219-0306	FLANGESKRUE	FLANSCHSCHRAUBE	FLANGE SCREW
1219-0604	PINOLSKRUE M12-12	SCHRAUBE M12-12	SCREW M12-12
1219-0808	SIKRINGSBOLT M8-25 KVAL. 8.8	BOLZEN M8-25 Q. 8.8	BOLT M8-25 Q. 8.8
1219-0812	UNBRACOSKRUE U/S M10-25	INNENSECHSK. M10-25	ALLEN SCREW C-SUNK M10-25
1220-3122	STÅLMØTRIK M10	STAHLMUTTER M10	STEEL NUT M10
1220-3321	NYLOC MØTRIK M10	NYLOC MUTTER M10	NYLOC NUT M10
1220-4323	NYLOC MØTRIK M12 KV 10	NYLOC MUTTER M12 Q 10	NYLOC NUT M12 Q 10
1220-4521	FLANGE MØTRIK M12	FLANCH MUTTER M12	FLANGE NUT M12
1220-5122	STÅLMØTRIK M16	STAHLMUTTER M16	STEEL NUT M16
1220-5321	NYLOC MØTRIK M16	NYLOC MUTTER M16	NYLOC NUT M16
1220-6321	NYLOC MØTRIK M20	NYLOC MUTTER M20	NYLOC NUT M20
1241-2308	SPÆNDESKIVE 11,5-23-1,5	SCHEIBE 11,5-23-1,5	WASHER 11,5-23-1,5
1241-3403	SPÆNDESKIVE 13-25-2,5	SCHEIBE 13-25-2,5	WASHER 13-25-2,5
1241-4403	SPÆNDESKIVE 17,5-35-2	SCHEIBE 17,5-35-2	WASHER 17,5-35-2
1241-4503	SPÆNDESKIVE 17,5-35-3	SCHEIBE 17,5-35-3	WASHER 17,5-35-3
1241-8202	SPÆNDESKIVE 36-52-1,5	SCHEIBE 36-52-1,5	WASHER 36-52-1,5
1251-2601	SPÆNDESTIFT 4-70	SPANNSTIFT 4-70	SPECIAL PIN 4-70
1251-3501	SPÆNDESTIFT 5-60	SPANNSTIFT 5-60	SPECIAL PIN 5-60
1251-5401	SPÆNDESTIFT 7-50	SPANNSTIFT 7-50	SPECIAL PIN 7-50
1251-5501	SPÆNDESTIFT 7-60	SPANNSTIFT 7-60	SPECIAL PIN 7-60
1251-6301	SPÆNDESTIFT 10-40	SPANNSTIFT 10-40	SPECIAL PIN 10-40
1251-7401	SPÆNDESTIFT 12-50	SPANNSTIFT 12-50	SPECIAL PIN 12-50
1251-7501	SPÆNDESTIFT 12-60	SPANNSTIFT 12-60	SPECIAL PIN 12-60
1252-4102	SPLIT 5-25	SPLINT 5-25	COTTER PIN 5-25
1254-2101	FJEDERSPLIT 4 MM	FEDERSPLINT 4 MM	SPRING PIN 4 MM
1255-2203	LÅSERING 25 MM UDVENDIG	SICHERUNGSRING 25 MM AUSSEN	SNAP RING 25 MM OUTER
1255-3501	LÅSERING 30-1.50 UDVENDIG	SICHERUNGSRING 30-1.50 AUSSEN	SNAP RING 30-1.50 OUTER
1255-5203	LÅSERING 55 MM UDVENDIG	SICHERUNGSRING 55 MM AUSSEN	SNAP RING 55 MM OUTER
1313-1101	SMØRENIPPEL H1S M6	SCHMIERNIPPEL H1S M6	GREASE NIPPLE H1S M6
1338-0128	PASFEDER 16-10-40	FEDERKEIL 16-10-40	FLAT KEY 16-10-40
1338-0135	PASFEDER A16-10-40	FEDERKEIL A16-10-40	FLAT KEY A16-10-40
1363-9044	SAMLELED 3/4	VERBINDUNGSGLIED 3/4	JOINT LINK 3/4
1363-9045	SPLIT OG NITTE	NIETE MIT SPLINT F/KETTENGLIED	COTTER PIN AND RIVET

FCT-9001/1

NUMMERNØGLE - NUMMERSCHLUSSEL - NUMBER KEY - LISTE DES NUMEROS

VARENUMMER	FIGUR	POS.
1213-3224	7.	3.
1213-4224	7.	15.
1219-0809	6.	18.
1220-4321	5.	7.
1241-5301	3.	25.
1241-8202	6.	11.
1255-4102	4.	9.
1255-4201	7.	18.
1255-7102	7.	2.
1315-9109	7.	13.
1315-9131	7.	14.
1315-9167	7.	8.
1315-9226	7.	4.
1315-9245	7.	6.
1315-9285	7.	1.
1315-9331	7.	9.
1315-9332	7.	10.
1315-9334	7.	17.
1315-9336	7.	19.
1315-9337	7.	20.
1315-9338	7.	21.
1315-9339	7.	22.
1317-0208	5.	12.
1330-0105	4.	13.
1331-2302	3.	3.
1331-2305	3.	5.
1331-3106	7.	12.
1331-3301	3.	27.
1331-3301	4.	11.
1331-3302	3.	18.
1331-7504	4.	5.
1331-9994	7.	5.
1332-4801	7.	16.
1338-0102	7.	7.
1340-7128	6.	22.
1340-9005	6.	21.
1340-9006	6.	25.
1340-9114	6.	19.
1341-9028	6.	17.
1342-1288	6.	20.
1350-0109	8.	0.
1350-1094	8.	100.
1350-5752	8.	14.
1350-5753	8.	15.
1350-5754	8.	30.
1350-7014	8.	2.
1350-8505	8.	1.
1350-8506	8.	5.
1350-8507	8.	21.
1350-9010	8.	51.
1350-9159	8.	16.
1350-9160	8.	11.
1362-1003	3.	14.
1362-1004	3.	8.
1363-0126	3.	17.
1363-0223	4.	34.
1363-0308	4.	2.
1363-9044	4.	17.
1380-0013	6.	4.
1380-0128	5.	0.
1392-0507	3.	34.
1399-0237	1.	28.
1421-4497	4.	6.
1421-6491	4.	30.
1421-7498	4.	4.
1433-0322	4.	37.
1435-0015	3.	35.
2060-194X	3.	12.
2060-805X	4.	18.
2060-831X	4.	24.
2060-875X	1.	11.
2060-882X	4.	20.
2060-938X	3.	26.
2060-938X	4.	12.
2061-222X	1.	22.
2061-669X	2.	5.
2061-678X	4.	32.
2061-704X	4.	19.
2061-806X	1.	26.
2061-807X	2.	20.

VARENUMMER	FIGUR	POS.
2061-810X	3.	7.
2061-811X	3.	13.
2061-812X	3.	2.
2061-814X	3.	6.
2061-815X	3.	16.
2061-818X	3.	15.
2061-819X	3.	20.
2061-831X	1.	20.
2061-835X	2.	21.
2061-836X	2.	22.
2061-860X	2.	1.
2061-861X	2.	2.
2061-862X	2.	6.
2061-863X	2.	7.
2061-864X	2.	8.
2061-865X	2.	10.
2061-866X	2.	11.
2061-867X	2.	12.
2061-868X	2.	13.
2061-869X	2.	14.
2061-878X	4.	33.
2061-881X	3.	23.
2061-882X	3.	31.
2061-883X	6.	14.
2061-884X	6.	7.
2061-885X	3.	22.
2061-889X	2.	18.
2061-890X	2.	19.
2061-893X	4.	15.
2061-899X	1.	24.
2061-900X	2.	23.
2061-903X	1.	25.
2061-904X	1.	27.
2061-905X	2.	25.
2062-250A	3.	28.
2062-250A	4.	10.
2062-309X	3.	11.
2062-500X	2.	3.
2062-597X	2.	4.
2081-029X	6.	5.
2081-037X	1.	17.
2083-408X	1.	7.
2083-409X	1.	10.
2083-815X	3.	1.
2085-189X	5.	18.
2085-214X	5.	25.
2085-615X	6.	8.
2085-616X	6.	9.
2085-618X	5.	10.
2085-619X	5.	9.
2085-621X	5.	8.
2085-624X	5.	21.
2085-625X	5.	22.
2085-626X	5.	24.
2085-627X	5.	19.
2085-628X	5.	17.
2085-630X	5.	1.
2085-632X	5.	3.
2085-633X	5.	4.
2085-634X	5.	15.
2085-635X	5.	6.
2085-637X	5.	11.
2085-638X	5.	5.
2085-639X	5.	20.
2085-640X	5.	23.
2085-641X	5.	14.
2085-642X	5.	16.
2085-643X	5.	2.
2226-177X	3.	32.
2228-560X	6.	24.
2228-566X	6.	1.
2228-592X	6.	10.
2228-614X	6.	3.
2228-637X	6.	12.
2750-802X	2.	24.
3060-855X	4.	3.
3060-881X	4.	21.
3061-632X	4.	14.
3061-640X	4.	29.
3061-659X	2.	9.

VARENUMMER	FIGUR	POS.
3061-672X	3.	45.
3061-676X	4.	31.
3061-690X	3.	10.
3061-723X	1.	98.
3061-801X	4.	16.
3061-808X	1.	2.
3061-813X	2.	16.
3061-816X	3.	4.
3061-822X	1.	1.
3061-828X	1.	3.
3061-832X	1.	6.
3061-833X	1.	21.
3061-834X	3.	30.
3061-837X	1.	8.
3061-839X	1.	12.
3061-844X	1.	13.
3061-847X	1.	14.
3061-849X	4.	23.
3061-855X	4.	7.
3061-870X	2.	15.
3061-873X	1.	19.
3061-874X	1.	18.
3061-888X	2.	17.
3061-891X	3.	48.
3061-894X	3.	29.
3061-896X	4.	28.
3061-902X	7.	0.
3062-311X	3.	21.
3062-311X	4.	22.
3062-608X	4.	35.
3062-632A	3.	24.
3062-632A	4.	8.
3065-331X	4.	36.
3065-511X	1.	23.
3065-514X	1.	15.
3081-036X	6.	23.
3081-153A	1.	16.
3083-377X	1.	5.
3085-250X	5.	30.
3085-251X	5.	31.
3085-257X	5.	32.
3228-095X	3.	9.
3228-608X	6.	6.
3228-753X	6.	2.
3228-777X	1.	4.
3889-159X	1.	99.

VARENUMMER	FIGUR	POS

FIGURNØGLE - FIGURSCHLÜSSEL - FIGURE KEY - LISTE DE FIGURES

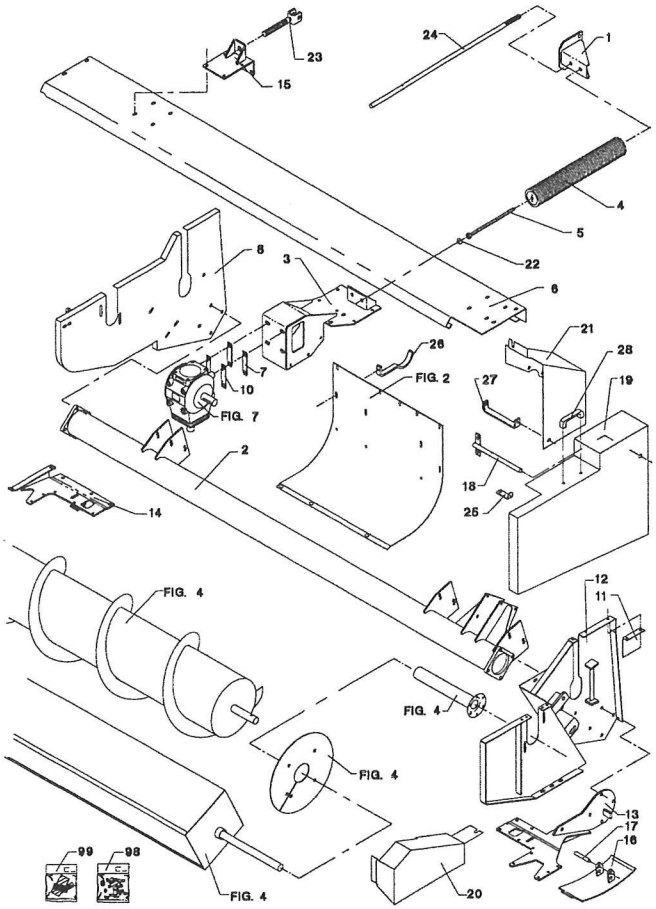

Fig. 01.0

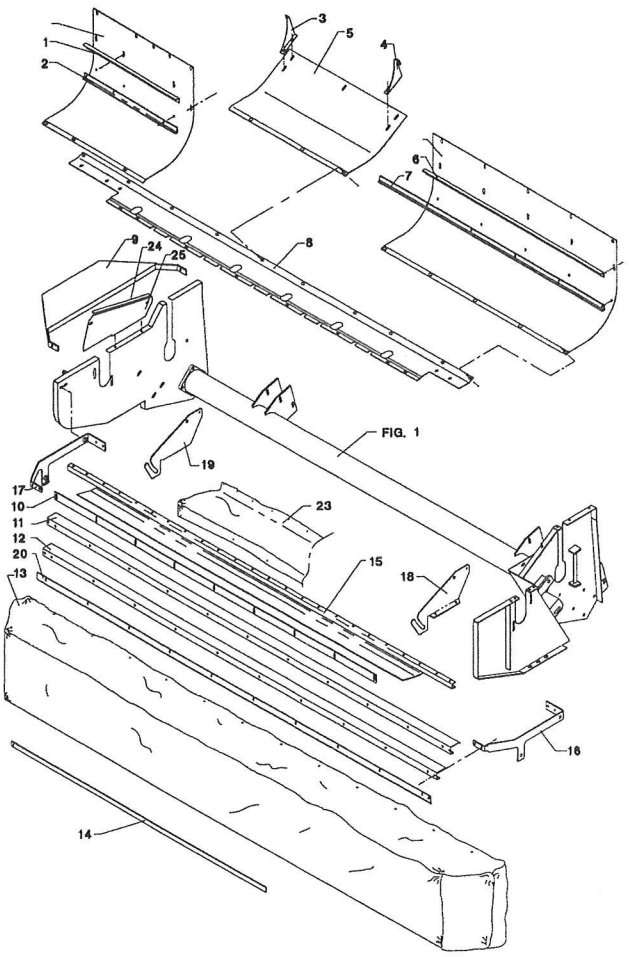

Fig. 02.0

Fig. 03.0

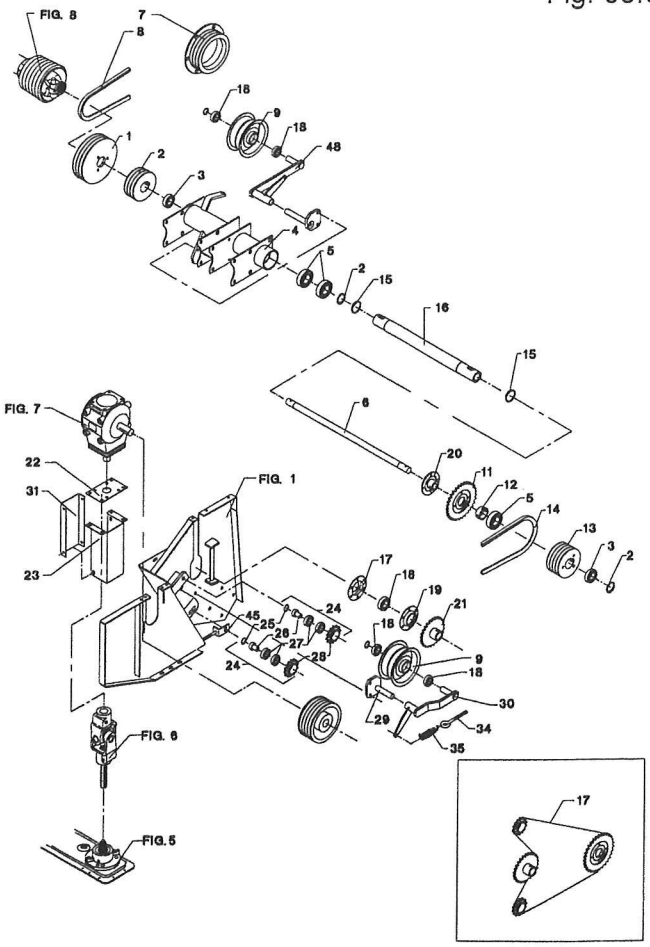

Fig. 04.0

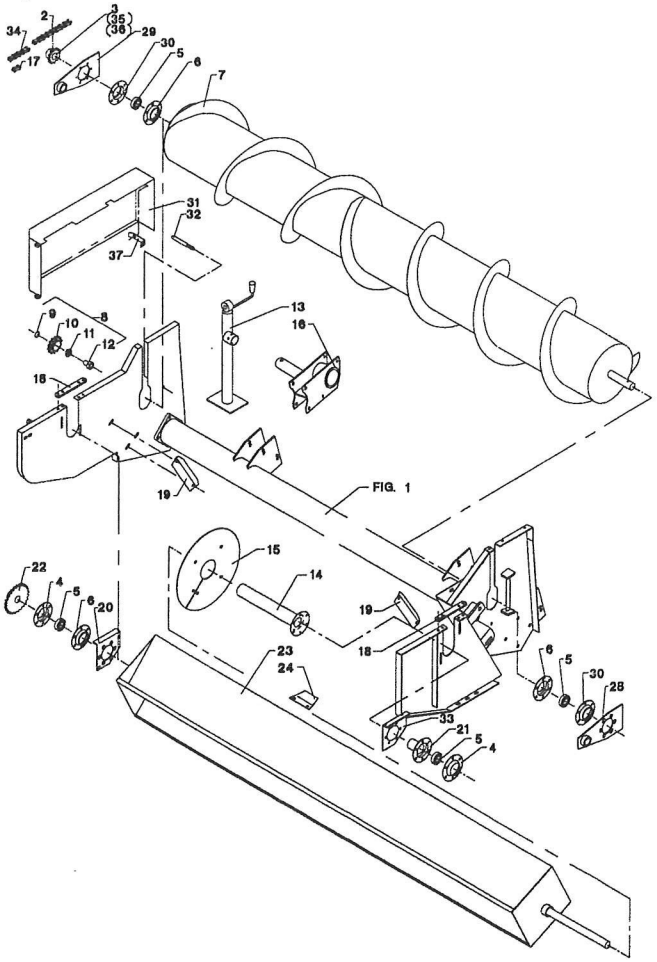

FIGURNØGLE - FIGURSCHLÜSSEL - FIGURE KEY - LISTE DE FIGURES

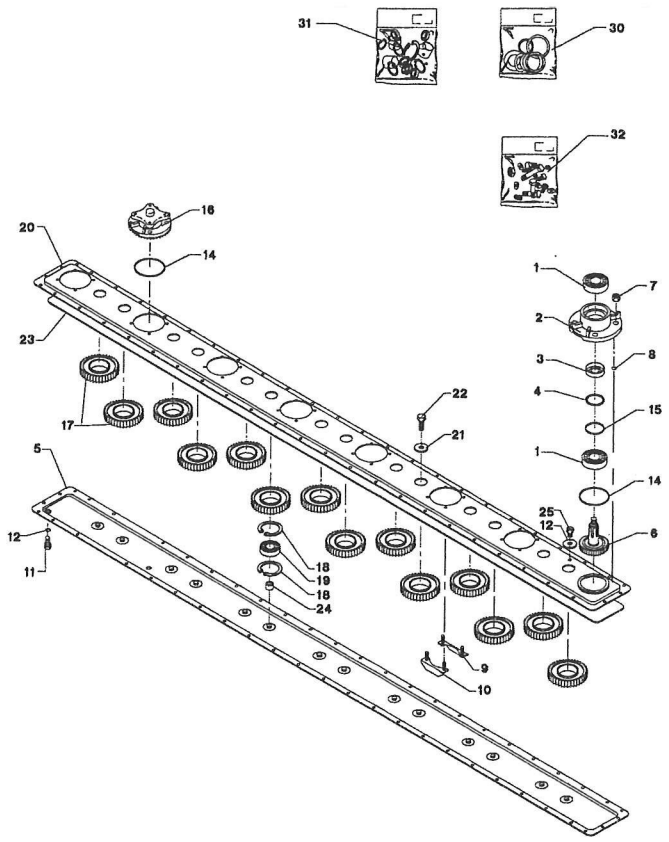

Fig. 05.0

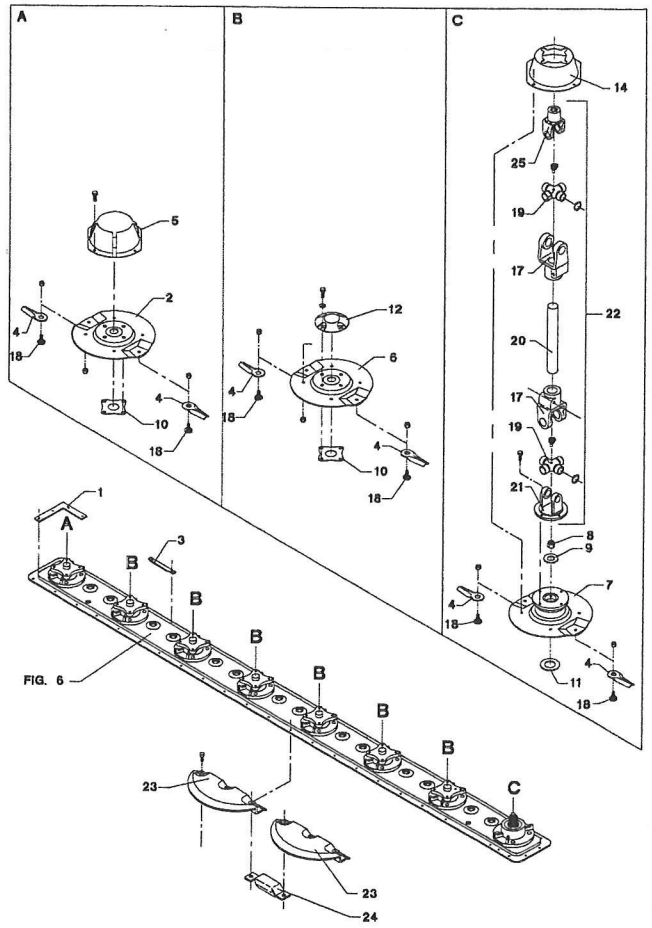

Fig. 06.0

Fig. 07.0

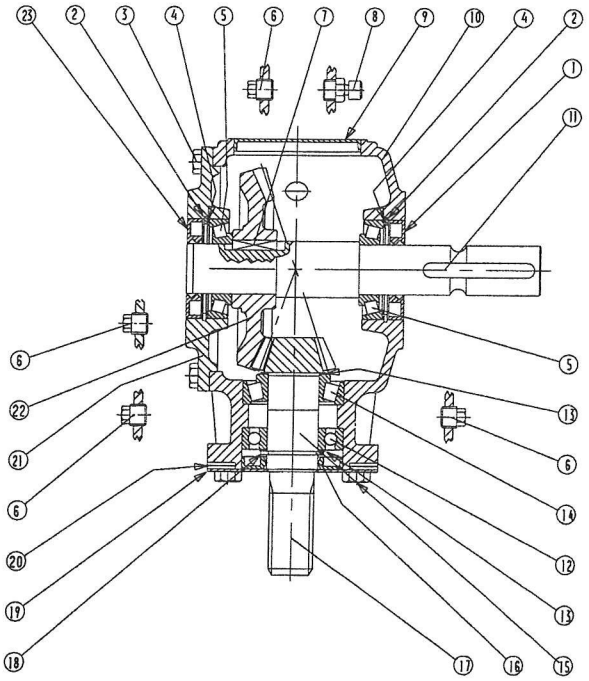

Fig. 08.0

RESERVEDELSLISTE

ERSATZTEILLISTE

SPARE PARTS LIST

LISTE DE PIÈCES

Fig. 1

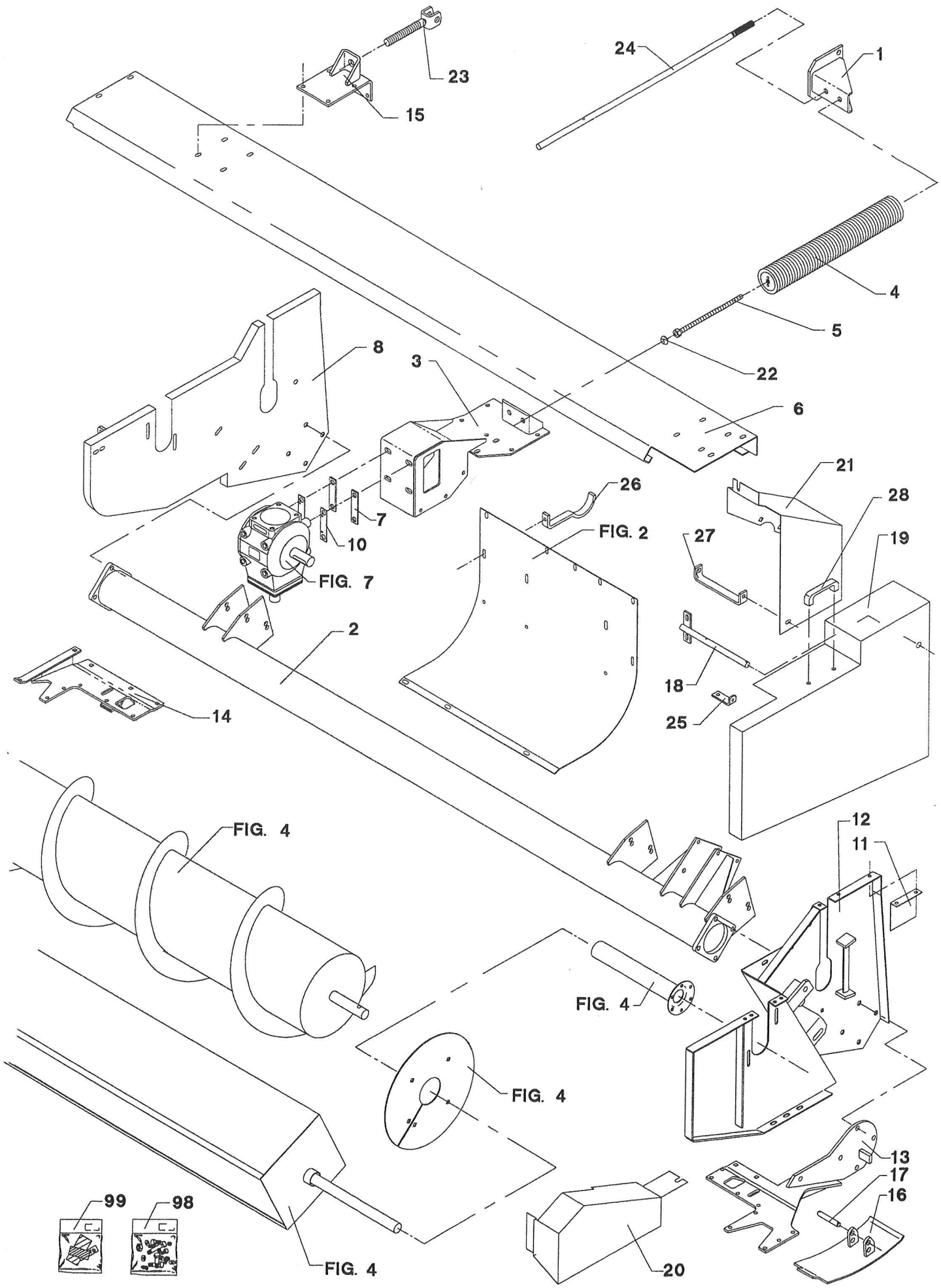
23
15
24
1
4
5
22
6
8
3
21
26
28
7
10
FIG. 2
27
19
FIG. 7
2
18
14
25
FIG. 4
12
11
FIG. 4
FIG. 4
13
17
16
99
98
FIG. 4
20

FCT-9001/1 FCT-1350 SKÆREBORD FIG. 1. >=0001001

POS.	VARENUMMER	ANTAL	BENÆVNELSE BEZEICHNUNG	DESIGNATION	HERTIL, DAZU, TO THIS, A CECI	
1.	3061-822X	1	KONSOL KONSOLE	BRACKET	1214-5224 1220-5321 1241-4403	2 2 2
2.	3061-808X	1	HOVEDRAMME HAUPTRAHMEN	MAIN FRAME	1213-5224 1241-4503	8 8
3.	3061-828X	1	KONSOL KONSOLE	BRACKET	1213-5422	4
4.	3228-777X	1	TRÆKFJEDER ZUGFEDER	TENSION SPRING	1213-5522 1220-5122 1241-4503	1 1 2
5.	3083-377X	1	SPINDEL SPINDEL	SPINDLE		
6.	3061-832X	1	OVERPLADE OBERPLATTE	UPPER PLATE		
7.	2083-408X	2	SPÆNDESTYKKE SPANNSTUECK	TIGHTENING PIECE		
8.	3061-837X	1	SIDEPLADE, HØJRE SEITENPLATTE, RECHTE	SIDE PLATE, RIGHT	1215-3322 1220-3321 1241-3403	2 2 2
10.	2083-409X	2	LÅSEBLIK SPERRBLECH	STRIKING PLATE		
11.	2060-875X	2	SKÆRM SCHUTZ	GUARD		
12.	3061-839X	1	SIDEPLADE, VENSTRE SEITENPLATTE, LINKER	SIDE PLATE, LEFT	1213-3225 1213-5324 1220-3321 1220-5321 1241-4503	2 1 2 1 1
13.	3061-844X	1	OPHÆNG AUFHAENGUNG	SUSPENSION	1213-3324 1219-0304 1220-4521	1 3 4
14.	3061-847X	1	STRÅSKILLERKONSOL HALMTEILERKONSOLE	BRACKET FOR STRAWDIVIDER	1213-3324 1219-0304 1220-4521	1 3 4
15.	3065-514X	1	KONSOL KONSOLE	BRACKET		
16.	3081-153A	2	SLÆBESKO GLEITSHUH	GUIDE SHOE		
17.	2081-037X	2	SPLITBOLT SPLINT BOLZEN	COTTER BOLT	1252-4102	2
18.	3061-874X	1	HOLDER HALTER	SUPPORT	1213-3324 1220-3321	2 2
19.	3061-873X	1	SKÆRM SCHUTZ	GUARD		
20.	2061-831X	1	SKÆRM SCHUTZ	GUARD		
21.	3061-833X	1	SKÆRM SCHUTZ	GUARD		
22.	2061-222X	1	KUGLESKIVE KUGELSCHEIBE	BALL THRUST WASHER		
23.	3065-511X	1	GEVINDTAP GEWINDZAPFEN	THREADED PIN		
24.	2061-899X	1	STOPSTANG STOPPSTANGE	STOP ROD	1220-6321 1251-6301	2 1

Fig. 1

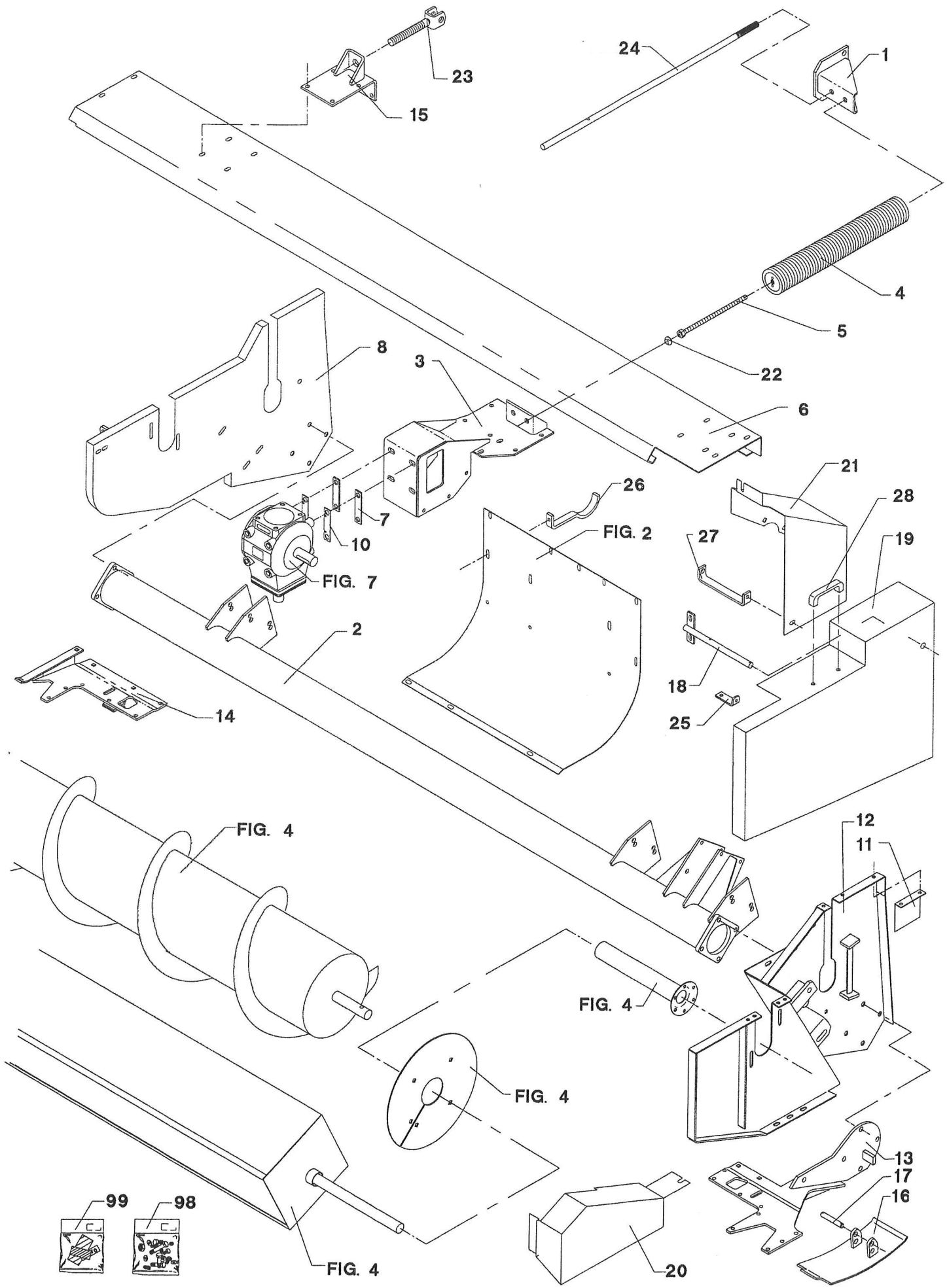
23
15
24
1
4
5
22
8
3
6
21
26
28
7
10
FIG. 2
27
19
FIG. 7
2
18
14
25
FIG. 4
12
11
FIG. 4
FIG. 4
13
17
16
99
98
FIG. 4
20

POS.	VARENUMMER	ANTAL	BENÆVNELSE BEZEICHNUNG	DESIGNATION	HERTIL, DAZU, TO THIS, A CECI	
25.	2061-903X	1	STOP STOP	STOP		
26.	2061-806X	1	HOLDER HALTER	HOLDER		
27.	2061-904X	1	SKÆRMHOLDER SCHUTZHALTER	GUARDHOLDER		
28.	1399-0237	1	BØJLEHÅNDTAG BUEGELHANDGRIFF	HANDLE FOR HOOP		
98.	3061-723X	1	VÆRKTØJSPAKKE ERSATZTEILE	SPARE-PARTS		
99.	3889-159X	1	TRANSFER F/SKB FCT-1350 TRANSFER F/SKB FCT-1350	TRANSFER F/SKB FCT-1350		

Fig. 2

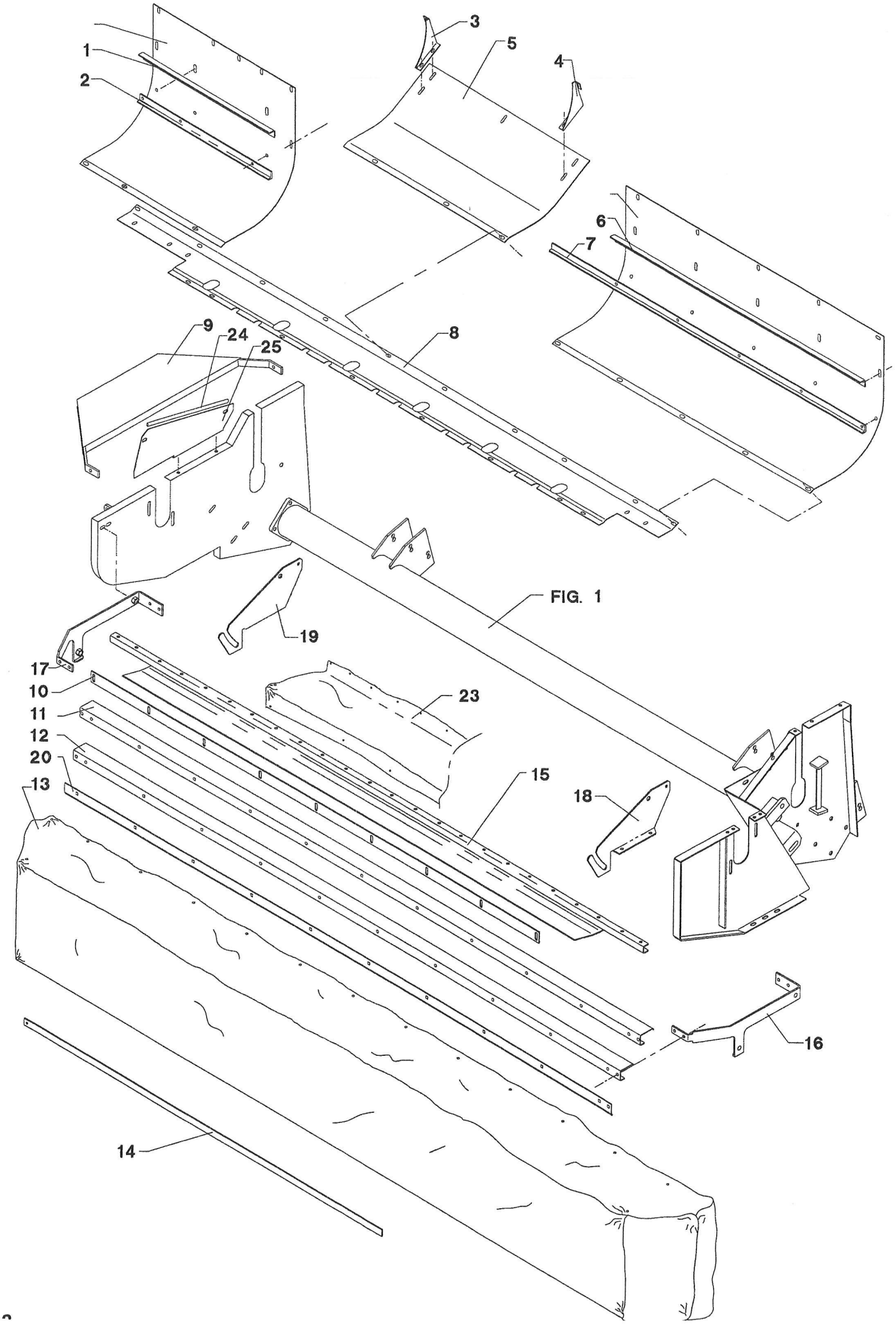

POS.	VARENUMMER	ANTAL	BENÆVNELSE / BEZEICHNUNG	DESIGNATION	HERTIL, DAZU, TO THIS, A CECI	
1.	2061-860X	1	AFSTRYGER, HØJRE ABSTREIFER, RECHTE	STRIPPER, RIGHT	1215-3228 1220-3321 1241-2308	4 4 4
2.	2061-861X	1	AFSTRYGER, HØJRE ABSTREIFER, RECHTE	STRIPPER, RIGHT	1213-3222 1220-3321 1241-2308	4 4 4
3.	2062-500X	1	SIDEPLADE SEITENPLATTE	SIDE PLATE		
4.	2062-597X	1	VENSTRE SIDEPLADE LINKE SEITENPLATTE	LEFT SIDE PLATE	1215-3228 1220-3321	3 3
5.	2061-669X	1	BUNDPLADE BODENWANNE	BOTTOM PLATE		
6.	2061-862X	1	AFSTRYGER, VENSTRE ABSTREIFER, LINKE	STRIPPER, LEFT	1215-3320 1220-3321 1241-2308	5 5 5
7.	2061-863X	1	AFSTRYGER, VENSTRE ABSTREIFER, LINKE	STRIPPER, LEFT	1213-3222 1220-3321	5 5
8.	2061-864X	1	MELLEMPLADE EINLAGE	INTERMEDIATE PLATE	1215-3226 1220-3321 1241-2308	5 5 5
9.	3061-659X	1	AFVISER WINKER	INDICATOR		
10.	2061-865X	1	SPÆNDEJERN SPANNEISEN	CLAMP		
11.	2061-866X	1	TVÆRDRAGER QUERTRAEGER	GROSS MEMBER		
12.	2061-867X	1	TVÆRDRAGER QUERTRAEGER	GROSS MEMBER		
13.	2061-868X	1	DUG TUCH	CANVAS		
14.	2061-869X	1	SKINNE SCHIENE	RAIL		
15.	3061-870X	1	FORSTÆRKNING VERSTAERKERUNG	REINFORCEMENT		
16.	3061-813X	1	BÆREJERN, HØJRE TRAGEISEN, RECHTE	SUPPORT, RIGHT	1219-0306	1
17.	3061-888X	1	BÆREJERN, VENSTRE TRAGEISEN, LINKE	SUPPORT, LEFT	1219-0306	1
18.	2061-889X	1	OPHÆNG, VENSTRE AUFHAENGUNG, LINKE	SUSPENSION, LEFT		
19.	2061-890X	1	OPHÆNG, HØJRE AUFHAENGUNG, RECHTE	SUSPENSION, RIGHT		
20.	2061-807X	1	SKINNE SCHIENE	RAIL		
21.	2061-835X	1	BUNDPLADE, HØJRE BODENWANNE, RECHTE	BOTTOM PLATE, RIGHT		
22.	2061-836X	1	BUNDPLADE, VENSTRE BODENWANNE, LINKE	BOTTOM PLATE, LEFT		
23.	2061-900X	1	DUG TUCH	CANVAS		
24.	2750-802X	1	PLASTKANTPROFIL KANTENPROFIL, PLAST	MOULDING, PLASTIC		
25.	2061-905X	1	SKÆRM			

Fig. 3

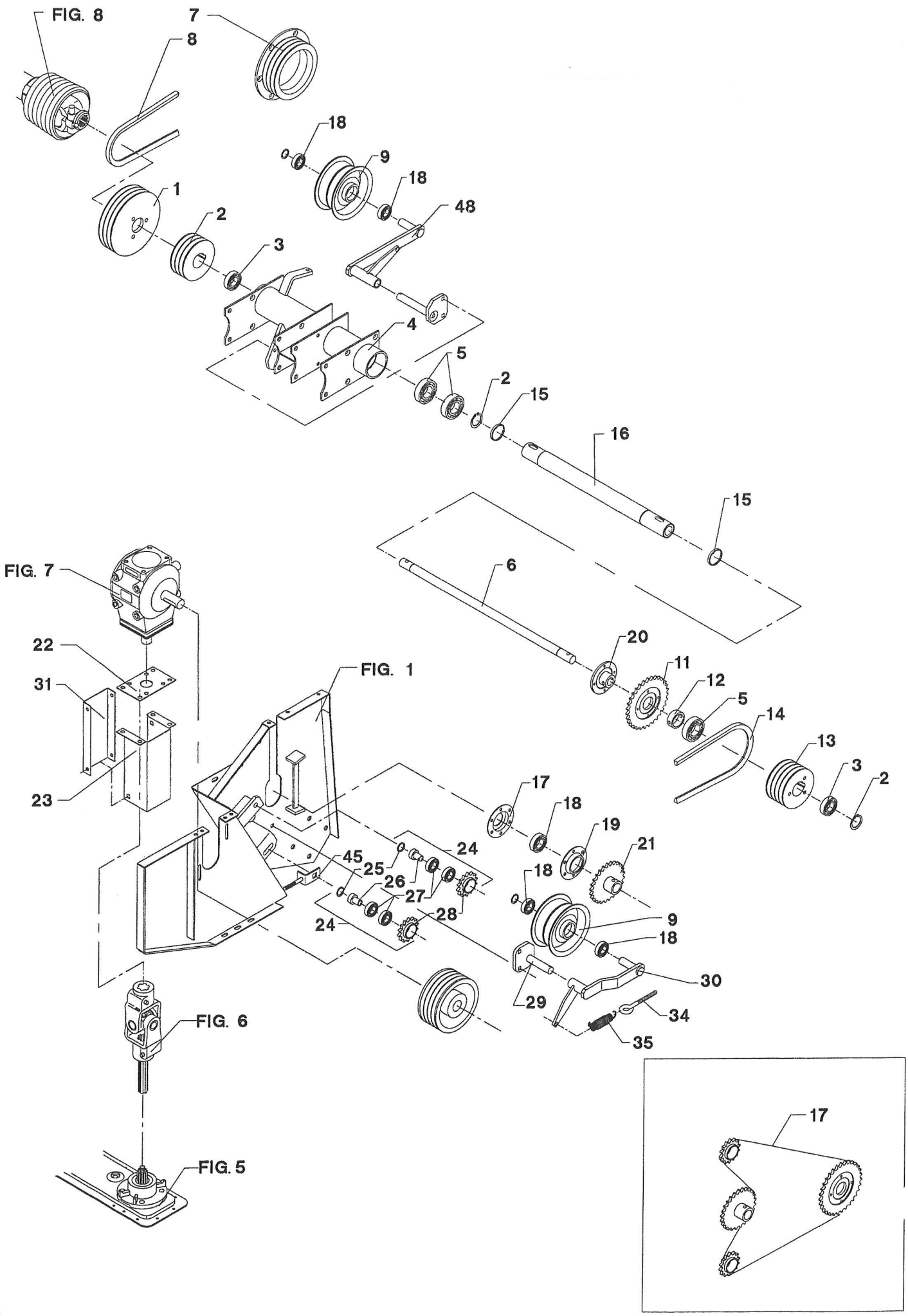
FIG. 8
7
8
18
9
18
48
1
2
3
4
5
2
15
16
15
6
FIG. 7
22
31
23
FIG. 1
20
11
12
5
14
13
3
2
17
18
19
21
24
45
25
26
27
28
24
18
9
18
30
29
34
35
FIG. 6
FIG. 5
17

FCT-9001/1 FCT-1350 SKÆREBORD FIG. 3. >=0001001

POS.	VARENUMMER	ANTAL	BENÆVNELSE / BEZEICHNUNG	DESIGNATION	HERTIL, DAZU, TO THIS, A CECI	
1.	2083-815X	1	REMSKIVE RIEMENSCHEIBE	PULLEY	1213-4422 1241-3403	3 3
2.	2061-812X	1	REMSKIVE 3-SPB 143 RIEMENSCHEIBE 3-SPB 143	PULLEY 3-SPB 143	1219-0604 1338-0128	2 1
3.	1331-2302	2	KUGLELEJE 6006 2 RS KUGELLAGER 6006 2 RS	BALL BEARING 6006 2 RS		
4.	3061-816X	1	LEJERØR LAGERROHR	BEARING TUBE	1313-1101	1
5.	1331-2305	3	KUGLELEJE 6011 2RS KUGELLAGER 6011 2RS	BALL BEARING 6011 2RS		
6.	2061-814X	1	AKSEL WELLE	SHAFT	1255-3501	2
7.	2061-810X	1	REMSKIVE RIEMENSCHEIBE	PULLEY	1219-0812	6
8.	1362-1004	1	REMSÆT SPB 1955 (3 STK.) RIEMENSATZ SPB 1955 (3 STCK)	V-BELT SET SPB 1955 (3 PCS)		
9.	3228-095X	2	STRAMMERULLE SPANNROLLE	TIGHTENING ROLLER	1255-2203	1
10.	3061-690X	1	TAP ZAPFEN	DOWEL		
11.	2062-309X	1	KÆDEHJUL 31-TANDS KETTENRAD 31-ZAEHNE	SPROCKET 31-TEETH	1219-0808	1
12.	2060-194X	1	TRYKSKIVE DRUCKSCHEIBE	PRESSURE PLATE	1251-3501 1251-5501 1251-7501	1 1 1
13.	2061-811X	1	REMSKIVE 4-SPB 143 RIEMENSCHEIBE 4-SPB 143	PULLEY 4-SPB 143	1219-0604 1338-0128	2 1
14.	1362-1003	1	REMSÆT SPB 2383 (4 STK.) RIEMENSATZ SPB 2383 (4 STCK)	V-BELT SET SPB 2383 (4 PCS)		
15.	2061-818X	2	AFSTANDSRING DISTANZRING	DISTANCE RING		
16.	2061-815X	1	AKSEL WELLE	SHAFT	1255-5203 1338-0135	2 1
17.	1363-0126	1	RULLEKÆDE 103 LED ROLLKETTE 103 GLIEDER	ROLLER CHAIN 103 LINKS	1363-9044	1
18.	1331-3302	4	KUGLELEJE 6205 2RS KUGELLAGER 6205 2RS	BALL BEARING 6205 2RS		
20.	2061-819X	1	NAV NABE	HUB		
21.	3062-311X	1	KÆDEHJUL, 25-TANDS KETTENRAD, 25-ZAEHNE	SPROCKET WHEEL, 25-TEETH		
22.	2061-885X	1	VIKLEPLADE WICKLUNGSPLATTE	WINDING PLATE		
23.	2061-881X	1	SKÆRM SCHUTZ	GUARD		
24.	3062-632A	2	KÆDEHJUL, 14-TANDS KETTENRAD, 14-ZAEHNE	SPROCEKT WHEEL, 14-TEETH		
25.	1241-5301	4	SPÆNDESKIVE 20,2-34-1,5 SCHEIBE 20,2-34-1,5	WASHER 20,2-34-1,5		
26.	2060-938X	2	BØSNING BUCHSE	BUSH		
27.	1331-3301	4	KUGLELEJE 6204 2RS KUGELLAGER 6204 2RS	BALL BEARING 6204 2RS		

Fig. 3

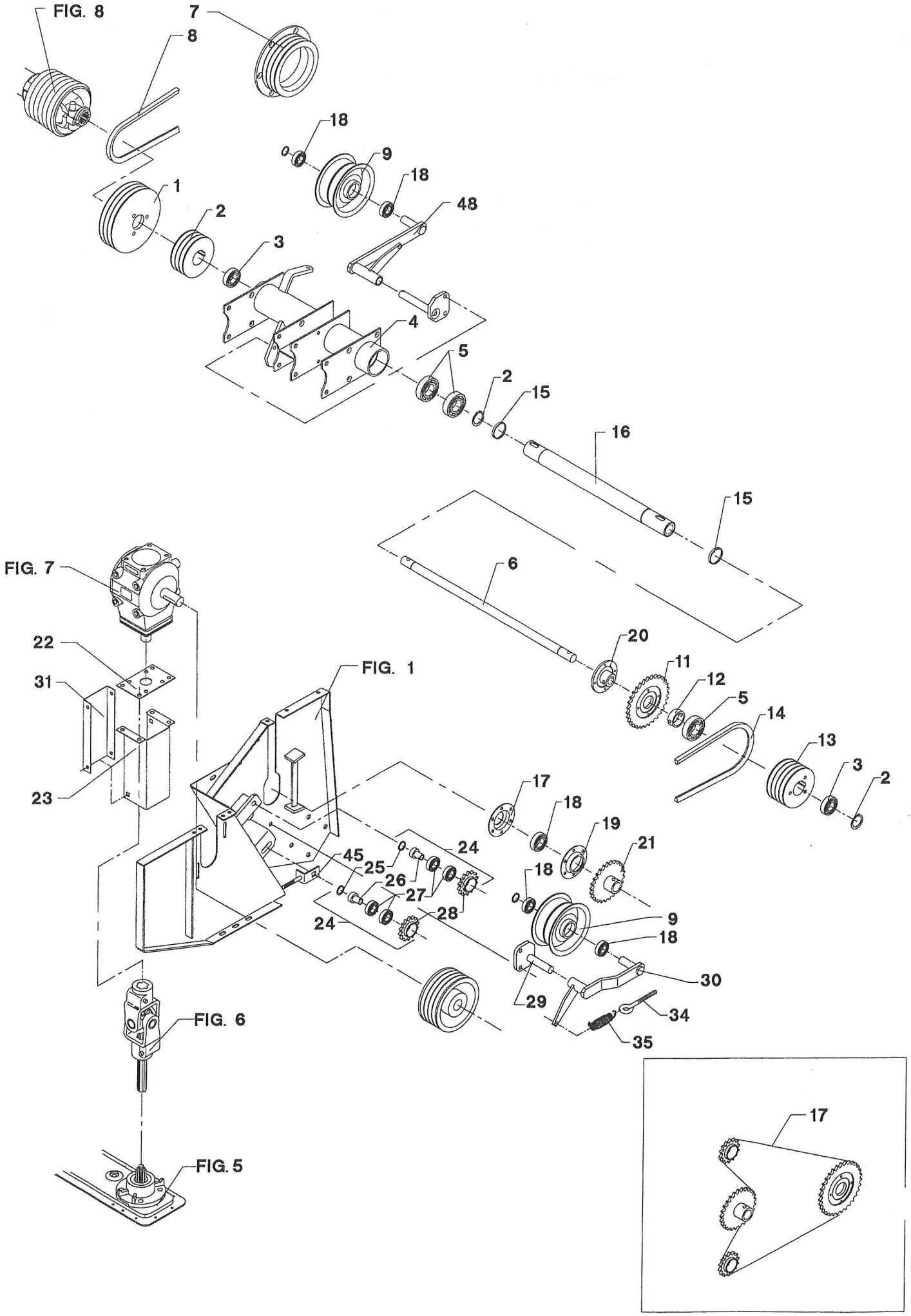
FIG. 8
7
8
18
9
18
48
1
2
3
4
5
2
15
16
15
6
FIG. 7
22
31
23
FIG. 1
20
11
12
5
14
13
3
2
17
18
19
21
24
45
25
26
27
28
24
18
9
18
30
29
34
35
FIG. 6
FIG. 5
17

POS.	VARENUMMER	ANTAL	BENÆVNELSE BEZEICHNUNG	DESIGNATION	HERTIL, DAZU, TO THIS, A CECI	
28.	2062-250A	2	KÆDEHJUL 14-TANDS KETTENRAD 14-ZAEHNE	SPROCKET WHEEL 14-TEETH		
29.	3061-894X	1	TAP ZAPFEN	DOWEL	1215-3322 1220-3321 1241-2308	2 2 2
30.	3061-834X	1	STRAMMER SPANNER	TIGHTENING		
31.	2061-882X	1	DÆKSEL DECKEL	COVER		
32.	2226-177X	1	REMSKIVE B195 4 SPOR KEILRIEMENSCHEIBE B195 4 SP	PULLEY B195 4 SP		
34.	1392-0507	2	ØJEBOLT M10-90 GALV AUGBOLZEN M10-90 GALV	EYE BOLT M10-90 GALV		
35.	1435-0015	2	TRÆKFJEDER ZUGFEDER	TENSION SPRING		
45.	3061-672X	1	STRAMMEVINKEL SPANNWINKEL	TIGHTENING ANGLE		
48.	3061-891X	1	STRAMMER SPANNER	TIGHTENING		

Fig. 4

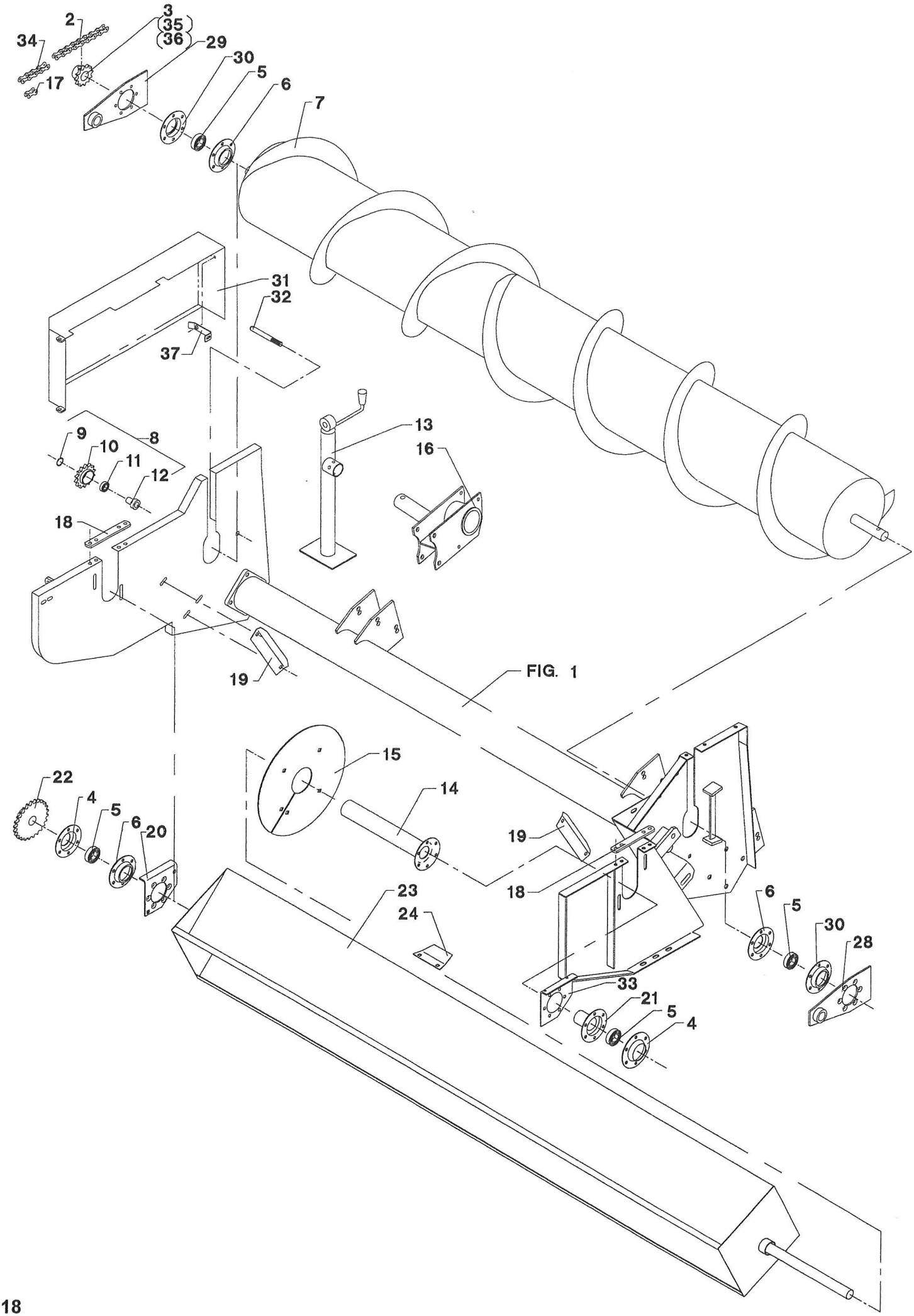
2
3
35
36
34
17
29
30
5
6
7
31
32
37
9
10
11
12
8
13
16
18
19
FIG. 1
15
14
22
4
5
6
20
19
18
23
24
6
5
30
28
33
21
5
4

POS.	VARENUMMER	ANTAL	BENÆVNELSE BEZEICHNUNG	DESIGNATION	HERTIL, DAZU, TO THIS, A CECI	
2.	1363-0308	1	RULLEKÆDE 73 LED ROLLKETTE 73 GLIEDER	ROLLER CHAIN 73 LINKS	1363-9044 1363-9045	1 1
3.	3060-855X	1	KÆDEHJUL 12 TANDS KETTENRAD 12 ZAEHNE	SPROCKET WHEEL 12 TEETH	1251-5401 1251-7401	1 1
4.	1421-7498	2	LEJEHUSHALVPART LAGERGEHAEUSEHAELFTE	HALF OF BEARING HOUSING		
5.	1331-7504	4	KUGLELEJE RAE-NPPB 35 KUGELLAGER RAE-NPPB 35	BALL BEARING RAE-NPPB 35		
6.	1421-4497	3	LEJEHUSHALVPART LAGERGEHAEUSEHAELFTE	HALF OF BEARING HOUSING		
7.	3061-855X	1	SNEGL SCHNECKE	ENDLESS SCREW		
8.	3062-632A	1	KÆDEHJUL, 14-TANDS KETTENRAD, 14-ZAEHNE	SPROCEKT WHEEL, 14-TEETH		
9.	1255-4102	1	LÅSERING 47 MM INDVENDIG SICHERUNGSRING 47 MM INNEN	SNAP RING 47 MM INNER		
10.	2062-250A	1	KÆDEHJUL 14-TANDS KETTENRAD 14-ZAEHNE	SPROCKET WHEEL 14-TEETH		
11.	1331-3301	2	KUGLELEJE 6204 2RS KUGELLAGER 6204 2RS	BALL BEARING 6204 2RS		
12.	2060-938X	1	BØSNING BUCHSE	BUSH		
13.	1330-0105	1	STØTTEFOD ABSTELLSTUETZE	CASTOR JACK		
14.	3061-632X	1	LEJEHUSHALVPART LAGERGEHAEUSEHAELFTE	HALF OF BEARING HOUSING		
15.	2061-893X	1	LEDEPLADE LEITPLATTE	GUIDE PLATE		
16.	3061-801X	1	LEJERØR LAGERROHR	BEARING HOUSING		
17.	1363-9044	2	SAMLELED 3/4 VERBINDUNGSGLIED 3/4	JOINT LINK 3/4		
18.	2060-805X	2	SPÆNDESTYKKE SPANNSTUECK	TIGHTNING PIECE	1213-3724 1220-3122	4 4
19.	2061-704X	2	VINKEL FOR TORPEDO WINKEL FUER TORPEDO	ANGLE FOR DIVIDER		
20.	2060-882X	1	KONSOL KONSOLE	BRACKET		
21.	3060-881X	1	LEJEHUSHALVPART LAGERGEHAEUSEHAELFTE	HALF OF BEARING HOUSING		
22.	3062-311X	1	KÆDEHJUL, 25-TANDS KETTENRAD, 25-ZAEHNE	SPROCKET WHEEL, 25-TEETH	1251-2601 1251-5401 1251-7401	1 1 1
23.	3061-849X	1	VINDE VINDE	REEL		
24.	2060-831X	16	MEDBRINGER MITNEHMER	CARRIER	1215-3228 1220-3321	2 2
28.	3061-896X	1	VIPPEARM SCHWENKARM	ROCKER ARM		
29.	3061-640X	1	VIPPEARM SCHWENKARM	ROCKER ARM		
30.	1421-6491	2	LEJEHUSHALVPART LAGERGEHAUSEHAELTE	HALF OF BEARING HOUSING		

Fig. 4

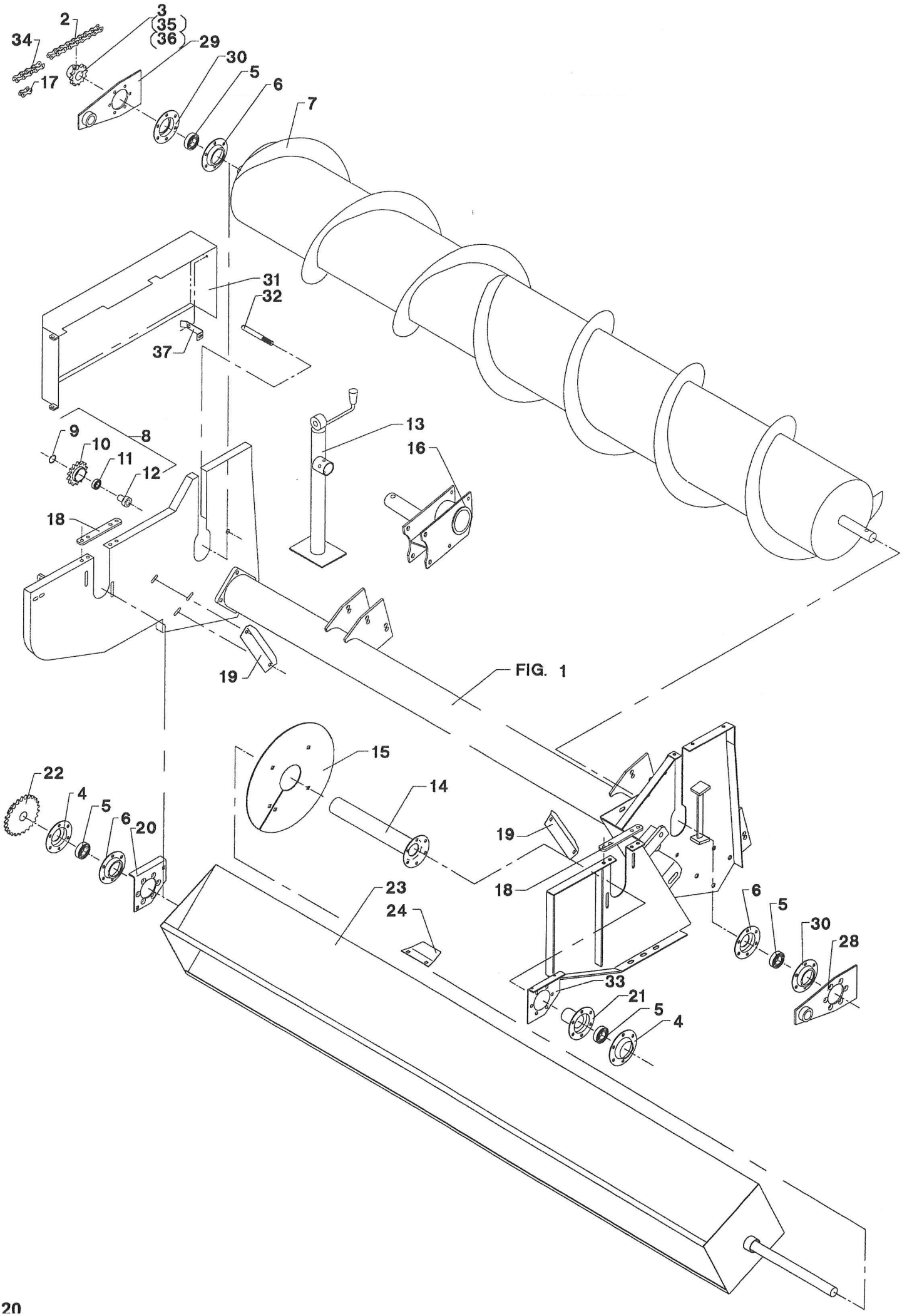
2
3
35
36
29
34
17
30
5
6
7
31
32
37
9
10
11
12
8
13
16
18
19
FIG. 1
15
14
22
4
5
6
20
19
18
23
24
6
5
30
28
33
21
5
4

POS.	VARENUMMER		ANTAL	BENÆVNELSE BEZEICHNUNG	DESIGNATION	HERTIL, DAZU, TO THIS, A CECI	
31.	3061-676X		1	SKÆRM SCHUTZ	GUARD	1213-3324 1220-3321	2 2
32.	2061-678X		1	TAP ZAPFEN	DOWEL	1254-2101	1
33.	2061-878X		1	KONSOL, VENSTRE KONSOLE, LINKE	BRACKET, LEFT		
34.	1363-0223		1	RULLEKÆDE 4 LED ROLLKETTE 4 GLIEDER	ROLLER CHAIN 4 LINKS		
35.	3062-608X	T	1	KÆDEHJUL, 14-TANDS KETTENRAD, 14-ZAEHNE	SPROCKET WHEEL, 14-TEETH		
36.	3065-331X	T	1	KÆDEHJUL KETTENRAD	SPROCKET		
37.	1433-0322		1	LÅSEFJEDER SCHLOSSFEDER	SPRING		

Fig. 5

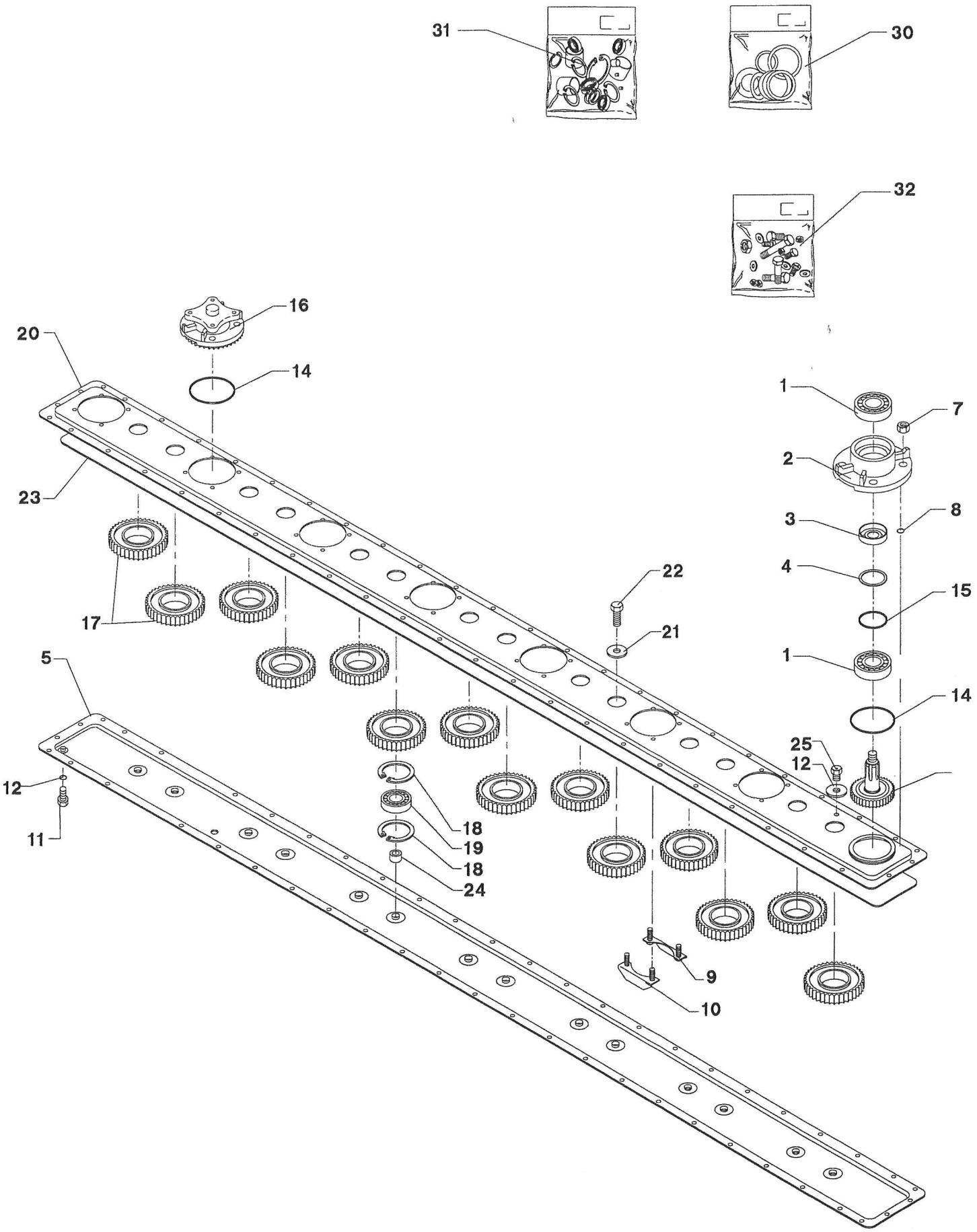
31
30
32
16
20
14
1
7
2
23
3
8
4
22
15
17
21
1
5
14
25
12
12
18
11
19
18
24
9
10

POS.	VARENUMMER	ANTAL	BENÆVNELSE / BEZEICHNUNG	DESIGNATION	HERTIL, DAZU, TO THIS, A CECI
.	1380-0128		KNIVBJÆLKE 8-SK MESSERBALKEN 8-SK	KNIFE BAR 8-SK	
1.	2085-630X	2	KUGLELEJE KUGLELAGER	BALL BEARING	
2.	2085-643X	1	LEJEHUS LAGERGEHAEUSE	BEARING HOUSING	
3.	2085-632X	1	AFSTANDSRING DISTANZRING	DISTANCE RING	
4.	2085-633X	1	TÆTNINGSRING DICHTUNGSRING	TIGHTENING RING	
5.	2085-638X	1	BJÆLKEHALVDEL, UNDERSTE BALKEN HAELFTE, UNTERE	HALF OF BEAM, LOWER	
6.	2085-635X	1	DRIVHJUL ANTRIEBSRAD	DRIVING WHEEL	
7.	1220-4321	32	NYLOC MØTRIK M12 NYLOC MUTTER M12	NYLOC NUT M12	
8.	2085-621X	32	O-RING O-RING	O-RING	
9.	2085-619X	8	KONSOL KONSOLE	BRACKET	
10.	2085-618X	8	KONSOL KONSOLE	BRACKET	
11.	2085-637X	1	UDLUFTNINGSSKRUE ENTLUFTUNGSVENTIL	AIR-ESCAPE VALVE	
12.	1317-0208	4	KOBBERPAKNING 17-22-1,5 KUPFERDICHTUNG 17-22-1,5	COPPER GASKET 17-22-1,5	
14.	2085-641X	8	O-RING O-RING	O-RING	
15.	2085-634X	1	O-RING O-RING	O-RING	
16.	2085-642X	7	LEJEHUS LAGERGEHAEUSE	BEARING HOUSING	
17.	2085-628X	14	MELLEMHJUL Z-38 ZWISCHENRAD Z-38	INTERMEDIATE WHEEL Z-38	
18.	2085-189X	28	LÅSERING ANI 75NO3 SICHERUNGSRING 75NO3	SNAP RING ANI 75NO3	
19.	2085-627X	14	KUGLELEJE KUGELLAGER	BALL BEADING	
20.	2085-639X	1	BJÆLKEHALVDEL, ØVERSTE BALKENHAELFTE, OBERE	HALF OF BEAM, UPPER	
21.	2085-624X	14	SKIVE SCHEIBE	WASHER	
22.	2085-625X	14	SKRUE SCHRAUBE	SCREW	
23.	2085-640X	1	O-RING O-RING	O-RING	
24.	2085-626X	14	BØSNING, NYLON BUCHSE, NYLON	BUSH, NYLON	
25.	2085-214X	1	PROP ROHRVERSCHLUSS	PLUG	
30.	3085-250X	1	PAKNINGSSÆT DICHTUNGSSATZ	GASKET SET	
31.	3085-251X	1	LEJESÆT LAGERSATZ	BEARING SET	
32.	3085-257X	1	BOLTESÆT BOLZENSATZ	SET OF BOLTZ	

Fig. 6

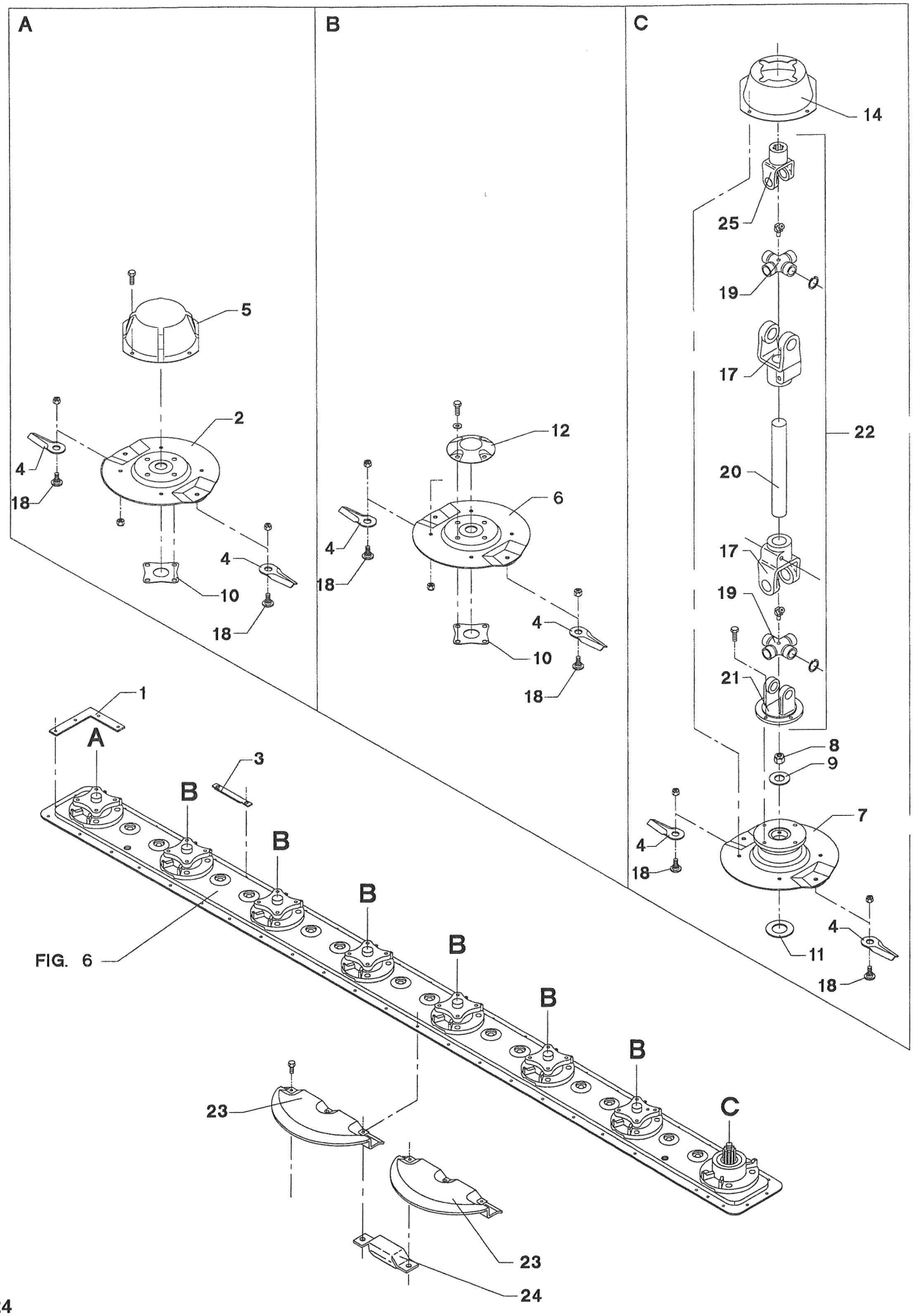

FIG. 6

FCT-9001/1 FCT-1350 SKÆREBORD FIG. 6. >=0001001

POS.	VARENUMMER	ANTAL	BENÆVNELSE BEZEICHNUNG	DESIGNATION	HERTIL, DAZU, TO THIS, A CECI	
1.	2228-566X	2	FORSTÆRKNING VERSTAERKERUNG	REINFORCEMENT	1219-0304 1220-4521	4 4
2.	3228-753X	1	SKIVE TELLERSCHEIBE	DISC		
3.	2228-614X	3	AFVISER ABZEIGER	INDICATOR		
4.	1380-0013	16	KNIVE MAEHKLINGE	KNIFE		
5.	2081-029X	1	MEDBRINGER * MITNEHMER	CARRIER		
6.	3228-608X	6	SKIVE TELLERSCHEIBE	DISC		
7.	2061-884X	1	SKIVE F/INDGANG TELLERSCHEIBE	DISC		
8.	2085-615X	1	LÅSEMØTRIK GEGENMUTTER	LOCK NUT	1241-8202	1
9.	2085-616X	1	SKIVE SCHEIBE	WASHER		
10.	2228-592X	14	MELLEMLÆG ZWISCHENSTUECK	DISTANCE PIECE	1213-4225 1241-3403	2 2
11.	1241-8202	2	SPÆNDESKIVE 36-52-1,5 SCHEIBE 36-52-1,5	WASHER 36-52-1,5		
12.	2228-637X	6	TOP TOPP	TOP		
14.	2061-883X	1	MEDBRINGER MITNEHMER	CARRIER		
17.	1341-9028	2	KOBLINGSGAFFEL AUFSTECKGABEL	CLUTCH FORK		
18.	1219-0809	16	KNIVBOLT M12 KV. 10.9 MESSERBOLZEN M12 Q. 10.9	KNIFE BOLT M12 Q. 10.9	1220-4323	1
19.	1340-9114	2	KRYDS KREUTZGARNITUR	CENTRE CROSS		
20.	1342-1288	1	PROFILRØR PROFILROHR	PROFILE TUBE		
21.	1340-9005	1	FLANGEGAFFEL FLANSCHGABEL	FLANGE FORK		
22.	1340-7128	1	KARDANLED KREUTZGELENK	UNIVERSAL JOINT		
23.	3081-036X	8	STENBESKYTTER STEINSCHUTZ	STONE PROTECTION		
24.	2228-560X	7	MODSKÆR GEGENSCHNEIDE	WEARING BAR		
25.	1340-9006	1	NAVGAFFEL NABENGABEL	HUB FORK		

Fig. 7

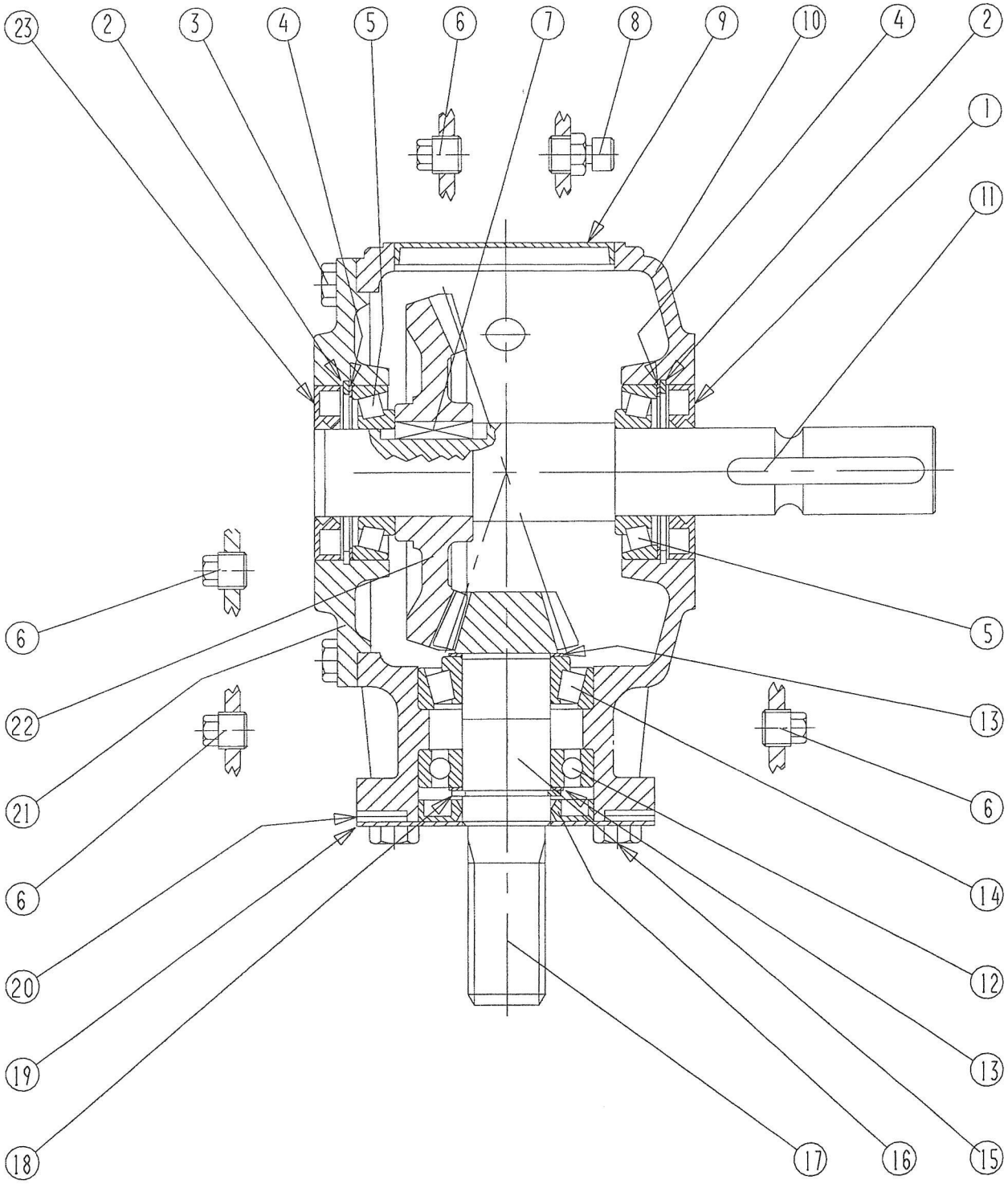

POS.	VARENUMMER	ANTAL	BENÆVNELSE BEZEICHNUNG	DESIGNATION	HERTIL, DAZU, TO THIS, A CECI
.	3061-902X		GEAR GETRIEBE	GEARBOX	
1.	1315-9285	2	OLIETÆTNINGSRING OELDICHTUNGSRING	OIL TIGHTENING RING	
2.	1255-7102	2	LÅSERING 80 MM INDVENDIG SICHERUNGSRING 80 MM INNEN	SNAP RING 80 MM INNER	
3.	1213-3224	8	STÅLSÆTSKRUE M10-25 STAHLSECHSKANTSCHRAUBE M10-25	STEEL SET SCREW M10-25	
4.	1315-9226	2	MELLEMLÆG ZWISCHENLAGE	SHIM	
5.	1331-9994	2	RULLELEJE KONISK 30208A ROLLENLAGER 30208A	ROLLER BEARING 30208A	
6.	1315-9245	4	PROP ROHRVERSCHLUSS	PLUG	
7.	1338-0102	1	PASFEDER 12-8-28 FEDERKEIL 12-8-28	FLAT KEY 12-8-28	
8.	1315-9167	1	PROP ROHRVERSCHLUSS	PLUG	
9.	1315-9331	1	DÆKSEL DECKEL	COVER	
10.	1315-9332	1	HUS HAUS	CASING	
12.	1331-3106	1	KUGLELEJE 6208 KUGELLAGER 6208	BALL BEARING 6208	
13.	1315-9109	2	AFSTANDSRING, SÆT DISTANZRING, SATZ	DISTANCE RING, SET	
14.	1315-9131	1	RULLELEJE ROLLENLAGER	ROLLER BEARING	
15.	1213-4224	4	STÅLSÆTSKRUE M12-25 STAHLSECHSKANTSCHRAUBE M12-25	STEEL SET SCREW M12-25	
16.	1332-4801	1	OLIETÆTNINGSRING M 40-80-10 DICHTUNGSRING M 40-80-10	OIL SEAL M 40-80-10	
17.	1315-9334	1	SPIDSHJUL Z=12 ANTRIEBSKEGELRAD Z=12	PINION Z=12	
18.	1255-4201	1	LÅSERING 40 MM UDVENDIG SICHERUNGSRING 40 MM AUSSEN	SNAP RING 40 MM OUTER	
19.	1315-9336	1	DÆKSEL DECKEL	COVER	
20.	1315-9337	8	SKIVE SCHEIBE	WASHER	
21.	1315-9338	1	DÆKSEL DECKEL	COVER	
22.	1315-9339	1	GEAR GEAR	GEAR	

Fig. 8

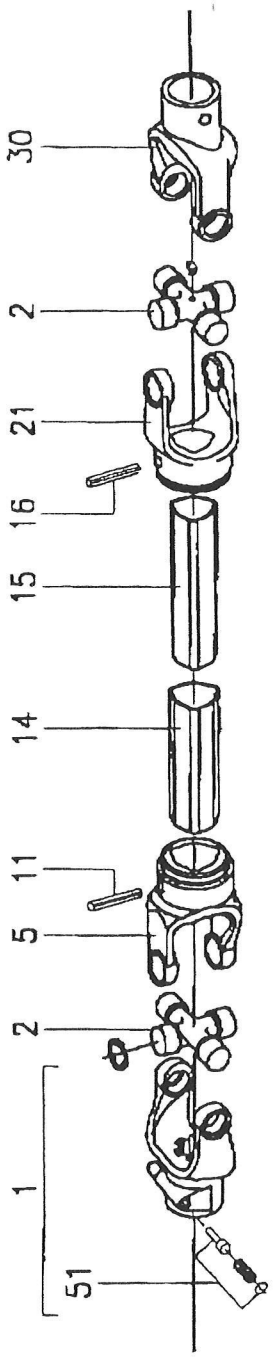

POS.	VARENUMMER	ANTAL	BENÆVNELSE BEZEICHNUNG	DESIGNATION	HERTIL, DAZU, TO THIS, A CECI
.	1350-0109		KRAFTOVERFØRINGSAKSEL GELENKWELLE	PTO SHAFT	
1.	1350-8505	1	GAFFEL GABEL	FORK	
2.	1350-7014	2	KRYDS KREUZGARNITURE	CENTRE CROSS	
5.	1350-8506	1	GAFFEL GABEL	FORK	
11.	1350-9160	1	SPÆNDESTIFT SPANNSTIFT	SPECIAL PIN	
14.	1350-5752	1	PROFILRØR, UDV. PROFILROHR, AUSWENDIG	PROFILE TUBE, OUTER	
15.	1350-5753	1	PROFILRØR, INDV. PROFILE, INNER	PROFILE TUBE, INNER	
16.	1350-9159	1	SPÆNDESTIFT SPANNSTIFT	SPECIAL PIN	
21.	1350-8507	1	GAFFEL GABEL	FORK	
30.	1350-5754	1	GAFFEL GABEL	YOKE	
51.	1350-9010	1	LÅSESTIFT SCHIEBSTIFT	LOCKPIN	
100.	1350-1094	1	INSTRUKTIONSMANUAL BEDIENUNGS MANUAL	INSTRUCTION MANUAL	

Et omfattende maskin program
Ein Lieferprogramm mit Zukunft
Progress In Farm Machinery
Un programme de machines etendu

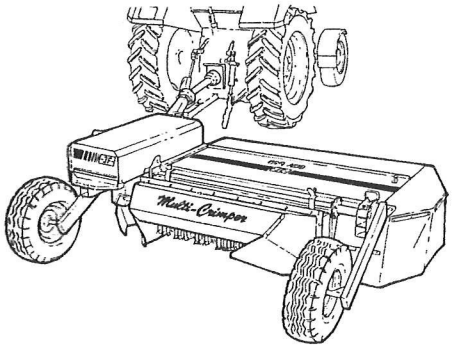

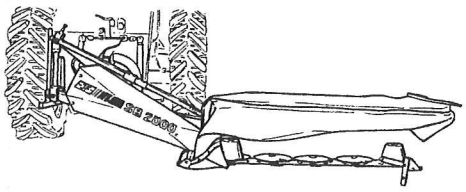

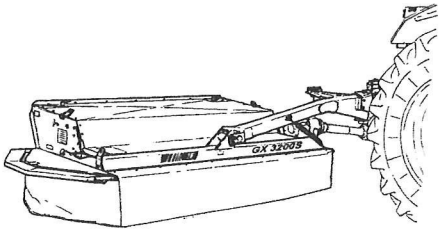

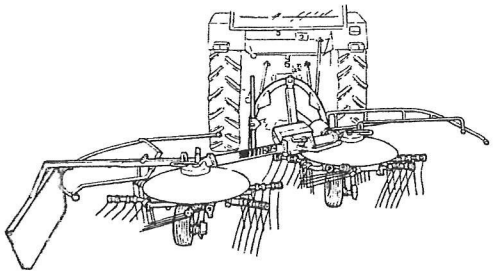

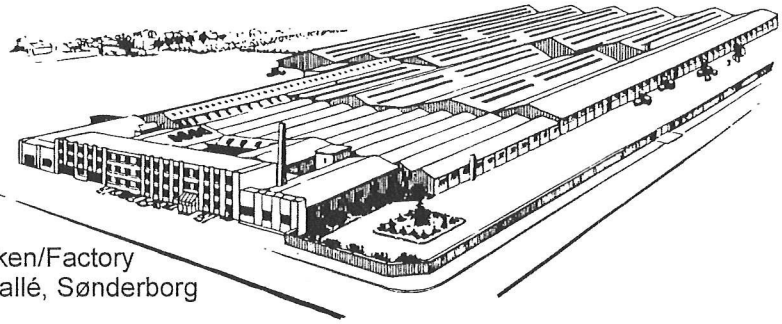

Fabriken/Factory
Lindeallé, Sønderborg

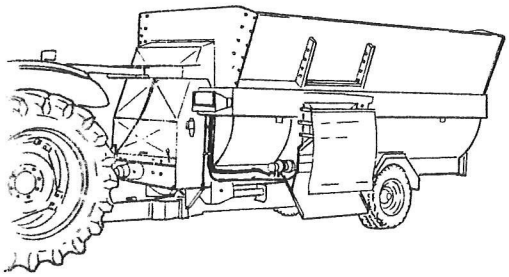

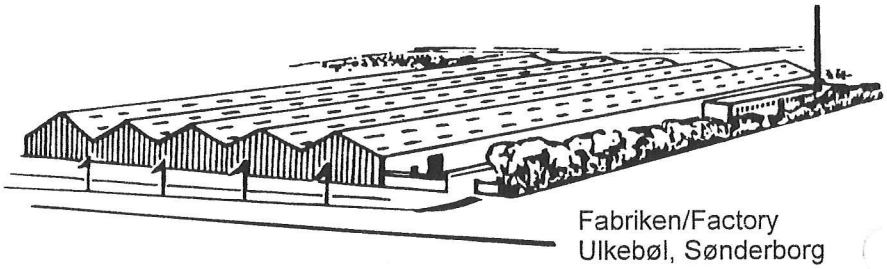

Fabriken/Factory
Ulkebøl, Sønderborg

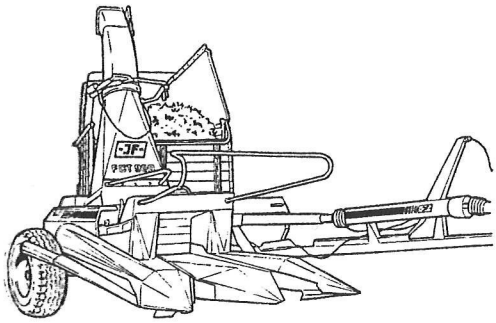

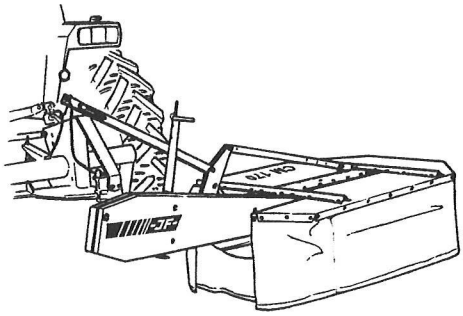

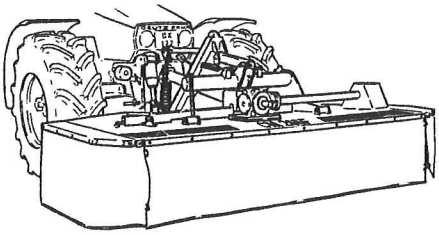

PR60-169X-01 FCT 0598

JF-Fabriken - J. Freudendahl A/S
DK-6400 Sønderborg - DANMARK
Tel: (+45) 74 42 52 52
Fax: (+45) 74 42 58 08
Fax. (+45) 74 42 55 41