FH 1450

Foderhøster universal / Schlegelfeldhäcksler universal
Forage Harvester universal / Récolteuse de fourrage universal

Reservedelskatalog / Ersatzteilkatalog
Spare Parts Book / Catalogue de pièces

3

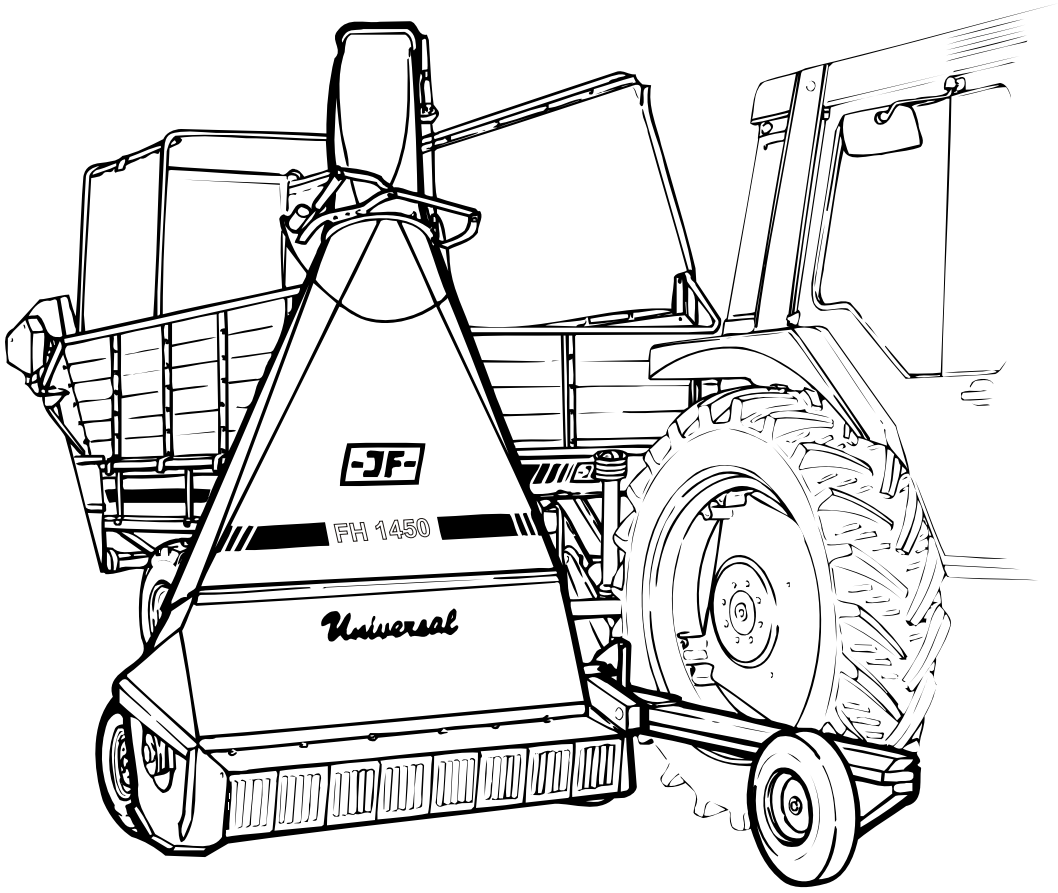

Gyldig fra:		Fabrikationsnr.:		Udgave:	
Gültig ab:	**1998 11 01**	Machinen Nr.:	**6381**	Ausgabe:	**1998 09 01**
Valid from:		Serial No.:		Edition:	
Valable á partir de:		No. de serie:		Edition:	3

Notér fabrikationsnummeret på Deres maskine på omslagets inderside.
Notieren Sie die Fabrikationsnummer Ihrer Maschine auf der Innerseite des Umschlages.
Please note the serial number of Your machine at the inside of the cover.
Veuillez noter le numero de Votre machine sur la face interne de la couverture.

Bestiller De reservedele så opgiv venligst maskinens fabrikationsnummer og eventuelt købsår. Det sparer Dem tid, penge og ærgrelser og os unødigt besvær.
De kan notere nummeret på Deres maskine her:

Nr..... Leveret den ..... / ..... 20.....
så har De det ved hånden, når De eventuelt skal bestille reservedele.
Fabrikationsnummeret findes indhugget i rammen, som vist på figuren.

Bei Ersatzteilbestellungen ist die Fabrikationsnummer Ihrer Maschine unbedingt anzugeben.
Das erspart Ihnen Zeit, Geld und Ärger und erleichert uns die Abfertigung.
Tragen Sie die Nummer Ihrer Maschine bitte hier ein:

Nr..... Geliefert am ..... / ..... 20.....
dann haben Sie bei Ersatzteilbestellungen immer die Nummer bei der Hand.
Die Fabrikationsnummer ist im Rahmen eingeschlagen, siehe Figur.

Always state the serial number and if possile the year of the machine when ordering spare parts whereby you save time and money and facilitates matters for us.
Please enter the number of your machine here:

No..... Delivered on the ..... / ..... 20.....
Appropriate when ordering parts.
The serial number is located as shown on the figure.

Lorsque vous commandez des pièces dètachées, indiquez toujours le numéro de série de votre machine et si possible son année de fabrication. Vous éviterez des pertes de temps et vous nous faciliterez le travail.
Prière de noter ici le numéro de série de votre machine:

Numéro..... Livrée le ..... / ..... 20.....

Ceci vous sera utile lorsque vous commanderez des pièces.
Le numéro de série est gravé dans le cadre comme indiqué sur la figure.

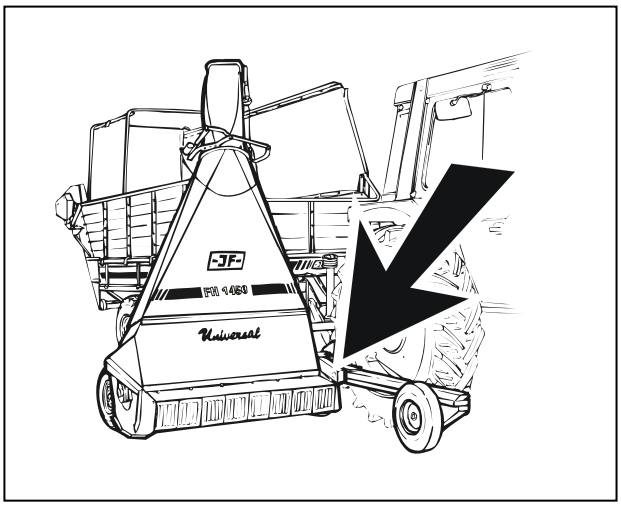

RESERVEDELSKATALOG
ERSATZTEILKATALOG
SPARE PARTS BOOK
CATALOGUE DE PIÈCES

Kataloget er opdelt i 5 afsnit:

1. Beskrivelse af reservedelskataloget.
2. Nummernøgle for monteringsdele.
3. Nummernøgle - viser på hvilke figurer reservedelsnumrene findes.
4. Figurnøgle - viser på hvilke figurer delene findes.
5. Reservedelsliste.

Der Katalog ist in 5 Abschnitte eingeteilt:

1. Beschreibung des Ersatzteilkataloges.
2. Nummernschlüssel für Montagezubehör.
3. Nummernschlüssel mit Angabe der jeweiligen Ersatzteilnummer.
4. Figurliste mit Angabe, auf welche figuren die Teile zu finden sind.
5. Ersatzteilliste.

The book is divided into 5 passages:

1. Description of the spare part book.
2. Number key for assembly parts.
3. Number key showing on which figures the spare part numbers can be found.
4. Figure key showing on which figures the parts can be found.
5. Spare parts list.

Le catalogue est divisé en 5 sections:

1. Description du catalogue de pièces.
2. Liste de pièces de montage.
3. Numéros des pièces de rechange indiquant le numéro de figure.
4. Liste des figures indiquant sur quelle figure se trouvent les pièces.
5. Liste de pièces de rechange.

Beskrivelse af reservedelskataloget:
Beschreibung des Ersatzteilkataloges:
Discription of the spare part book:
Discription du katalogue de pièces:

Pos. nr.:.
Positionsnummer mærket med.”()” er ikke standard.
Leveres som tilbehør

Positionsnummer:
Die Positionsnummer, die mit “()” gezeichnet ist, ist nicht der Standard.
Wird als zubehør geliefert.

Postion No.:
The position No. Marked “()” is not standard.
Is delivered as accessories.

No de pos.:
Le nombre de position marquè d’un “()” n’est pas une pièce standard.
Livrèe comme accessoire.

Antal:
Antal dele pr. maskine.
Ved undersamlinger: dele pr. samling.

Anzahl:
Anzahl Teile je maschine.
Bei Untersammlungen:
Anzahl je Sammlung.

Quantity:
States quantity of parts for machine.
In connection with subassemblies:
Quantity for the assembly.

Quantité:
Quantité de pièces par machine.
Pour les sous-assemblages: pièces par assemblage.

Benævnelse:
>=0003219 <=0003448
Reservedel anvendt på maskine fra og med fabrikationsnummer 3219 til og med nr. 3448

Benennung:
>=0003219 <=0003448
Ersatzteil für Maschinen von Fabrikationsnummer 3219 bis Nr. 3448.

Designation:
>=0003219 <=0003448
Spare part used for machine from serial No. 3219 up to No. 3448 both Nos. included.

Désignation:
>=0003219 <=0003448
Pièce de rechange employée sur machines à partir de no de série 3219 jusq’à et y compris no 3448.

Varenr.:
Varenummer mærket med "T" er ikke standard. Leveres som tilbehør.
Varenummer mærket med "+" : ændring undervejs.

Warenummer:
Ist eine Warennummer mit "T" gekennzeichnet, wird sie als Zubehör geliefert.
Eine Warennummer mit "+" ist als modifikation unterwegs.

Article no.:
The article no. Marked “T” is not standard. Is delivered as accessories.
the article no. Marked “+”:
Modification is beeing made.

No. D’article:
Le no d’article marqué d’un “T” n’est pas un article standard. Livré comme accessorie.
No. D’article marqué de “+”:
Une modificatin viendra.

Hertil:
Angiver hvilke og hvor mange monteringsdele (skruer, møtrikker, skiver osv.) der anvendes sammen med reservedelen. Se under nummernøgle for monteringsdele.

Dazu:
Angabe von Montierungsteilen (Schrauben, Muttern, Scheiben usw.) die zusammen mit dem Ersatzteil angewendet werden sollen. Siehe Nummerschlüssel für Montagezubehör.

To this:
States which and how many mounting assemblies (screws, nuts, discs etc.) are delivered with the spare part.
See under number key for assembly parts

A ceci:
Indique lesquelles et combien de pièces de montage (vis, écrous, rondelles etc.) sont employées avec la pi ces de-rechange. Voir dans la liste de numéros pour pièces de montage.

POS.	VARENUMMER	ANTAL	BENÆVNELSE BEZEICHNUNG DESTIGNATION		HERTIL, DAZU TO THIS, A CECI	
33.	1340-9153 T	2	KRYDS KREUTZGARNITUR >=0003219 <=0003448	CENTRE	1341-9187	1
33.1	1350-7005	2	KRYDS KREUTZGARNITUR >=0003219	CENTRE	1350-9052 1350-9104	4 1
34.	1340-0196	1	PROFILAKSEL PROFILGABEL >=0003219 <=0003448	PROFIL FORK		
34.1	1350-8008	1	PROFILAKSEL PROFILGABEL >=0003249	PROFIL FORK		

VARENUMMER	BENÆVNELSE	BEZEICHNUNG	DESIGNATION
1165-0148	BESKYTTELSESHÆTTE	SCHUTZKAPPE	PROTECTION HOOD
1213-1222	STÅLSÆTSKRUE M6-20	ST. SETSCHRAUBE M6-20	STEEL SET SCREW M6-20
1213-2124	STÅLSÆTSKRUE M8-12	ST. SETSCHRAUBE M8-12	STEEL SET SCREW M8-12
1213-2126	STÅLSÆTSKRUE M8-15	ST. SETSCHRAUBE M8-15	STEEL SET SCREW M8-15
1213-2222	STÅLSÆTSKRUE M8-20	ST. SETSCHRAUBE M8-20	STEEL SET SCREW M8-20
1213-2322	STÅLSÆTSKRUE M8-30	ST. SETSCHRAUBE M8-30	STEEL SET SCREW M8-30
1213-3222	STÅLSÆTSKRUE M10-20	ST. SETSCHRAUBE M10-20	STEEL SET SCREW M10-20
1213-3223	SÆTSKRUE M10-25 8.8 S		
1213-3224	STÅLSÆTSKRUE M10-25	ST. SETSCHRAUBE M10-25	STEEL SET SCREW M10-25
1213-3322	STÅLSÆTSKRUE M10-30	ST. SETSCHRAUBE M10-30	STEEL SET SCREW M10-30
1213-3324	STÅLSÆTSKRUE M10-35	ST. SETSCHRAUBE M10-35	STEEL SET SCREW M10-35
1213-4224	STÅLSÆTSKRUE M12-25	ST. SETSCHRAUBE M12-25	STEEL SET SCREW M12-25
1213-4321	STÅLSÆTSKRUE M12-30	ST. SETSCHRAUBE M12-30	STEEL SET SCREW M12-30
1213-4322	STÅLSÆTSKRUE M12-30	ST. SETSCHRAUBE M12-30	STEEL SET SCREW M12-30
1213-4323	STÅLSÆTSKRUE M12-35	ST. SETSCHRAUBE M12-35	STEEL SET SCREW M12-35
1213-4422	STÅLSÆTSKRUE M12-40	ST. SETSCHRAUBE M12-40	STEEL SET SCREW M12-40
1213-4424	STÅLSÆTSKRUE M12-45	ST. SETSCHRAUBE M12-45	STEEL SET SCREW M12-45
1213-5322	STÅLSÆTSKRUE M16-30	ST. SETSCHRAUBE M16-30	STEEL SET SCREW M16-30
1213-5422	STÅLSÆTSKRUE M16-40	ST. SETSCHRAUBE M16-40	STEEL SET SCREW M16-40
1214-2122	STÅLSKRUE M8-35	STAHLSECHSKANTSCHRAUBE M8-35	STEEL SCREW M8-35
1214-4222	STÅLSKRUE M12-50	STAHLSECHSKANTSCHRAUBE M12-50	STEEL SCREW M12-50
1214-4224	STÅLSKRUE M12-55	STAHLSECHSKANTSCHRAUBE M12-55	STEEL SCREW M12-55
1214-4228	STÅLSKRUE M12-65 KV. 10.9	STAHLSCHRAUBE M12-65 Q 10.9	STEEL SCREW M12-65 Q. 10.9
1214-5328	STÅLSKRUE M16-90	STAHLSECHSKANTSCHRAUBE M16-90	STEEL SCREW M16-90
1214-5524	STÅLSKRUE M16-150	STAHLSECHSKANTSCHRAUBE M16-150	STEEL SCREW M16-150
1214-6226	STÅLSKRUE M20-65	STAHLSECHSKANTSCHRAUBE M20-65	STEEL SCREW M20-65
1214-6299	STÅLSKRUE M20-55	STAHLSECHSKANTSCHRAUBE M20-55	STEEL SCREW M20-55
1215-2222	BRÆDDESKRUE M8-20	FLACHRUNDSCHRAUBE M8-20	CARRIAGE SCREW M8-20
1215-3226	STÅLBRÆDDESKR. M10-25 KVAL.8,8	STAHLF. SCHRAUBE M10-25 Q 8,8	STEEL CAR. SCREW M10-25 Q 8,8
1215-3228	BRÆDDESKRUE M10-20 KV 8.8	FALCHRUNDSCHR. M 10-20 Q 8,8	CARRIGE SCREW M 10-20 Q 8,8
1215-3320	BRÆDDESKRUEM10-30 KV 8.8	FLACHRUNDSCHRAUBEM10-30 Q 8.8	CARRIAGE SCREWM10-30 Q 8.8
1215-4328	BRÆDDESKRUE M12-30 KV. 8.8.	FLACHRUNDSCHRAUBE M12-30 Q 8.8	CARRIAGE SCREW M12-30 Q. 8.8
1215-5522	BRÆDDESKRUE M16-50	FLACHRUNDSCHRAUBE M16-50	CARRIAGE SCREW M16-50
1216-1120	MASKINSKRUE R/H M4-12	ZYLINDERSCHRAUBE M4-12	MACHINE SCREW ROUNDH. M4-12
1216-1222	MASKINSKRUE R/H M6-20	ZYLINDERSCHRAUBE M6-20	MACHINE SCREW ROUNDH. M6-20
1216-1322	MASKINSKRUE R/H M5-30	ZYLINDERSCHRAUBE M5-30	MACHINE SCREW ROUNDH. M5-30
1219-0223	UNBRACOSKRUE M10-10 MSC	INNENSECHSKANTSCHR M10-10 MSC	ALLEN SCREW M10-10 MSC
1219-0603	SELVSKÆRENDE SKRUE M8-15 M6-SF	BLECHSCHRAUBE M8-15 M6-SF	SCREW M8-15 M6-SF
1219-0708	STÅLSKRUE M12-35 KV 12.9	STAHLSECHSKANTSCHR.M12-35Q12.9	STEEL SCREW M12-35 Q 12.9
1220-1120	STÅLMØTRIK M4	STAHLMUTTER M4	STEEL NUT M4
1220-1122	STÅLMØTRIK M5	STAHLMUTTER M5	STEEL NUT M5
1220-1323	NYLOC MØTRIK M6	NYLOC MUTTER M6	NYLOC NUT M6
1220-1424	VINGEMØTRIK M6	FLUEGELMUTTER M6	WING NUT M6
1220-2122	STÅLMØTRIK M8	STAHLMUTTER M8	STEEL NUT M8
1220-2321	NYLOC MØTRIK M8	NYLOC MUTTER M8	NYLOC NUT M8
1220-3121	MØTRIK M10 8 S		
1220-3122	STÅLMØTRIK M10	STAHLMUTTER M10	STEEL NUT M10
1220-3321	NYLOC MØTRIK M10	NYLOC MUTTER M10	NYLOC NUT M10
1220-4121	MØTRIK M12 8 S		
1220-4122	STÅLMØTRIK M12	STAHLMUTTER M12	STEEL NUT M12
1220-4321	NYLOC MØTRIK M12	NYLOC MUTTER M12	NYLOC NUT M12
1220-4323	NYLOC MØTRIK M12 KV 10	NYLOC MUTTER M12 Q 10	NYLOC NUT M12 Q 10
1220-5122	STÅLMØTRIK M16	STAHLMUTTER M16	STEEL NUT M16
1220-5124	STÅLMØTRIK M16 KV10	STAHLMUTTER M16 Q10	STEEL NUT M16 Q10
1220-5321	NYLOC MØTRIK M16	NYLOC MUTTER M16	NYLOC NUT M16
1220-6122	STÅLMØTRIK M20	STAHLMUTTER M20	STEEL NUT M20
1220-6321	NYLOC MØTRIK M20	NYLOC MUTTER M20	NYLOC NUT M20
1220-7122	STÅLMØTRIK M24	STAHLMUTTER M24	STEEL NUT M24
1220-7224	STÅLMØTRIK M24 H=14	STAHLMUTTER M24 H=14	STEEL NUT M24 H=14
1241-1202	SPÆNDESKIVE	SCHEIBE	WASHER
1241-1304	SPÆNDESKIVE 8-22-1,5	SCHEIBE 8-22-1,5	WASHER 8-22-1,5
1241-1502	SPÆNDESKIVE 8,5-30-3	SCHEIBE 8,5-30-3	WASHER 8,5-30-3
1241-2308	SPÆNDESKIVE 11,5-23-1,5	SCHEIBE 11,5-23-1,5	WASHER 11,5-23-1,5
1241-2310	SPÆNDESKIVE 11-35-1,5	SCHEIBE 11-35-1,5	WASHER 11-35-1,5
1241-2502	SPÆNDESKIVE 10,5-22-3	SCHEIBE 10,5-22-3	WASHER 10,5-22-3
1241-2602	SPÆNDESKIVE 10-22-4,5	SCHEIBE 10-22-4,5	WASHER 10-22-4,5
1241-3302	SPÆNDESKIVE 28,5-13,5-1,5	SCHEIBE 28,5-13,5-1,5	WASHER 28,5-13,5-1,5
1241-3403	SPÆNDESKIVE 13-25-2,5	SCHEIBE 13-25-2,5	WASHER 13-25-2,5
1241-3407	SPÆNDESKIVE 15-29-2	SCHEIBE 15-29-2	WASHER 15-29-2
1241-3501	SPÆNDESKIVE 14-33-3	SCHEIBE 14-33-3	WASHER 14-33-3
1241-4403	SPÆNDESKIVE 17,5-35-2	SCHEIBE 17,5-35-2	WASHER 17,5-35-2
1241-4502	SPÆNDESKIVE 17-30-3 STÅL	SCHEIBE 17-30-3 STAHL	WASHER 17-30-3 STEEL
1241-4503	SPÆNDESKIVE 17,5-35-3	SCHEIBE 17,5-35-3	WASHER 17,5-35-3
1241-4601	SPÆNDESKIVE 17,5-42-4	SCHEIBE 17,5-42-4	WASHER 17,5-42-4
1241-6409	SPÆNDESKIVE 25,5-39-2,5	SCHEIBE 25,5-39-2,5	WASHER 25,5-39-2,5
1242-2221	FJEDERSKIVE M8	FEDERSCHEIBE M8	SPRING WASHER M8
1242-3221	FJEDERSKIVE M10	FEDERSCHEIBE M10	SPRING WASHER M10
1242-4121	FJEDERSKIVE M12	FEDERSCHEIBE M12	SPRING WASHER M12
1242-4221	FJEDERSKIVE M12	FEDERSCHEIBE M12	SPRING WASHER M12
1242-5221	FJEDERSKIVE M16	FEDERSCHEIBE M16	SPRING WASHER M16

NUMMERNØGLE FOR MONTERINGSDELE - NUMMERSCHLüSSEL FüR MONTAGEZUBEHOR
NUMBER KEY FOR ASSEMLY PARTS - LISTE DE PIECES DE MONTAGE

VARENUMMER	BENÆVNELSE	BEZEICHNUNG	DESIGNATION
1242-5421	TANDSKIVE M16 INDVENDIG	ZAHNSCHEIBE M16 INNEN	SPROCKET WASHER M16 INNER
1242-8621	TANDSKIVE M24 UDVENDIG	ZAHNSCHEIBE M24 AUSSEN	SPROCKET WASHER M24 OUTER
1251-1103	SPÆNDESTIFT 3,5-24	SPANNSTIFT 3,5-24	SPECIAL PIN 3,5-24
1251-2402	SPÆNDESTIFT 4-55	SPANNSTIFT 4-55	SPECIAL PIN 4-55
1251-3501	SPÆNDESTIFT 5-60	SPANNSTIFT 5-60	SPECIAL PIN 5-60
1251-3601	SPÆNDESTIFT 5-70	SPANNSTIFT 5-70	SPECIAL PIN 5-70
1251-3701	SPÆNDESTIFT 5-80	SPANNSTIFT 5-80	SPECIAL PIN 5-80
1251-4103	SPÆNDESTIFT 6-24	SPANNSTIFT 6-24	SPECIAL PIN 6-24
1251-5301	SPÆNDESTIFT 7-40	SPANNSTIFT 7-40	SPECIAL PIN 7-40
1251-5303	SPÆNDESTIFT 8-40	SPANNSTIFT 8-40	SPECIAL PIN 8-40
1251-5402	SPÆNDESTIFT 7-55	SPANNSTIFT 7-55	SPECIAL PIN 7-55
1251-5403	SPÆNDESTIFT 8-50	SPANNSTIFT 8-50	SPECIAL PIN 8-50
1251-5503	SPÆNDESTIFT 8-60	SPANNSTIFT 8-60	SPECIAL PIN 8-60
1251-5602	SPÆNDESTIFT 8-70	SPANNSTIFT 8-70	SPECIAL PIN 8-70
1251-6503	SPÆNDESTIFT 9-60	SPANNSTIFT 9-60	SPECIAL PIN 9-60
1251-6701	SPÆNDESTIFT 9-80	SPANNSTIFT 9-80	SPECIAL PIN 9-80
1251-7401	SPÆNDESTIFT 12-50	SPANNSTIFT 12-50	SPECIAL PIN 12-50
1251-7402	SPÆNDESTIFT 12-55	SPANNSTIFT 12-55	SPECIAL PIN 12-55
1251-7403	SPÆNDESTIFT 13-50	SPANNSTIFT 13-50	SPECIAL PIN 13-50
1251-7503	SPÆNDESTIFT 13-60	SPANNSTIFT 13-60	SPECIAL PIN 13-60
1251-7602	SPÆNDESTIFT 13-70	SPANNSTIFT 13-70	SPECIAL PIN 13-70
1251-8502	SPÆNDESTIFT 15-60	SPANNSTIFT 15-60	SPECIAL PIN 15-60
1251-8701	SPÆNDESTIFT 15-80	SPANNSTIFT 15-80	SPECIAL PIN 15-80
1252-3102	SPLIT 4-25	SPLINT 4-25	COTTER PIN 4-25
1252-4202	SPLIT 5-35	SPLINT 5-35	COTTER PIN 5-35
1252-5299	SPLIT 6-35	SPLINT 6-35	COTTER PIN 6-35
1252-5301	SPLIT 6-40	SPLINT 6-40	COTTER PIN 6-40
1254-2101	FJEDERSPLIT 4 MM	FEDERSPLINT 4 MM	SPRING PIN 4 MM
1254-3201	SIKRINGSSPLIT 8 MM	FEDERSPLINT 8 MM	SECURING PIN 8 MM
1254-4201	SIKRINGSSPLIT 10 MM	FEDERSPLINT 10 MM	SECURING PIN 10 MM
1313-1101	SMØRENIPPEL	SCHMIERNIPPEL	GREASE NIPPLE
1313-2101	SMØRENIPPEL	SCHMIERNIPPEL	GREASE NIPPLE
1317-0203	KOBBERPAKNING 14-17	KUPFER DICHTUNG 14-17	COPPER GASKET 14-17
1317-0302	STIK F/LYNKOBLING	ANSCHLUSS F/SCHNELLKUPPLUNG	CONNECTION F/QUICK-COUPLING
1317-0715	O-RING	O-RING	O-RING
1339-0112	STÅLKUGLE 1/2''	STAHLKUGEL 1/2''	STEEL BALL 1/2''
1339-4404	FILTRING 45-58-5	FILZRING 45-58-5	FELT RING 45-58-5
1339-5501	FILTRING 50-67-4	FILZRING 50-67-4	FELT RING 50-67-4
1391-0708	KABELGENNEMFØRING	KABELDURCHFUEHRUNG	CABLE LEAD-IN
1391-0710	MUFFE	MUFFE	SOCKET
1391-0714	KABELGENNEMFØRING	KABELDURCHFUEHRUNG	CABLE LEAD-IN
1391-0717	MØTRIK PG 11	MUTTER PG 11	NUT PG 11
1391-0718	MØTRIK PG 13,5	MUTTER PG 13,5	NUT PG 13,5
1391-9009	SIKRING	SICHERUNG	FUSE
1391-9027	KONTAKTELEMENT	ELEMENT FUER SCHALTPULT	ELEMENT FOR CONTROL DESK
1391-9034	MANCHET	MUFFE	SLEEVE
1393-0121	MØTRIKHÆTTE	HUTMUTTER	CAP NUT
1393-0138	BESKYTTELSESHÆTTE	SCHUTZKAPPE	PROTECTION CAP
1399-0121	KARABINHAGE	KARABINHAKEN	SNAP HOOK
1399-0124	SNOR 1M	SCHNUR 1M	STRING 1M
1399-0226	SNOR 1M	SCHNUR 1M	STRING 1M
1434-0101	TALLERKENFJEDER 28-10,2-1	TELLERFEDER 28-10,2-1	DISC SPRING 28-10,2-1
2225-292X	SNORVINKEL	WINKEL	ANGLE

VARENUMMER	FIGUR	POS.	VARENUMMER	FIGUR	POS.	VARENUMMER	FIGUR	POS.	VARENUMMER	FIGUR	POS.
1112-0106	12.	13.	1331-3102	21.	13.	1341-9565	17.	7.	1399-8011	6.	2.
1112-0107	12.	20.	1331-3103	2.	5.	1341-9584	17.	5.	1399-8012	6.	11.
1112-0109	10.	20.	1331-3105	2.	42.	1341-9587	15.	13.	1421-1599	2.	41.
1112-0110	10.	13.	1331-3105	10.	19.	1341-9595	17.	6.	1431-3298	21.	3.
1165-0131	3.	13.	1331-3106	10.	7.	1341-9618	14.	54.	1432-2299	4.	10.
1213-3224	11.	9.	1331-3106	12.	8.	1341-9618	16.	54.	1432-2396	9.	4.
1213-5720	2.	58.	1331-3302	2.	33.	1341-9618	18.	54.	1433-0289	4.	21.
1214-1122	19.	58.	1331-3303	2.	35.	1341-9618	19.	54.	1435-0004	5.	7.
1220-1323	19.	56.	1331-4101	2.	22.	1341-9619	13.	54.	1435-0008	4.	2.
1220-5321	2.	21.	1331-4101	21.	12.	1341-9630	13.	53.	1435-0012	4.	14.
1220-5321	2.	31.	1331-4102	11.	4.	1341-9630	14.	53.	1501-0005	13.	5.
1220-5321	21.	11.	1331-4103	12.	11.	1341-9630	16.	53.	1501-0006	13.	4.
1251-4301	19.	29.	1331-4104	2.	46.	1341-9630	18.	53.	1501-0009	14.	5.
1251-6102	19.	57.	1331-4104	12.	19.	1341-9630	19.	53.	1501-0009	16.	5.
1251-6502	13.	24.	1331-7601	10.	12.	1341-9631	17.	3.	1501-0009	18.	5.
1251-9006	18.	24.	1331-9994	11.	7.	1341-9639	19.	26.	1501-0010	14.	4.
1251-9006	19.	24.	1332-4401	10.	22.	1341-9641	13.	55.	1501-0010	16.	4.
1251-9007	14.	24.	1332-4401	12.	6.	1341-9641	14.	56.	1501-0010	18.	4.
1251-9007	16.	24.	1332-4501	10.	2.	1341-9641	16.	56.	1501-0021	13.	51.
1255-3201	2.	4.	1332-4801	11.	10.	1341-9641	18.	55.	1501-0022	14.	51.
1255-4201	10.	4.	1332-5501	10.	18.	1341-9676	19.	59.	1501-0022	14.	55.
1255-4201	12.	9.	1332-5501	12.	18.	1341-9717	19.	55.	1501-0022	16.	51.
1255-5102	2.	2.	1339-3301	2.	8.	1341-9733	15.	12.	1501-0022	16.	55.
1255-5102	10.	3.	1340-5424	16.	0.	1342-1716	19.	25.	1501-0022	18.	51.
1255-5303	10.	11.	1340-5433	14.	0.	1342-1717	19.	27.	1501-0022	19.	51.
1255-6101	15.	9.	1340-6404	13.	0.	1342-2018	19.	4.	1501-0103	13.	25.
1255-7102	10.	8.	1340-6410	18.	0.	1342-2019	19.	5.	1501-0104	13.	26.
1255-7102	17.	2.	1340-8110	19.	0.	1362-3105	2.	15.	1501-0108	14.	26.
1255-8101	12.	12.	1340-9022	14.	23.	1362-3205	2.	15. 2	1501-0109	16.	25.
1311-2201	11.	11.	1340-9022	16.	23.	1362-9723	2.	15. 1	1501-0109	18.	25.
1311-2202	10.	16.	1340-9024	14.	27.	1391-0701	20.	21.	1501-0110	16.	26.
1311-2202	12.	17.	1340-9028	14.	11.	1391-0702	7.	9.	1501-0110	18.	26.
1311-2601	1.	22.	1340-9028	16.	11.	1391-0702	20.	9.	1501-0111	14.	25.
1311-8203	10.	14.	1340-9043	17.	8.	1391-0703	7.	8.	2060-985X	3.	23.
1311-8203	12.	14.	1340-9055	15.	14.	1391-0703	20.	8.	2061-002X	1.	2.
1311-8501	1.	25.	1340-9095	18.	99.	1391-0706	7.	13.	2061-065X	4.	37.
1311-8603	1.	24.	1340-9096	14.	99.	1391-0706	20.	13.	2061-066X	4.	40.
1315-9109	11.	14.	1340-9135	14.	13.	1391-0707	7.	11.	2061-072X	4.	38.
1315-9110	11.	16.	1340-9135	15.	0.	1391-0707	7.	12.	2061-073X	4.	32.
1315-9167	11.	15.	1340-9142	17.	0.	1391-0707	20.	11.	2061-076X	4.	39.
1315-9187	11.	18.	1340-9153	14.	21.	1391-0707	20.	12.	2061-077X	4.	31.
1315-9188	11.	19.	1340-9153	16.	21.	1391-0709	7.	18.	2061-078X	4.	36.
1315-9226	11.	3.	1340-9473	19.	28.	1391-0709	20.	18.	2065-063X	8.	12.
1315-9239	11.	13.	1340-9998	13.	90.	1391-0711	7.	14.	2065-065X	8.	11.
1315-9240	11.	6.	1340-9999	13.	91.	1391-0711	20.	14.	2080-359X	12.	10.
1315-9243	11.	17.	1341-9005	13.	11.	1391-0712	7.	16.	2121-374X	3.	16.
1315-9262	11.	12.	1341-9005	18.	11.	1391-0712	20.	16.	2121-375B	2.	48.
1315-9271	11.	20.	1341-9005	19.	11.	1391-0716	7.	10.	2121-378X	3.	17.
1315-9348	11.	1.	1341-9084	18.	23.	1391-0716	20.	10.	2122-040X	10.	9.
1315-9349	11.	2.	1341-9084	19.	30.	1391-0740	20.	24. 1	2122-041A	10.	21.
1315-9351	11.	8.	1341-9085	18.	27.	1391-0750	7.	4.	2122-043X	10.	26.
1317-0437	1.	23.	1341-9085	19.	23.	1391-0750	20.	4.	2122-044X	10.	23.
1317-0522	1.	41.	1341-9091	13.	23.	1391-0842	7.	30.	2122-045X	10.	6.
1317-9110	1.	29.	1341-9092	13.	27.	1391-0842	20.	30.	2122-046X	10.	24.
1317-9112	1.	31.	1341-9116	17.	4.	1391-0843	7.	29.	2122-047X	10.	17.
1317-9114	1.	32.	1341-9155	13.	21.	1391-0843	20.	29.	2122-048X	10.	5.
1317-9116	1.	34.	1341-9155	18.	21.	1391-0854	7.	24.	2122-050X	10.	10.
1317-9119	1.	36.	1341-9155	19.	21.	1391-0872	7.	7.	2122-062X	2.	6.
1317-9261	1.	30.	1341-9160	15.	11.	1391-0872	7.	17.	2122-082X	2.	14.
1321-1304	2.	17.	1341-9188	13.	22.	1391-0872	20.	7.	2122-084X	2.	45.
1321-1304	21.	7.	1341-9188	14.	22.	1391-0872	20.	17.	2122-112X	2.	38.
1321-2306	2.	27.	1341-9188	16.	22.	1391-0873	7.	6.	2122-147X	1.	4.
1322-1103	2.	18.	1341-9188	18.	22.	1391-0873	7.	20.	2122-199X	2.	13.
1322-1103	21.	8.	1341-9188	19.	22.	1391-0873	20.	6.	2122-200X	2.	12.
1322-2102	2.	28.	1341-9189	15.	15.	1391-0873	20.	20.	2122-208X	2.	57.
1323-1104	2.	19.	1341-9313	19.	60.	1391-0874	20.	24.	2122-212X	2.	3.
1323-1108	21.	9.	1341-9411	13.	52.	1391-0879	7.	21.	2122-215X	3.	15.
1323-2103	2.	29.	1341-9411	14.	52.	1393-0100	5.	9.	2122-228X	21.	2.
1323-9060	2.	36.	1341-9411	16.	52.	1393-0170	4.	28.	2122-248X	4.	4.
1323-9066	2.	24.	1341-9411	18.	52.	1393-0170	4.	42.	2122-327X	4.	5.
1323-9066	21.	14.	1341-9411	19.	52.	1399-0154	4.	22.	2122-328A	4.	1.
1323-9085	2.	30.	1341-9414	19.	61.	1399-0211	6.	20.	2122-329X	4.	13.
1323-9089	2.	20.	1341-9426	19.	62.	1399-8000	6.	8.	2122-342X	1.	28.
1323-9089	21.	10.	1341-9436	15.	10.	1399-8001	6.	19.	2122-354A	4.	6.
1323-9378	2.	32.	1341-9523	13.	12.	1399-8004	6.	13.	2122-357X	9.	7.
1323-9394	2.	34.	1341-9523	14.	12.	1399-8005	6.	18.	2122-358X	9.	3.
1323-9514	2.	25.	1341-9523	16.	12.	1399-8006	6.	3.	2122-360X	9.	5.
1323-9514	21.	15.	1341-9523	18.	12.	1399-8008	6.	4.	2122-366X	4.	16.
1323-9531	2.	37.	1341-9523	19.	12.	1399-8009	6.	9.	2122-367X	9.	8.
1331-3102	2.	23.	1341-9524	15.	2.	1399-8010	6.	10.	2122-368X	1.	38.

VARENUMMER	FIGUR	POS.	VARENUMMER	FIGUR	POS.	VARENUMMER	FIGUR	POS.	VARENUMMER	FIGUR	POS.
2122-372X	2.	47.	3122-106X	2.	54.						
2123-279X	2.	14. 1	3122-115X	3.	6.						
2123-280X	2.	48. 1	3122-132X	1.	3.						
2125-020B	3.	8.	3122-139X	1.	5.						
2125-044X	5.	5.	3122-143X	1.	39.						
2125-101A	8.	14.	3122-175X	2.	39.						
2125-128A	3.	7.	3122-179X	2.	40.						
2125-138X	8.	16.	3122-185A	3.	11.						
2125-151X	5.	3.	3122-188X	21.	4.						
2125-185X	6.	16.	3122-202X	1.	6.						
2125-185X	7.	28.	3122-207X	3.	14.						
2125-185X	20.	28.	3122-213X	2.	11.						
2125-219X	8.	15.	3122-219X	2.	1.						
2125-263X	3.	22.	3122-224X	21.	5.						
2125-264X	3.	19.	3122-241X	2.	26.						
2125-266X	3.	20.	3122-244X	4.	7.						
2125-267X	3.	21.	3122-300A	4.	3.						
2125-303X	3.	4.	3122-300B	4.	3. 1						
2125-304X	5.	2.	3122-315A	4.	11. 1						
2125-305X	5.	10.	3122-315X	4.	11.						
2125-309X	6.	7.	3122-321X	4.	15.						
2125-310X	7.	27.	3122-322B	4.	12.						
2125-310X	20.	27.	3122-322C	4.	12. 1						
2125-311X	7.	26.	3122-353X	1.	27.						
2125-311X	20.	26.	3122-363X	9.	2.						
2125-546X	3.	2.	3122-374X	2.	45. 1						
2125-604X	6.	6.	3122-389X	9.	6.						
2125-607X	6.	5.	3123-003X	2.	43.						
2126-090X	4.	27.	3123-040C	2.	49.						
2126-130X	4.	24.	3123-046B	2.	50.						
2126-183X	4.	17.	3123-401A	2.	56.						
2126-232X	4.	29.	3125-002A	3.	1.						
2126-232X	4.	43.	3125-009B	3.	3.						
2126-386X	4.	44.	3125-011X	5.	4.						
2126-487A	4.	16. 2	3125-038X	5.	6.						
2126-487X	4.	16. 1	3125-039X	5.	8.						
2129-159B	12.	5.	3125-090A	8.	13.						
2129-171X	12.	7.	3125-118A	8.	17.						
2129-219X	12.	4.	3125-145A	3.	5.						
2129-221X	10.	25.	3125-182X	6.	17.						
2129-221X	12.	3.	3125-182X	7.	2.						
2129-229X	8.	5.	3125-182X	20.	2.						
2129-230X	8.	4.	3125-265X	3.	18.						
2129-234X	2.	52.	3125-307X	6.	12.						
2129-235X	2.	51.	3125-312X	7.	25.						
2129-259X	8.	6.	3125-319X	7.	22.						
2129-711X	12.	22.	3125-319X	20.	22.						
2129-712A	12.	21.	3125-350X	3.	9.						
2129-714X	12.	15.	3125-351X	20.	25.						
2129-715X	12.	23.	3126-005X	4.	26.						
2129-776X	7.	15.	3126-125X	4.	25.						
2129-776X	20.	15.	3126-134X	4.	8.						
2129-777X	7.	19.	3126-140X	4.	9.						
2129-777X	20.	19.	3126-181X	4.	18.						
2129-778X	7.	33.	3126-186X	4.	19.						
2129-778X	20.	34.	3126-193X	4.	20.						
2129-837A	7.	5.	3126-239A	4.	19. 2						
2129-837A	20.	5.	3126-239X	4.	19. 1						
2129-844X	7.	3.	3126-243X	4.	8. 1						
2129-844X	20.	3.	3126-245X	3.	14. 1						
2188-003X	2.	9.	3126-247X	3.	11. 1						
2209-133X	7.	23.	3126-379X	11.	0.						
2209-133X	20.	23.	3129-819X	10.	27.						
2223-220X	3.	15. 1	3129-819X	12.	2.						
2239-045X	7.	32.	3129-822X	20.	31.						
2239-045X	20.	33.	3129-845X	7.	31.						
2307-111X	1.	26.	3129-845X	20.	32.						
3050-226X	2.	16.	3889-032X	1.	99.						
3061-004X	1.	1.	4120-0350	9.	1.						
3061-068X	4.	35.	4120-0424	5.	1.						
3061-079X	4.	41.	4120-0425	6.	1.						
3061-080X	4.	33.	4120-0426	7.	1.						
3061-093X	4.	34.	4120-0431	20.	1.						
3063-526X	21.	6.	4120-1203	21.	1.						
3122-008X	12.	16.	4120-1614	4.	23.						
3122-051A	10.	0.	4120-1615	4.	30.						
3122-074X	2.	7.	4120-1621	1.	40.						
3122-080X	2.	10.	4120-2404	12.	0.						
3122-090X	2.	44.	4120-4105	8.	10.						
3122-105X	2.	55.	4120-4205	8.	2.						

Fig. 1

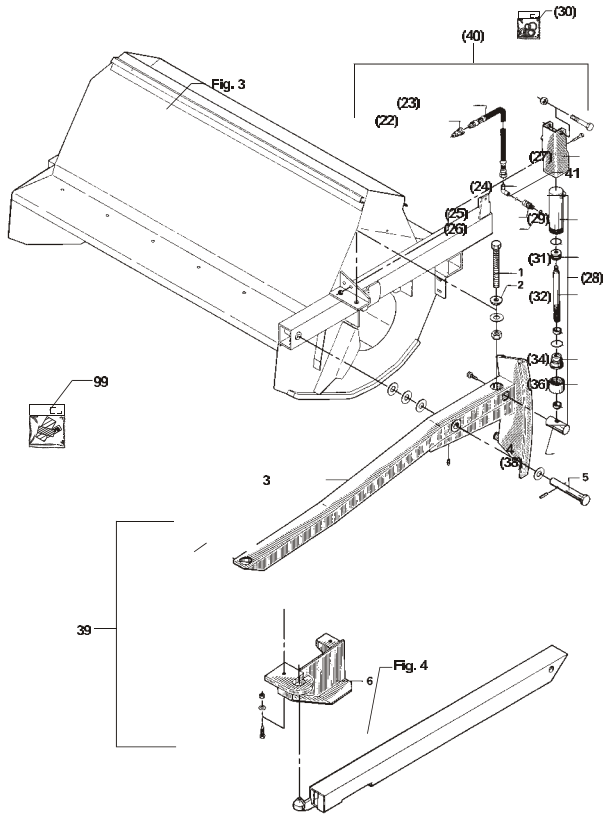

Fig. 2

Ved bestilling af pos.nr. 14, 15, 45 og 48 skal man være opmærksom på om maskiner er forsynet med JF eller Corner vinkelgear. Især ved maskiner med serie nummer mellem 7146 og 7464, da skiftet er sket løbende i dette interval.

Bei bestellung von Positionsnummern 14, 15, 45 und 48 muss man beachten, ob die Maschiner mit JF oder Corner Winkelgeriebe versehen ist. Besonderes bei Machiner mit Baureihnummern zwischen 7146 und 7464, da der Wechsel in diesem Intervall gescheheni ist.

When ordering positions Nos. 14, 15, 45 and 48 you must pay attention if the machine is provided with JF or Corner bevel gear. Especially by machines with Serial Nos. between 7146 and 7464, as the change-over was made during that interval.

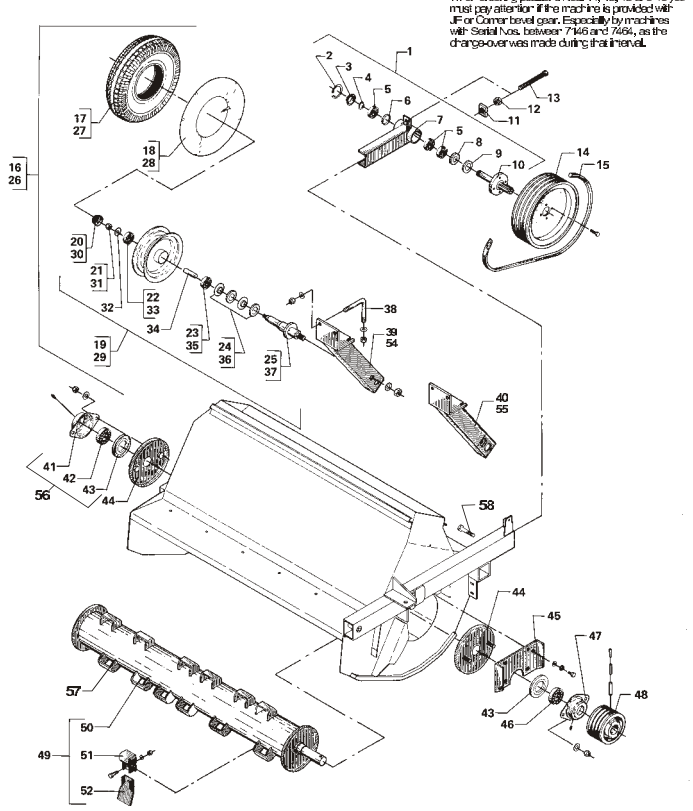

Fig. 3

Ved bestilling af pos.nr. 11 og 14 skal man være opmærksom på om maskiner er forsynet med JF eller Corner vinkelgear. Især ved maskiner med serie nummer mellem 7146 og 7464, da skiftet er sket løbende i dette interval.

Bei bestellung von Positionsnummern 11 und 14 muss man beachten, ob die Maschiner mit JF oder Corner Winkelgeriebe versehen ist. Besonderes bei Machiner mit Baureihnummern zwischen 7146 und 7464, da der Wechsel in diesem Intervall gescheheni ist.

When ordering positions Nos. 11 and 14 you must pay attention if the machine is provided with JF or Corner bevel gear. Especially by machines with Serial Nos. between 7146 and 7464, as the change-over was made during that interval.

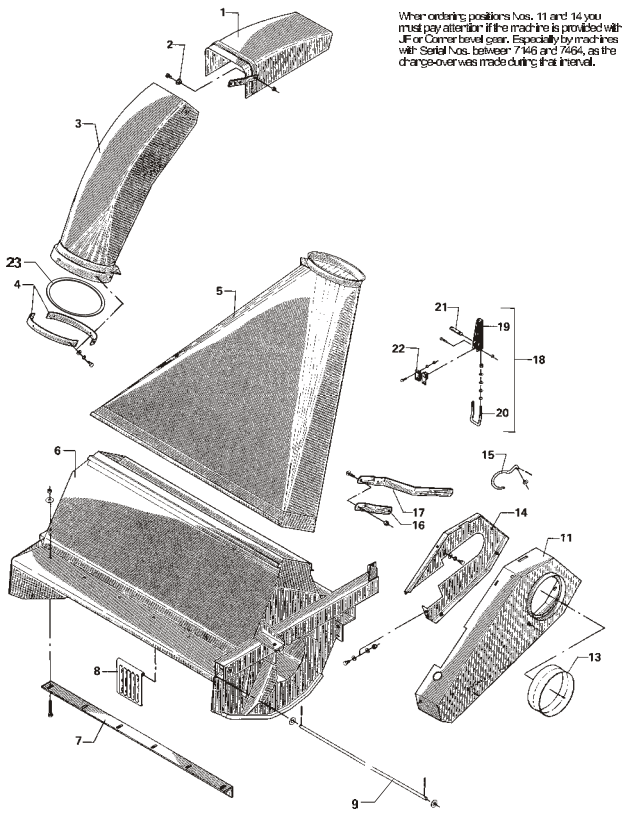

Fig. 4

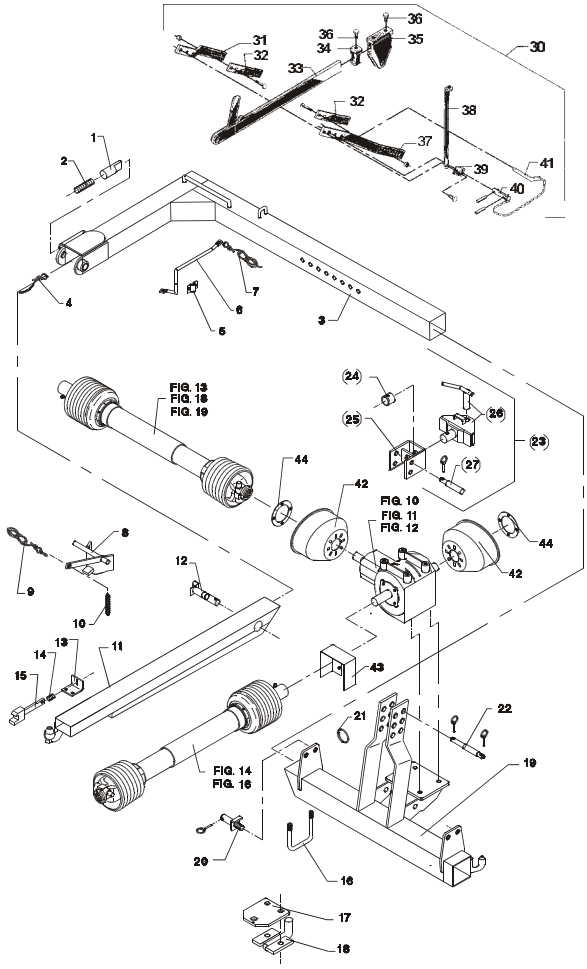

Fig. 5

TILBEHØR - ZUBEHÖR - ACCESSORIES

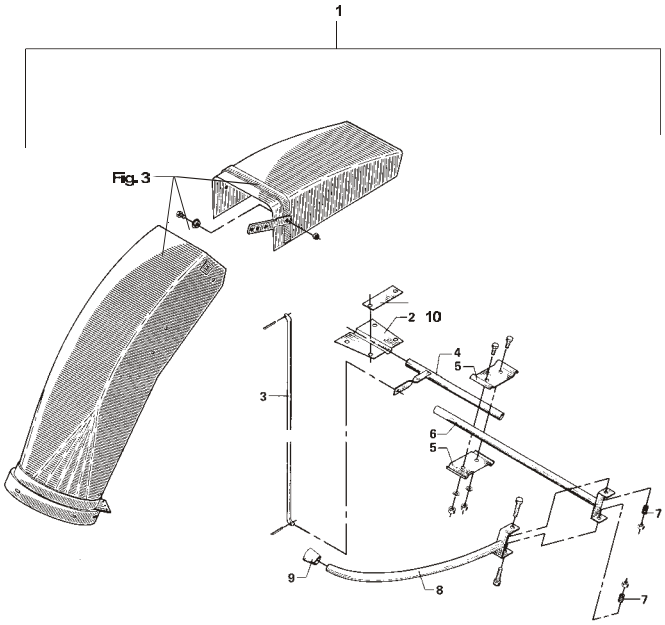

Fig. 6

TILBEHØR - ZUBEHÖR - ACCESSORIES

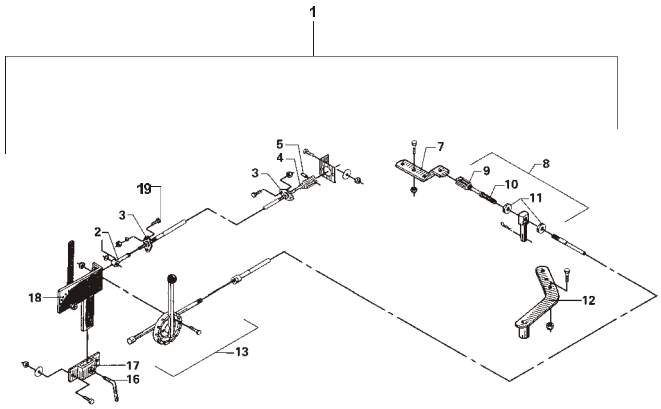

TILBEHØR - ZUBEHÖR - ACCESSORIES

Fig. 7

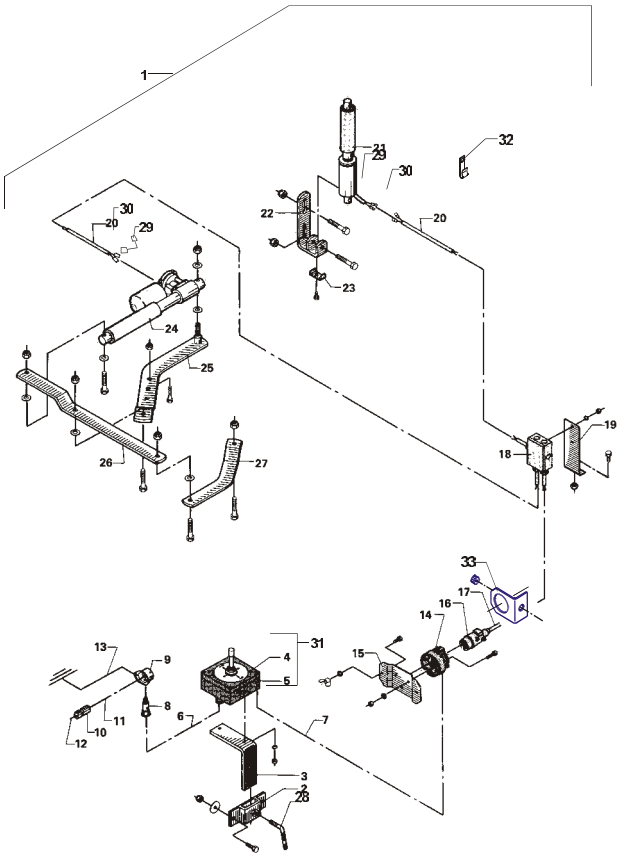

Fig. 8

TILBEHØR - ZUBEHÖR - ACCESSORIES

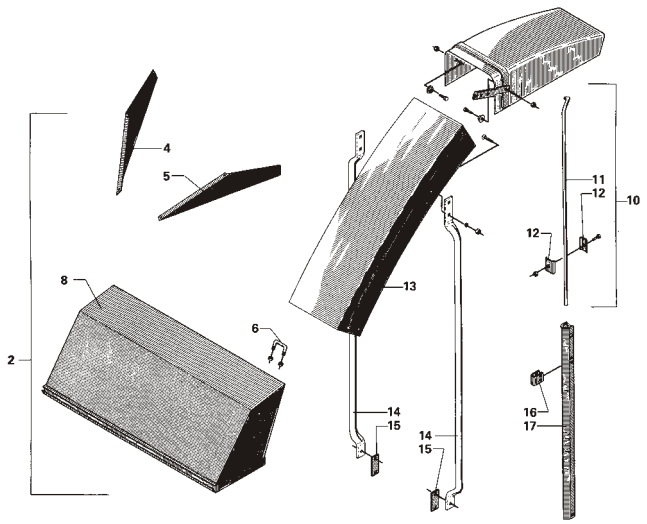

Fig. 9

TILBEHØR - ZUBEHÖR - ACCESSORIES

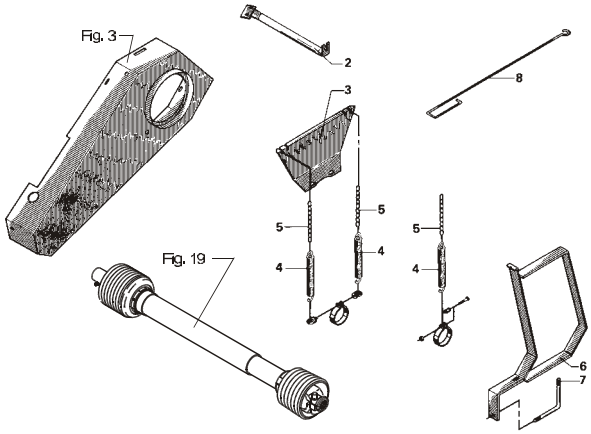

Fig. 10

JF vinkelgear - JF bevel gear - JF Winkelgetriebe

Ved bestilling af vinkelgear, PTO aksler og ophæng, skal man være opmærksom på om maskiner er forsynet med JF eller Comer vinkelgear. Især ved maskiner med serie nummer mellem 7146 og 7464, da skiftet er sket lige ved I dette interval.

Bei bestellung von Winkelgetriebe, Gelenkwellen und Anbauvorrichtungen muss man beachten, ob die Maschinen mit JF oder Comer Winkelgetriebe versehen ist. Besonderes bei Maschinen mit Baureinummern zwischen 7146 und 7464, da der Wechsel in diesem Intervall geschehen ist.

When ordering bevel gear, PTO-shafts and suspension you must pay attention if the machine is provided with JF or Comer bevel gear. Especially by machines with Serial Nos. between 7146 and 7464, as the change-over was made during that interval.

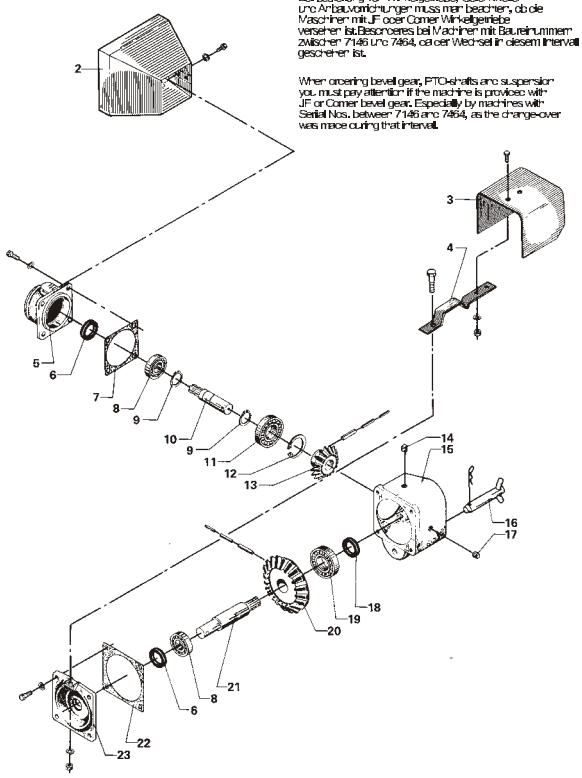

Fig. 11

Ved bestilling af vinkelgear, PTO aksler og ophæng, skal man være opmærksom på om maskinen er forsynet med JF eller Comer vinkelgear. Især ved maskiner med serie nummer mellem 7146 og 7464, da skiftet er sket lige ved I dette interval.

Bei bestellung von Winkelgetriebe, Gelenkwellen und Anbauvorrichtungen muss man beachten, ob die Maschinen mit JF oder Comer Winkelgetriebe versehen ist. Besonderes bei Maschinen mit Baureinummern zwischen 7146 und 7464, da der Wechsel in diesem Intervall geschehen ist.

When ordering bevel gear, PTO-shafts and suspension you must pay attention if the machine is provided with JF or Comer bevel gear. Especially by machines with Serial Nos. between 7146 and 7464, as the change-over was made during that interval.

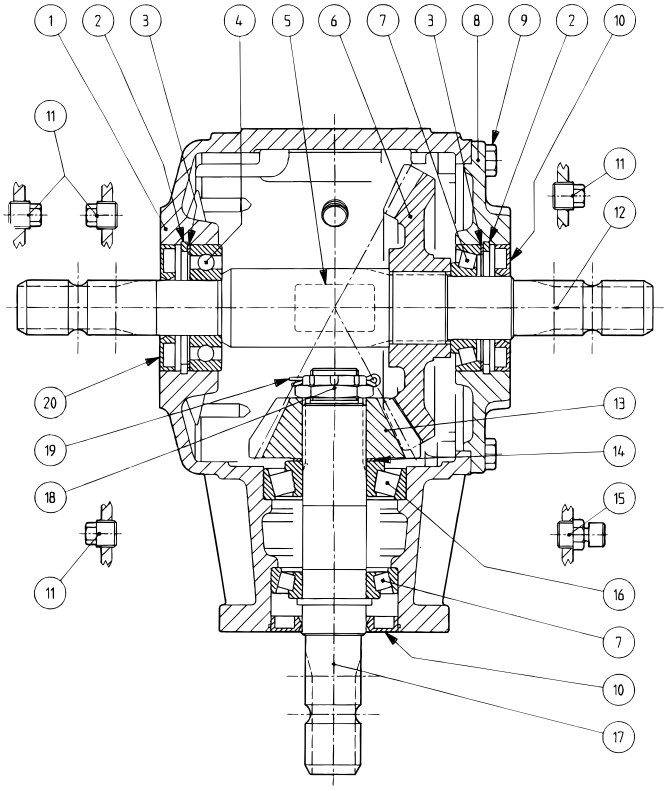

Fig. 12

TILBEHØR - ZUBEHÖR - ACCESSORIES
JF vinkelgear - JF bevel gear - JF Winkelgetriebe

Ved bestilling af vinkelgear, PTO aksler og ophæng, skal man være opmærksom på om maskiner er forsynet med JF eller Comer vinkelgear. Især ved maskiner med serie nummer mellem 7146 og 7464, da skiftet er sket lige ved I dette interval.

Bei bestellung von Winkelgetriebe, Gelenkwellen und Anbauvorrichtungen muss man beachten, ob die Maschinen mit JF oder Comer Winkelgetriebe versehen ist. Besonderes bei Maschinen mit Baureinummern zwischen 7146 und 7464, da der Wechsel in diesem Intervall geschehen ist.

When ordering bevel gear, PTO-shafts and suspension you must pay attention if the machine is provided with JF or Comer bevel gear. Especially by machines with Serial Nos. between 7146 and 7464, as the change-over was made during that interval.

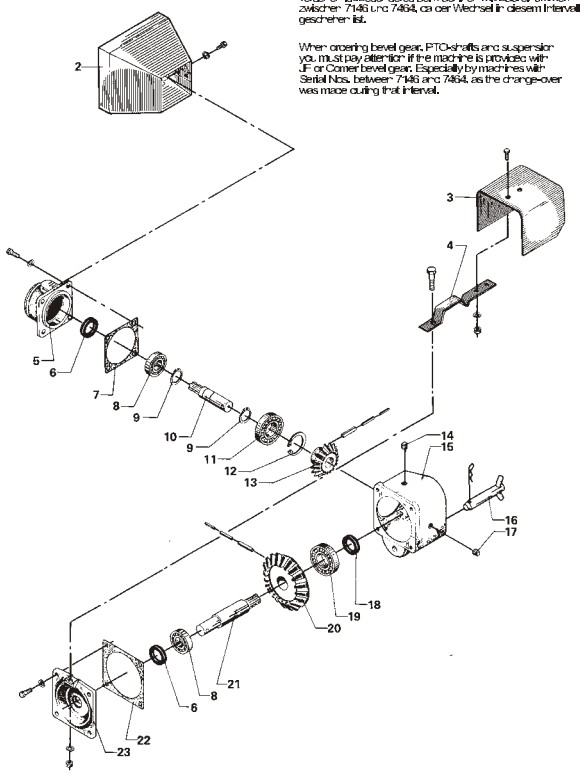

Fig. 13

PTO til Comer vinkelgear
Gelenkwelle für Comer Winkelgetriebe
PTO for Comer bevel gear

Ved bestilling af vinkelgear, PTO aksler og ophæng, skal man være opmærksom på om maskinen er forsynet med JF eller Comer vinkelgear. Især ved maskiner med serie nummer mellem 7146 og 7464, da skiftet er sket løbende I dette interval.

Bei bestellung von Winkelgetriebe, Gelenkwellen und Anbauvorrichtungen muss man beachten, ob die Maschinen mit JF oder Comer Winkelgetriebe versehen ist.Besonderes bei Machinen mit Baureinummern zwischen 7146 und 7464, da der Wechsel in diesem Intervall geschehen ist.

When ordering bevel gear, PTO-shafts and suspension you must pay attention if the machine is provided with JF or Comer bevel gear. Especially by machines with Serial Nos. between 7146 and 7464, as the change-over was made during that interval.

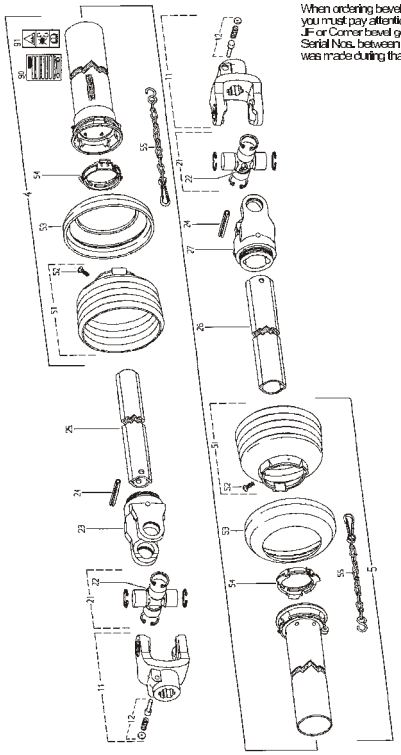

Fig. 14

PTO til Comer vinkelgear
Gelenkwelle für Comer Winkelgetriebe
PTO for Comer bevel gear

Ved bestilling af vinkelgear, PTO aksler og ophæng, skal man være opmærksom på om maskinen er forsynet med JF eller Comer vinkelgear. Især ved maskiner med serie nummer mellem 7146 og 7464, da skiftet er sket løbende I dette interval.

Bei bestellung von Winkelgetriebe, Gelenkwellen und Anbauvorrichtungen muss man beachten, ob die Maschinen mit JF oder Comer Winkelgetriebe versehen ist.Besonderes bei Machinen mit Baureinummern zwischen 7146 und 7464, da der Wechsel in diesem Intervall geschehen ist.

When ordering bevel gear, PTO-shafts and suspension you must pay attention if the machine is provided with JF or Comer bevel gear. Especially by machines with Serial Nos. between 7146 and 7464, as the change-over was made during that interval.

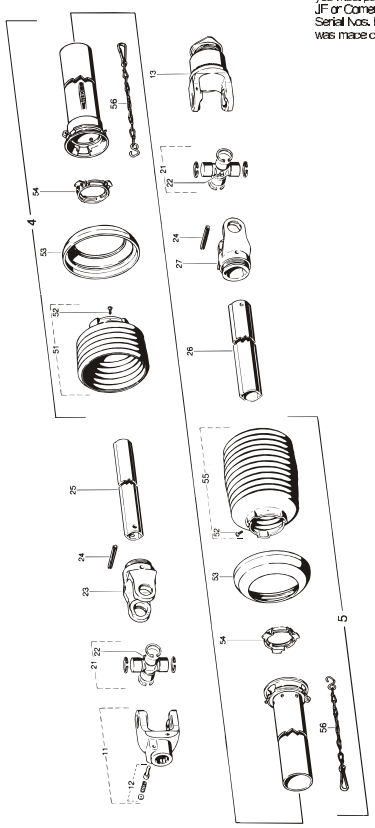

Fig. 15

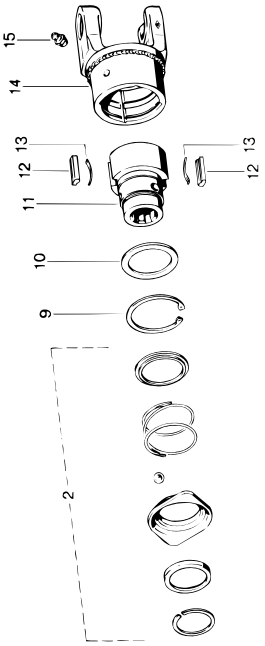

Fig. 16

PTO til JF vinkelgear
Gelenkwelle für JF Winkelgetriebe
PTO for JF bevel gear

Ved bestilling af vinkelgear, PTO aksler og ophæng, skal man være opmærksom på om maskinen er forsynet med JF eller Comer vinkelgear. Især ved maskiner med serie nummer mellem 7146 og 7464, da skiftet er sket løbende I dette interval.

Bei bestellung von Winkelgetriebe, Gelenkwellen und Anbauvorrichtungen muss man beachten, ob die Maschinen mit JF oder Comer Winkelgetriebe versehen ist.Besonderes bei Machinen mit Baureinummern zwischen 7146 und 7464, da der Wechsel in diesem Intervall geschehen ist.

When ordering bevel gear, PTO-shafts and suspension you must pay attention if the machine is provided with JF or Comer bevel gear. Especially by machines with Serial Nos. between 7146 and 7464, as the change-over was made during that interval.

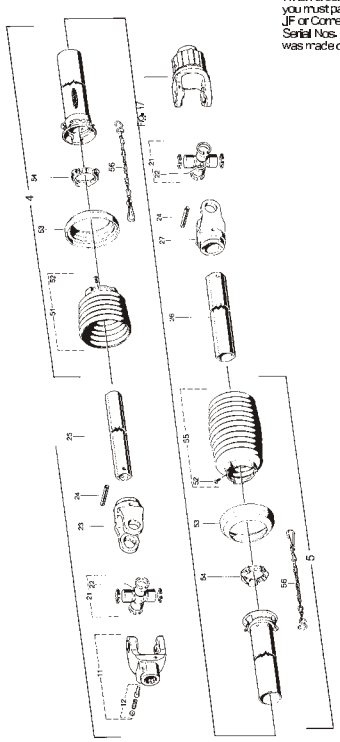

Fig. 17

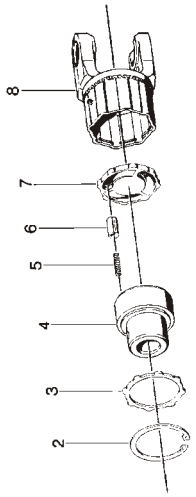

Fig. 18

PTO til JF vinkelgear
Gelenkwelle für JF Winkelgetriebe
PTO for JF bevel gear

Ved bestilling af vinkelgear, PTO aksler og ophæng, skal man være opmærksom på om maskinen er forsynet med JF eller Comer vinkelgear. Især ved maskiner med serie nummer mellem 7146 og 7464, da skiftet er sket løbende i dette interval.

Bei bestellung von Winkelgetriebe, Gelenkwellen und Anbauvorrichtungen muss man beachten, ob die Maschinen mit JF oder Comer Winkelgetriebe versehen ist.Besonderes bei Machinen mit Baureinummern zwischen 7146 und 7464, da der Wechsel in diesem Intervall geschehen ist.

When ordering bevel gear, PTO-shafts and suspension you must pay attention if the machine is provided with JF or Comer bevel gear. Especially by machines with Serial Nos. between 7146 and 7464, as the change-over was made during that interval.

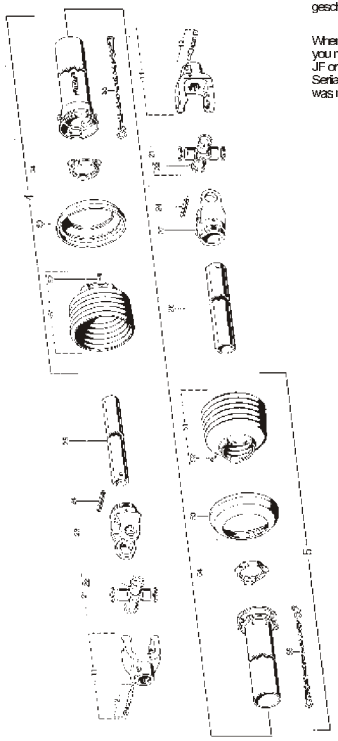

TILBEHØR - ZUBEHÖR - ACCESSORIES

Fig. 19

Ved bestilling af vinkelgear, PTO aksler og ophæng, skal man være opmærksom på om maskinen er forsynet med JF eller Comer vinkelgear. Især ved maskiner med serie nummer mellem 7146 og 7464, da skiftet er sket løbende i dette interval.

Bei bestellung von Winkelgetriebe, Gelenkwellen und Anbauvorrichtungen muss man beachten, ob die Maschinen mit JF oder Comer Winkelgetriebe versehen ist.Besonderes bei Machinen mit Baureinummern zwischen 7146 und 7464, da der Wechsel in diesem Intervall geschehen ist.

When ordering bevel gear, PTO-shafts and suspension you must pay attention if the machine is provided with JF or Comer bevel gear. Especially by machines with Serial Nos. between 7146 and 7464, as the change-over was made during that interval.

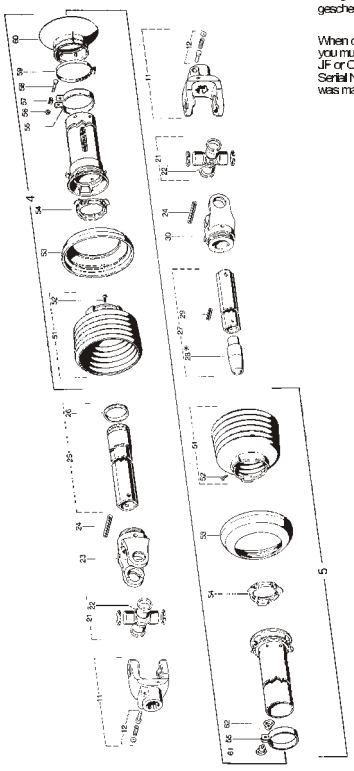

TILBEHØR - ZUBEHÖR - ACCESSORIES

Fig. 20

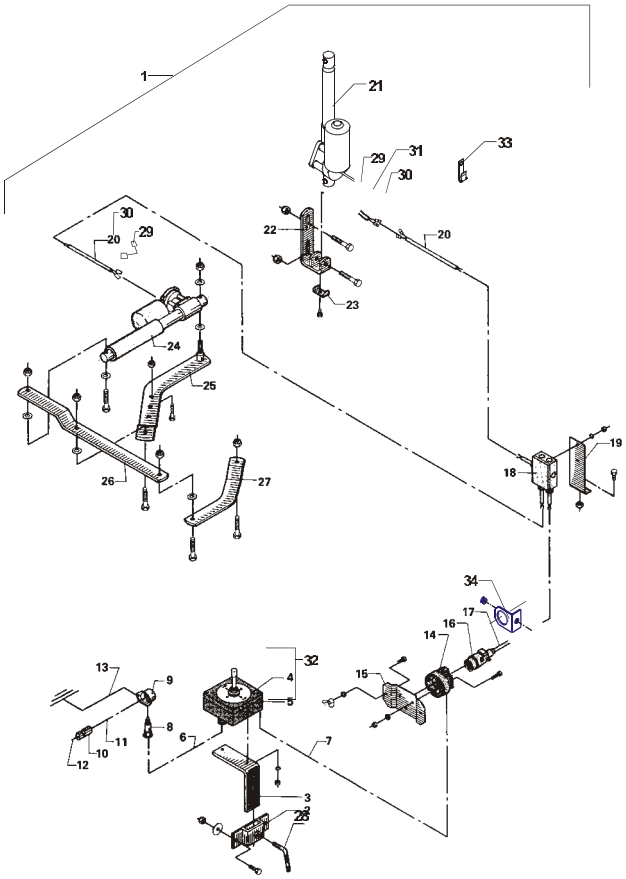

Fig. 21

TILBEHØR - ZUBEHÖR - ACCESSORIES

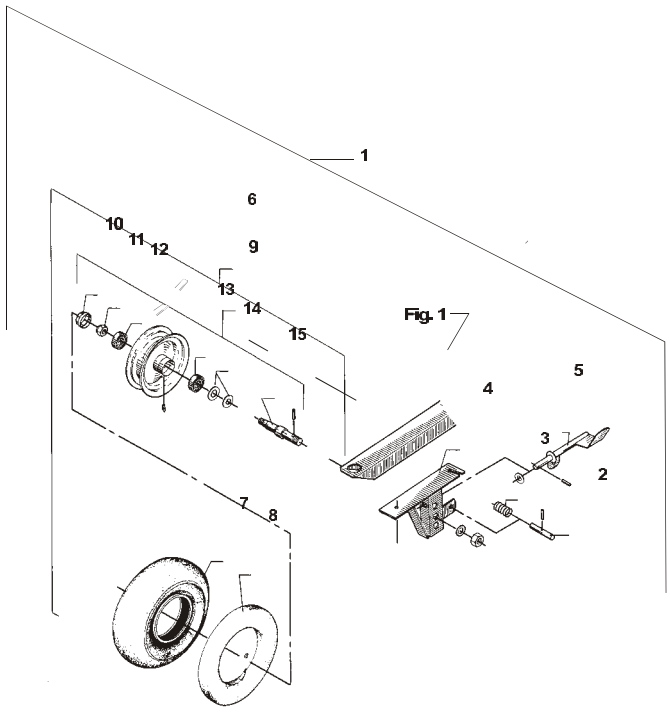

RESERVEDELSLISTE

ERSATZTEILLISTE

SPARE PARTS LIST

LISTE DE PIÈCES

Fig. 1

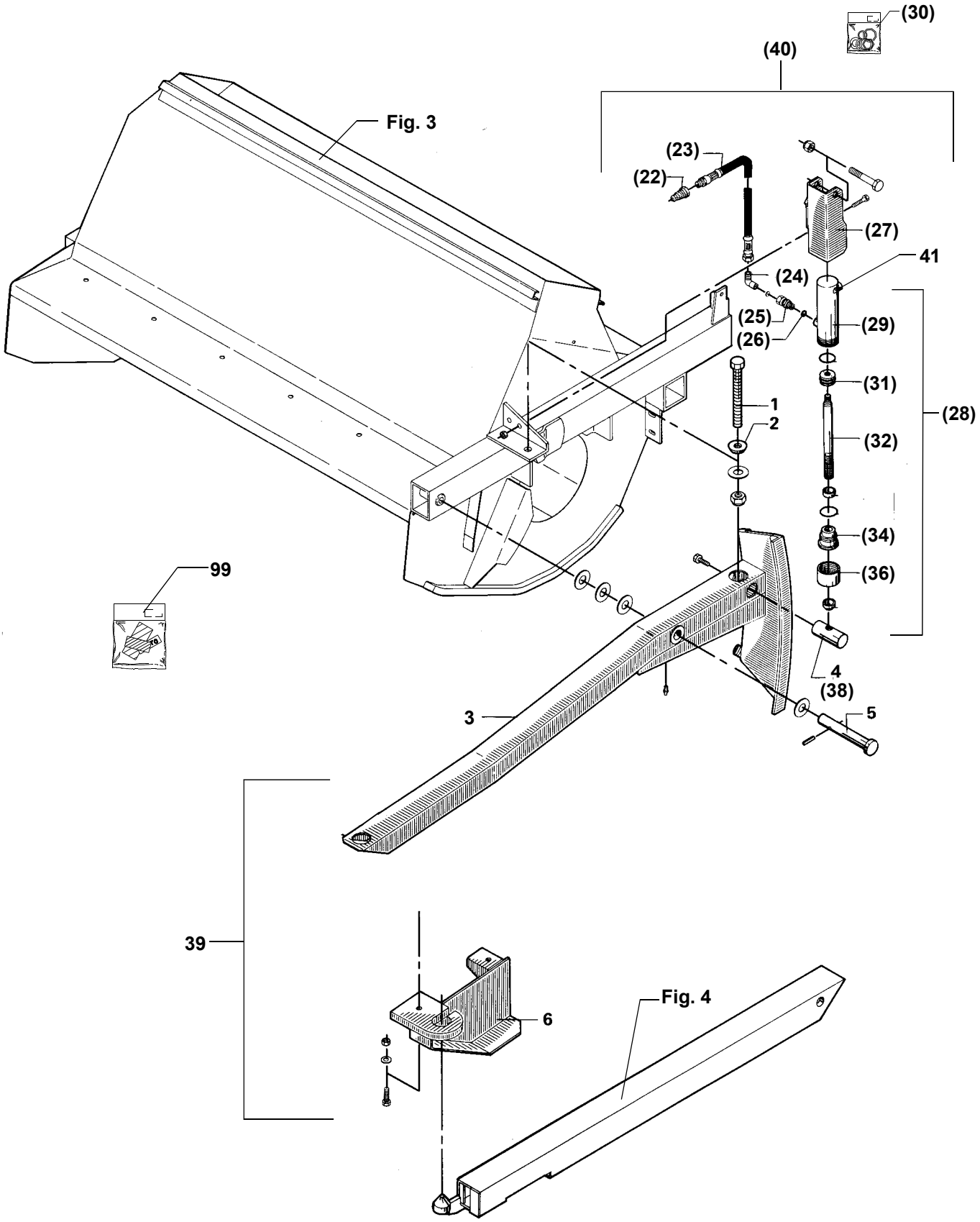
(30)
(40)
Fig. 3
(23)
(22)
(27)
41
(24)
(25)
(26)
(29)
(31)
1
2
(28)
(32)
(34)
(36)
99
4
(38)
5
3
39
6
Fig. 4

POS.	VARENUMMER		ANTAL	BENÆVNELSE BEZEICHNUNG	DESIGNATION	HERTIL, DAZU, TO THIS, A CECI	
1.	3061-004X		1	SPINDEL SPANNSCHLOSS	SPINDLE	1220-6122	1
2.	2061-002X		1	KONISK SKIVE KON.SCHEIBE	CONICAL WASHER		
3.	3122-132X		1	TRÆKSTANG ZUGSTANGE	DRAWBAR		
4.	2122-147X		1	GEVINDTAP GEWINDEZAPFEN	THREADED PIN		
5.	3122-139X		1	TAP ZAPFEN	DOWEL	1241-6409 1251-5303	1 1
6.	3122-202X		1	FANG FANG	SCREEN		
22.	1311-2601	T	1	NIPPELMUFFE NIPPEL	BUSHING		
23.	1317-0437	T	1	HYDRAULIKSLANGE L=4250 HYDRAULIKSCHLAUCH L=4250	HYDRAULIC HOSE L=4250	1317-0302 1317-0715 1393-0138	1 1 1
24.	1311-8603	T	1	VINKELFORSKRUNING WINKELVERSCHRAUBUNG	ANGLE COUPLING		
25.	1311-8501	T	2	FORSKRUNING, LIGE VERSCHRAUBUNG, GEGRADE	COUPLING, STRAIGHT	1317-0203	1
26.	2307-111X	T	1	DYSE DUESE	NOZZLE		
27.	3122-353X	T	1	CYLINDERKONSOL KONSOLE	BRACKET	1213-4322 1214-5328 1220-4321 1220-5321 1241-3403	2 1 2 1 1
28.	2122-342X	T	1	HYDRAULIKCYLINDER HYDRAULISCHER ZYLINDER	HYDRAULIC CYLINDER		
29.	1317-9110	T	1	CYLINDER ZYLINDER	CYLINDER		
30.	1317-9261	T	1	PAKNINGSSÆT DICHTUGNSSATZ	SET OF GASKETS		
31.	1317-9112	T	1	MANCHETFLANGE Ø40-24 FLANSCHMANCHETTE Ø40-24	SLEEVE FLANGE Ø40-24		
32.	1317-9114	T	1	STEMPELSTANG KOLBENSTANGE	PISTON ROD		
34.	1317-9116	T	1	STYREBØSNING STEUERUNGSBUECHSE	GUIDE BUSH		
36.	1317-9119	T	1	OMLØBER UEBERWURFMUTTER	SCREWED CAP		
38.	2122-368X	T	1	TAP ZAPFEN	DOWEL	1213-4422	1
39.	3122-143X		1	TRÆKSTANG KOMPLET ZUGSTANGE KOMPLETT	DRAWBAR COMPLETE		
40.	4120-1621		1	HØJDEREGULERING HOEHEREGULIERUNG	HIGHT CONTROL		
41.	1317-0522		1	FILTER PROP FILTERSCHLUSS	FILTER PLUG		
99.	3889-032X		1	TRANSFERS F/FH-1450 TRANSFERS F/FH-1450	TRANSFERS F/FH-1450		

Fig. 2

Ved bestilling af pos.nr. 14, 15, 45 og 48 skal man være opmærksom på om maskinen er forsynet med JF eller Comer vinkelgear. Især ved maskiner med serie nummer mellem 7146 og 7464, da skiftet er sket løbende I dette interval.

Bei bestellung von Positionsnummern 14, 15, 45 und 48 muss man beachten, ob die Maschinen mit JF oder Comer Winkelgetriebe versehen ist.Besonderes bei Machinen mit Baureinummern zwischen 7146 und 7464, da der Wechsel in diesem Intervall geschehen ist.

When ordering positions Nos. 14, 15, 45 and 48 you must pay attention if the machine is provided with JF or Comer bevel gear. Especially by machines with Serial Nos. between 7146 and 7464, as the change-over was made during that interval.

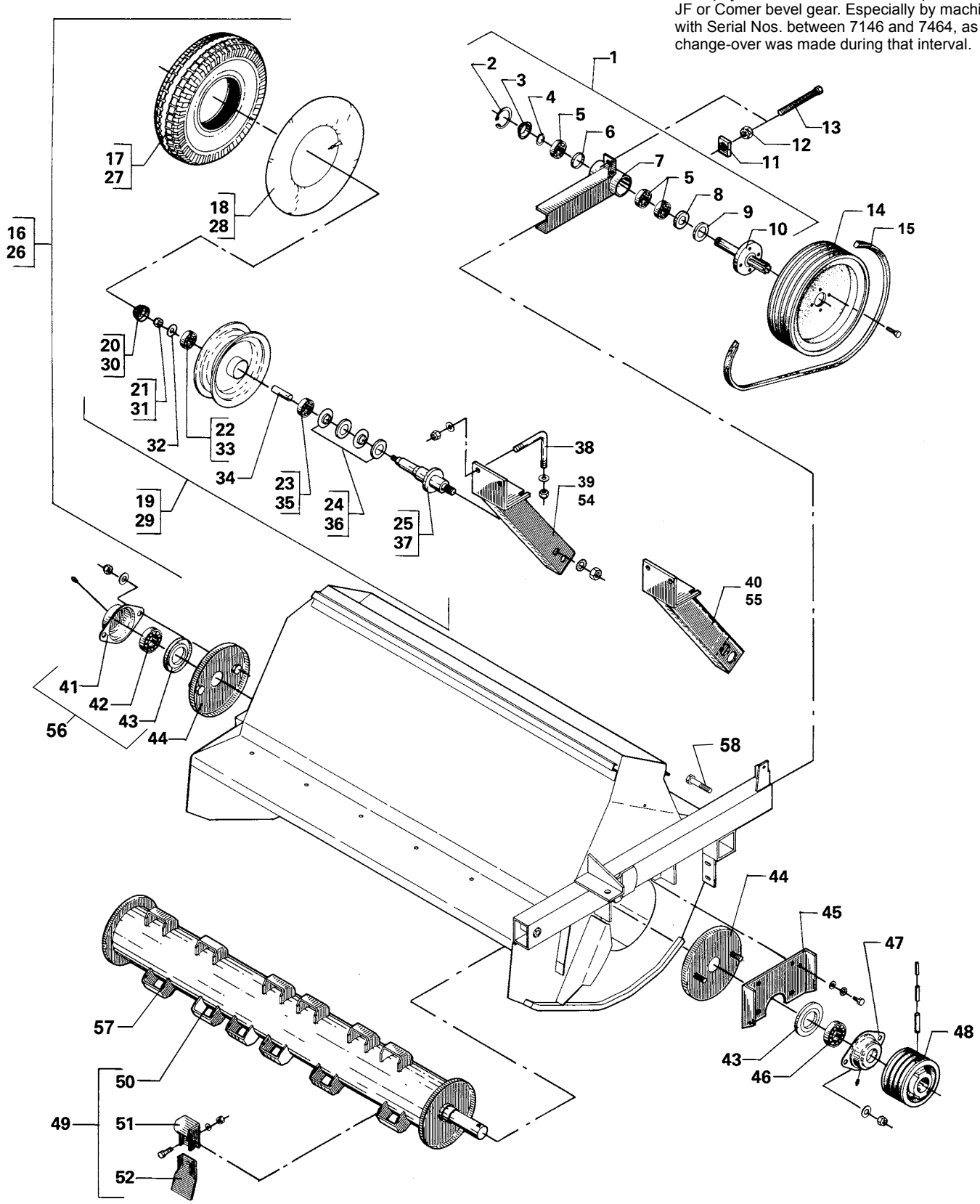

POS.	VARENUMMER	ANTAL	BENÆVNELSE BEZEICHNUNG	DESIGNATION	HERTIL, DAZU, TO THIS, A CECI	
1.	3122-219X	1	STRAMMEKONSOL SAMLET SPANNKONSOLE GESAMMELT	TIGHTENING BRACKET ASSEMBL.		
2.	1255-5102	1	LÅSERING 62 MM INDVENDIG SICHERUNGSRING 62 MM INNEN	SNAP RING 62 MM INNER		
3.	2122-212X	1	ENDESDÆKSEL DECKEL	END COVER		
4.	1255-3201	1	LÅSERING 30 MM UDVENDIG SICHERUNGSRING 30 MM AUSSEN	SNAP RING 30 MM OUTER		
5.	1331-3103	3	KUGLELEJE 6206 KUGELLAGER 6206	BALL BEARING 6206		
6.	2122-062X	2	AFSTANDSRING DISTANZRING	DISTANCE RING		
7.	3122-074X	1	STRAMMEKONSOL KONSOLSPANNER	TIGHTENING BRACKET	1313-1101	1
8.	1339-3301	1	FILTRING 30-43-5 FILZRING 30-43-5	FELT RING 30-43-5		
9.	2188-003X	1	TÆTNINGSRING 62/36 DICHTUNGSRING 62/36	TIGHTENING RING 62/36		
10.	3122-080X	1	AKSEL WELLE	SHAFT		
11.	3122-213X	1	SPÆNDEPLADE SPANNBLECH	TIGHTENING PLATE	1219-0223	1
12.	2122-200X	1	STRAMMEBØSNING SPANNBUCHSE	TIGHTENING BUSH		
13.	2122-199X	1	STRAMMESKRUE SPANNSCHRAUBE	TIGHTENING SCREW		
14.	2122-082X	1	REMSKIVE B-330 RIEMENSCHEIBE B-330	PULLEY B-330		
14. 1	2123-279X	1	REMSKIVE 260 RIEMENSCHEIBE	PULLEY 260		
15.	1362-3105	4	REMSÆT (4 STK.) RIEMENSATZ (4 STCK)	V-BELT SET (4 PCS)		
15. 1	1362-9723	4	REMSÆT (4 STK.) RIEMENSATZ (4 STCK)	V-BELT SET (4 PCS)		
15. 2	1362-3205	4	REMSÆT (4 STK.) RIEMENSATZ (4 STCK)	V-BELT SET (4 PCS)		
16.	3050-226X	2	HJUL 500-8 KOMPLET RAD 500-8 KOMPLETT	WHEEL 500-8 COMPLETE		
17.	1321-1304	1	DÆK 500-8 REIFEN 500-8	TYRE 500-8		
18.	1322-1103	1	SLANGE 500-8 SCHLAUCH 500-8	TUBE 500-8		
19.	1323-1104	1	FÆLG 3,00-8 FELGE 3,00-8	RIM 3,00-8	1220-7224	1
20.	1323-9089	1	NAVKAPSEL NABENKAPPE	HUB CAP		
21.	1220-5321	1	NYLOC MØTRIK M16 NYLOC MUTTER M16	NYLOC NUT M16		
22.	1331-4101	1	KUGLELEJE 6304 KUGELLAGER 6304	BALL BEARING 6304		
23.	1331-3102	1	KUGLELEJE 6205 KUGELLAGER 6205	BALL BEARING 6205		
24.	1323-9066	2	TÆTNINGSLAMEL DICHTUNGSLAMELLE	TIGHTENING LAMELLA		

Fig. 2

Ved bestilling af pos.nr. 14, 15, 45 og 48 skal man være opmærksom på om maskinen er forsynet med JF eller Comer vinkelgear. Især ved maskiner med serie nummer mellem 7146 og 7464, da skiftet er sket løbende I dette interval.

Bei bestellung von Positionsnummern 14, 15, 45 und 48 muss man beachten, ob die Maschinen mit JF oder Comer Winkelgetriebe versehen ist.Besonderes bei Machinen mit Baureinummern zwischen 7146 und 7464, da der Wechsel in diesem Intervall geschehen ist.

When ordering positions Nos. 14, 15, 45 and 48 you must pay attention if the machine is provided with JF or Comer bevel gear. Especially by machines with Serial Nos. between 7146 and 7464, as the change-over was made during that interval.

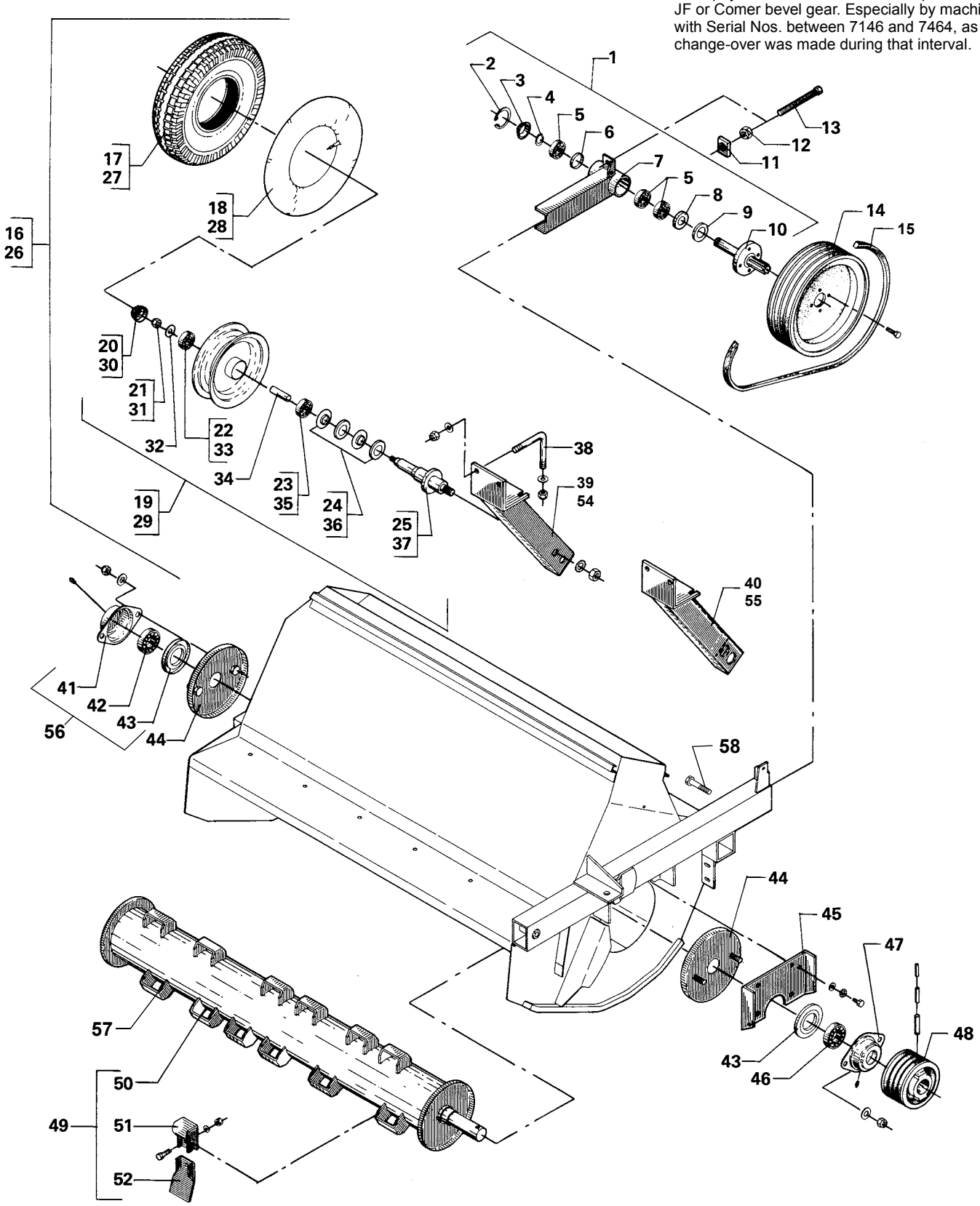

POS.	VARENUMMER	ANTAL	BENÆVNELSE BEZEICHNUNG	DESIGNATION	HERTIL, DAZU, TO THIS, A CECI	
25.	1323-9514	1	AKSEL ACHSE	AXLE	1251-1103 1251-4103	1 1
26.	3122-241X	1	HJUL KOMPLET 600-9 (GLAT) RAD KOMPLETT 600-9 (GLATT)	WHEEL COMPLETE 600-9 (PLAIN)		
27.	1321-2306	1	DÆK 600-9 (GLAT) REIFEN 600-9 (GLATT)	TYRE 600-9 (PLAIN)		
28.	1322-2102	1	SLANGE 600-9 SCHLAUCH 600-9	TUBE 600-9		
29.	1323-2103	1	FÆLG 4,00E-9 FELGE 4,00E-9	RIM 4,00E-9	1220-7224	1
30.	1323-9085	1	ERSTATTES AF 1323-9089 ERSETZT VON 1323-9089	REPLACED BY 1323-9089		
31.	1220-5321	1	NYLOC MØTRIK M16 NYLOC MUTTER M16	NYLOC NUT M16		
32.	1323-9378	1	SKIVE SCHEIBE	WASHER		
33.	1331-3302	1	KUGLELEJE 6205 2RS KUGELLAGER 6205 2RS	BALL BEARING 6205 2RS		
34.	1323-9394	1	AFSTANDSRØR DISTANZROHR	DISTANCE TUBE		
35.	1331-3303	1	KUGLELEJE 6206 2RS KUGELLAGER 6206 2RS	BALL BEARING 6206 2RS		
36.	1323-9060	2	TÆTNINGSRING DICHTUNGSRING	TIGHTENING RING		
37.	1323-9531	1	AKSEL WELLE	SHAFT	1251-1103 1251-4103	1 1
38.	2122-112X	4	BØJLE BUEGEL	HOOP	1220-5124 1241-4503	2 2
39.	3122-175X	1	HØJRE HJULHOLDER RECHTES RADSTUETZE	RIGHT WHEEL RETAINER		
40.	3122-179X	1	VENSTRE HJULHOLDER LINKE RADSTUETZE	LEFT WHEEL RETAINER		
41.	1421-1599	1	LEJEHUSHALVPART LAGERGEHAEUSEHAELFTE	HALF OF BEARING HOUSING	1313-1101	1
42.	1331-3105	1	KUGLELEJE 6209 KUGELLAGER 6209	BALL BEARING 6209		
43.	3123-003X	2	TÆTNINGSRING DICHTUNGSRING	TIGHTENING RING	1339-5501	1
44.	3122-090X	2	TÆTNING DICHTUNG	TIGHTENING	1213-5322 1241-4601 1242-5221	2 2 2
45.	2122-084X	1	LEJEPLADE LAGERPLATTE	BEARING PLATE		
45. 1	3122-374X	1	LEJEPLADE LAGERPLATTE	BEARING PLATE	1213-4224 1241-3501 1242-4221	4 4 4
46.	1331-4104	1	KUGLELEJE 6309 KUGELLAGER 6309	BALL BEARING 6309		
47.	2122-372X	1	LEJEHUSHALVPART LAGERGEHAEUSEHAELFTE	HALF OF BEARING HOUSING	1313-1101 1339-4404	1 1
48.	2121-375B	1	REMSKIVE B-150 RIEMENSCHEIBE B-150	PULLEY B-150	1251-3701 1251-6701 1251-8701	1 1 1

Fig. 2

Ved bestilling af pos.nr. 14, 15, 45 og 48 skal man være opmærksom på om maskinen er forsynet med JF eller Comer vinkelgear. Især ved maskiner med serie nummer mellem 7146 og 7464, da skiftet er sket løbende I dette interval.

Bei bestellung von Positionsnummern 14, 15, 45 und 48 muss man beachten, ob die Maschinen mit JF oder Comer Winkelgetriebe versehen ist.Besonderes bei Machinen mit Baureinummern zwischen 7146 und 7464, da der Wechsel in diesem Intervall geschehen ist.

When ordering positions Nos. 14, 15, 45 and 48 you must pay attention if the machine is provided with JF or Comer bevel gear. Especially by machines with Serial Nos. between 7146 and 7464, as the change-over was made during that interval.

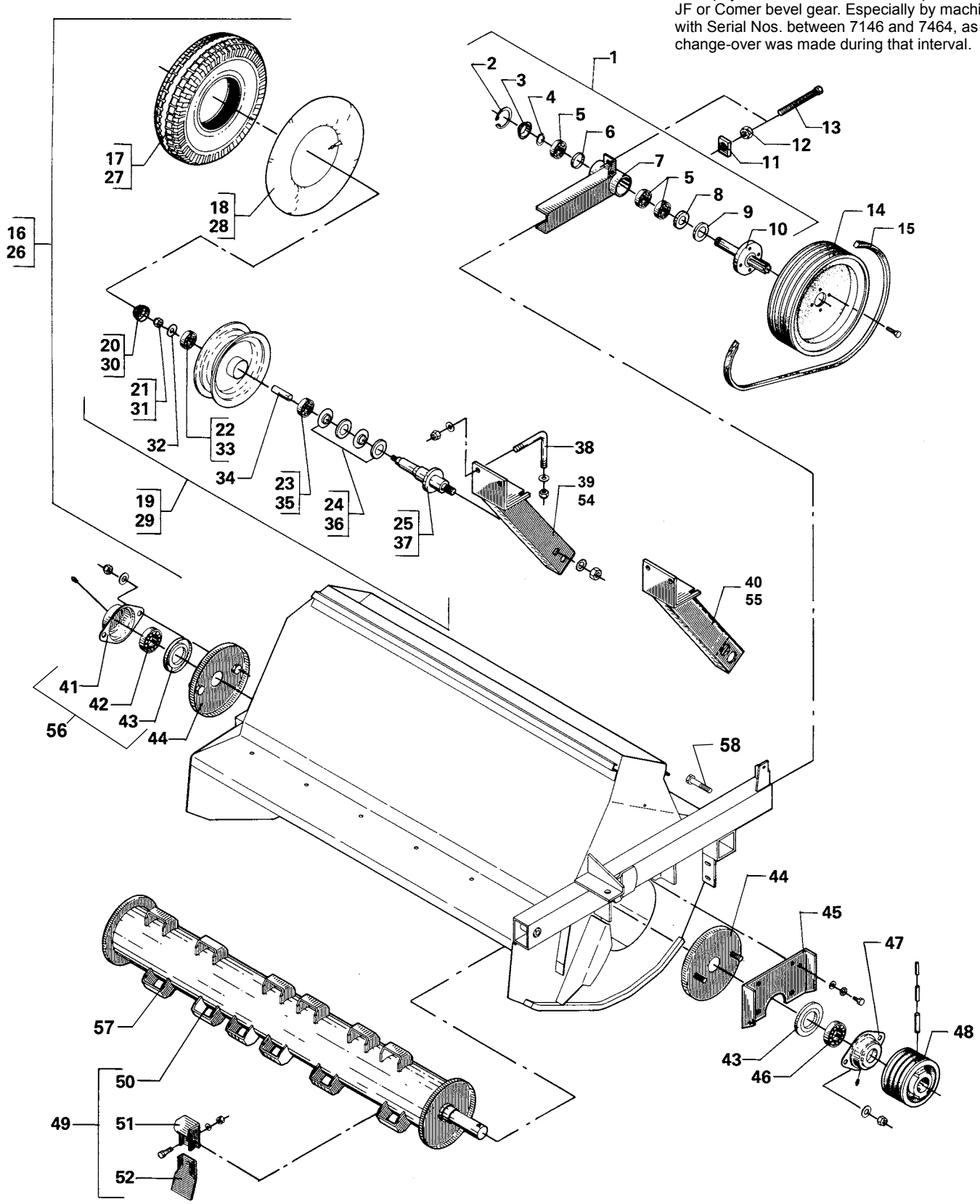

POS.	VARENUMMER	ANTAL	BENÆVNELSE BEZEICHNUNG	DESIGNATION	HERTIL, DAZU, TO THIS, A CECI	
48. 1	2123-280X	1	REMSKIVE 170 RIEMENSCHEIBE 170	PULLEY 170	1251-3701 1251-6701 1251-8701	1 1 1
49.	3123-040C	1	KNIVTROMLE MED KNIVE FH-1450 SCHLEGELWELLE KOMPLETT FH-1450	ROTOR WITH WIDE FLAILS FH-1450		
50.	3123-046B	1	LØS KNIVTROMLE FH-1450 ROTOR OHNE SCHLEGEL FH-1450	ROTOR WITHOUT KNIFE FH-1450		
51.	2129-235X	18	ØJE FOR KNIV OESE FUER MESSER	EYE FOR KNIFE	1219-0708 1220-4323	1 1
52.	2129-234X	18	BRED KNIVBLAD BREITE MESSERKLINGE	WIDE KNIFE BLADE		
54.	3122-106X	1	HJULHOLDER, HØJRE RADSTUETZE, RECHTE	WHEEL RETAINER, RIGHT		
55.	3122-105X	1	VENSTRE HJULHOLDER LINKE RADSTUETZE	LEFT WHEEL RETAINER		
56.	3123-401A	1	FLANGELEJE KOMPLET FLANSCHLAGER KOMPLETT	FLANGE BEARING COMPLETE	1313-1101	1
57.	2122-208X	1	OPHÆNG AUFHAENGUNG	SUSPENSION		
58.	1213-5720	2	STÅLSÆTSKRUE M16-80 ST. SETSCHRAUBE M16-80	STEEL SET SCREW M16-80		

Fig. 3

Ved bestilling af pos.nr. 11 og 14 skal man være opmærksom på om maskinen er forsynet med JF eller Comer vinkelgear. Især ved maskiner med serie nummer mellem 7146 og 7464,da skiftet er sket løbende i dette interval.

Bei bestellung von Positionsnummern 11 und 14 muss man beachten, ob die Maschinen mit JF oder Comer Winkelgetriebe versehen ist.Besonderes bei Machinen mit Baureinummern zwischen 7146 und 7464, da der Wechsel in diesem Intervall geschehen ist.

When ordering positions Nos. 11 and 14 you must pay attention if the machine is provided with JF or Comer bevel gear. Especially by machines with Serial Nos. between 7146 and 7464, as the change-over was made during that interval.

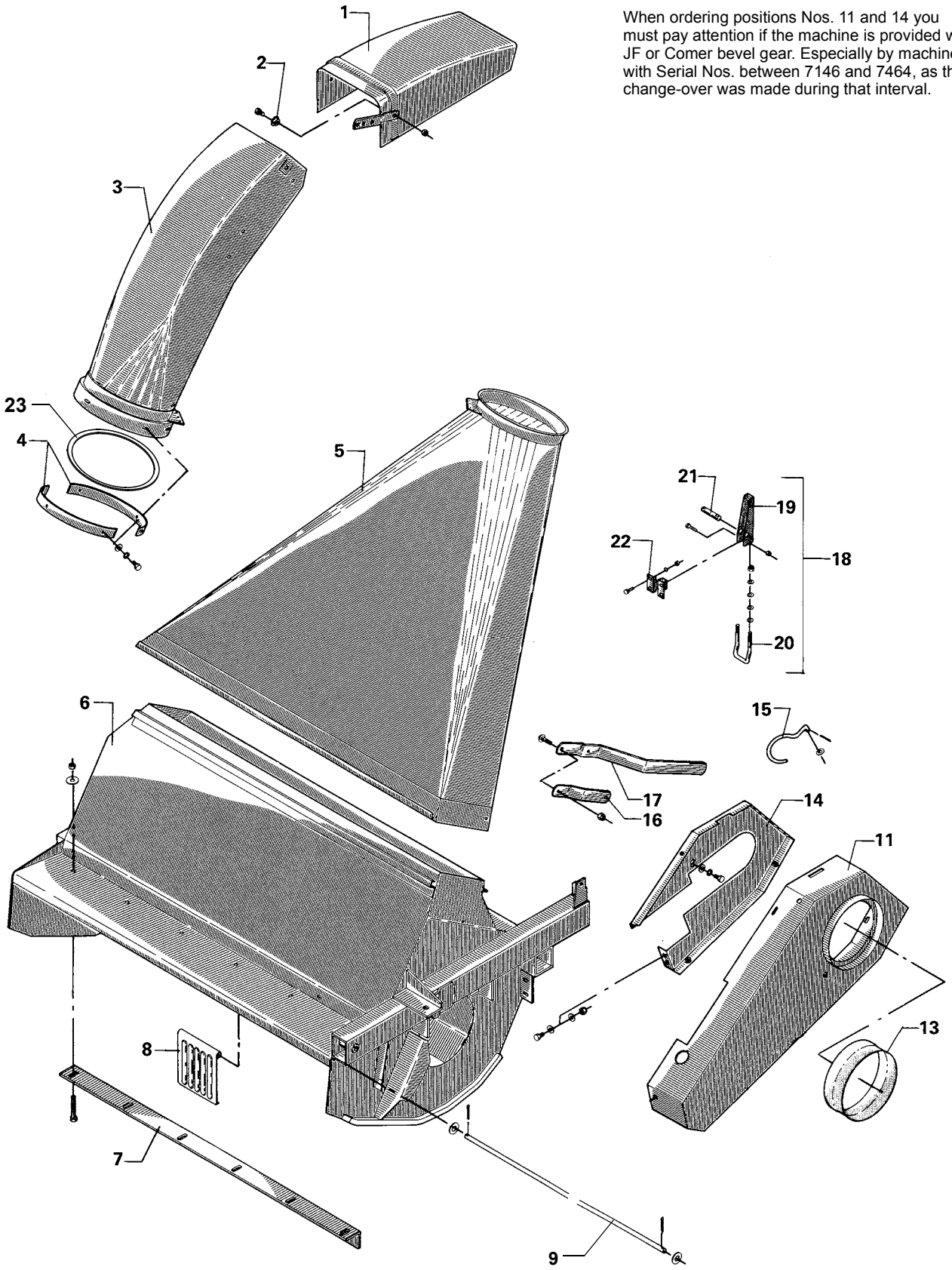

POS.	VARENUMMER	ANTAL	BENÆVNELSE BEZEICHNUNG	DESIGNATION	HERTIL, DAZU, TO THIS, A CECI	
1.	3125-002A	1	LEDEKAPPE LEITKAPPE	DEFLECTOR	1213-3224 1220-3321	2 2
2.	2125-546X	2	BØSNING BUECHSE	BUSH		
3.	3125-009B	1	AFGANGSRØR AUSWURFKRUMMER	SWIVEL HEAD		
4.	2125-303X	2	STOPRING STOPPRING	STOP RING	1213-3222 1241-2602 1242-3221 1313-2101	6 6 6 3
5.	3125-145A	1	OVERGANGSSTYKKE FOR FH-1450 UEBERGANGSSTUECK FUER FH-1450	CONNECTING PIECE FOR FH-1450		
6.	3122-115X	1	BLÆSERHUS FOR FH 1450 GEBLAESEGEHAEUSE FUER FH 1450	BLOWER HOUSE FOR FH 1450	1219-0603 1220-2122 1241-1304	7 7 7
7.	2125-128A	1	VINKELMODSKÆR FOR FH145 WINKELGEGENSCHNEIDE FUER FH145	ANGULAR WEARING BAR FOR FH145	1215-4328 1220-4321 1241-3501 1241-4502	6 6 8 8
8.	2125-020B	8	KONTRAKLAP KONTRAKLAPPE	FLAP		
9.	3125-350X	1	AKSEL FOR KONTRAKLAP FH-1450 WELLE FUER KONTRAKLAPPE	SHAFT FOR FLAP FH-1450	1213-3224 1220-3321 1241-2308	1 1 1
11.	3122-185A	1	SKÆRM SCHUTZ	GUARD	1165-0148 1213-3222 1241-2502	1 3 3
11. 1	3126-247X	1	SKÆRM SCHUTZ	GUARD	1165-0148 1213-3222 1241-2502	1 3 3
13.	1165-0131	1	MANCHET MUFFE	SLEEVE	1393-0121	4
14.	3122-207X	1	SKÆRM SCHUTZ	GUARD	1213-3222 1213-3224 1220-3122	1 2 2
14. 1	3126-245X	1	SKÆRMPLADE SCHUTZPLATTE	GUARD PLATE	1213-3222 1213-3224 1220-3122	1 2 2
15.	2122-215X	1	BØJLE BUEGEL >=0000000000 <=1340850568	HOOP	1241-3407 1252-3102	2 2
15. 1	2223-220X	1	BØJLE BUEGEL >=1340850569	HOOP	1213-2222 1220-2321 1241-1202 1241-3302 2225-292X	1 1 2 1 1
16.	2121-374X	1	STOP STOPP	STOP	1215-3226 1220-3321 1241-3501	2 2 2
17.	2121-378X	1	HÅNDTAG HANDGRIFF	HANDLE	1215-3320 1220-3321 1241-3501	2 2 2
18.	3125-265X	2	LUKKEBESLAG KOMPLET VERSCHLUSSBESCHLAG KOMPLETT	LOCK CLAMP COMPLETE	1215-2222 1220-2321	8 8
19.	2125-264X	1	HÅNDTAG HANDGRIFF	HANDLE	1214-2122 1220-2321	1 1
20.	2125-266X	1	BØJLE BUEGEL	HOOP	1220-3321 1434-0101	2 8
21.	2125-267X	1	TAP ZAPFEN	DOWEL		

Fig. 3

Ved bestilling af pos.nr. 11 og 14 skal man være opmærksom på om maskinen er forsynet med JF eller Comer vinkelgear. Især ved maskiner med serie nummer mellem 7146 og 7464,da skiftet er sket løbende i dette interval.

Bei bestellung von Positionsnummern 11 und 14 muss man beachten, ob die Maschinen mit JF oder Comer Winkelgetriebe versehen ist.Besonderes bei Machinen mit Baureinummern zwischen 7146 und 7464, da der Wechsel in diesem Intervall geschehen ist.

When ordering positions Nos. 11 and 14 you must pay attention if the machine is provided with JF or Comer bevel gear. Especially by machines with Serial Nos. between 7146 and 7464, as the change-over was made during that interval.

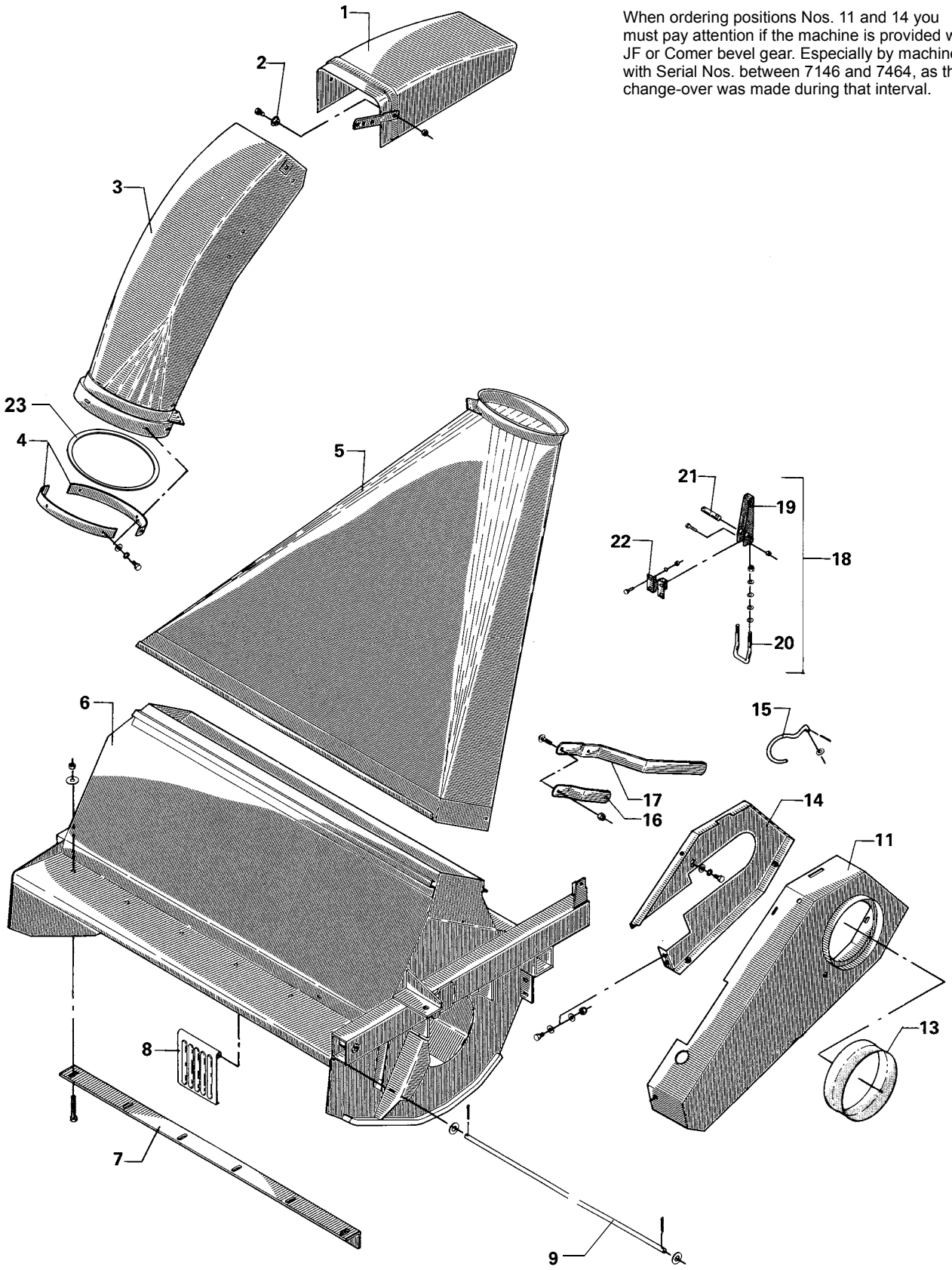

POS.	VARENUMMER	ANTAL	BENÆVNELSE	BEZEICHNUNG	DESIGNATION	HERTIL, DAZU, TO THIS, A CECI	
22.	2125-263X	1	KONSOL KONSOLE		BRACKET	1215-2222 1220-2321	4 4
23.	2060-985X	1	TRYKSKIVE DRUCKSCHEIBE		THRUST RING		

Fig. 4

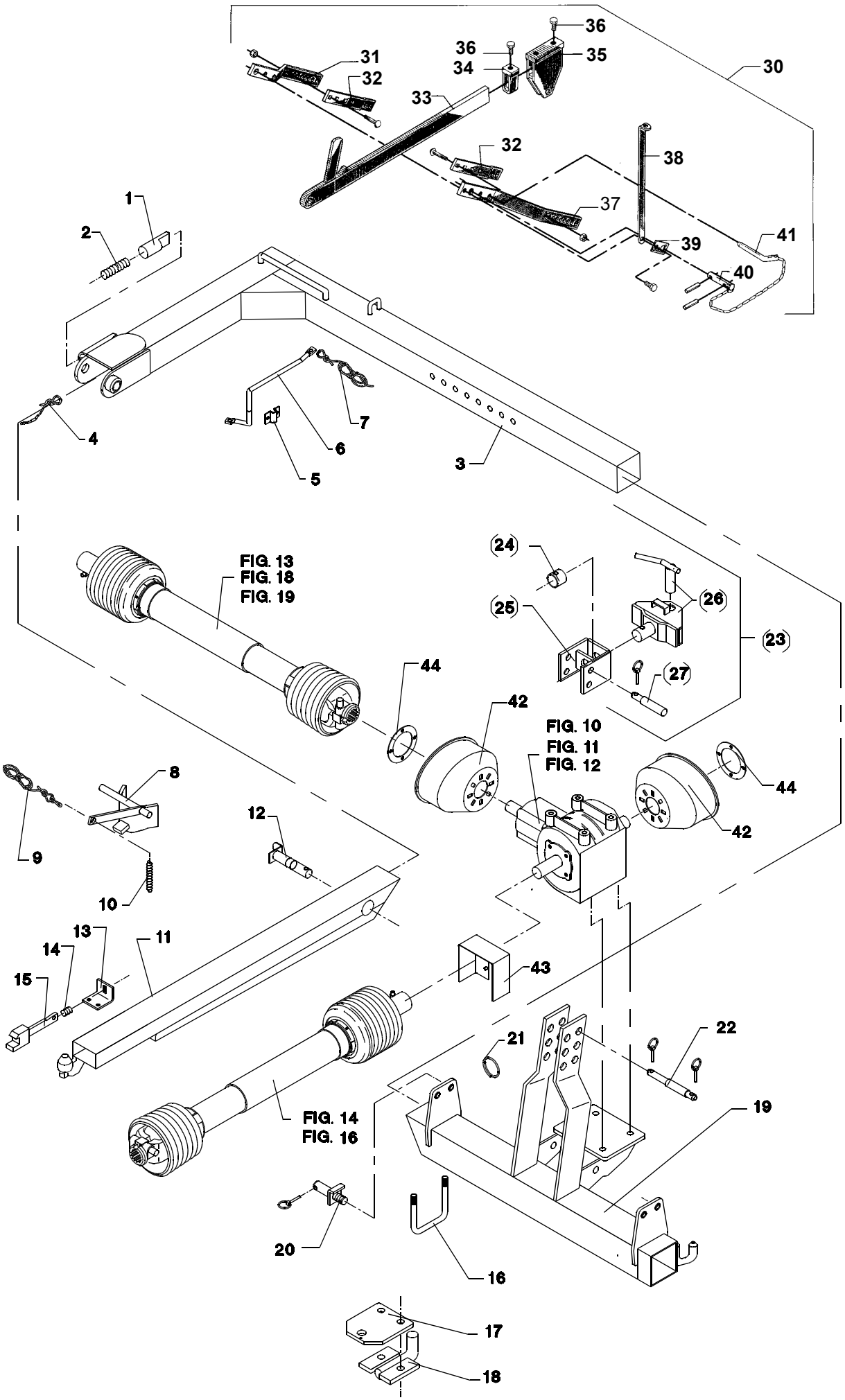
36
36
35
34
31
32
30
33
32
38
37
1
2
39
41
40
4
7
6
5
3
FIG. 13
FIG. 18
FIG. 19
24
25
26
23
27
44
42
FIG. 10
FIG. 11
FIG. 12
44
42
8
9
12
10
13
11
14
15
43
22
21
19
FIG. 14
FIG. 16
20
16
17
18

POS.	VARENUMMER	ANTAL	BENÆVNELSE BEZEICHNUNG	DESIGNATION	HERTIL, DAZU, TO THIS, A CECI	
1.	2122-328A	1	PAL KLINKE	PAWL		
2.	1435-0008	1	TRYKFJEDER DRUCKFEDER	COMPRESSION SPRING		
3.	3122-300A	1	OPHÆNGSBØJLE ANBAUBUEGEL	SUSPENSION FRAME		
3. 1	3122-300B	1	OPHÆNGSBØJLE ANBAUBUEGEL	SUSPENSION FRAME		
4.	2122-248X	1	WIRE DRAHTSEIL	WIRE	1213-3224 1220-3321 1241-2308	1 1 1
5.	2122-327X	1	HÅNDTAG HALTERUNG	SUPPORT	1219-0603	2
6.	2122-354A	1	HÅNDTAG HANDGRIFF	HANDLE		
7.	3122-244X	1	NYLONSNOR NYLON SCHNUR	NYLON STRING	1399-0121 1399-0226	1 4
8.	3126-134X	1	LÅSEPAL STOPPVORRICHTUNG	STOP		
8. 1	3126-243X	1	STOP STOPPVORRICHTUNG	STOP	1252-5299	2
9.	3126-140X	1	SNOR FOR KLINKE SCHNUR FUER KLINKE	STRING FOR LATCH	1399-0121 1399-0124	1 2
10.	1432-2299	1	TRÆKFJEDER ZUGFEDER	TENSION SPRING		
11.	3122-315X	1	ARM ARM	ARM		
11. 1	3122-315A	1	ARM ARM	ARM		
12.	3122-322B	1	TAP ZAPFEN	DOWEL	1251-2402 1251-5402 1251-7402	1 1 1
12. 1	3122-322C	1	TAP ZAPFEN	DOWEL		
13.	2122-329X	1	PALHOLDER KLINKENHALTER	SUPPORT FOR PAWL	1213-3222	2
14.	1435-0012	1	TRYKFJEDER DRUCKFEDER	COMPRESSION SPRING		
15.	3122-321X	1	PAL KLINKE	PAWL	1213-3322 1220-3321	1 1
16.	2122-366X	1	BØJLE BUEGEL	HOOP	1220-5321 1242-5421	2 2
16. 1	2126-487X	1	BØJLE BUEGEL >=0000000000 <=1340870606	HOOP	1220-5321 1242-5421	2 2
16. 2	2126-487A	1	BØJLE BUEGEL >=1340870607	HOOP	1220-5321 1241-4403	2 2
17.	2126-183X	1	TRÆKLASKE ANKUPPLUNGSPLATTE	COUPLING PLATE		
18.	3126-181X	1	HITCHKROG HITCHHAKEN	HITCH HOOK	1214-6226 1220-6321	2 2
19.	3126-186X	1	OPHÆNG ANBAURAHMEN	SUSPENSION		

Fig. 4

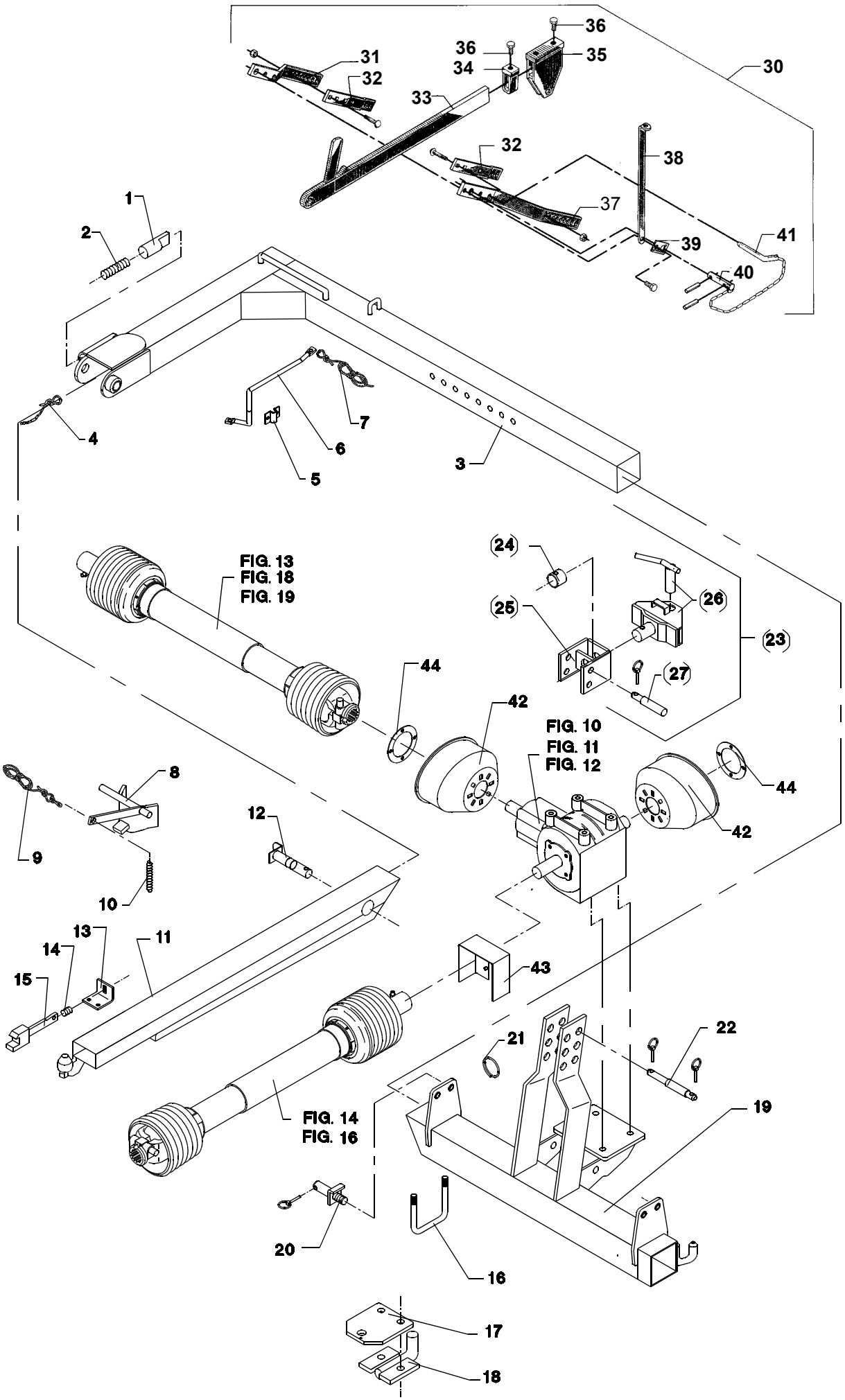
36
36
35
34
31
32
30
33
32
38
37
1
2
39
41
40
4
7
6
5
3
FIG. 13
FIG. 18
FIG. 19
24
25
26
23
27
44
42
FIG. 10
FIG. 11
FIG. 12
44
42
8
9
12
10
13
11
14
15
43
21
22
19
FIG. 14
FIG. 16
20
16
17
18

POS.	VARENUMMER		ANTAL	BENÆVNELSE	BEZEICHNUNG	DESIGNATION	HERTIL, DAZU, TO THIS, A CECI	
19. 1	3126-239X		1	OPHÆNG ANBAURAHMEN >=0000000000 <=1340870606		SUSPENSION	1213-4322	4
19. 2	3126-239A		1	OPHÆNG ANBAURAHMEN >=1340870607		SUSPENSION	1214-4224 1214-5524 1220-5321 1241-3403 1241-4601	4 1 1 4 2
20.	3126-193X		2	TAP ZAPFEN		DOWEL	1220-7122 1242-8621 1254-4201	2 2 2
21.	1433-0289		1	LÅSEFJEDER SCHLIESSFEDER		LOCKING SPRING		
22.	1399-0154		1	TOPBOLT STECKBOLZEN		TOP BOLT	1254-4201	1
23.	4120-1614	T	1	TRÆKKOPLING ZUGMAUL		HITCH COUPLING		
24.	2126-130X	T	1	STOPRING STOPPRING		STOP RING	1251-5403 1251-7403	1 1
25.	3126-125X	T	1	KONSOL FOR TRÆKKOBLING KONSOLE FUER ANTRIEBSKUPPLUNG		BRACKET FOR COUPLING		
26.	3126-005X	T	1	ANHÆNGERKOBLING RUECK W.ANHAENGEKUPPLUNG		REAR TOWBAR	1213-5422 1220-5122	4 4
27.	2126-090X	T	2	TAP ZAPFEN		PIN	1254-4201	1
28.	1393-0170		2	SKÆRM FOR PTO SCHUTZ FUER PTO		GUARD FOR PTO		
29.	2126-232X		1	SKÆRM SCHUTZ		GUARD	1213-2126 1241-1502	4 4
30.	4120-1615		1	LÅS SCHLOSS		LOCK		
31.	2061-077X		1	TRÆKSTANG KORT ZUGSTANGE KURZ		DRAWBAR SHORT		
32.	2061-073X		2	TRÆKSTANG ZUGSTANGE		DRAWBAR	1214-6299 1215-5522 1220-5321 1220-6321	2 4 4 2
33.	3061-080X		1	TOPSTANG OBERER HEBEL		TOP ROD		
34.	3061-093X		2	BØJLE BUEGEL		HOOP	1252-4202 1252-5299	1 2
35.	3061-068X		1	KONSOL KONSOLE		BRACKET		
36.	2061-078X		4	SKRUE FOR KONSOL SCHRAUBE FUER KONSOLE		SCREW FOR BRACKET		
37.	2061-065X		1	LANG TRÆKSTANG ZUGSTANGE		LONG DRAWBAR		
38.	2061-072X		1	HÅNDTAG HANDGRIFF		HANDLE		
39.	2061-076X		1	SPÆNDESTYKKE SPANNSTUECK		TIGHTENING PIECE		
40.	2061-066X		1	TAP KOMPLET ZAPFEN KOMPLETT		DOWEL COMPLETE	1251-7401	2
41.	3061-079X		1	TAP KOMPLET ZAPFEN KOMPLETT		DOWEL COMPLETE	1254-3201	1
42.	1393-0170		2	SKÆRM FOR PTO SCHUTZ FUER PTO		GUARD FOR PTO		

Fig. 4

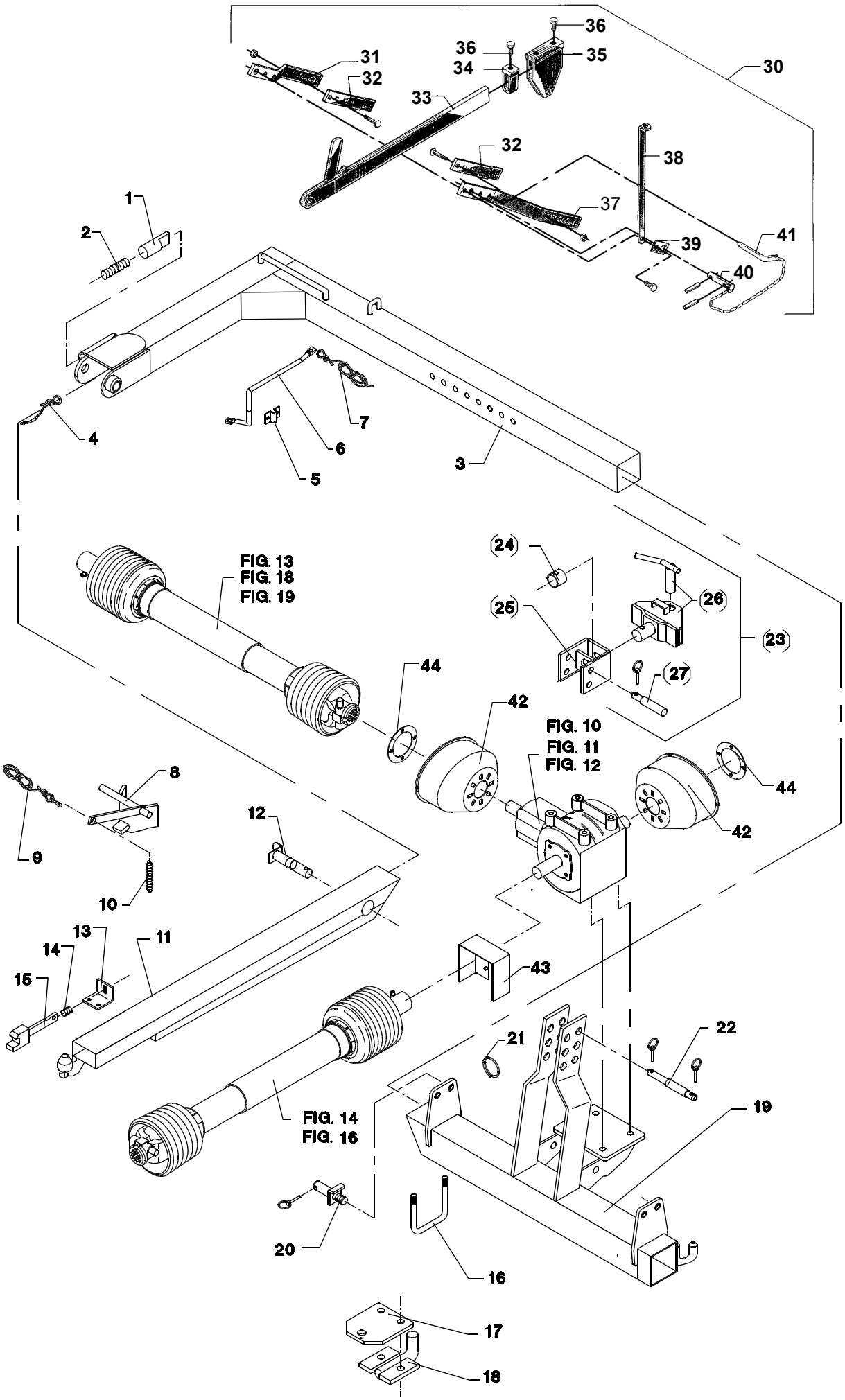
36
36
35
34
31
32
30
33
32
38
37
1
2
39
41
40
4
7
6
5
3
FIG. 13
FIG. 18
FIG. 19
24
25
26
23
27
44
42
FIG. 10
FIG. 11
FIG. 12
44
42
8
9
12
10
13
11
14
15
43
21
22
19
FIG. 14
FIG. 16
20
16
17
18

POS.	VARENUMMER	ANTAL	BENÆVNELSE	BEZEICHNUNG	DESIGNATION	HERTIL, DAZU, TO THIS, A CECI	
43.	2126-232X	1	SKÆRM SCHUTZ		GUARD	1213-2126 1241-1502	4 4
44.	2126-386X	2	SPÆNDEPLADE SPANNPLATTE		SLIDE PLATE	1213-2126 1241-1202	4 4

Fig. 5

TILBEHØR - ZUBEHÖR - ACCESSORIES

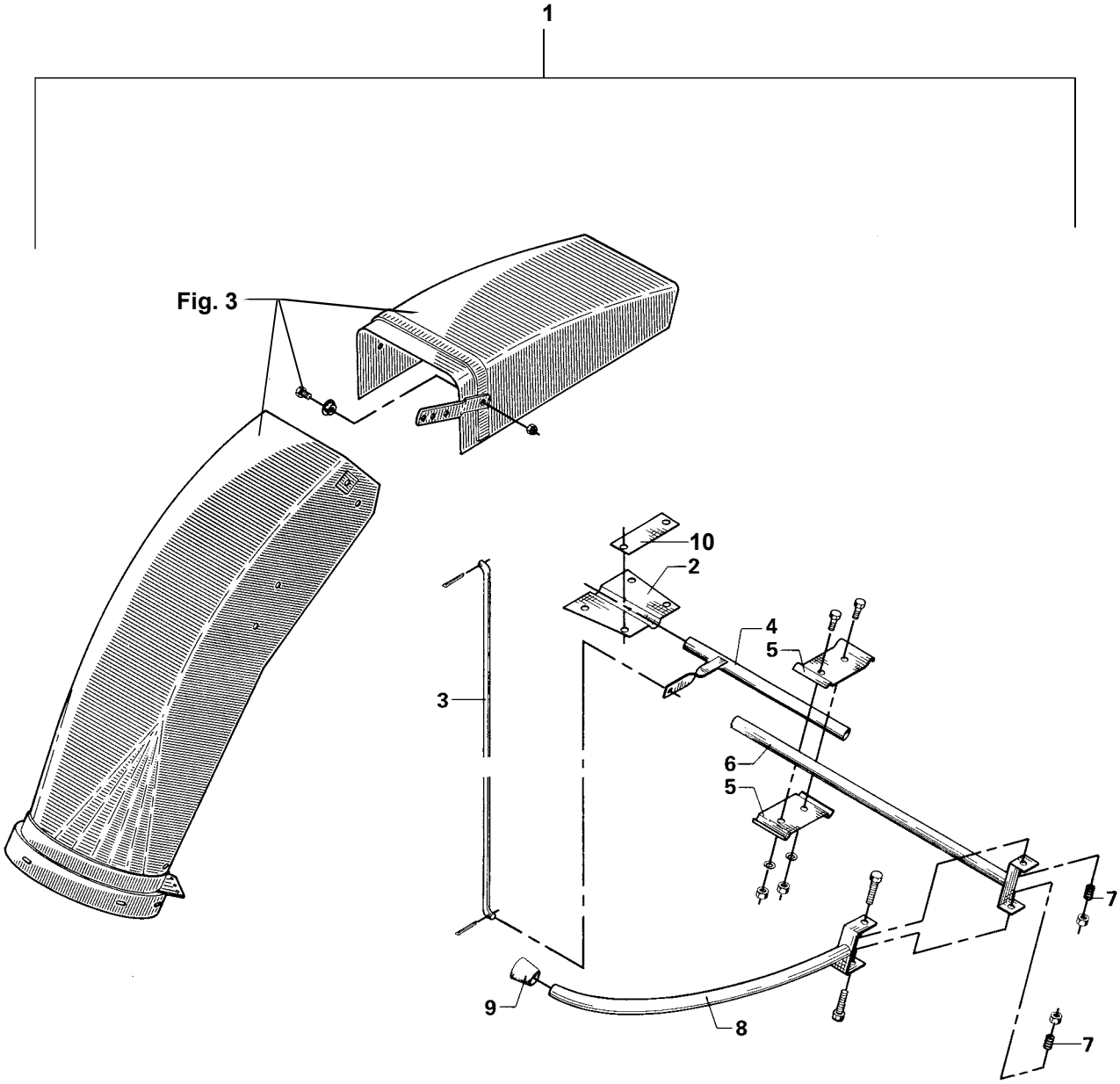

FIG. 5.

TILBEHØR, ZUBEHOR, ACCESSORIES

POS.	VARENUMMER	ANTAL	BENÆVNELSE BEZEICHNUNG	DESIGNATION	HERTIL, DAZU, TO THIS, A CECI	
1.	4120-0424	1	TUDREGULERING TRICHTERREGULIERUNG	CHUTE CONTROLS		
2.	2125-304X	1	FORSTÆRKNING VERZTAERKUNG	REINFORCEMENT	1213-3224 1220-3321	4 4
3.	2125-151X	1	FORBINDELSESSTANG VERBINDUNGSSTANGE	CONNECTION ROD		
4.	3125-011X	1	INDSTILLINGSRØR EINSTELLROHR	ADJUSTMENT TUBE		
5.	2125-044X	2	OVERSLAG KLEMMSTUECK	CLAMP FITTINGS	1213-4422 1220-4122	2 2
6.	3125-038X	1	INDSTILLINGSSTANG EINSTELLSTANGE	ADJUSTMENT ROD		
7.	1435-0004	2	TRYKFJEDER DRUCKFEDER	COMPRESSION SPRING		
8.	3125-039X	1	DEL FOR INDSTILLINGSSTANG TEIL FUER EINSTELLSTANGE	PART FOR ADJUSTMENT ROD	1214-4222 1220-4321	2 2
9.	1393-0100	1	GUMMIDUPSKO GUMMISPITZE	RUBBER TIP		
10.	2125-305X	1	SPÆNDESTYKKE SPANNSTUECK	CLAMP		

Fig. 6

TILBEHØR - ZUBEHÖR - ACCESSORIES

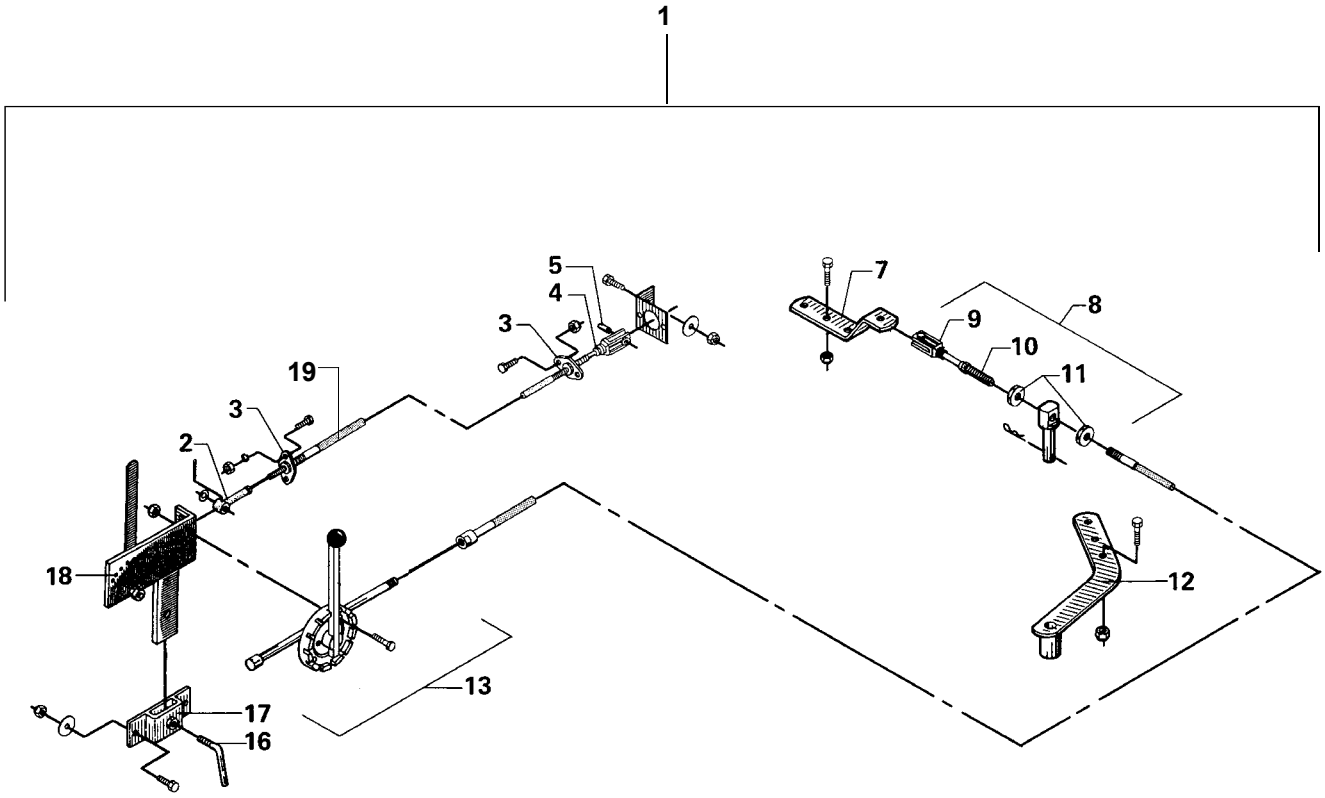

FIG. 6.

TILBEHØR, ZUBEHOR, ACCESSORIES

POS.	VARENUMMER	ANTAL	BENÆVNELSE BEZEICHNUNG	DESIGNATION	HERTIL, DAZU, TO THIS, A CECI	
1.	4120-0425	1	TUDREGULERING TRICHTERREGULIERUNG	CHUTE CONTROLS		
2.	1399-8011	1	RINGØSE RINGOESE	RING		
3.	1399-8006	1	KUGLEFØRING KUGELGELENK	BALL GUIDING	1213-1222 1220-1323	2 2
4.	1399-8008	1	GAFFEL MED TAP GABELKOPF	FORK		
5.	2125-607X	1	BØSNING BUCHSE	BUSH		
6.	2125-604X	1	KONSOL KONSOLE	BRACKET	1213-1222 1213-3222 1220-1323 1220-3321 1241-2310	2 1 2 1 1
7.	2125-309X	1	KABELHOLDER KABELHALTER	CABLE BEARER	1213-3322 1220-3321	2 2
8.	1399-8000	1	KABEL FOR AFGANGSTUD KABEL FUER AUSWURFKRUEMMER	CABLE FOR DELIVERY CHUTE	1254-2101	1
9.	1399-8009	1	GAFFEL MED TAP GABELKOPF	FORK		
10.	1399-8010	1	TÆTNINGSMØTRIK DICHTUNGSMUTTER	TIGHTENING NUT		
11.	1399-8012	2	MØTRIK MUTTER	NUT		
12.	3125-307X	1	KABELKONSOL KABELKONSOLE	CABLE BRACKET	1213-3322 1220-3321 1241-2502 1254-2101	2 2 2 1
13.	1399-8004	1	INDSTILLINGSHÅNDT F/AFGANGSTUD EINSTELLHANDGRIFF F/AUSWURFKR	ADJUSTMENT FOR DELIVERY CHUTE		
16.	2125-185X	1	VRIDER WRINGER	FASTENER		
17.	3125-182X	1	HOLDER HALTER	HOLDER	1213-3322 1220-3321 1241-2310	2 2 2
18.	1399-8005	1	INDSTILLINGSHÅNDT F/LEDEKAPPE EINSTELLHANDGRIFF F/LEITBLECH	ADJUSTMENT FOR DEFLECTOR		
19.	1399-8001	1	KABEL FOR LEDEKAPPE KABEL FUER LEITBLECH	CABLE FOR DEFLECTOR		
20.	1399-0211	1	VOFA-FLEX FOR TUDREGULERING VOFA-FLEX FUER AUSWURFK.	VOFA-FLEX F/SWIWEL HEAD ADS.		

Fig. 7

TILBEHØR - ZUBEHÖR - ACCESSORIES

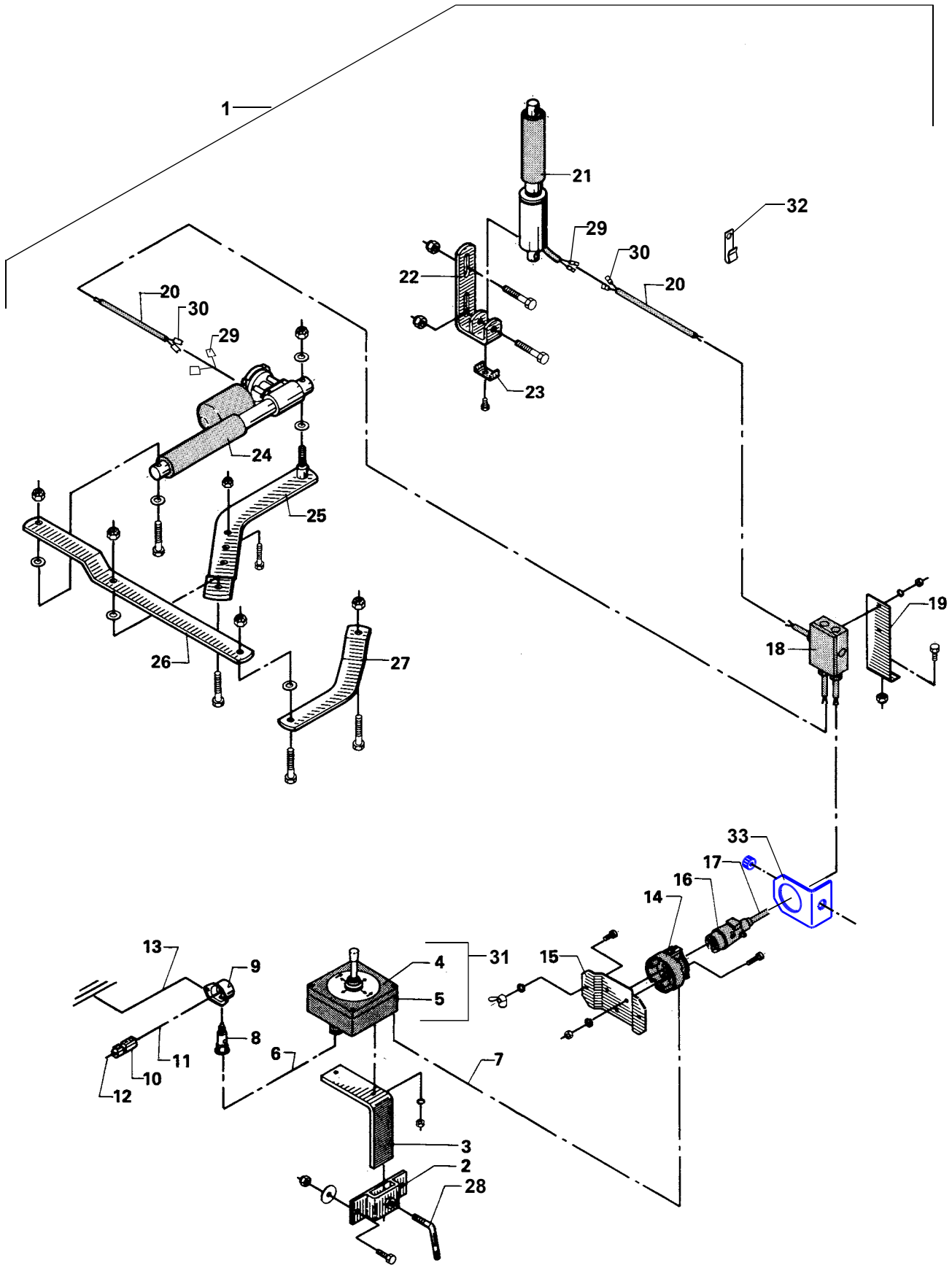

FIG. 7.
TILBEHØR, ZUBEHOR, ACCESSORIES

POS.	VARENUMMER	ANTAL	BENÆVNELSE BEZEICHNUNG	DESIGNATION	HERTIL, DAZU, TO THIS, A CECI	
1.	4120-0426	1	TUDREGULERING TRICHTERREGULIERUNG	CHUTE CONTROLS		
2.	3125-182X	1	HOLDER HALTER	HOLDER	1213-3322 1220-3321	2 2
3.	2129-844X	1	HOLDER FOR MANØVREPULT HALTER FUER KONTROLLPULT	HOLDER FOR DESK		
4.	1391-0750	1	JOYSTICK JOYSTICK	JOYSTICK	1391-9027 1391-9034	4 1
5.	2129-837A	1	HUS FOR MANØVREPULT GEHAEUSE FUER KONTROLLPULT	HOUSING FOR CONTROL DESK	1391-0708 1391-0714 1391-0717 1391-0718	1 1 1 1
6.	1391-0873	3	KABEL 1M KABEL 1M	CAPLE 1M		
7.	1391-0872	2	KABEL 1M KABEL 1M	CAPLE 1M		
8.	1391-0703	1	2-POLET STIKDÅSE 2-POL STECKDOSE	PLUG BOX 2-POLES		
9.	1391-0702	1	2-POLET STIKDÅSE 2-POL STECKDOSE	PLUG BOX 2-POLES		
10.	1391-0716	1	SIKRINGSDÅSE KOMPLET SICHERUNGSKASTEN KOMPLETT	FUSE BOX COMPLETE	1391-9009	1
11.	1391-0707	1	KABEL 1M KABEL 1M	CABLE 1M		
12.	1391-0707	2	KABEL 1M KABEL 1M	CABLE 1M		
13.	1391-0706	2	KABEL 1M KABEL 1M	CABLE 1M		
14.	1391-0711	1	7-POLET STIKDÅSE 7-POL STECKDOSE	PLUG BOX 7-POLES	1216-1322 1220-1122	3 3
15.	2129-776X	1	KONSOL KONSOLE	BRACKET	1216-1222 1220-1424	2 2
16.	1391-0712	1	7-POLET STIK 7-POL STECKER	PLUG 7-POLES		
17.	1391-0872	4	KABEL 1M KABEL 1M	CAPLE 1M		
18.	1391-0709	1	FORGRENINGSDÅSE SAMMELDOSE	BRANCH BOX	1391-0708 1391-0710 1391-0714 1391-0717 1391-0718	1 4 2 2 1
19.	2129-777X	1	PLADE PLATTE	PLATE	1216-1120 1220-1120	2 2
20.	1391-0873	2	KABEL 1M KABEL 1M	CAPLE 1M		
21.	1391-0879	1	EL-MOTOR ELEKTROMOTOR	ELECTRIC MOTOR	1214-4224 1220-4321	1 1
22.	3125-319X	1	KONSOL KONSOLE	BRACKET	1213-3224 1220-3321	2 2
23.	2209-133X	1	SPÆNDEBØJLE FOR OLIERØR SPANNBUEGEL FUER OELROHR	CLAMP FOR OIL TUBE	1213-2322 1220-2321	1 1
24.	1391-0854	1	EL-MOTOR ELEKTROMOTOR	ELECTRIC MOTOR	1214-4228 1220-4321	1 1

Fig. 7

TILBEHØR - ZUBEHÖR - ACCESSORIES

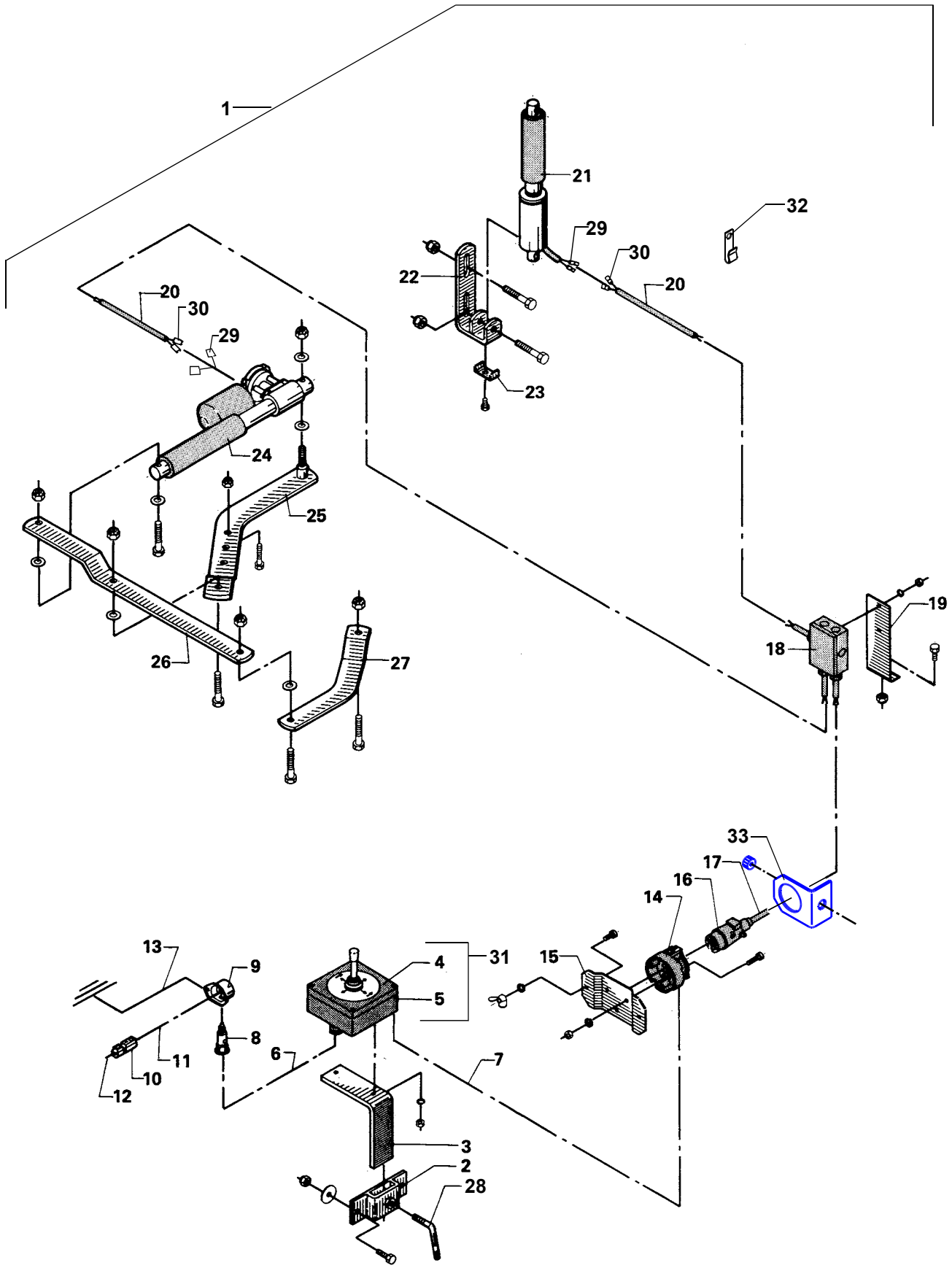

FIG. 7.

TILBEHØR, ZUBEHOR, ACCESSORIES

POS.	VARENUMMER	ANTAL	BENÆVNELSE BEZEICHNUNG	DESIGNATION	HERTIL, DAZU, TO THIS, A CECI	
25.	3125-312X	1	KONSOL FOR MOTOR	BRACKET	1213-3322	2
			KONSOLE		1213-4422	1
					1220-3321	2
					1220-4321	1
26.	2125-311X	1	VIPPEARM	ROCKER ARM	1213-4422	1
			SCHWENKARM		1220-4321	1
27.	2125-310X	1	FORBINDELSESSTANG	CONNECTION ROD	1213-3322	1
			VERBINDUNGSSTANGE		1220-3321	1
28.	2125-185X	1	VRIDER	FASTENER		
			WRINGER			
29.	1391-0843	2	HUNSTIK	PLUG		
			STECKER			
30.	1391-0842	2	HANSTIK	MALE PLUG		
			VERSCHLUSSNIPPEL			
31.	3129-845X	1	MANØVREPULT	CONTROL DESK		
			KONTROLLPULT			
32.	2239-045X	1	KABELHOLDER	CABLE BEARER		
			KABELHALTER			
33.	2129-778X	1	HOLDER F/7-POLET STIK	HOLDER F/7-POLE PLUG		
			HALTER F/7-POLIGER STECKER			

Fig. 8

TILBEHØR - ZUBEHÖR - ACCESSORIES

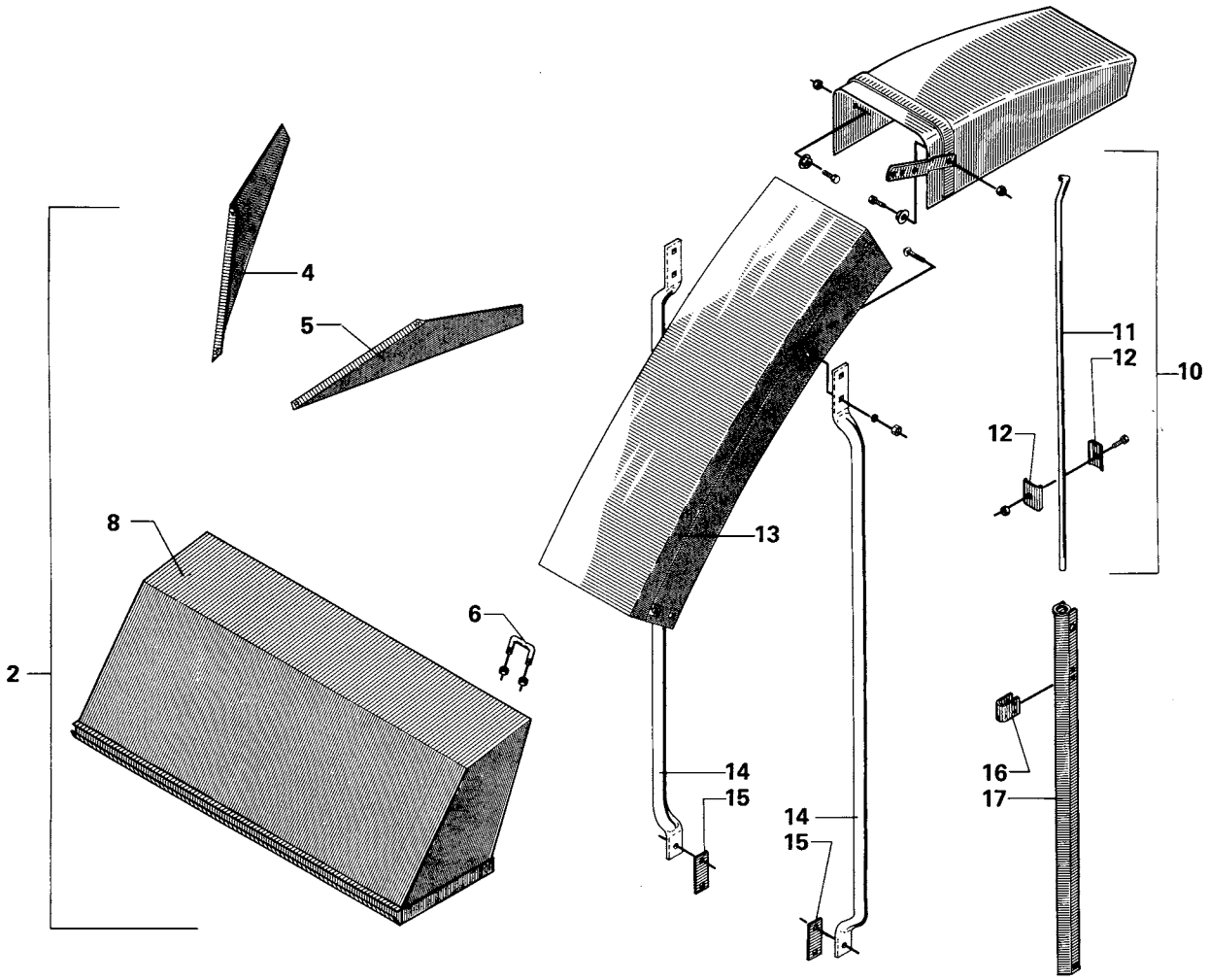

FIG. 8.

TILBEHØR, ZUBEHOR, ACCESSORIES

POS.	VARENUMMER	ANTAL	BENÆVNELSE BEZEICHNUNG	DESIGNATION	HERTIL, DAZU, TO THIS, A CECI	
2.	4120-4205	1	HALMSKÆRM STROHSCHUTZ	STRAW GUARD		
4.	2129-230X	1	HØJRE SPREDEPLADE RECHTES STREUBLECH	RIGHT SPREADING SHIELD	1213-3222 1220-3321	2 2
5.	2129-229X	1	VENSTRE SPREDEPLADE LINKES STREUBLECH	LEFT SPREADING SHIELD	1213-3222 1220-3321	2 2
6.	2129-259X	1	BØJLE BUEGEL	HOOP	1220-3321	2
10.	4120-4105	1	FORLÆNGER F. AFGANGSSYSTEM VERLAENGER F. AUSWURFSYSTEM	EXTENSION F. DELEVERYSYSTEM		
11.	2065-065X	1	STANG STANGE	ROD		
12.	2065-063X	2	KLEMSTYKKE KLEMMSTUECK	CLAMP	1213-3324 1220-3122	1 1
13.	3125-090A	1	FORLÆNGER VERLAENGERUNG	EXTENSION	1213-3222 1213-3224 1220-3122	2 2 4
14.	2125-101A	2	STØTTE STUETZE	SUPPORT	1215-3226 1220-3321	2 2
15.	2125-219X	2	SPÆNDEPLADE SPANNPLATTE	TIGHTENING PLATE		
16.	2125-138X	1	BØJLE BUEGEL	HOOP		
17.	3125-118A	1	FORBINDELSESSTANG VERBINDUNGSSTANGE	CONNECTION ROD	1252-5301	2

Fig. 9

TILBEHØR - ZUBEHÖR - ACCESSORIES

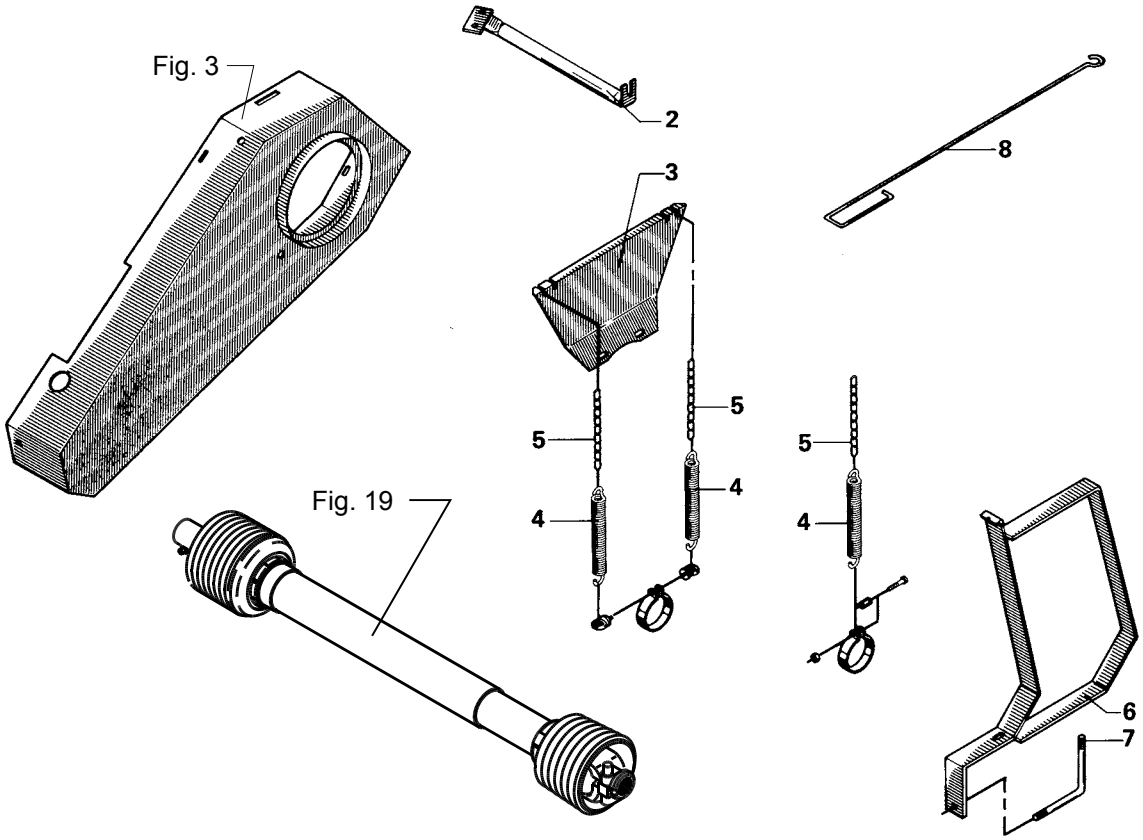

FIG. 9.

TILBEHØR, ZUBEHOR, ACCESSORIES

POS.	VARENUMMER	ANTAL	BENÆVNELSE BEZEICHNUNG	DESIGNATION	HERTIL, DAZU, TO THIS, A CECI	
1.	4120-0350	1	HURTIGKOBLER SCHNELLKUPPELN	QUICK RELEASE		
2.	3122-363X	1	STANG FOR TUDREGULERING EINSTELLSTANGE	ADJUSTMENT ROD	1213-3224 1220-3321	2 2
3.	2122-358X	1	HOLDER HALTER	HOLDER	1215-3228 1220-3321	2 2
4.	1432-2396	3	TRÆKFJEDER ZUGFEDER	TENSION SPRING		
5.	2122-360X	3	HOLDEKÆDE KETTE	CHAIN		
6.	3122-389X	1	STANDER STAENDER	UPRIGHT		
7.	2122-357X	1	BØJLE BUEGEL	HOOP	1220-4321	2
8.	2122-367X	1	KROG HAKEN	HOOK		

Fig. 10

JF vinkelgear - JF bevel gear - JF Winkelgetriebe

Ved bestilling af vinkelgear, PTO aksler og ophæng, skal man være opmærksom på om maskinen er forsynet med JF eller Comer vinkelgear. Især ved maskiner med serie nummer mellem 7146 og 7464, da skiftet er sket løbende I dette interval.

Bei bestellung von Winkelgetriebe, Gelenkwellen und Anbauvorrichtungen muss man beachten, ob die Maschinen mit JF oder Comer Winkelgetriebe versehen ist.Besonderes bei Machinen mit Baureinummern zwischen 7146 und 7464, da der Wechsel in diesem Intervall geschehen ist.

When ordering bevel gear, PTO-shafts and suspension you must pay attention if the machine is provided with JF or Comer bevel gear. Especially by machines with Serial Nos. between 7146 and 7464, as the change-over was made during that interval.

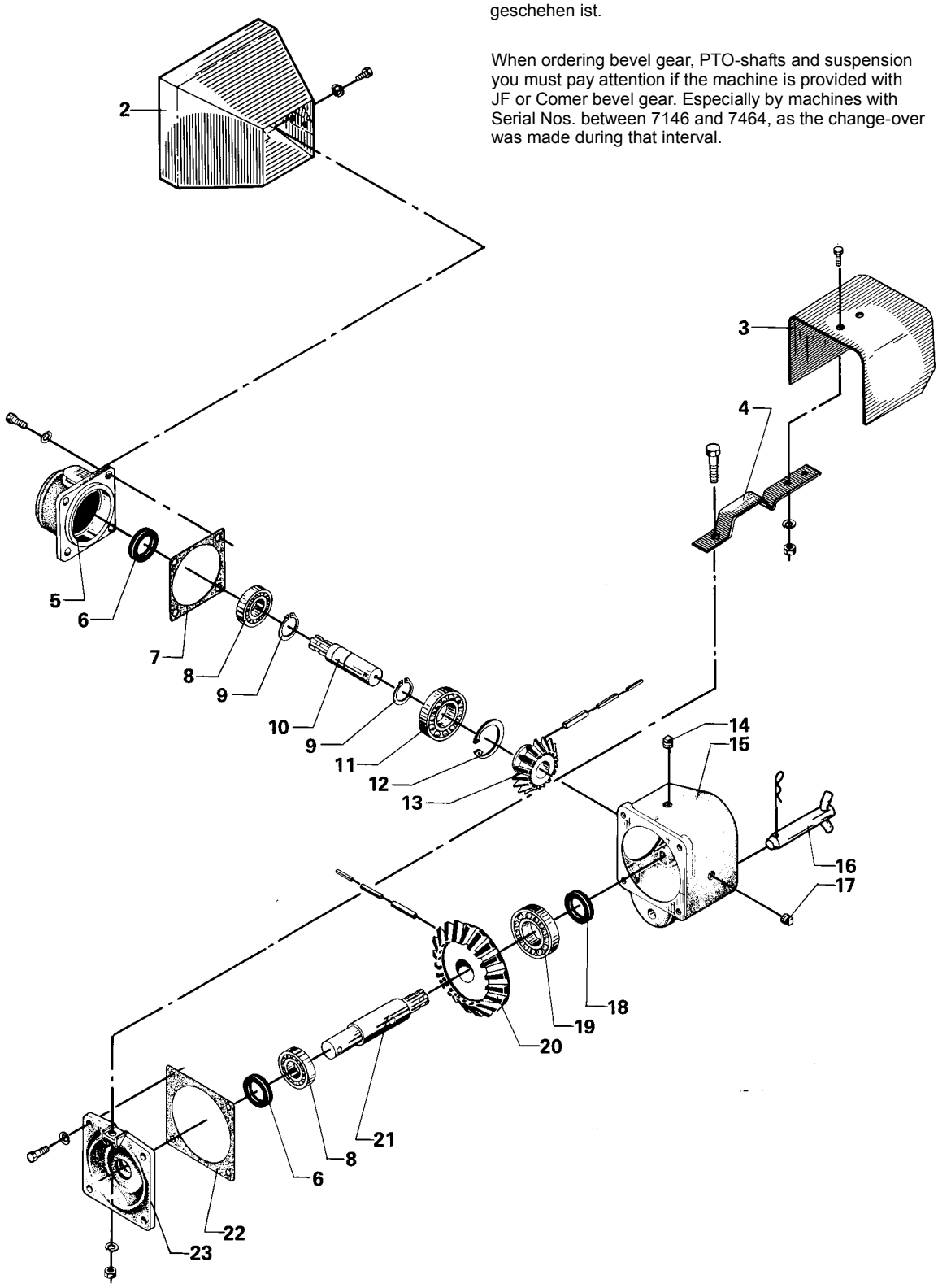

POS.	VARENUMMER	ANTAL	BENÆVNELSE BEZEICHNUNG	DESIGNATION	HERTIL, DAZU, TO THIS, A CECI	
.	3122-051A		GEARKASSE 18/25 WINKELGETRIEBE 18/25	GEAR BOX 18/25		
2.	1332-4501	1	OLIETÆTNINGSRING M40-62-10 DICHTUNGSRING M40-62-10	OIL SEAL M40-62-10		
3.	1255-5102	1	LÅSERING 62 MM INDVENDIG SICHERUNGSRING 62 MM INNEN	SNAP RING 62 MM INNER		
4.	1255-4201	1	LÅSERING 40 MM UDVENDIG SICHERUNGSRING 40 MM AUSSEN	SNAP RING 40 MM OUTER		
5.	2122-048X	1	DOBBELT LEJEHUS DOPPELTES LAGERGEHAEUSE	DOUBLE BEARING HOUSING	1213-2124 1242-2221	2 2
6.	2122-045X	1	FLANGEPAKNING FLANSCHDICHTUNG	FLANGE GASKET		
7.	1331-3106	2	KUGLELEJE 6208 KUGELLAGER 6208	BALL BEARING 6208		
8.	1255-7102	1	LÅSERING 80 MM INDVENDIG SICHERUNGSRING 80 MM INNEN	SNAP RING 80 MM INNER		
9.	2122-040X	1	KOBLINGSAKSEL MED NOTER GETRIEBEWELLE	CLUTCH SHAFT		
10.	2122-050X	1	AFSTANDSBØSNING ABSTANDSBUSCHE	DISTANCE BUSH		
11.	1255-5303	1	LÅSERING 65 MM UDVENDIG SICHERUNGSRING 65 MM AUSSEN	SNAP RING 65 MM OUTER		
12.	1331-7601	1	NÅLELEJE NKJ 65/25 C4 NADELLAGER NKJ 65/25C4	NEEDLE BEARING NKJ 65/25 C4		
13.	1112-0110	1	KONISK TANDHJUL 18-TANDS KEGELRAD 18 ZAEHNE	BEVEL GEAR 18-TEETH	1251-3501 1251-5503 1251-7503	1 1 1
14.	1311-8203	1	UDLUFTNINGSPRO ROHRVERSCHLUSS	AIR ESCAPE PLUG		
16.	1311-2202	3	RØRPROP ROHRVERSCHLUSS	PLUG		
17.	2122-047X	1	HUS FOR GENNEMGÅENDE AKSEL GEHAEUSE F. DURCHGEHENDE WELLE	HOUSING FOR THROUGH SHAFT	1213-4321	8
18.	1332-5501	1	OLIETÆTNINGSRING M45-60-7 DICHTUNGSRING M45-60-7	OIL SEAL M45-60-7		
19.	1331-3105	1	KUGLELEJE 6209 KUGELLAGER 6209	BALL BEARING 6209		
20.	1112-0109	1	KONISK TANDHJUL 25-TANDS KEGELRAD 25 ZAEHNE	BEVEL GEAR 25-TEETH	1251-3601 1251-5602 1251-7602	1 1 1
21.	2122-041A	1	NOTAKSEL NUTENWELLE	SPLINED SHAFT	1251-5301 1251-6503 1251-8502	1 1 1
22.	1332-4401	1	OLIETÆTNINGSRING M40-52-7 DICHTUNGSRING M40-52-7	OIL SEAL M40-52-7		
23.	2122-044X	1	FLANGEPAKNING FLANSCHDICHTUNG	FLANGE GASKET		
24.	2122-046X	1	DÆKSEL FOR GEARKASSE DECKEL FUER GETRIEBEKASTEN	COVER FOR GEARBOX		
25.	2129-221X	1	SKÆRM FOR KRAFTOVERFØRING GELENKWELLENSCHUTZ	GUARD FOR PTO	1213-3224 1220-3121 1242-3221	2 2 2
26.	2122-043X	1	HÅNDTAG HANDGRIFF	HANDLE	1213-4323 1220-4121 1242-4121	1 1 9
27.	3129-819X	1	P.T.O. SKÆRM GELENKWELLENSCHUTZ	P.T.O. GUARD		

Fig. 11

Ved bestilling af vinkelgear, PTO aksler og ophæng, skal man være opmærksom på om maskinen er forsynet med JF eller Comer vinkelgear. Især ved maskiner med serie nummer mellem 7146 og 7464, da skiftet er sket løbende I dette interval.

Bei bestellung von Winkelgetriebe, Gelenkwellen und Anbauvorrichtungen muss man beachten, ob die Maschinen mit JF oder Comer Winkelgetriebe versehen ist.Besonderes bei Machinen mit Baureinummern zwischen 7146 und 7464, da der Wechsel in diesem Intervall geschehen ist.

When ordering bevel gear, PTO-shafts and suspension you must pay attention if the machine is provided with JF or Comer bevel gear. Especially by machines with Serial Nos. between 7146 and 7464, as the change-over was made during that interval.

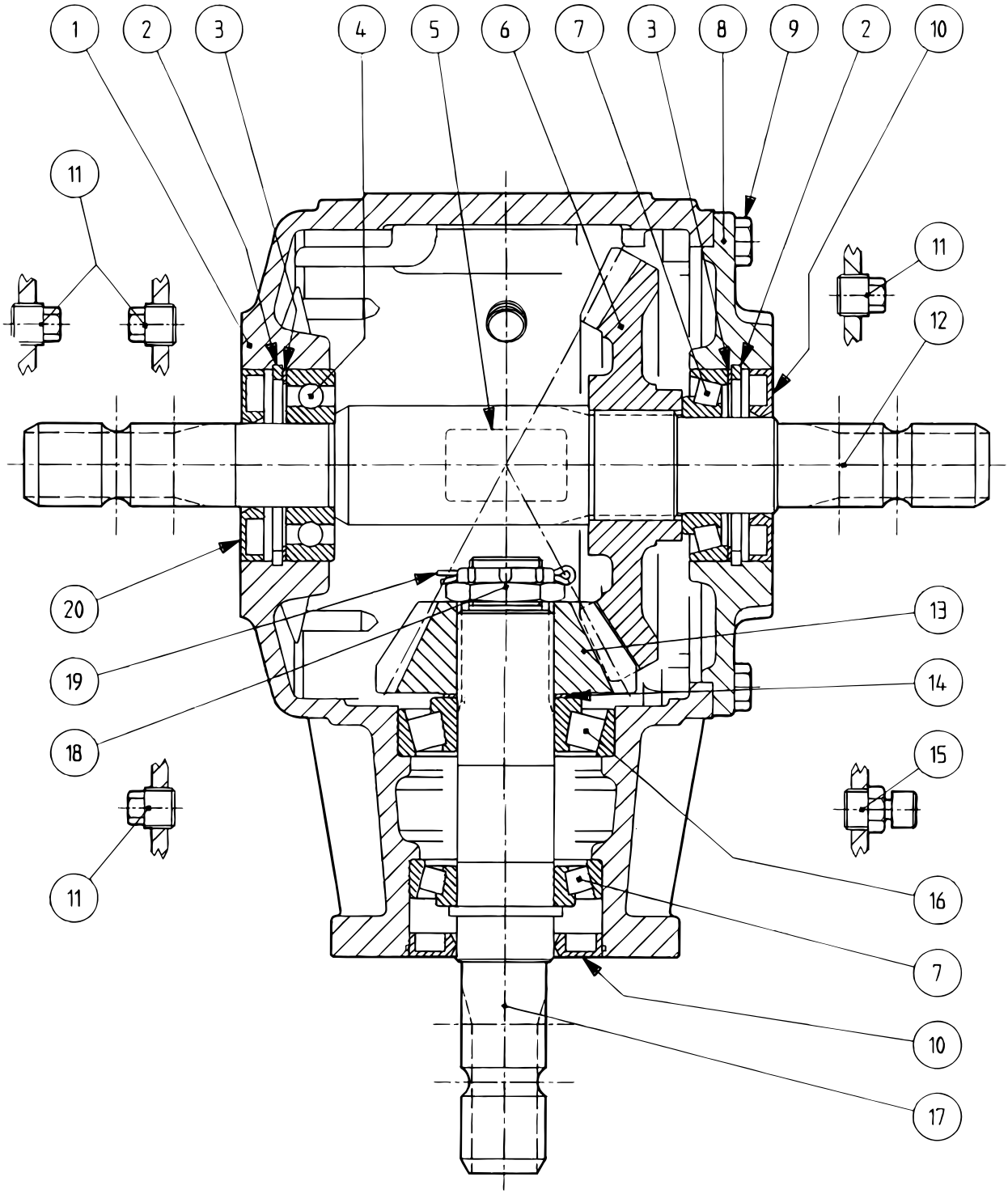

POS.	VARENUMMER	ANTAL	BENÆVNELSE BEZEICHNUNG	DESIGNATION	HERTIL, DAZU, TO THIS, A CECI
.	3126-379X		GEARKASSE WINKELGETRIEBE	GEAR BOX	
1.	1315-9348	1	HUS GEHAEUSE	HOUSING	
2.	1315-9349	2	LÅSERING 80 MM INDVENDIG SICHERUNGSRING 80 MM INNEN	SNAP RING 80 MM INNER	
3.	1315-9226	2	MELLEMLÆG ZWISCHENLAGE	SHIM	
4.	1331-4102	1	KUGLELEJE 6307 KUGELLAGER 6307	BALL BEARING 6307	
6.	1315-9240	1	TANDHJUL Z=28 ZAHNRAD Z=28	SPROCKET WHEEL Z=28	
7.	1331-9994	2	RULLELEJE KONISK 30208A ROLLENLAGER 30208A	ROLLER BEARING 30208A	
8.	1315-9351	1	DÆKSEL DECKEL	COVER	
9.	1213-3224	8	STÅLSÆTSKRUE M10-25 ST. SETSCHRAUBE M10-25	STEEL SET SCREW M10-25	
10.	1332-4801	2	OLIETÆTNINGSRING M 40-80-10 DICHTUNGSRING M 40-80-10	OIL SEAL M 40-80-10	
11.	1311-2201	4	PROP VERSCHLUSS	PLUG	
12.	1315-9262	1	AKSEL WELLE	SHAFT	
13.	1315-9239	1	SPIDSHJUL Z=15 KEGELRAD Z=15	BEVEL PINION WHEEL Z=15	
14.	1315-9109	1	AFSTANDSRING, SÆT DISTANZRING, SATZ	DISTANCE RING, SET	
15.	1315-9167	1	PROP ROHRVERSCHLUSS	PLUG	
16.	1315-9110	1	RULLELEJE ROLLENLAGER	ROLLER BEARING	
17.	1315-9243	1	AKSEL WELLE	SHAFT	
18.	1315-9187	1	KRONEMØTRIK KRONENMUTTER	CASTELLATED NUT	
19.	1315-9188	1	SPLIT B 4-50 SPLINT B 4-50	COTTER PIN B 4-50	
20.	1315-9271	1	OLIETÆTNINGSRING OELDICHTUNGSRING	OIL TIGHTENING RING	

Fig. 12

TILBEHØR - ZUBEHÖR - ACCESSORIES
JF vinkelgear - JF bevel gear - JF Winkelgetriebe

Ved bestilling af vinkelgear, PTO aksler og ophæng, skal man være opmærksom på om maskinen er forsynet med JF eller Comer vinkelgear. Især ved maskiner med serie nummer mellem 7146 og 7464, da skiftet er sket løbende I dette interval.

Bei bestellung von Winkelgetriebe, Gelenkwellen und Anbauvorrichtungen muss man beachten, ob die Maschinen mit JF oder Comer Winkelgetriebe versehen ist.Besonderes bei Machinen mit Baureinummern zwischen 7146 und 7464, da der Wechsel in diesem Intervall geschehen ist.

When ordering bevel gear, PTO-shafts and suspension you must pay attention if the machine is provided with JF or Comer bevel gear. Especially by machines with Serial Nos. between 7146 and 7464, as the change-over was made during that interval.

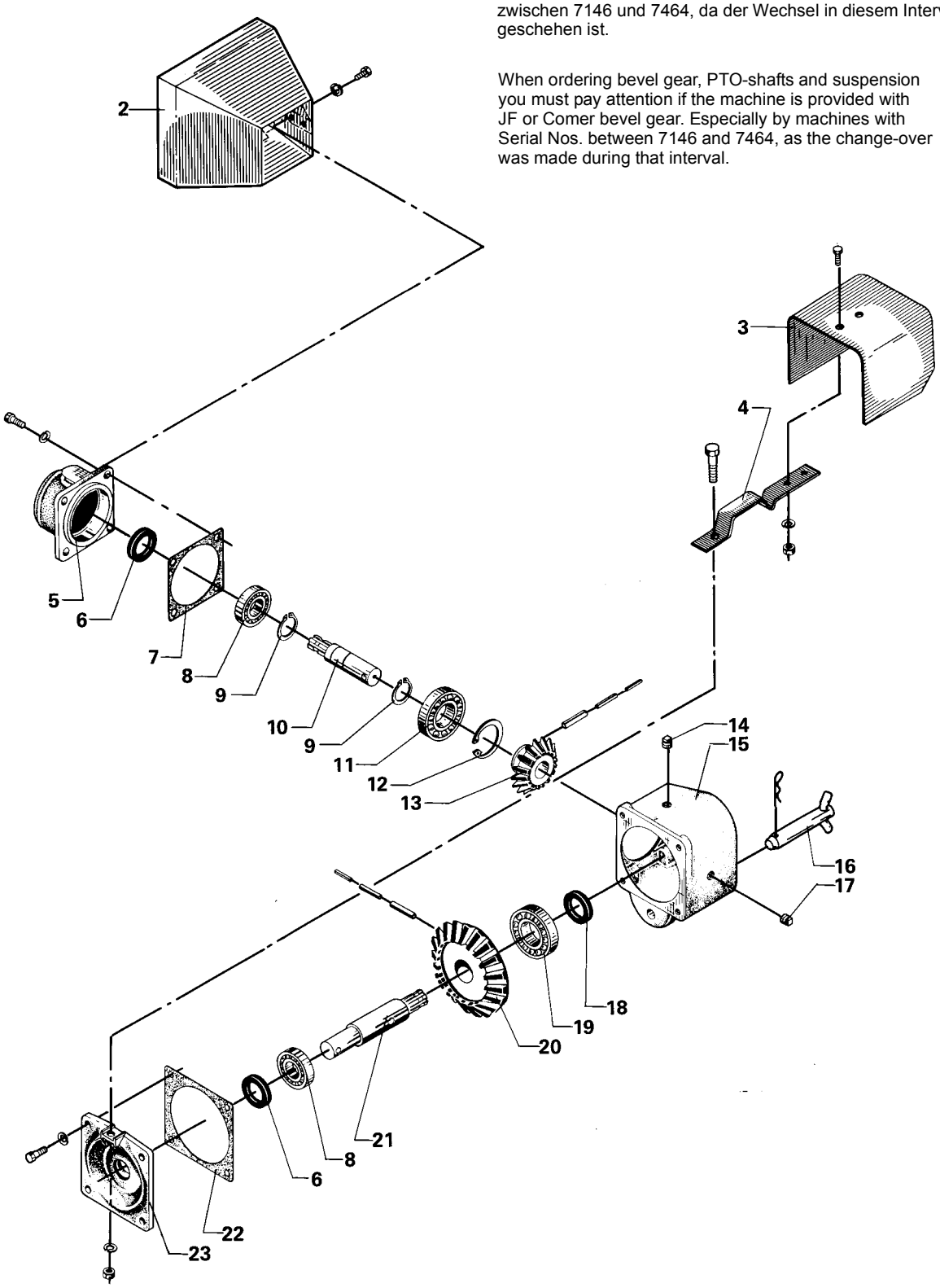

TILBEHØR, ZUBEHOR, ACCESSORIES

POS.	VARENUMMER	ANTAL	BENÆVNELSE BEZEICHNUNG	DESIGNATION	HERTIL, DAZU, TO THIS, A CECI	
.	4120-2404		GEARKASSE 14/19 WINKELGETRIEBE 14/19	GEAR BOX 14/19		
2.	3129-819X	1	P.T.O. SKÆRM GELENKWELLENSCHUTZ	P.T.O. GUARD		
3.	2129-221X	1	SKÆRM FOR KRAFTOVERFØRING GELENKWELLENSCHUTZ	GUARD FOR PTO	1213-3223 1220-3121	2 2
4.	2129-219X	1	HÅNDTAG FOR GEARKASSE HANDGRIFF FUER WINKELGETRIEBE	HANDLE FOR GEARBOX	1213-4422 1220-4121	1 1
5.	2129-159B	1	DOBBELT LEJEHUS DOPPELTES LAGERGEHAEUSE	DOUBLE BEARING HOUSING	1213-2124	2
6.	1332-4401	2	OLIETÆTNINGSRING M40-52-7 DICHTUNGSRING M40-52-7	OIL SEAL M40-52-7		
7.	2129-171X	1	FLANGEPAKNING FLANSCHDICHTUNG	FLANGE GASKET		
8.	1331-3106	2	KUGLELEJE 6208 KUGELLAGER 6208	BALL BEARING 6208		
9.	1255-4201	2	LÅSERING 40 MM UDVENDIG SICHERUNGSRING 40 MM AUSSEN	SNAP RING 40 MM OUTER		
10.	2080-359X	1	AKSEL WELLE	SHAFT		
11.	1331-4103	1	KUGLELEJE 6308 KUGELLAGER 6308	BALL BEARING 6308		
12.	1255-8101	1	LÅSERING 90 MM INDVENDIG SICHERUNGSRING 90 MM INNEN	SNAP RING 90 MM INNER		
13.	1112-0106	1	KONISK TANDHJUL 14-TANDS KEGELRAD 14 ZAEHNE	BEVEL GEAR 14-TEETH	1251-3601 1251-5602 1251-7602	1 1 1
14.	1311-8203	1	UDLUFTNINGSPRO ROHRVERSCHLUSS	AIR ESCAPE PLUG		
15.	2129-714X	1	HUS FOR VINKELTRÆK GEHAEUSE FUER WINKELGETRIEBE	HOUSING FOR GEAR BOX	1213-4424	8
16.	3122-008X	1	KOBLINGSTAP ZAPFEN FUER WINKELGETRIEBE	COUPLING PIN	1254-3201	1
17.	1311-2202	1	RØRPROP ROHRVERSCHLUSS	PLUG		
18.	1332-5501	1	OLIETÆTNINGSRING M45-60-7 DICHTUNGSRING M45-60-7	OIL SEAL M45-60-7		
19.	1331-4104	1	KUGLELEJE 6309 KUGELLAGER 6309	BALL BEARING 6309		
20.	1112-0107	1	KONISK TANDHJUL 19-TANDS KEGELRAD 19 ZAEHNE	BEVEL GEAR 19-TEETH	1251-3601 1251-5602 1251-7602	1 1 1
21.	2129-712A	1	AKSEL WELLE MIT NUTUNG	SPLINED SHAFT		
22.	2129-711X	1	FLANGEPAKNING FLANSCHDICHTUNG	FLANGE GASKET		
23.	2129-715X	1	DÆKSEL DECKEL	COVER		

Fig. 13

PTO til Comer vinkelgear
Gelenkwelle für Comer Winkelgetriebe
PTO for Comer bevel gear

Ved bestilling af vinkelgear, PTO aksler og ophæng, skal man være opmærksom på om maskinen er forsynet med JF eller Comer vinkelgear. Især ved maskiner med serie nummer mellem 7146 og 7464, da skiftet er sket løbende I dette interval.

Bei bestellung von Winkelgetriebe, Gelenkwellen und Anbauvorrichtungen muss man beachten, ob die Maschinen mit JF oder Comer Winkelgetriebe versehen ist.Besonderes bei Machinen mit Baureinummern zwischen 7146 und 7464, da der Wechsel in diesem Intervall geschehen ist.

When ordering bevel gear, PTO-shafts and suspension you must pay attention if the machine is provided with JF or Comer bevel gear. Especially by machines with Serial Nos. between 7146 and 7464, as the change-over was made during that interval.

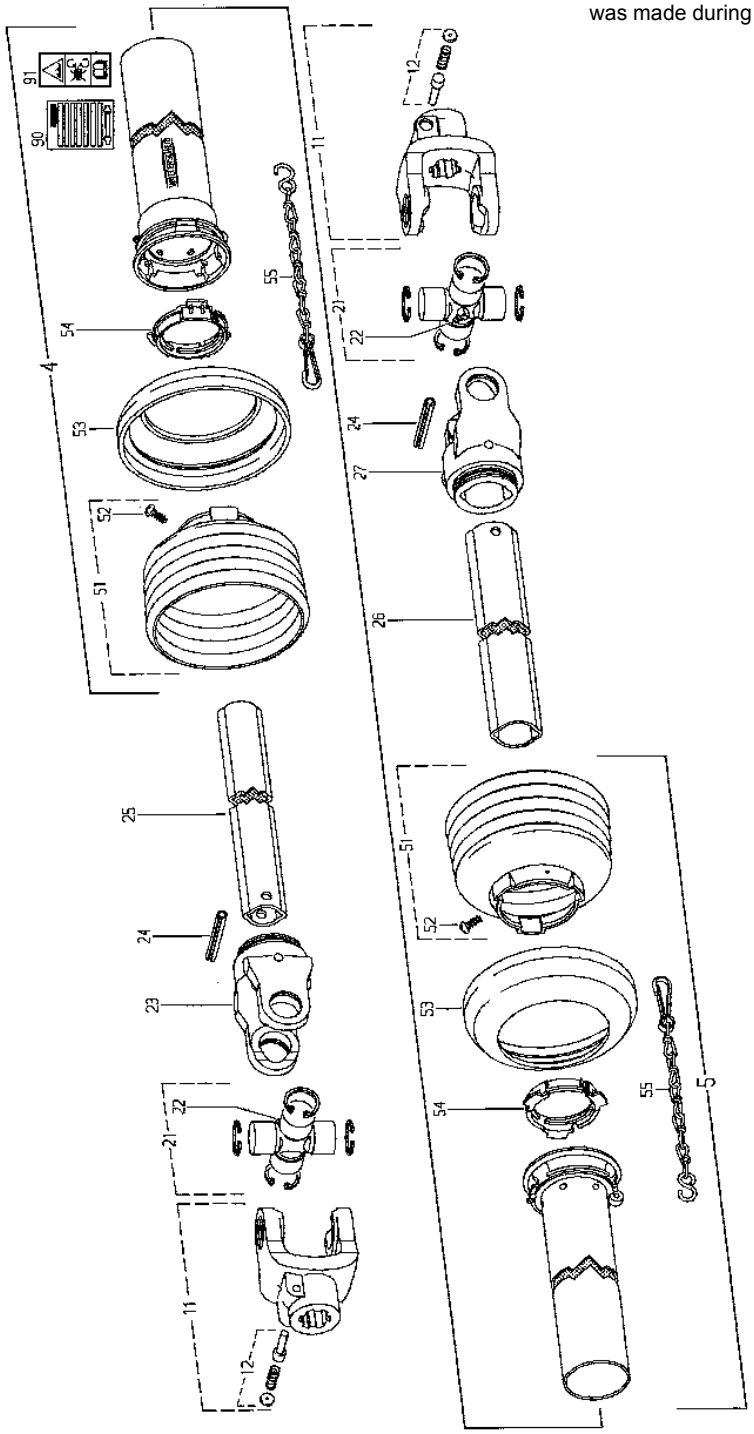

POS.	VARENUMMER	ANTAL	BENÆVNELSE BEZEICHNUNG	DESIGNATION	HERTIL, DAZU, TO THIS, A CECI
.	1340-6404		KRAFTOVERFØRINGSAKSEL GELENKWELLE	PTO SHAFT	
4.	1501-0006	1	UDV.BESKYTTELSESRØR 1000 MM AUSSENSCHUTZROHR 1000 MM	OUTER PROTECTION TUBE 1000 MM	
5.	1501-0005	1	INDV. BESKYTTELSESRØR 1000 MM INNERSCHUTZROHR 1000 MM	INNER PROTECTION TUBE 1000 MM	
11.	1341-9005	2	KOBLINGSGAFFEL AUFSTECKGABEL	CLUTCH FORK	
12.	1341-9523	2	LÅSESTIFT SPERRSTIFT	LOCKING PIN	
21.	1341-9155	2	KRYDS FOR KARDANLED KREUZGARNITUR	CENTRE CROSS	
22.	1341-9188	2	SMØRENIPPEL C 8 SCHMIERNIPPEL C 8	GREASE NIPPLE C 8	
23.	1341-9091	1	GAFFEL GABEL	FORK	
24.	1251-6502	2	SPÆNDESTIFT 10-65 SPANNSTIFT 10-65	SPECIAL PIN 10-65	
25.	1501-0103	1	PROFILRØR 0VH 1000 MM PROFILROHR GR.0VH 1000 MM	PROFILE TUBE SIZE 0VH 1000 MM	
26.	1501-0104	1	PROFILRØR 1 1000 MM PROFILROHR GR. 1 1000 MM	PROFILE TUBE SIZE 1 1000MM	
27.	1341-9092	1	GAFFEL GABEL	FORK	
51.	1501-0021	2	PLASTIKSKÆRM SD15 PR12 Ø165 SCHUTZTRICHTER SD15 PR12 Ø165	PLASTIC GUARD SD15 PR12 Ø165	
52.	1341-9411	2	SKRUE SCHRAUBE	SCREW	
53.	1341-9630	2	FORSTÆRKNINGSRING STUETZRING	SUPPORT RING	
54.	1341-9619	2	GLIDERING RING	RING	
55.	1341-9641	2	HOLDEKÆDE HALTEKETTE	CHAIN	
90.	1340-9998	1	BETJENINGSVEJLEDNING (VEST) BEDIENUNGSANLEITUNG (WEST)	SERVICE INSTRUCTIONS (WEST)	
91.	1340-9999	1	ADVARSELSSKILT GEFAHRENHINWEIS	WARNING DECAL	

Fig. 14

PTO til Comer vinkelgear
Gelenkwelle für Comer Winkelgetriebe
PTO for Comer bevel gear

Ved bestilling af vinkelgear, PTO aksler og ophæng, skal man være opmærksom på om maskinen er forsynet med JF eller Comer vinkelgear. Især ved maskiner med serie nummer mellem 7146 og 7464, da skiftet er sket løbende I dette interval.

Bei bestellung von Winkelgetriebe, Gelenkwellen und Anbauvorrichtungen muss man beachten, ob die Maschinen mit JF oder Comer Winkelgetriebe versehen ist.Besonderes bei Machinen mit Baureinummern zwischen 7146 und 7464, da der Wechsel in diesem Intervall geschehen ist.

When ordering bevel gear, PTO-shafts and suspension you must pay attention if the machine is provided with JF or Comer bevel gear. Especially by machines with Serial Nos. between 7146 and 7464, as the change-over was made during that interval.

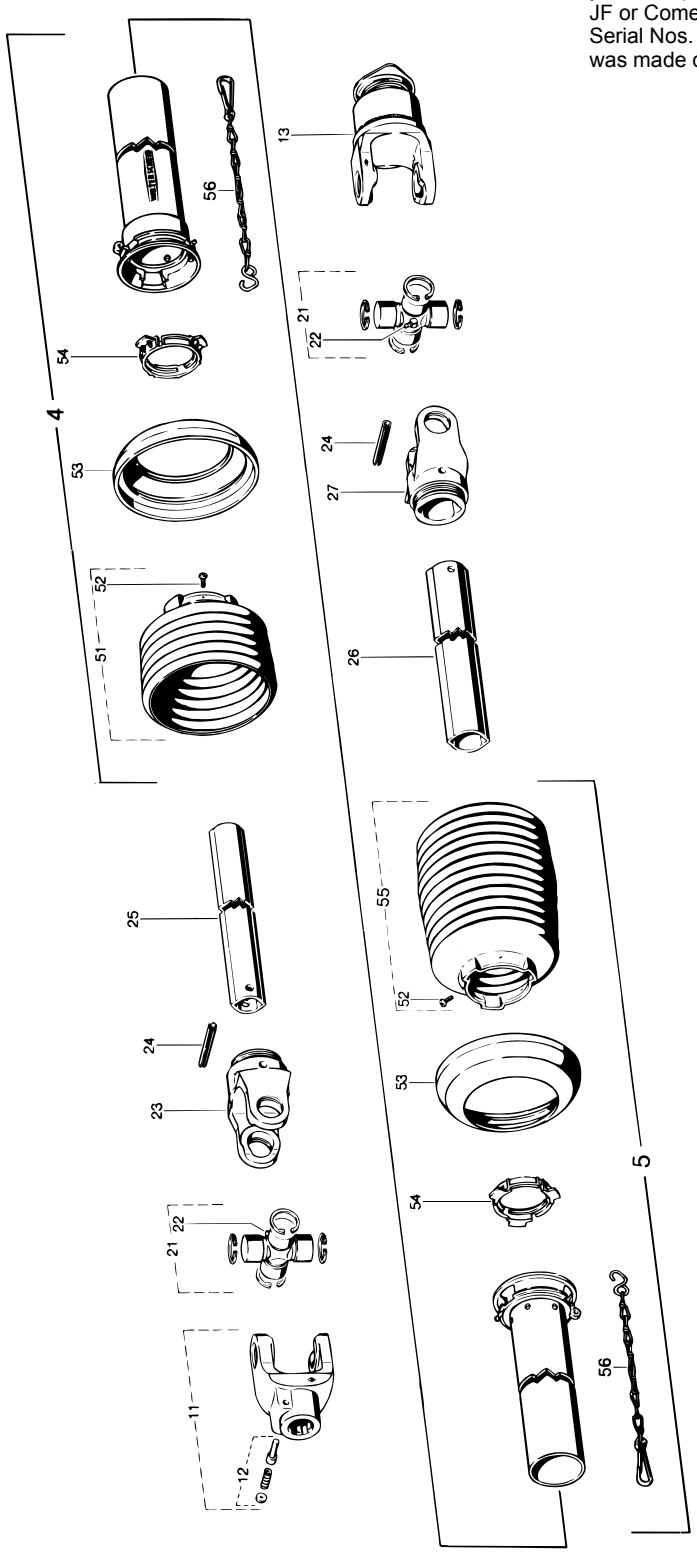

POS.	VARENUMMER	ANTAL	BENÆVNELSE BEZEICHNUNG	DESIGNATION	HERTIL, DAZU, TO THIS, A CECI
.	1340-5433		KO-AKSEL W2400 / 540 RPM GELENKWELLE W2400 / 540 RPM	PTO SHAFT W2400 / 540 RPM	
4.	1501-0010	1	BESKYTTELSESRØR UDV. 1000 MM SCHUTZROHR AUSSEN, 1000 MM	PROTECTION TUBE, OUTER 1000 MM	
5.	1501-0009	1	BESKYTTELSESRØR, INDV. 1000 MM SCHUTZROHR INNEN, 1000 MM	PROTECTION TUBE INNER, 1000 MM	
11.	1340-9028	1	KOBLINGSGAFFEL 1 3/8" (6) AUFSTECKGABEL 1 3/8" (6)	CLUTCH FORK 1 3/8" (6)	
12.	1341-9523	1	LÅSESTIFT SPERRSTIFT	LOCKING PIN	
13.	1340-9135	1	STIFTFRILØB F5/1R-W2400 STIFTFREILAUF F5/1R-W2400	FREE WHEEL F5/1R-W2400	
21.	1340-9153	2	KRYDS KREUZGARNITUR	CENTRE CROSS	
22.	1341-9188	2	SMØRENIPPEL C 8 SCHMIERNIPPEL C 8	GREASE NIPPLE C 8	
23.	1340-9022	1	SPÆNDEGAFFEL KLEMMGABEL	CLAMP FORK	
24.	1251-9007	2	SPÆNDESTIFT 10-80 SPANNSTIFT 10-80	SPECIAL PIN 10-80	
25.	1501-0111	1	PROFILRØR 1BH 1000 MM PROFILROHR GR.1BH 1000 MM	PROFILE TUBE SIZE 1BH 1000 MM	
26.	1501-0108	1	PROFILRØR 2 A 1000 MM PROFILROHR GR.2 A 1000 MM	PROFILE TUBE SIZE 2 A 1000MM	
27.	1340-9024	1	RILLEGAFFEL GABEL	GROOVE FORK	
51.	1501-0022	1	PLASTIKSKÆRM Ø165 SCHUTZTRICHTER Ø165	PLASTIC GUARD Ø165	
52.	1341-9411	2	SKRUE SCHRAUBE	SCREW	
53.	1341-9630	2	FORSTÆRKNINGSRING STUETZRING	SUPPORT RING	
54.	1341-9618	2	RING RING	RING	
55.	1501-0022	1	PLASTIKSKÆRM Ø165 SCHUTZTRICHTER Ø165	PLASTIC GUARD Ø165	
56.	1341-9641	2	HOLDEKÆDE HALTEKETTE	CHAIN	
99.	1340-9096 T	1	GAFFEL (8) RUSLAND GABEL (8) RUSSLAND	FORK (8) RUSSIA	

Fig. 15

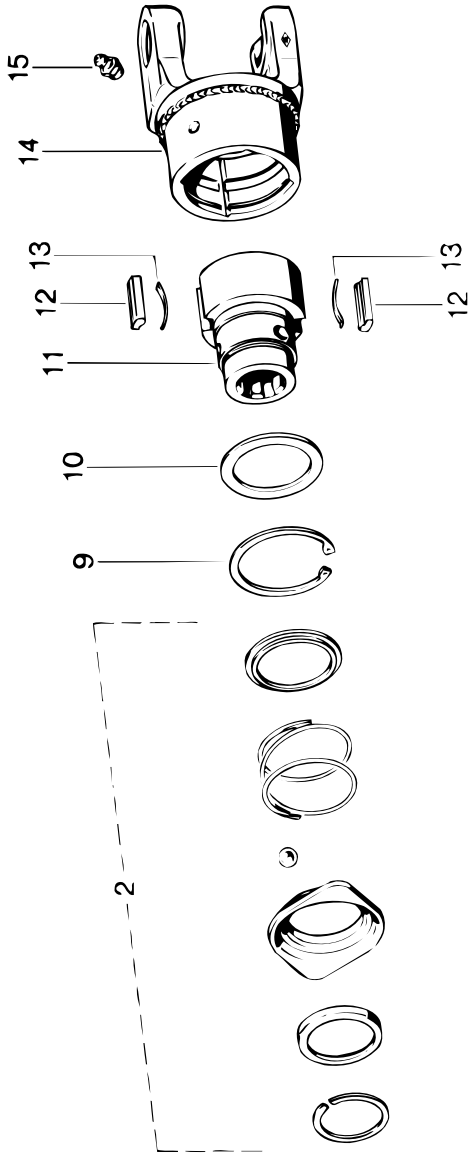

POS.	VARENUMMER	ANTAL	BENÆVNELSE BEZEICHNUNG	DESIGNATION	HERTIL, DAZU, TO THIS, A CECI	
.	1340-9135		STIFTFRILØB F5/1R-W2400 STIFTFREILAUF F5/1R-W2400	FREE WHEEL F5/1R-W2400		
2.	1341-9524	1	SKYDELÅS ZIEHVERSCHLUS	QUICK-DISCONNECT LOCK	1339-0112	3
9.	1255-6101	1	LÅSERING 72 MM INDVENDIG SICHERUNGSRING 72 MM INNEN	SNAP RING 72 MM INNER		
10.	1341-9436	1	STØTTESKIVE STUETZSCHEIBE	SUPPORT WASHER		
11.	1341-9160	1	NAV NABE	HUB		
12.	1341-9733	2	PROFILKILE PROFILKEILE	PROFILE KEY		
13.	1341-9587	2	BLADFJEDER BLATTFEDER	LEAF SPRING		
14.	1340-9055	1	KOBLINGSHUS KUPPLUNGSGEHAEUSE	COUPLING HOUSING		
15.	1341-9189	1	SMØRENIPPEL LIGE M6 SCHMIERNIPPEL M6	GREASE NIPPLE M6		

Fig. 16

PTO til JF vinkelgear
Gelenkwelle für JF Winkelgetriebe
PTO for JF bevel gear

Ved bestilling af vinkelgear, PTO aksler og ophæng, skal man være opmærksom på om maskinen er forsynet med JF eller Comer vinkelgear. Især ved maskiner med serie nummer mellem 7146 og 7464, da skiftet er sket løbende I dette interval.

Bei bestellung von Winkelgetriebe, Gelenkwellen und Anbauvorrichtungen muss man beachten, ob die Maschinen mit JF oder Comer Winkelgetriebe versehen ist.Besonderes bei Machinen mit Baureinummern zwischen 7146 und 7464, da der Wechsel in diesem Intervall geschehen ist.

When ordering bevel gear, PTO-shafts and suspension you must pay attention if the machine is provided with JF or Comer bevel gear. Especially by machines with Serial Nos. between 7146 and 7464, as the change-over was made during that interval.

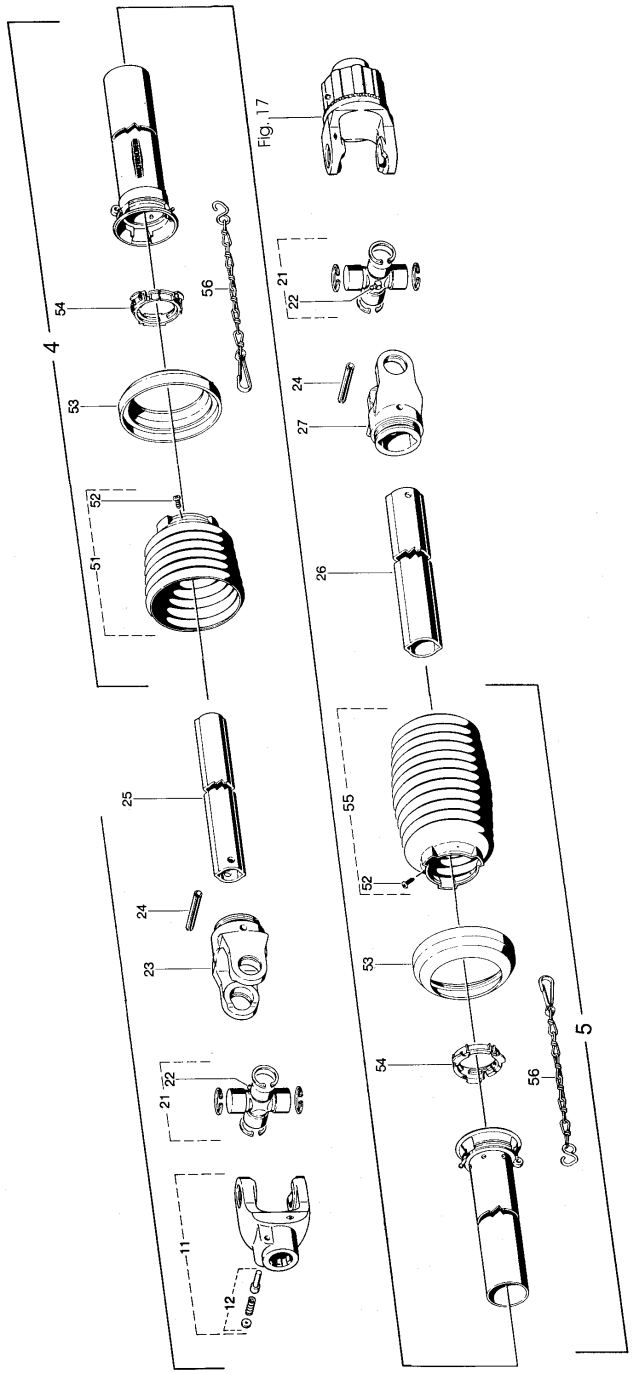

POS.	VARENUMMER	ANTAL	BENÆVNELSE BEZEICHNUNG	DESIGNATION	HERTIL, DAZU, TO THIS, A CECI
.	1340-5424		KRAFTOVERFØRINGSAKSEL GELENKWELLE	PTO SHAFT	
4.	1501-0010	1	BESKYTTELSESRØR UDV. 1000 MM SCHUTZROHR AUSSEN, 1000 MM	PROTECTION TUBE, OUTER 1000 MM	
5.	1501-0009	1	BESKYTTELSESRØR, INDV. 1000 MM SCHUTZROHR INNEN, 1000 MM	PROTECTION TUBE INNER, 1000 MM	
11.	1340-9028	1	KOBLINGSGAFFEL 1 3/8" (6) AUFSTECKGABEL 1 3/8" (6)	CLUTCH FORK 1 3/8" (6)	
12.	1341-9523	1	LÅSESTIFT SPERRSTIFT	LOCKING PIN	
21.	1340-9153	2	KRYDS KREUZGARNITUR	CENTRE CROSS	
22.	1341-9188	2	SMØRENIPPEL C 8 SCHMIERNIPPEL C 8	GREASE NIPPLE C 8	
23.	1340-9022	1	SPÆNDEGAFFEL KLEMMGABEL	CLAMP FORK	
24.	1251-9007	2	SPÆNDESTIFT 10-80 SPANNSTIFT 10-80	SPECIAL PIN 10-80	
25.	1501-0109	1	PROFILRØR 1 BGA 1200 MM PROFILROHR GR.BGA 1200 MM	PROFILE TUBE SIZE BGA 1200 MM	
26.	1501-0110	1	PROFILRØR 2AG 1000 MM PROFILROHR GR.2AG 1000 MM	PROFIL TUBE SIZE 2AG 1000 MM	
51.	1501-0022	1	PLASTIKSKÆRM Ø165 SCHUTZTRICHTER Ø165	PLASTIC GUARD Ø165	
52.	1341-9411	2	SKRUE SCHRAUBE	SCREW	
53.	1341-9630	2	FORSTÆRKNINGSRING STUETZRING	SUPPORT RING	
54.	1341-9618	2	RING RING	RING	
55.	1501-0022	1	PLASTIKSKÆRM Ø165 SCHUTZTRICHTER Ø165	PLASTIC GUARD Ø165	
56.	1341-9641	2	HOLDEKÆDE HALTEKETTE	CHAIN	

Fig. 17

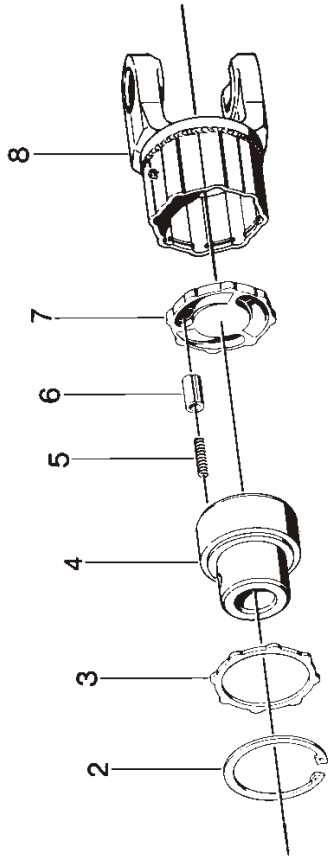

POS.	VARENUMMER	ANTAL	BENÆVNELSE BEZEICHNUNG	DESIGNATION	HERTIL, DAZU, TO THIS, A CECI
.	1340-9142		STIFTFRILØB STIFTFREILAUF	FREE WHEEL	
2.	1255-7102	1	LÅSERING 80 MM INDVENDIG SICHERUNGSRING 80 MM INNEN	SNAP RING 80 MM INNER	
3.	1341-9631	1	LØBERING LAUFRING	RALE	
4.	1341-9116	1	NAV FOR KRAFTOVERFØRING NABE FUER GELENKWELLE	HUB FOR PTO SHAFT	
5.	1341-9584	6	TRYKFJEDER DRUCKFEDER	COMPRESSION SPRING	
6.	1341-9595	6	CYLINDERRULLE ZYLINDERROLLE	CYLINDER ROLL	
7.	1341-9565	1	MEDBRINGERSKIVE MITNEHMERSCHEIBE	CARRIER PLATE	
8.	1340-9043	1	KOBLINGSHUS KUPPLUNGSGEHAEUSE	COUPLING HOUSING	

Fig. 18

PTO til JF vinkelgear
Gelenkwelle für JF Winkelgetriebe
PTO for JF bevel gear

Ved bestilling af vinkelgear, PTO aksler og ophæng, skal man være opmærksom på om maskinen er forsynet med JF eller Comer vinkelgear. Især ved maskiner med serie nummer mellem 7146 og 7464, da skiftet er sket løbende I dette interval.

Bei bestellung von Winkelgetriebe, Gelenkwellen und Anbauvorrichtungen muss man beachten, ob die Maschinen mit JF oder Comer Winkelgetriebe versehen ist.Besonderes bei Machinen mit Baureinummern zwischen 7146 und 7464, da der Wechsel in diesem Intervall geschehen ist.

When ordering bevel gear, PTO-shafts and suspension you must pay attention if the machine is provided with JF or Comer bevel gear. Especially by machines with Serial Nos. between 7146 and 7464, as the change-over was made during that interval.

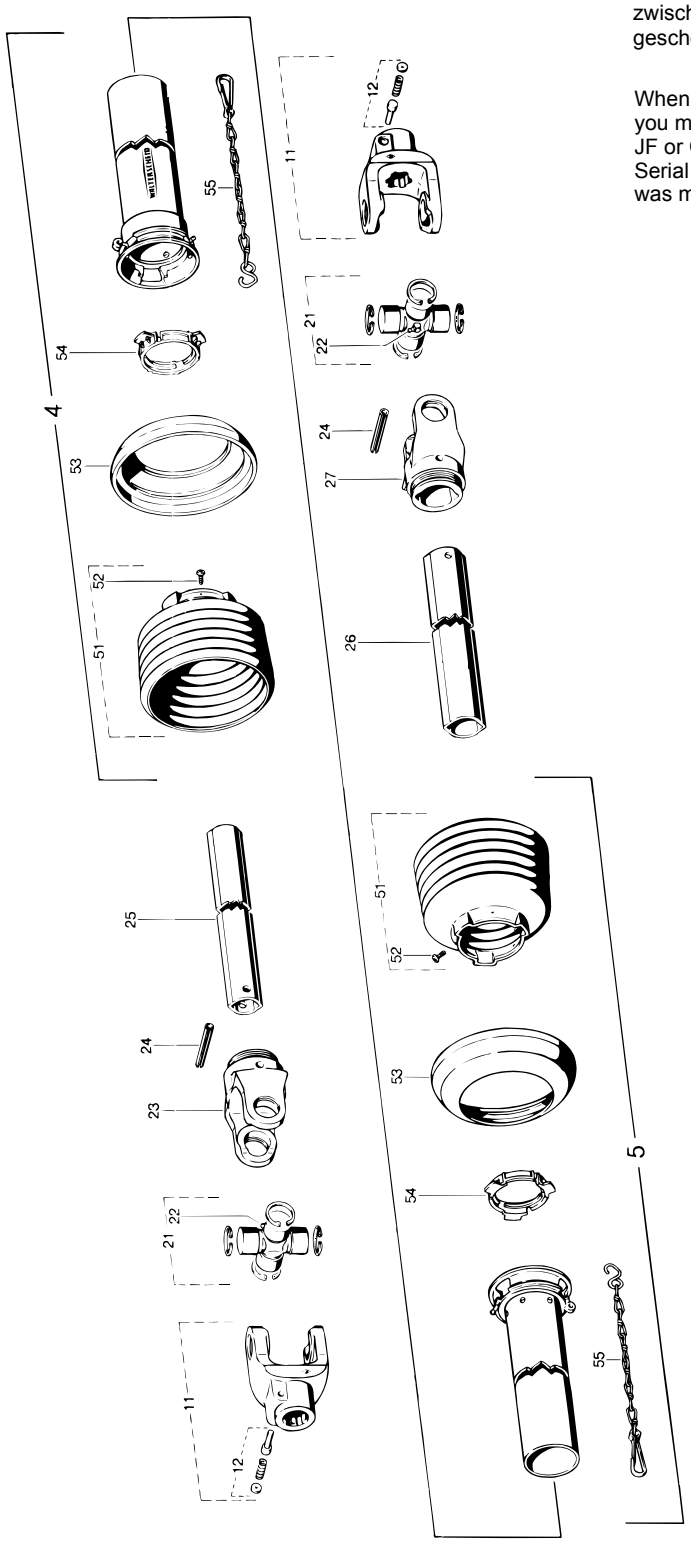

POS.	VARENUMMER	ANTAL	BENÆVNELSE BEZEICHNUNG	DESIGNATION	HERTIL, DAZU, TO THIS, A CECI
.	1340-6410		KO-AKSEL W2300 GELENKWELLE W2300	PTO SHAFT W2300	
4.	1501-0010	1	BESKYTTELSESRØR UDV. 1000 MM SCHUTZROHR AUSSEN, 1000 MM	PROTECTION TUBE, OUTER 1000 MM	
5.	1501-0009	1	BESKYTTELSESRØR, INDV. 1000 MM SCHUTZROHR INNEN, 1000 MM	PROTECTION TUBE INNER, 1000 MM	
11.	1341-9005	2	KOBLINGSGAFFEL AUFSTECKGABEL	CLUTCH FORK	
12.	1341-9523	2	LÅSESTIFT SPERRSTIFT	LOCKING PIN	
21.	1341-9155	2	KRYDS FOR KARDANLED KREUZGARNITUR	CENTRE CROSS	
22.	1341-9188	2	SMØRENIPPEL C 8 SCHMIERNIPPEL C 8	GREASE NIPPLE C 8	
23.	1341-9084	1	GAFFEL GABEL	FORK	
24.	1251-9006	2	SPÆNDESTIFT 10-75 SPANNSTIFT 10-75	SPECIAL PIN 10-75	
25.	1501-0109	1	PROFILRØR 1 BGA 1200 MM PROFILROHR GR.BGA 1200 MM	PROFILE TUBE SIZE BGA 1200 MM	
26.	1501-0110	1	PROFILRØR 2AG 1000 MM PROFILROHR GR.2AG 1000 MM	PROFIL TUBE SIZE 2AG 1000 MM	
27.	1341-9085	1	GAFFEL GABEL	FORK	
51.	1501-0022	2	PLASTIKSKÆRM Ø165 SCHUTZTRICHTER Ø165	PLASTIC GUARD Ø165	
52.	1341-9411	2	SKRUE SCHRAUBE	SCREW	
53.	1341-9630	2	FORSTÆRKNINGSRING STUETZRING	SUPPORT RING	
54.	1341-9618	2	RING RING	RING	
55.	1341-9641	2	HOLDEKÆDE HALTEKETTE	CHAIN	
99.	1340-9095	1	GAFFEL (8) RUSLAND GABEL (8) RUSSLAND	FORK (8) RUSSIA	

Fig. 19

TILBEHØR - ZUBEHÖR - ACCESSORIES

Ved bestilling af vinkelgear, PTO aksler og ophæng, skal man være opmærksom på om maskinen er forsynet med JF eller Comer vinkelgear. Især ved maskiner med serie nummer mellem 7146 og 7464, da skiftet er sket løbende I dette interval.

Bei bestellung von Winkelgetriebe, Gelenkwellen und Anbauvorrichtungen muss man beachten, ob die Maschinen mit JF oder Comer Winkelgetriebe versehen ist.Besonderes bei Machinen mit Baureinummern zwischen 7146 und 7464, da der Wechsel in diesem Intervall geschehen ist.

When ordering bevel gear, PTO-shafts and suspension you must pay attention if the machine is provided with JF or Comer bevel gear. Especially by machines with Serial Nos. between 7146 and 7464, as the change-over was made during that interval.

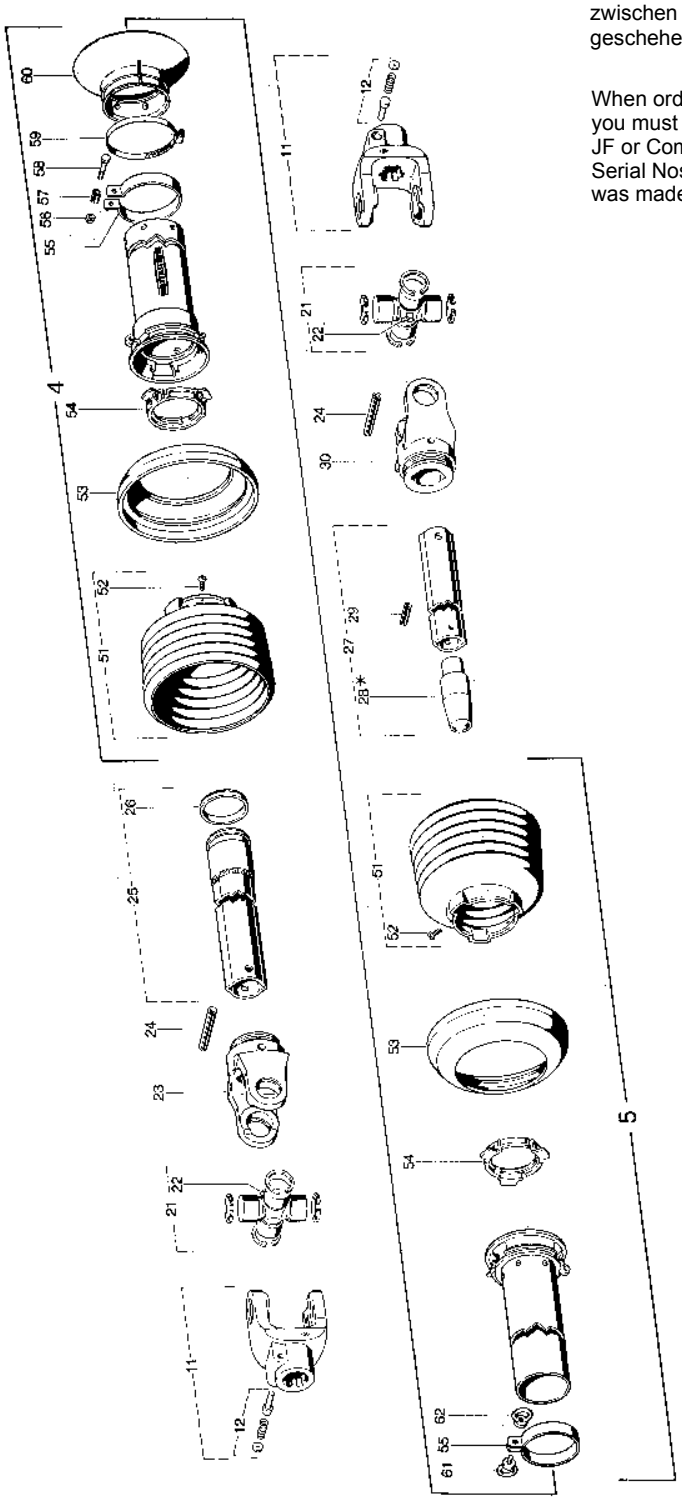

POS.	VARENUMMER	ANTAL	BENÆVNELSE BEZEICHNUNG	DESIGNATION	HERTIL, DAZU, TO THIS, A CECI
.	1340-8110		KRAFTOVERFØRINGSAKSEL GELENKWELLE	PTO SHAFT	
4.	1342-2018	1	UDV. BESKYTTELSESRØR 550 MM AUSSENSCHUTZROHR 550 MM	OUTER PROTECTION TUBE 550 MM	
5.	1342-2019	1	INDV. BESKYTTELSESRØR 490 MM INNENSCHUTZROHR 490 MM	INNER PROTECTION TUBE 490 MM	
11.	1341-9005	2	KOBLINGSGAFFEL AUFSTECKGABEL	CLUTCH FORK	
12.	1341-9523	2	LÅSESTIFT SPERRSTIFT	LOCKING PIN	
21.	1341-9155	2	KRYDS FOR KARDANLED KREUZGARNITUR	CENTRE CROSS	
22.	1341-9188	2	SMØRENIPPEL C 8 SCHMIERNIPPEL C 8	GREASE NIPPLE C 8	
23.	1341-9085	1	GAFFEL GABEL	FORK	
24.	1251-9006	2	SPÆNDESTIFT 10-75 SPANNSTIFT 10-75	SPECIAL PIN 10-75	
25.	1342-1716	1	PROFILRØR 2AH 570 MM PROFILROHR 2AH 570 MM	PROFILE TUBE 2AH 570 MM	
26.	1341-9639	1	FØRING GLEITRING	BEARING RING	
27.	1342-1717	1	PROFILRØR 2BH 540 MM PROFILROHR 2BH 540 MM	PROFILE TUBE 2BH 540 MM	
28.	1340-9473	1	NYLON TAP ZAPFEN	NYLON DOWEL	
29.	1251-4301	1	SPÆNDESTIFT 6-40 SPANNSTIFT 6-40	SPECIAL PIN 6-40	
30.	1341-9084	1	GAFFEL GABEL	FORK	
51.	1501-0022	2	PLASTIKSKÆRM Ø165 SCHUTZTRICHTER Ø165	PLASTIC GUARD Ø165	
52.	1341-9411	2	SKRUE SCHRAUBE	SCREW	
53.	1341-9630	2	FORSTÆRKNINGSRING STUETZRING	SUPPORT RING	
54.	1341-9618	2	RING RING	RING	
55.	1341-9717	2	SPÆNDEBÅND SPANNBAND	TIGHTENING BAND	
56.	1220-1323	1	NYLOC MØTRIK M6 NYLOC MUTTER M6	NYLOC NUT M6	
57.	1251-6102	1	SPÆNDESTIFT 10-22 SPANNSTIFT 10-22	SPECIAL PIN 10-22	
58.	1214-1122	1	STÅLSKRUE M6-40 STAHLSECHSKANTSCHRAUBE M6-40	STEEL SCREW M6-40	
59.	1341-9676	1	SPÆNDEBÅND SPANNBAND	TIGHTENING BAND	
60.	1341-9313	1	PLASTIK-SKÆRM SCHUTZTRICHTER	PLASTIC-GUARD	
61.	1341-9414	1	SKRUE SCHRAUBE	SCREW	
62.	1341-9426	1	MØTRIK MUTTER	NUT	

Fig. 20

TILBEHØR - ZUBEHÖR - ACCESSORIES

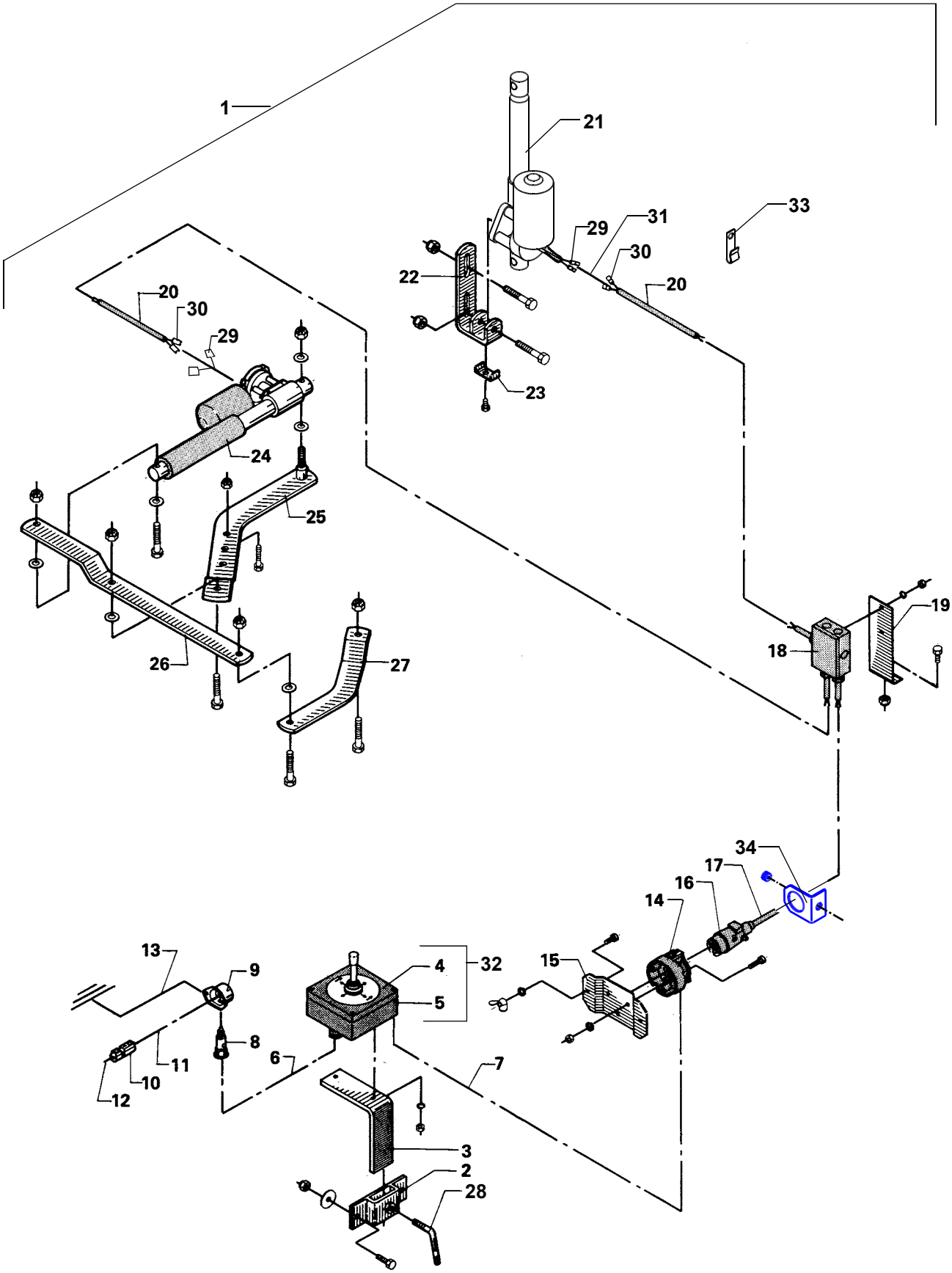

FIG. 20.
TILBEHØR, ZUBEHOR, ACCESSORIES

POS.	VARENUMMER	ANTAL	BENÆVNELSE	BEZEICHNUNG	DESIGNATION	HERTIL, DAZU, TO THIS, A CECI	
1.	4120-0431	1	TUDREGULERING, HD TRICHTERREGULIERUNG, HD		CHUTE CONTROLS, HD		
2.	3125-182X	1	HOLDER HALTER		HOLDER	1213-3322 1220-3321	2 2
3.	2129-844X	1	HOLDER FOR MANØVREPULT HALTER FUER KONTROLLPULT		HOLDER FOR DESK		
4.	1391-0750	1	JOYSTICK JOYSTICK		JOYSTICK	1391-9027 1391-9034	4 1
5.	2129-837A	1	HUS FOR MANØVREPULT GEHAEUSE FUER KONTROLLPULT		HOUSING FOR CONTROL DESK	1391-0708 1391-0714 1391-0717 1391-0718	1 1 1 1
6.	1391-0873	3	KABEL 1M KABEL 1M		CAPLE 1M		
7.	1391-0872	2	KABEL 1M KABEL 1M		CAPLE 1M		
8.	1391-0703	1	2-POLET STIKDÅSE 2-POL STECKDOSE		PLUG BOX 2-POLES		
9.	1391-0702	1	2-POLET STIKDÅSE 2-POL STECKDOSE		PLUG BOX 2-POLES		
10.	1391-0716	1	SIKRINGSDÅSE KOMPLET SICHERUNGSKASTEN KOMPLETT		FUSE BOX COMPLETE	1391-9009	1
11.	1391-0707	1	KABEL 1M KABEL 1M		CABLE 1M		
12.	1391-0707	2	KABEL 1M KABEL 1M		CABLE 1M		
13.	1391-0706	2	KABEL 1M KABEL 1M		CABLE 1M		
14.	1391-0711	1	7-POLET STIKDÅSE 7-POL STECKDOSE		PLUG BOX 7-POLES	1216-1322 1220-1122	3 3
15.	2129-776X	1	KONSOL KONSOLE		BRACKET	1216-1222 1220-1424	2 2
16.	1391-0712	1	7-POLET STIK 7-POL STECKER		PLUG 7-POLES		
17.	1391-0872	4	KABEL 1M KABEL 1M		CAPLE 1M		
18.	1391-0709	1	FORGRENINGSDÅSE SAMMELDOSE		BRANCH BOX	1391-0708 1391-0710 1391-0714 1391-0717 1391-0718	1 4 2 2 1
19.	2129-777X	1	PLADE PLATTE		PLATE	1216-1120 1220-1120	2 2
20.	1391-0873	2	KABEL 1M KABEL 1M		CAPLE 1M		
21.	1391-0701	1	ELMOTOR ELEKTROMOTOR		ELECTRIC MOTOR	1214-4224 1220-4321	1 1
22.	3125-319X	1	KONSOL KONSOLE		BRACKET	1213-3224 1220-3321	2 2
23.	2209-133X	1	SPÆNDEBØJLE FOR OLIERØR SPANNBUEGEL FUER OELROHR		CLAMP FOR OIL TUBE	1213-2322 1220-2321	1 1
24.	1391-0874	1	EL-MOTOR ELEKTROMOTOR >=0000000000 <=1340850569		ELECTRIC MOTOR	1214-4228 1220-4321	1 1

Fig. 20

TILBEHØR - ZUBEHÖR - ACCESSORIES

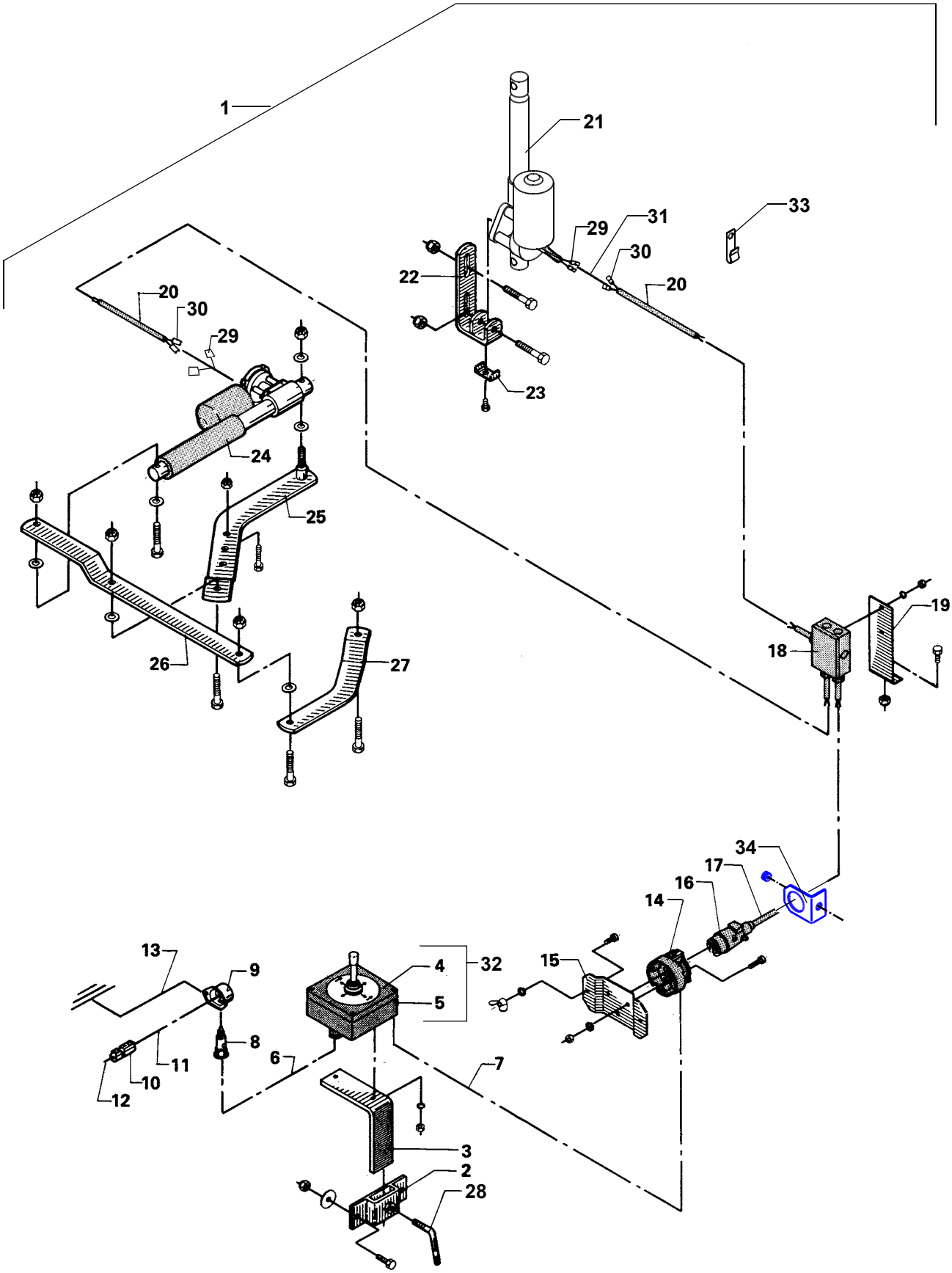

FIG. 20.
TILBEHØR, ZUBEHOR, ACCESSORIES

POS.	VARENUMMER	ANTAL	BENÆVNELSE BEZEICHNUNG	DESIGNATION	HERTIL, DAZU, TO THIS, A CECI	
24. 1	1391-0740	1	EL-MOTOR	ELECTRIC MOTOR	1214-4228	1
			ELEKTROMOTOR		1220-4321	1
			>=1340850570			
25.	3125-351X	1	KONSOL	BRACKET	1213-3322	2
			KONSOLE		1213-4422	1
					1220-3321	2
					1220-4321	1
26.	2125-311X	1	VIPPEARM	ROCKER ARM	1213-4422	1
			SCHWENKARM		1220-4321	1
27.	2125-310X	1	FORBINDELSESSTANG	CONNECTION ROD	1213-3322	1
			VERBINDUNGSSTANGE		1220-3321	1
28.	2125-185X	1	VRIDER	FASTENER		
			WRINGER			
29.	1391-0843	2	HUNSTIK	PLUG		
			STECKER			
30.	1391-0842	2	HANSTIK	MALE PLUG		
			VERSCHLUSSNIPPEL			
31.	3129-822X	1	MELLEMLEDNING	DISTANCE CONDUCTION		
			ZWISCHENLEITUNG			
32.	3129-845X	1	MANØVREPULT	CONTROL DESK		
			KONTROLLPULT			
33.	2239-045X	1	KABELHOLDER	CABLE BEARER		
			KABELHALTER			
34.	2129-778X	1	HOLDER F/7-POLET STIK	HOLDER F/7-POLE PLUG		
			HALTER F/7-POLIGER STECKER			

Fig. 21

TILBEHØR - ZUBEHÖR - ACCESSORIES

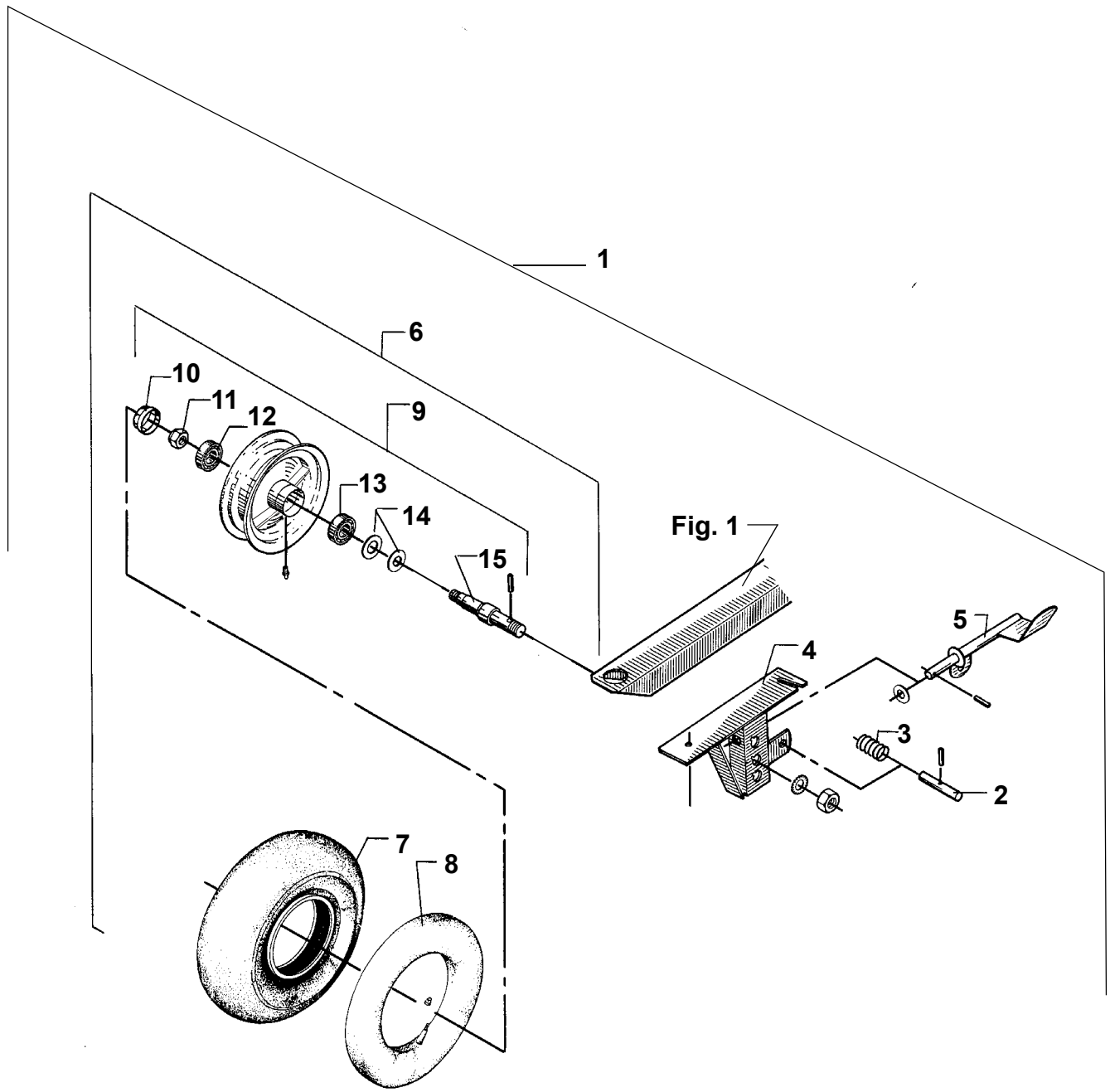

FIG. 21.
TILBEHØR, ZUBEHOR, ACCESSORIES

POS.	VARENUMMER	ANTAL	BENÆVNELSE	BEZEICHNUNG	DESIGNATION	HERTIL, DAZU, TO THIS, A CECI	
1.	4120-1203	1	HJUL RAD		WHEEL		
2.	2122-228X	1	LÅSETAP SPERRZAPFEN		LOCKING DOWEL		
3.	1431-3298	1	TRYKFJEDER DRUCKFEDER		COMPRESSION SPRING		
4.	3122-188X	1	HJULPLADE RADSTUETZE		WHEEL PLATE		
5.	3122-224X	1	BREMSEAKSEL BREMSWELLE		BRAKE SHAFT		
6.	3063-526X	1	HJUL 500-8 KOMPLET RAD 500-8 KOMPLETT		WHEEL 500-8 COMPLETE	1251-1103 1251-4103	1 1
7.	1321-1304	1	DÆK 500-8 REIFEN 500-8		TYRE 500-8		
8.	1322-1103	1	SLANGE 500-8 SCHLAUCH 500-8		TUBE 500-8		
9.	1323-1108	1	FÆLG MED NAV 3,00D-8 FELGE MIT NABE 3,00D-8		RIM WITH HUB 3,00D-8		
10.	1323-9089	1	NAVKAPSEL NABENKAPPE		HUB CAP		
11.	1220-5321	1	NYLOC MØTRIK M16 NYLOC MUTTER M16		NYLOC NUT M16		
12.	1331-4101	1	KUGLELEJE 6304 KUGELLAGER 6304		BALL BEARING 6304		
13.	1331-3102	1	KUGLELEJE 6205 KUGELLAGER 6205		BALL BEARING 6205		
14.	1323-9066	1	TÆTNINGSLAMEL DICHTUNGSLAMELLE		TIGHTENING LAMELLA		
15.	1323-9514	1	AKSEL ACHSE		AXLE		

Et omfattende maskin program
Ein Lieferprogramm mit Zukunft
Progress In Farm Machinery
Une gamme de machines étendu
Progreso en Maquinaria Agrícola

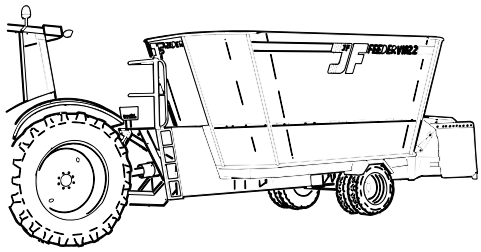

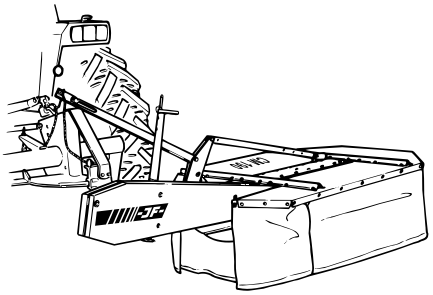

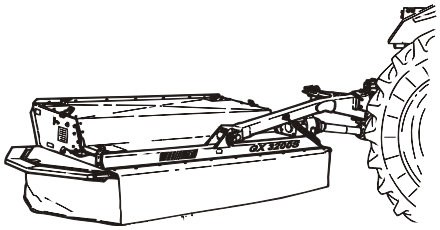

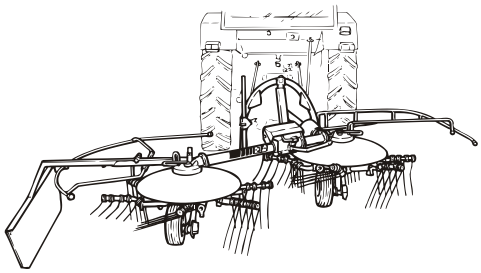

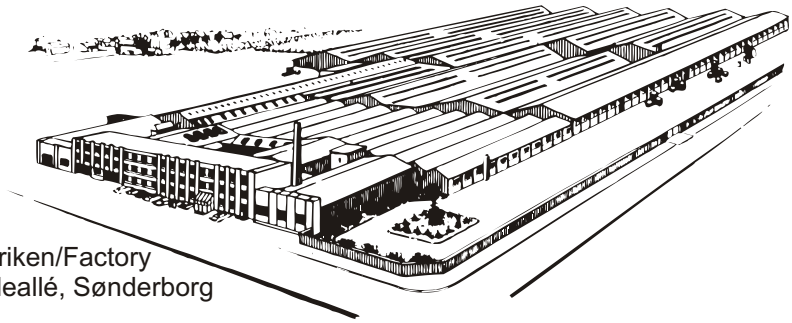

Fabriken/Factory
Lindeallé, Sønderborg

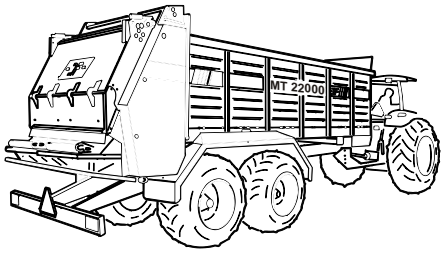

Fabriken/Factory
Ulkebøl, Sønderborg

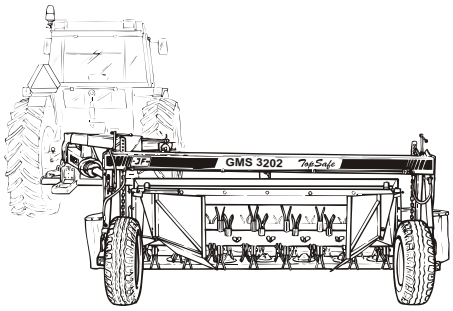

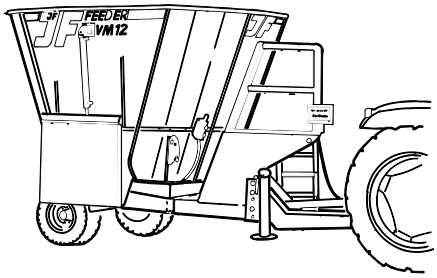

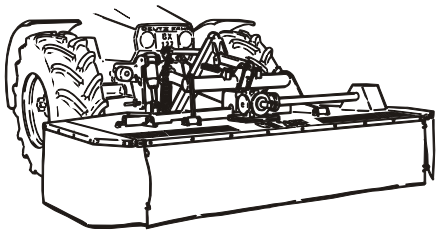

PR60-171X-01 FH 1450 0199

JF-Fabriken - J. Freudendahl A/S
DK-6400 Sønderborg - DANMARK
Tel: (+45) 74 12 52 52
Fax: (+45) 74 42 58 08
Fax: (+45) 74 42 55 41
www.jf.dk
(A company in the JF Group)