FH 1100

Foderhøster universal / Schlegelfeldhäcksler universal
Forage Harvester universal / Récolteuse de fourrage universal

Reservedelskatalog / Ersatzteilkatalog
Spare Parts Book / Catalogue de pièces

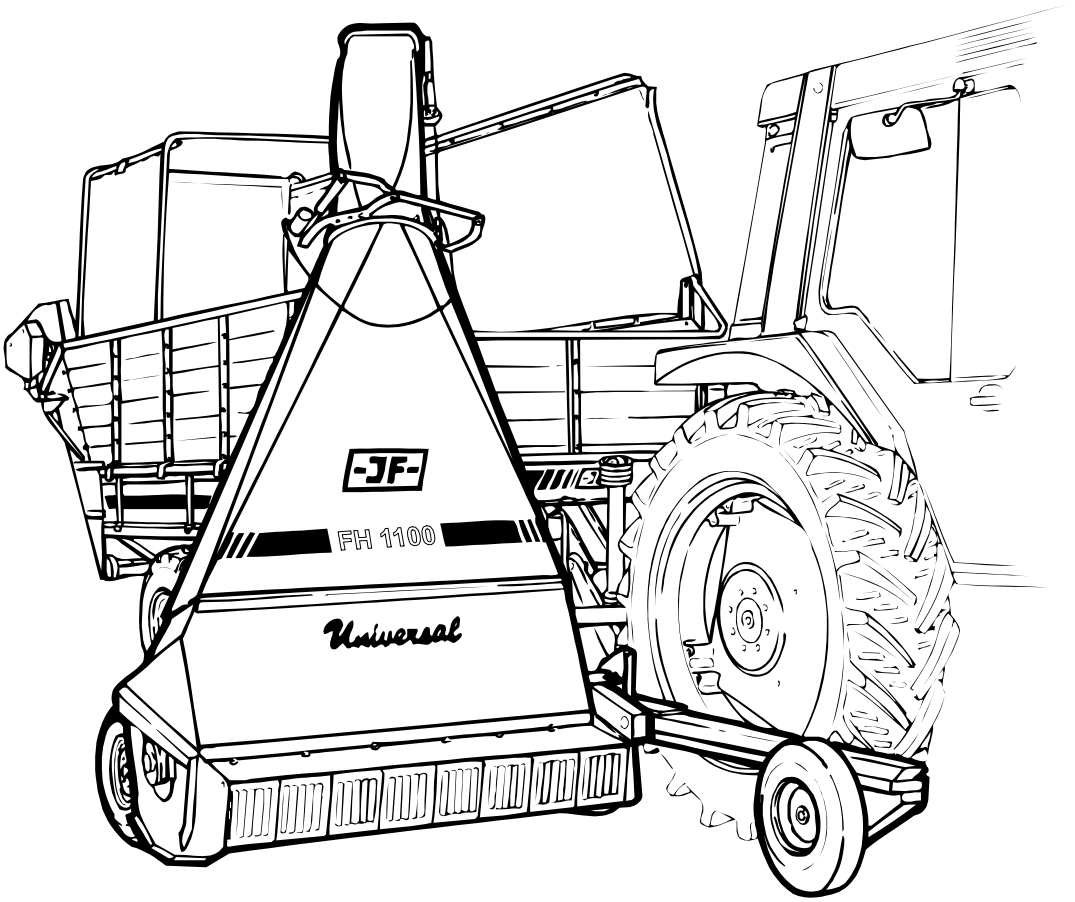

Gyldig fra:		Fabrikationsnr.:		Udgave:	
Gültig ab:	**2003 10 01**	Machinen Nr.:	**1320100701**	Ausgabe:	**2003 10 01**
Valid from:		Serial No.:		Edition:	
Valable á partir de:		No. de serie:		Edition:	x1

Notér fabrikationsnummeret på Deres maskine på omslagets inderside.
Notieren Sie die Fabrikationsnummer Ihrer Maschine auf der Innerseite des Umschlages.
Please note the serial number of Your machine at the inside of the cover.
Veuillez noter le numero de Votre machine sur la face interne de la couverture.

Bestiller De reservedele så opgiv venligst maskinens fabrikationsnummer og eventuelt købsår. Det sparer Dem tid, penge og ærgrelser og os unødigt besvær.
De kan notere nummeret på Deres maskine her:

Nr..... Leveret den ..... / ..... 20.....
så har De det ved hånden, når De eventuelt skal bestille reservedele.
Fabrikationsnummeret findes indhugget i rammen, som vist på figuren.

Bei Ersatzteilbestellungen ist die Fabrikationsnummer Ihrer Maschine unbedingt anzugeben.
Das erspart Ihnen Zeit, Geld und Ärger und erleichert uns die Abfertigung.
Tragen Sie die Nummer Ihrer Maschine bitte hier ein:

Nr..... Geliefert am ..... / ..... 20.....
dann haben Sie bei Ersatzteilbestellungen immer die Nummer bei der Hand.
Die Fabrikationsnummer ist im Rahmen eingeschlagen, siehe Figur.

Always state the serial number and if possile the year of the machine when ordering spare parts whereby you save time and money and facilitates matters for us.
Please enter the number of your machine here:

No..... Delivered on the ..... / ..... 20.....
Appropriate when ordering parts.
The serial number is located as shown on the figure.

Lorsque vous commandez des pièces dètachées, indiquez toujours le numéro de série de votre machine et si possible son année de fabrication. Vous éviterez des pertes de temps et vous nous faciliterez le travail.
Prière de noter ici le numéro de série de votre machine:

Numéro..... Livrée le ..... / ..... 20.....

Ceci vous sera utile lorsque vous commanderez des pièces.
Le numéro de série est gravé dans le cadre comme indiqué sur la figure.

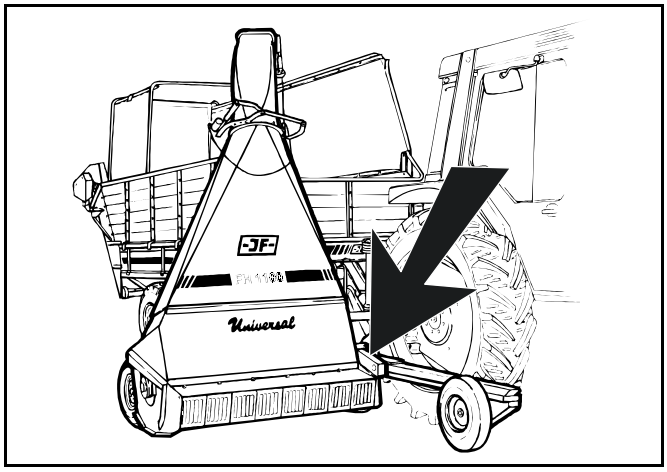

RESERVEDELSKATALOG
ERSATZTEILKATALOG
SPARE PARTS BOOK
CATALOGUE DE PIÈCES

Kataloget er opdelt i 5 afsnit:

1. Beskrivelse af reservedelskataloget.
2. Nummernøgle for monteringsdele.
3. Nummernøgle - viser på hvilke figurer reservedelsnumrene findes.
4. Figurnøgle - viser på hvilke figurer delene findes.
5. Reservedelsliste.

Der Katalog ist in 5 Abschnitte eingeteilt:

1. Beschreibung des Ersatzteilkataloges.
2. Nummernschlüssel für Montagezubehör.
3. Nummernschlüssel mit Angabe der jeweiligen Ersatzteilnummer.
4. Figurliste mit Angabe, auf welche figuren die Teile zu finden sind.
5. Ersatzteilliste.

The book is divided into 5 passages:

1. Description of the spare part book.
2. Number key for assembly parts.
3. Number key showing on which figures the spare part numbers can be found.
4. Figure key showing on which figures the parts can be found.
5. Spare parts list.

Le catalogue est divisé en 5 sections:

1. Description du catalogue de pièces.
2. Liste de pièces de montage.
3. Numéros des pièces de rechange indiquant le numéro de figure.
4. Liste des figures indiquant sur quelle figure se trouvent les pièces.
5. Liste de pièces de rechange.

Beskrivelse af reservedelskataloget:
Beschreibung des Ersatzteilkataloges:
Discription of the spare parts book:
Discription du catalogue de pièces:

Reservedelskataloget er opbygget således:

Fig. 01-29	Standard	Fig. 50-59	Nav
Fig. 30-39	Gear	Fig. 60-79	Variation af standard (Tilbehør)
Fig. 40-49	Kraftoverføringsaksler	Fig. 80-	Tilbehør

Das Ersatzkatalog ist so aufgebaut:

Fig. 01-29	Standard	Fig. 50-59	Nabe
Fig. 30-39	Getriebe	Fig. 60-79	Variation vom Standard (Zubehör)
Fig. 40-49	Gelenkwellen	Fig. 80-	Zubehör

The spare parts book is built up as follows:

Fig. 01-29	Standard	Fig. 50-59	Hub
Fig. 30-39	Gear	Fig. 60-79	Variation of standard (Accessory)
Fig. 40-49	PTO drives	Fig. 80-	Accessory

Le catalogue de pièces est arrangé comme suit:

Fig. 01-29	Standard	Fig. 50-59	Moyeu
Fig. 30-39	Boîtier	Fig. 60-79	Variation du standard (Accessoire)
Fig. 40-49	Arbres à cardan	Fig. 80-	Accessoire

Antal:
Antal dele pr. maskine.
Ved undersamlinger: dele pr. samling.

Anzahl:
Anzahl Teile je maschine.
Bei Untersammlungen:
Anzahl je Sammlung.

Quantity:
States quantity of parts for machine.
In connection with subassemblies:
Quantity for the assembly.

Quantité:
Quantité de pièces par machine.
Pour les sous-assemblages: pièces par assemblage.

Pos. nr.:
Positionsnummer mærket med.”()”
er ikke standard.
Leveres som tilbehør

Positionsnummer:
Die Positionsnummer, die mit “()”
gezeichnet ist, ist nicht der Standard.
Wird als Zubehör geliefert.

Postion No.:
The position No. marked “()”
is not standard.
Is delivered as accessory.

No de pos.:
Le numéro de position marqué d’un “()”
n’est pas une pièce standard.
Livrée comme accessoire.

POS.	VARENUMMER	ANTAL	BENÆVNELSE BEZEICHNUNG DESIGNATION		HERTIL, DAZU TO THIS, A CECI	
33.	1340-9153 T	2	KRYDS KREUTZGARNITUR >=0003219 <=0003448	CENTRE	1341-9187	1
33.1	1350-7005	2	KRYDS KREUTZGARNITUR >=0003219	CENTRE	1350-9052 1350-9104	4 1
34.	1340-0196	1	PROFILAKSEL PROFILGABEL >=0003219 <=0003448	PROFIL FORK		
34.1	1350-8008	1	PROFILAKSEL PROFILGABEL >=0003249	PROFIL FORK		

Varenr.:
Varenummer mærket med "T" er ikke standard. Leveres som tilbehør.
Varenummer mærket med "+" :
ændring undervejs.

Warenummer:
Ist eine Warennummer mit "T" gekennzeichnet, wird sie als Zubehör geliefert.
Eine Warennummer mit "+" ist als Modifikation unterwegs.

Article no.:
The article no. marked “T” is not standard. Is delivered as accessories.
the article no. marked “+”:
Modification is beeing made.

No. D’article:
Le no d’article marqué d’un “T” n’est pas un article standard. Livré comme accessoire.
No. d’article marqué de “+”:
Une modification viendra.

Benævnelse:
>=0003219 <=0003448
Reservedel anvendt på maskine fra og med fabrikationsnummer 3219 til og med nr. 3448

Benennung:
>=0003219 <=0003448
Ersatzteil für Maschinen von Fabrikationsnummer 3219 bis Nr. 3448.

Designation:
>=0003219 <=0003448
Spare part used for machine from serial No. 3219 up to No. 3448 both Nos. included.

Désignation:
>=0003219 <=0003448
Pièce de rechange employée sur machines à partir de no de série 3219 jusq’à et y compris no 3448.

Hertil:
Angiver hvilke og hvor mange monteringsdele (skruer, møtrikker, skiver osv.) der anvendes sammen med reservedelen. Se under nummernøgle for monteringsdele.

Dazu:
Angabe von Montierungsteilen (Schrauben, Muttern, Scheiben usw.) die zusammen mit dem Ersatzteil angewendet werden sollen. Siehe Nummerschlüssel
für Montagezubehör.

For this:
States which and how many mounting assemblies (screws, nuts, discs etc.) are delivered with the spare part.
See under number key for assembly parts

Pour ceci:
Indique lesquelles et combien de pièces de montage (vis, écrous, rondelles etc.) sont employées avec la pièce de rechange. Voir dans la liste de numéros pour pièces de montage.

VARENUMMER	BENÆVNELSE	BEZEICHNUNG	DESIGNATION
1165-0148	BESKYTTELSESHÆTTE	SCHUTZKAPPE	PROTECTION HOOD
1213-2126	STÅLSÆTSKRUE M8-15	STAHLSECHSKANTSCHRAUBE M8-15	STEEL SET SCREW M8-15
1213-2222	STÅLSÆTSKRUE M8-20	STAHLSECHSKANTSCHRAUBE M8-20	STEEL SET SCREW M8-20
1213-2322	STÅLSÆTSKRUE M8-30	STAHLSECHSKANTSCHRAUBE M8-30	STEEL SET SCREW M8-30
1213-3222	STÅLSÆTSKRUE M10-20	STAHLSECHSKANTSCHRAUBE M10-20	STEEL SET SCREW M10-20
1213-3224	STÅLSÆTSKRUE M10-25	STAHLSECHSKANTSCHRAUBE M10-25	STEEL SET SCREW M10-25
1213-3322	STÅLSÆTSKRUE M10-30	STAHLSECHSKANTSCHRAUBE M10-30	STEEL SET SCREW M10-30
1213-4224	STÅLSÆTSKRUE M12-25	STAHLSECHSKANTSCHRAUBE M12-25	STEEL SET SCREW M12-25
1213-4422	STÅLSÆTSKRUE M12-40	STAHLSECHSKANTSCHRAUBE M12-40	STEEL SET SCREW M12-40
1213-5322	STÅLSÆTSKRUE M16-30	STAHLSECHSKANTSCHRAUBE M16-30	STEEL SET SCREW M16-30
1213-5522	STÅLSÆTSKRUE M16-50	STAHLSECHSKANTSCHRAUBE M16-50	STEEL SET SCREW M16-50
1213-5720	STÅLSÆTSKRUE M16-80	STAHLSECHSKANTSCHRAUBE M16-80	STEEL SET SCREW M16-80
1214-2122	STÅLSKRUE M8-35	STAHLSECHSKANTSCHRAUBE M8-35	STEEL SCREW M8-35
1214-4224	STÅLSKRUE M12-55	STAHLSECHSKANTSCHRAUBE M12-55	STEEL SCREW M12-55
1214-4228	STÅLSKRUE M12-65 KV. 10.9	STAHLSCHRAUBE M12-65 Q 10.9	STEEL SCREW M12-65 Q. 10.9
1214-6226	STÅLSKRUE M20-65	STAHLSECHSKANTSCHRAUBE M20-65	STEEL SCREW M20-65
1215-2222	BRÆDDESKRUE M8-20	FLACHRUNDSCHRAUBE M8-20	CARRIAGE SCREW M8-20
1215-3226	STÅLBRÆDDESKR. M10-25 KVAL.8,8	STAHLF. SCHRAUBE M10-25 Q 8,8	STEEL CAR. SCREW M10-25 Q 8,8
1215-3320	BRÆDDESKRUEM10-30 KV 8.8	FLACHRUNDSCHRAUBEM10-30 Q 8.8	CARRIAGE SCREWM10-30 Q 8.8
1215-4328	BRÆDDESKRUE M12-30 KV. 8.8.	FLACHRUNDSCHRAUBE M12-30 Q 8.8	CARRIAGE SCREW M12-30 Q. 8.8
1216-1120	MASKINSKRUE R/H M4-12	ZYLINDERSCHRAUBE M4-12	MACHINE SCREW ROUNDH. M4-12
1216-1222	MASKINSKRUE R/H M6-20	ZYLINDERSCHRAUBE M6-20	MACHINE SCREW ROUNDH. M6-20
1216-1322	MASKINSKRUE R/H M5-30	ZYLINDERSCHRAUBE M5-30	MACHINE SCREW ROUNDH. M5-30
1219-0223	UNBRACOSKRUE M10-10 MSC	INNENSECHSKANTSCHR M10-10 MSC	ALLEN SCREW M10-10 MSC
1219-0603	SELVSKÆRENDE SKRUE M8-15 M6-SF	BLECHSCHRAUBE M8-15 M6-SF	SCREW M8-15 M6-SF
1219-0708	STÅLSKRUE M12-35 KV 12.9	STAHLSECHSKANTSCHR.M12-35Q12.9	STEEL SCREW M12-35 Q 12.9
1220-1120	STÅLMØTRIK M4	STAHLMUTTER M4	STEEL NUT M4
1220-1122	STÅLMØTRIK M5	STAHLMUTTER M5	STEEL NUT M5
1220-1424	VINGEMØTRIK M6	FLUEGELMUTTER M6	WING NUT M6
1220-2321	NYLOC MØTRIK M8	NYLOC MUTTER M8	NYLOC NUT M8
1220-3122	STÅLMØTRIK M10	STAHLMUTTER M10	STEEL NUT M10
1220-3321	NYLOC MØTRIK M10	NYLOC MUTTER M10	NYLOC NUT M10
1220-4321	NYLOC MØTRIK M12	NYLOC MUTTER M12	NYLOC NUT M12
1220-4323	NYLOC MØTRIK M12 KV 10	NYLOC MUTTER M12 Q 10	NYLOC NUT M12 Q 10
1220-5124	STÅLMØTRIK M16 KV10	STAHLMUTTER M16 Q10	STEEL NUT M16 Q10
1220-5321	NYLOC MØTRIK M16	NYLOC MUTTER M16	NYLOC NUT M16
1220-6321	NYLOC MØTRIK M20	NYLOC MUTTER M20	NYLOC NUT M20
1220-7122	STÅLMØTRIK M24	STAHLMUTTER M24	STEEL NUT M24
1220-7224	STÅLMØTRIK M24 H=14	STAHLMUTTER M24 H=14	STEEL NUT M24 H=14
1241-1202	SPÆNDESKIVE	SCHEIBE	WASHER
1241-1203	SPÆNDESKIVE 6,5-13-1,2	SCHEIBE 6,5-13-1,2	WASHER 6,5-13-1,2
1241-1502	SPÆNDESKIVE 8,5-30-3	SCHEIBE 8,5-30-3	WASHER 8,5-30-3
1241-2308	SPÆNDESKIVE 11,5-23-1,5	SCHEIBE 11,5-23-1,5	WASHER 11,5-23-1,5
1241-2502	SPÆNDESKIVE 10,5-22-3	SCHEIBE 10,5-22-3	WASHER 10,5-22-3
1241-2602	SPÆNDESKIVE 10-22-4,5	SCHEIBE 10-22-4,5	WASHER 10-22-4,5
1241-3302	SPÆNDESKIVE 28,5-13,5-1,5	SCHEIBE 28,5-13,5-1,5	WASHER 28,5-13,5-1,5
1241-3403	SPÆNDESKIVE 13-25-2,5	SCHEIBE 13-25-2,5	WASHER 13-25-2,5
1241-3501	SPÆNDESKIVE 14-33-3	SCHEIBE 14-33-3	WASHER 14-33-3
1241-4403	SPÆNDESKIVE 17,5-35-2	SCHEIBE 17,5-35-2	WASHER 17,5-35-2
1241-4502	SPÆNDESKIVE 17-30-3 STÅL	SCHEIBE 17-30-3 STAHL	WASHER 17-30-3 STEEL
1241-4503	SPÆNDESKIVE 17,5-35-3	SCHEIBE 17,5-35-3	WASHER 17,5-35-3
1241-4601	SPÆNDESKIVE 17,5-42-4	SCHEIBE 17,5-42-4	WASHER 17,5-42-4
1241-6409	SPÆNDESKIVE 25,5-39-2,5	SCHEIBE 25,5-39-2,5	WASHER 25,5-39-2,5
1241-9504	SPÆNDESKIVE 22-50-3	SCHEIBE 22-50-3	WASHER 22-50-3
1242-2221	FJEDERSKIVE M8	FEDERSCHEIBE M8	SPRING WASHER M8
1242-3221	FJEDERSKIVE M10	FEDERSCHEIBE M10	SPRING WASHER M10
1242-4221	FJEDERSKIVE M12	FEDERSCHEIBE M12	SPRING WASHER M12
1242-5221	FJEDERSKIVE M16	FEDERSCHEIBE M16	SPRING WASHER M16
1242-8621	TANDSKIVE M24 UDVENDIG	ZAHNSCHEIBE M24 AUSSEN	SPROCKET WASHER M24 OUTER
1251-1103	SPÆNDESTIFT 3,5-24	SPANNSTIFT 3,5-24	SPECIAL PIN 3,5-24
1251-2402	SPÆNDESTIFT 4-55	SPANNSTIFT 4-55	SPECIAL PIN 4-55
1251-3701	SPÆNDESTIFT 5-80	SPANNSTIFT 5-80	SPECIAL PIN 5-80
1251-4103	SPÆNDESTIFT 6-24	SPANNSTIFT 6-24	SPECIAL PIN 6-24
1251-5303	SPÆNDESTIFT 8-40	SPANNSTIFT 8-40	SPECIAL PIN 8-40
1251-5402	SPÆNDESTIFT 7-55	SPANNSTIFT 7-55	SPECIAL PIN 7-55
1251-5404	SPÆNDESTIFT 8-55	SPANNSTIFT 8-55	SPECIAL PIN 8-55
1251-6701	SPÆNDESTIFT 9-80	SPANNSTIFT 9-80	SPECIAL PIN 9-80
1251-7402	SPÆNDESTIFT 12-55	SPANNSTIFT 12-55	SPECIAL PIN 12-55
1251-8701	SPÆNDESTIFT 15-80	SPANNSTIFT 15-80	SPECIAL PIN 15-80
1252-5299	SPLIT 6-35	SPLINT 6-35	COTTER PIN 6-35
1254-2102	FJEDERSPLIT 5 MM	FEDERSPLINT 5 MM	SPRING PIN 5 MM
1254-4201	SIKRINGSSPLIT 10 MM	FEDERSPLINT 10 MM	SECURING PIN 10 MM
1293-0121	POPNITTE 3/16''-3.5-5.7	NIETE 3/16''-3.5-5.7	RIVET 3/16''-3.5-5.7
1313-1101	SMØRENIPPEL	SCHMIERNIPPEL	GREASE NIPPLE
1313-2101	SMØRENIPPEL	SCHMIERNIPPEL	GREASE NIPPLE
1313-3501	SMØRENIPPEL	SCHMIERNIPPEL	GREASE NIPPLE
1339-0112	STÅLKUGLE 1/2''	STAHLKUGEL 1/2''	STEEL BALL 1/2''
1339-4404	FILTRING 45-58-5	FILZRING 45-58-5	FELT RING 45-58-5
1339-5501	FILTRING 50-67-4	FILZRING 50-67-4	FELT RING 50-67-4
1391-0708	KABELGENNEMFØRING	KABELDURCHFUEHRUNG	CABLE LEAD-IN

NUMMERNØGLE FOR MONTERINGSDELE - NUMMERSCHLüSSEL FüR MONTAGEZUBEHOR
NUMBER KEY FOR ASSEMLY PARTS - LISTE DE PIECES DE MONTAGE

VARENUMMER	BENÆVNELSE	BEZEICHNUNG	DESIGNATION
1391-0710	MUFFE	MUFFE	SOCKET
1391-0714	KABELGENNEMFØRING	KABELDURCHFUEHRUNG	CABLE LEAD-IN
1391-0717	MØTRIK PG 11	MUTTER PG 11	NUT PG 11
1391-0718	MØTRIK PG 13,5	MUTTER PG 13,5	NUT PG 13,5
1391-9009	SIKRING	SICHERUNG	FUSE
1391-9027	KONTAKTELEMENT	ELEMENT FUER SCHALTPULT	ELEMENT FOR CONTROL DESK
1391-9034	MANCHET	MUFFE	SLEEVE
1399-0121	KARABINHAGE	KARABINHAKEN	SNAP HOOK
1399-0124	SNOR 1M	SCHNUR 1M	STRING 1M
1434-0101	TALLERKENFJEDER 28-10,2-1	TELLERFEDER 28-10,2-1	DISC SPRING 28-10,2-1
2225-292X	SNORVINKEL	WINKEL	ANGLE

VARENUMMER	FIGUR	POS.	VARENUMMER	FIGUR	POS.	VARENUMMER	FIGUR	POS.	VARENUMMER	FIGUR	POS.
1165-0131	3.	13.	1341-9587	42.	13.	2126-233X	4.	44.			
1213-3224	30.	10.	1341-9618	41.	54.	2126-487A	4.	16.			
1213-5720	2.	58.	1341-9619	40.	54.	2129-234X	2.	52.			
1220-5321	2.	21.	1341-9630	40.	53.	2129-235X	2.	51.			
1220-5321	2.	31.	1341-9630	41.	53.	2129-776X	5.	15.			
1220-5321	80.	11.	1341-9641	40.	55.	2129-777X	5.	19.			
1251-6502	40.	24.	1341-9641	41.	56.	2129-778X	5.	34.			
1251-9007	41.	24.	1341-9733	42.	12.	2129-837A	5.	5.			
1255-3201	2.	4.	1362-3205	2.	15.	2129-844X	5.	3.			
1255-5102	2.	2.	1391-0701	5.	21.	2188-003X	2.	9.			
1255-6101	30.	13.	1391-0702	5.	9.	2209-133X	5.	23.			
1255-6101	42.	9.	1391-0703	5.	8.	2223-220X	3.	15.			
1311-2201	30.	6.	1391-0706	5.	13.	2239-045X	5.	33.			
1315-9109	30.	5.	1391-0707	5.	11.	3061-004X	1.	1.			
1315-9140	30.	12.	1391-0707	5.	12.	3063-526X	2.	16.			
1315-9191	30.	16.	1391-0709	5.	18.	3063-526X	80.	6.			
1315-9220	30.	20.	1391-0711	5.	14.	3122-074X	2.	7.			
1315-9297	30.	4.	1391-0712	5.	16.	3122-080X	2.	10.			
1315-9299	30.	9.	1391-0716	5.	10.	3122-090X	2.	44.			
1315-9300	30.	17.	1391-0740	5.	24.	3122-132X	1.	3.			
1315-9301	30.	14.	1391-0750	5.	4.	3122-139X	1.	5.			
1315-9320	30.	1.	1391-0842	5.	30.	3122-143X	1.	39.			
1315-9321	30.	8.	1391-0843	5.	29.	3122-171X	3.	6.			
1321-1304	80.	7.	1391-0872	5.	7.	3122-175X	2.	39.			
1321-2306	2.	17.	1391-0872	5.	17.	3122-179X	2.	40.			
1321-2306	2.	27.	1391-0873	5.	6.	3122-188X	80.	4.			
1322-1103	80.	8.	1391-0873	5.	20.	3122-202X	1.	6.			
1322-2102	2.	18.	1393-0170	4.	42.	3122-213X	2.	11.			
1322-2102	2.	28.	1399-0154	4.	22.	3122-219X	2.	1.			
1323-1108	80.	9.	1421-1599	2.	41.	3122-224X	80.	5.			
1323-2103	2.	19.	1431-3298	80.	3.	3122-241X	2.	26.			
1323-2103	2.	29.	1432-2299	4.	10.	3122-244X	4.	7.			
1323-9066	2.	24.	1433-0289	4.	21.	3122-300B	4.	3.			
1323-9066	80.	14.	1435-0008	4.	2.	3122-315A	4.	11.			
1323-9089	2.	20.	1435-0012	4.	14.	3122-321X	4.	15.			
1323-9089	2.	30.	1501-0005	40.	5.	3122-322C	4.	12.			
1323-9089	80.	10.	1501-0006	40.	4.	3122-374X	2.	45.			
1323-9514	2.	25.	1501-0009	41.	5.	3123-003X	2.	43.			
1323-9514	80.	15.	1501-0010	41.	4.	3123-012C	2.	49.			
1331-3102	2.	23.	1501-0021	40.	51.	3123-043B	2.	50.			
1331-3102	80.	13.	1501-0022	41.	51.	3123-401A	2.	56.			
1331-3103	2.	5.	1501-0022	41.	55.	3125-002A	3.	1.			
1331-3104	30.	15.	1501-0103	40.	25.	3125-009B	3.	3.			
1331-3105	2.	42.	1501-0104	40.	26.	3125-182X	5.	2.			
1331-3106	30.	3.	1501-0108	41.	26.	3125-250A	3.	5.			
1331-4101	2.	22.	1501-0111	41.	25.	3125-265X	3.	18.			
1331-4101	80.	12.	2060-985X	3.	23.	3125-319X	5.	22.			
1331-4104	2.	46.	2061-002X	1.	2.	3125-348X	3.	9.			
1331-9910	30.	19.	2121-374X	3.	16.	3125-351X	5.	25.			
1331-9994	30.	11.	2121-378X	3.	17.	3126-140X	4.	9.			
1332-3602	30.	18.	2122-062X	2.	6.	3126-181X	4.	18.			
1332-4502	30.	2.	2122-112X	2.	38.	3126-193X	4.	20.			
1338-0102	30.	7.	2122-147X	1.	4.	3126-239A	4.	19.			
1339-3301	2.	8.	2122-199X	2.	13.	3126-243X	4.	8.			
1340-5433	41.	0.	2122-200X	2.	12.	3126-245X	3.	14.			
1340-6404	40.	0.	2122-208X	2.	57.	3126-247X	3.	11.			
1340-9022	41.	23.	2122-212X	2.	3.	3126-359A	30.	0.			
1340-9024	41.	27.	2122-228X	80.	2.	3129-845X	5.	32.			
1340-9028	41.	11.	2122-248X	4.	4.	3889-030X	1.	99.			
1340-9055	42.	14.	2122-327X	4.	5.	4120-0431	5.	1.			
1340-9096	41.	99.	2122-328A	4.	1.	4120-1203	80.	1.			
1340-9135	41.	13.	2122-329X	4.	13.						
1340-9135	42.	0.	2122-354A	4.	6.						
1340-9153	41.	21.	2122-372X	2.	47.						
1340-9998	40.	90.	2123-279X	2.	14.						
1340-9999	40.	91.	2123-280X	2.	48.						
1341-9005	40.	11.	2125-020B	3.	8.						
1341-9091	40.	23.	2125-023D	3.	7.						
1341-9092	40.	27.	2125-185X	5.	28.						
1341-9155	40.	21.	2125-263X	3.	22.						
1341-9160	42.	11.	2125-264X	3.	19.						
1341-9188	40.	22.	2125-266X	3.	20.						
1341-9188	41.	22.	2125-267X	3.	21.						
1341-9189	42.	15.	2125-303X	3.	4.						
1341-9411	40.	52.	2125-310X	5.	27.						
1341-9411	41.	52.	2125-311X	5.	26.						
1341-9436	42.	10.	2125-546X	3.	2.						
1341-9523	40.	12.	2126-183X	4.	17.						
1341-9523	41.	12.	2126-232X	4.	29.						
1341-9524	42.	2.	2126-232X	4.	43.						

FIGURNØGLE – FIGURSCHLÜSSEL – FIGURE KEY – LISTE DE FIGURES

Fig. 1

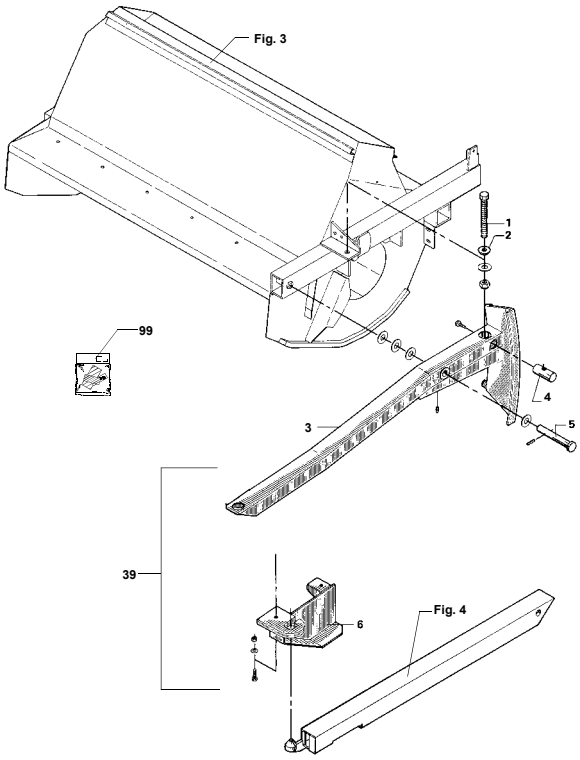

FIGURNØGLE – FIGURSCHLÜSSEL – FIGURE KEY – LISTE DE FIGURES

Fig. 2

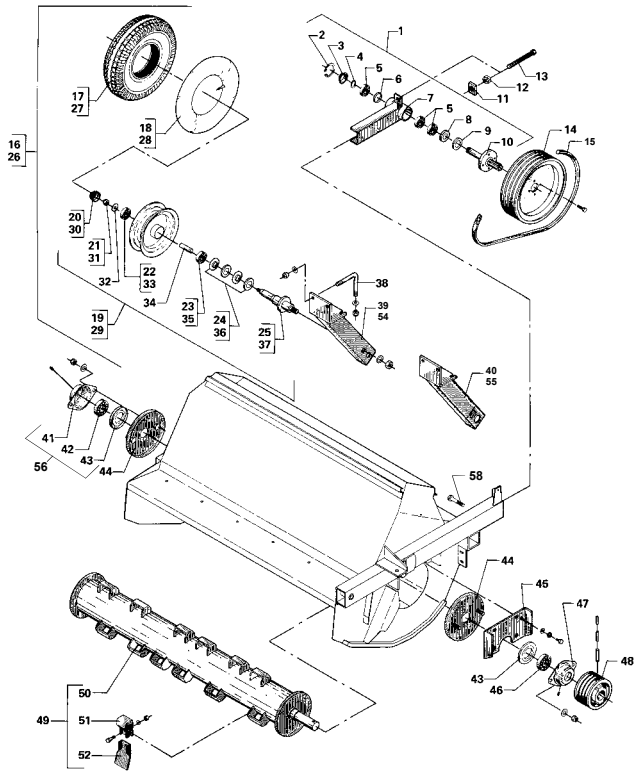

FIGURNØGLE – FIGURSCHLÜSSEL – FIGURE KEY – LISTE DE FIGURES

Fig. 3

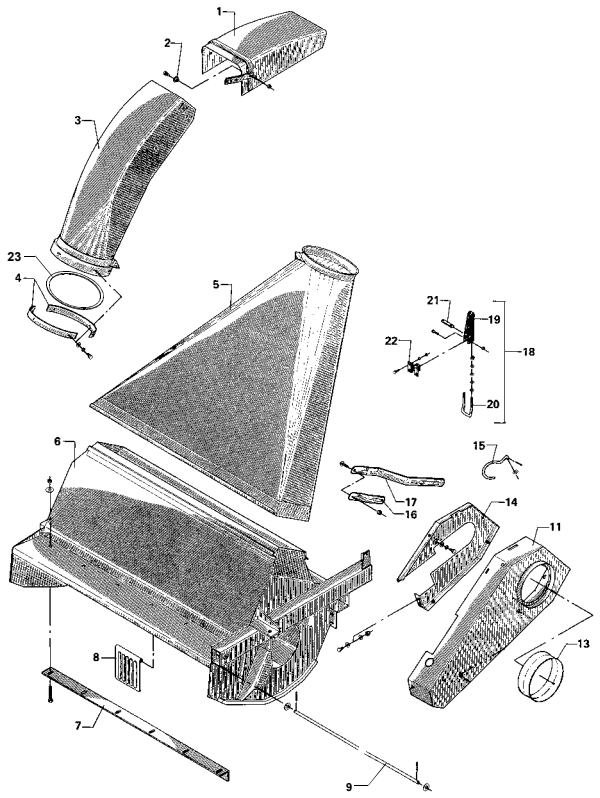

FIGURNØGLE – FIGURSCHLÜSSEL – FIGURE KEY – LISTE DE FIGURES

Fig. 4

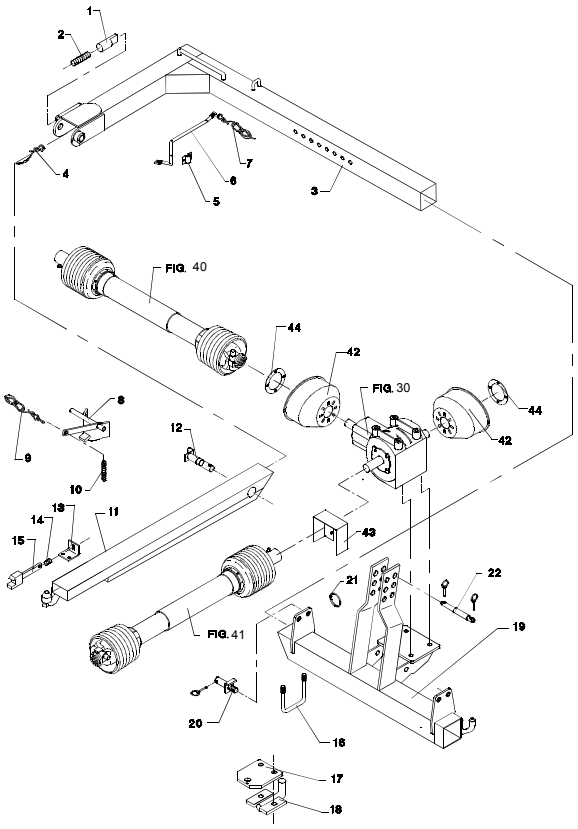

FIGURNØGLE – FIGURSCHLÜSSEL – FIGURE KEY – LISTE DE FIGURES

Fig. 5

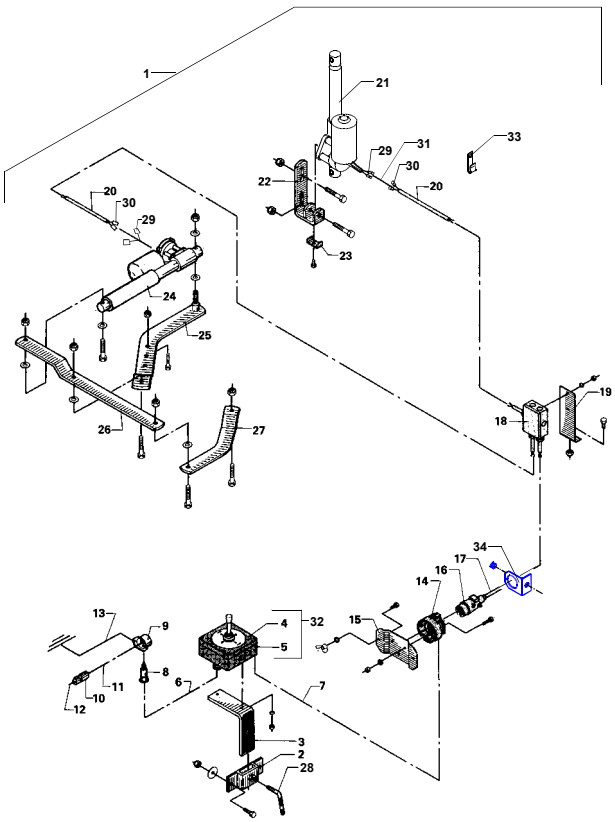

FIGURNØGLE – FIGURSCHLÜSSEL – FIGURE KEY – LISTE DE FIGURES

Fig. 30

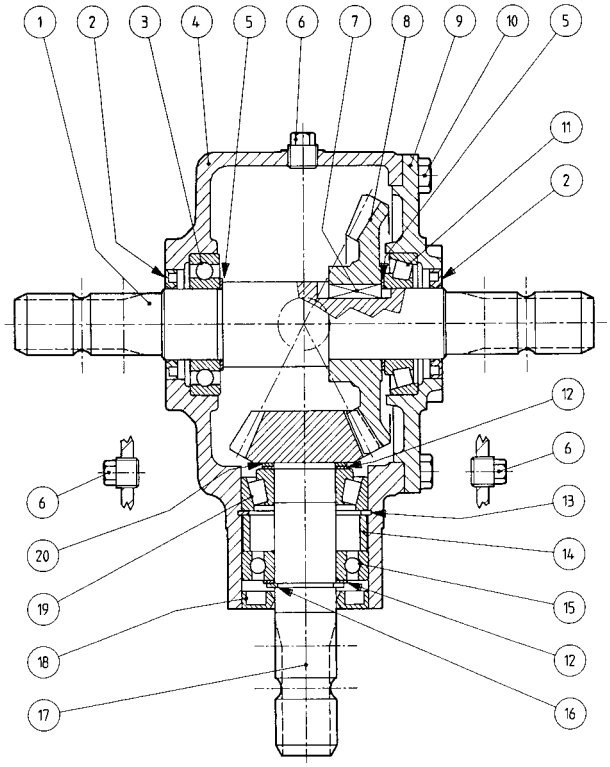

FIGURNØGLE – FIGURSCHLÜSSEL – FIGURE KEY – LISTE DE FIGURES

Fig. 40

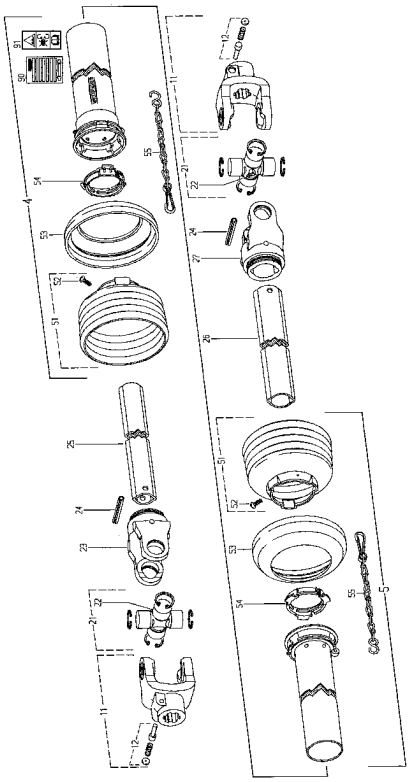

FIGURNØGLE – FIGURSCHLÜSSEL – FIGURE KEY – LISTE DE FIGURES

Fig. 41

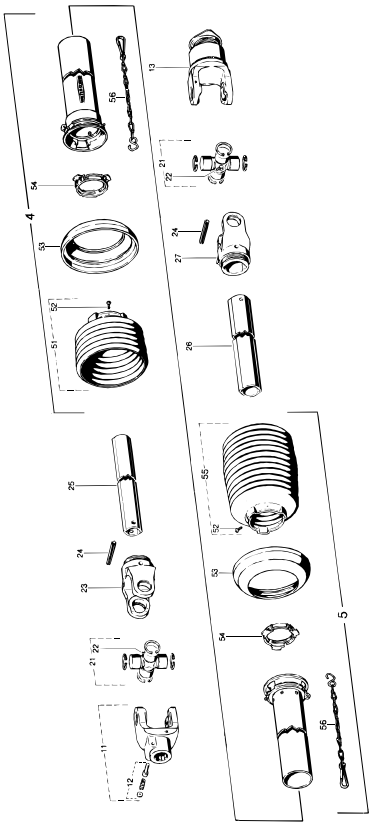

FIGURNØGLE – FIGURSCHLÜSSEL – FIGURE KEY – LISTE DE FIGURES

Fig. 42

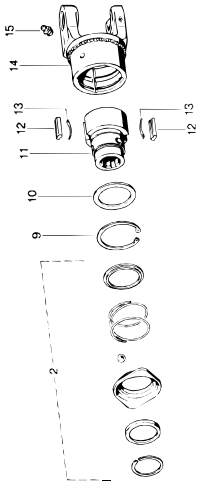

Fig. 80

TILBEHØR - ZUBEHÖR - ACCESSORIES

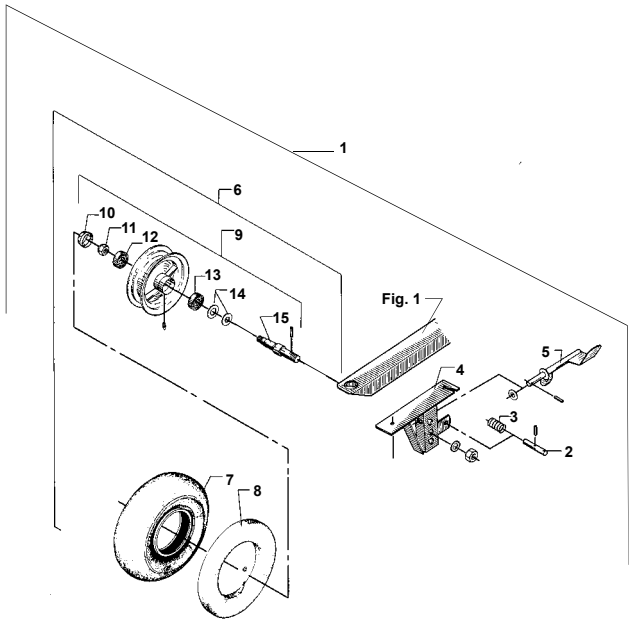

RESERVEDELSLISTE

ERSATZTEILLISTE

SPARE PARTS LIST

LISTE DE PIÈCES

Fig. 1

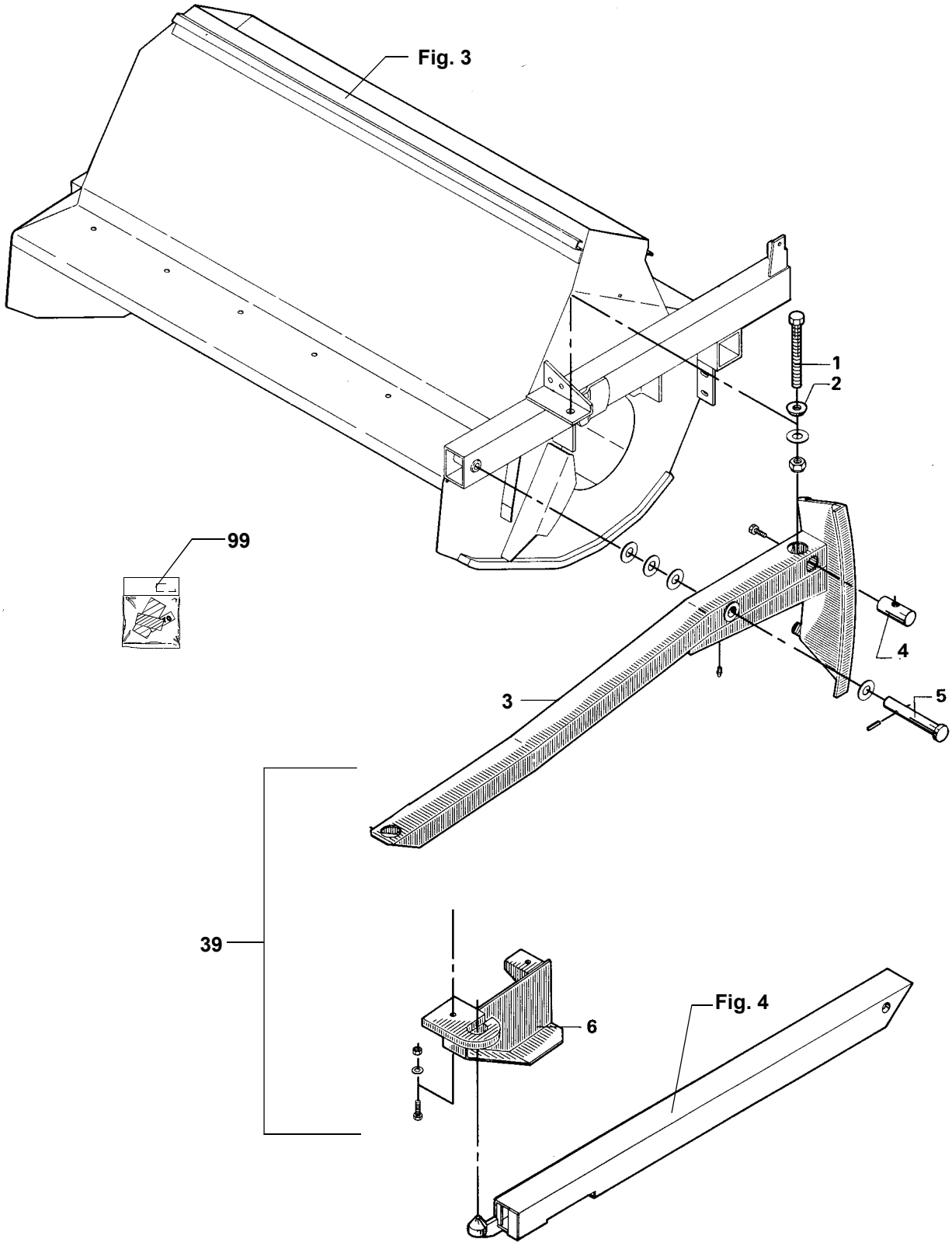

POS.	VARENUMMER	ANTAL	BENÆVNELSE	BEZEICHNUNG	DESIGNATION	HERTIL, DAZU, TO THIS, A CECI	
1.	3061-004X	1	SPINDEL		SPINDLE	1220-6321	1
			SPANNSCHLOSS			1241-9504	1
2.	2061-002X	1	KONISK SKIVE		CONICAL WASHER		
			KON.SCHEIBE				
3.	3122-132X	1	TRÆKSTANG		DRAWBAR	1313-1101	1
			ZUGSTANGE				
4.	2122-147X	1	GEVINDTAP		THREADED PIN		
			GEWINDEZAPFEN				
5.	3122-139X	1	TAP		DOWEL	1241-6409	1
			ZAPFEN			1251-5303	1
6.	3122-202X	1	FANG		SCREEN	1213-5522	2
			FANG			1241-4403	2
						1242-5221	2
39.	3122-143X	1	TRÆKSTANG KOMPLET		DRAWBAR COMPLETE		
			ZUGSTANGE KOMPLETT				
99.	3889-030X	1	TRANSFER F/FH-1100		TRANSFER F/FH-1100		
			TRANSFER F/FH-1100				

Fig. 2

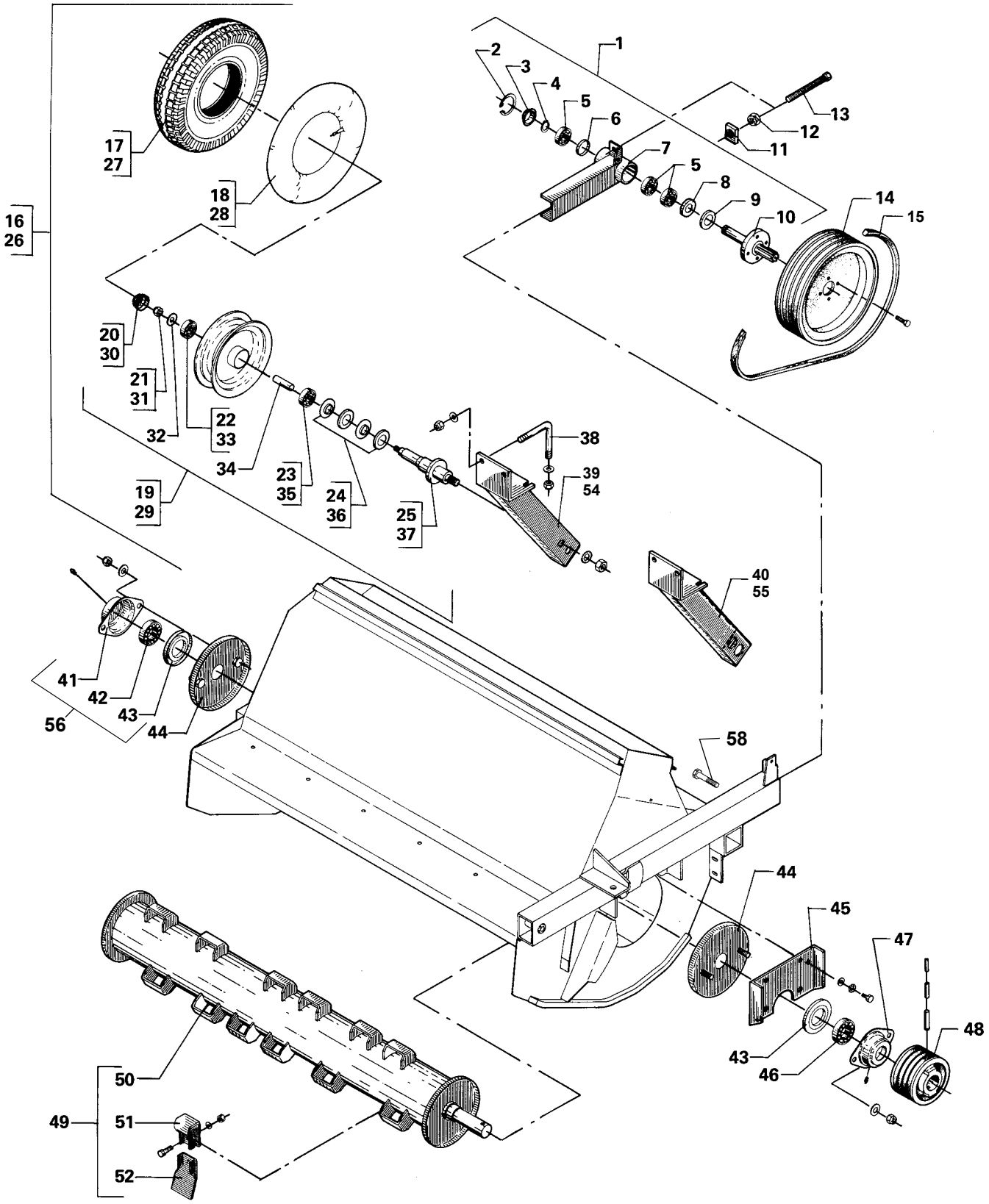
1
2
3
4
5
6
7
5
8
9
10
11
12
13
14
15
16
26
17
27
18
28
20
30
21
31
22
33
32
34
23
35
24
36
19
29
25
37
38
39
54
40
55
41
42
43
44
56
58
44
45
47
48
43
46
50
49
51
52

POS.	VARENUMMER	ANTAL	BENÆVNELSE / BEZEICHNUNG	DESIGNATION	HERTIL, DAZU, TO THIS, A CECI	
1.	3122-219X	1	STRAMMEKONSOL SAMLET SPANNKONSOLE GESAMMELT	TIGHTENING BRACKET ASSEMBL.	1213-5720	2
2.	1255-5102	1	LÅSERING 62 MM INDVENDIG SICHERUNGSRING 62 MM INNEN	SNAP RING 62 MM INNER		
3.	2122-212X	1	ENDESDÆKSEL DECKEL	END COVER		
4.	1255-3201	1	LÅSERING 30 MM UDVENDIG SICHERUNGSRING 30 MM AUSSEN	SNAP RING 30 MM OUTER		
5.	1331-3103	3	KUGLELEJE 6206 KUGELLAGER 6206	BALL BEARING 6206		
6.	2122-062X	2	AFSTANDSRING DISTANZRING	DISTANCE RING		
7.	3122-074X	1	STRAMMEKONSOL KONSOLSPANNER	TIGHTENING BRACKET	1313-1101	1
8.	1339-3301	1	FILTRING 30-43-5 FILZRING 30-43-5	FELT RING 30-43-5		
9.	2188-003X	1	TÆTNINGSRING 62/36 DICHTUNGSRING 62/36	TIGHTENING RING 62/36		
10.	3122-080X	1	AKSEL WELLE	SHAFT		
11.	3122-213X	1	SPÆNDEPLADE SPANNBLECH	TIGHTENING PLATE	1213-3222 1219-0223 1241-2502	3 1 3
12.	2122-200X	1	STRAMMEBØSNING SPANNBUCHSE	TIGHTENING BUSH		
13.	2122-199X	1	STRAMMESKRUE SPANNSCHRAUBE	TIGHTENING SCREW		
14.	2123-279X	1	REMSKIVE 260 RIEMENSCHEIBE	PULLEY 260	1213-3322 1241-2502	4 4
15.	1362-3205	1	REMSÆT (4 STK.) RIEMENSATZ (4 STCK)	V-BELT SET (4 PCS)		
16.	3063-526X	1	HJUL 500-8 KOMPLET RAD 500-8 KOMPLETT	WHEEL 500-8 COMPLETE		
17.	1321-2306	1	DÆK 600-9 (GLAT) REIFEN 600-9 (GLATT)	TYRE 600-9 (PLAIN)		
18.	1322-2102	1	SLANGE 600-9 SCHLAUCH 600-9	TUBE 600-9		
19.	1323-2103	1	FÆLG 4,00E-9 FELGE 4,00E-9	RIM 4,00E-9		
20.	1323-9089	1	NAVKAPSEL NABENKAPPE	HUB CAP		
21.	1220-5321	1	NYLOC MØTRIK M16 NYLOC MUTTER M16	NYLOC NUT M16		
22.	1331-4101	1	KUGLELEJE 6304 KUGELLAGER 6304	BALL BEARING 6304		
23.	1331-3102	1	KUGLELEJE 6205 KUGELLAGER 6205	BALL BEARING 6205		
24.	1323-9066	2	TÆTNINGSLAMEL DICHTUNGSLAMELLE	TIGHTENING LAMELLA		
25.	1323-9514	1	AKSEL ACHSE	AXLE	1251-1103 1251-4103	1 1
26.	3122-241X	1	HJUL KOMPLET 600-9 (GLAT) RAD KOMPLETT 600-9 (GLATT)	WHEEL COMPLETE 600-9 (PLAIN)		
27.	1321-2306	1	DÆK 600-9 (GLAT)	TYRE 600-9 (PLAIN)		

Fig. 2

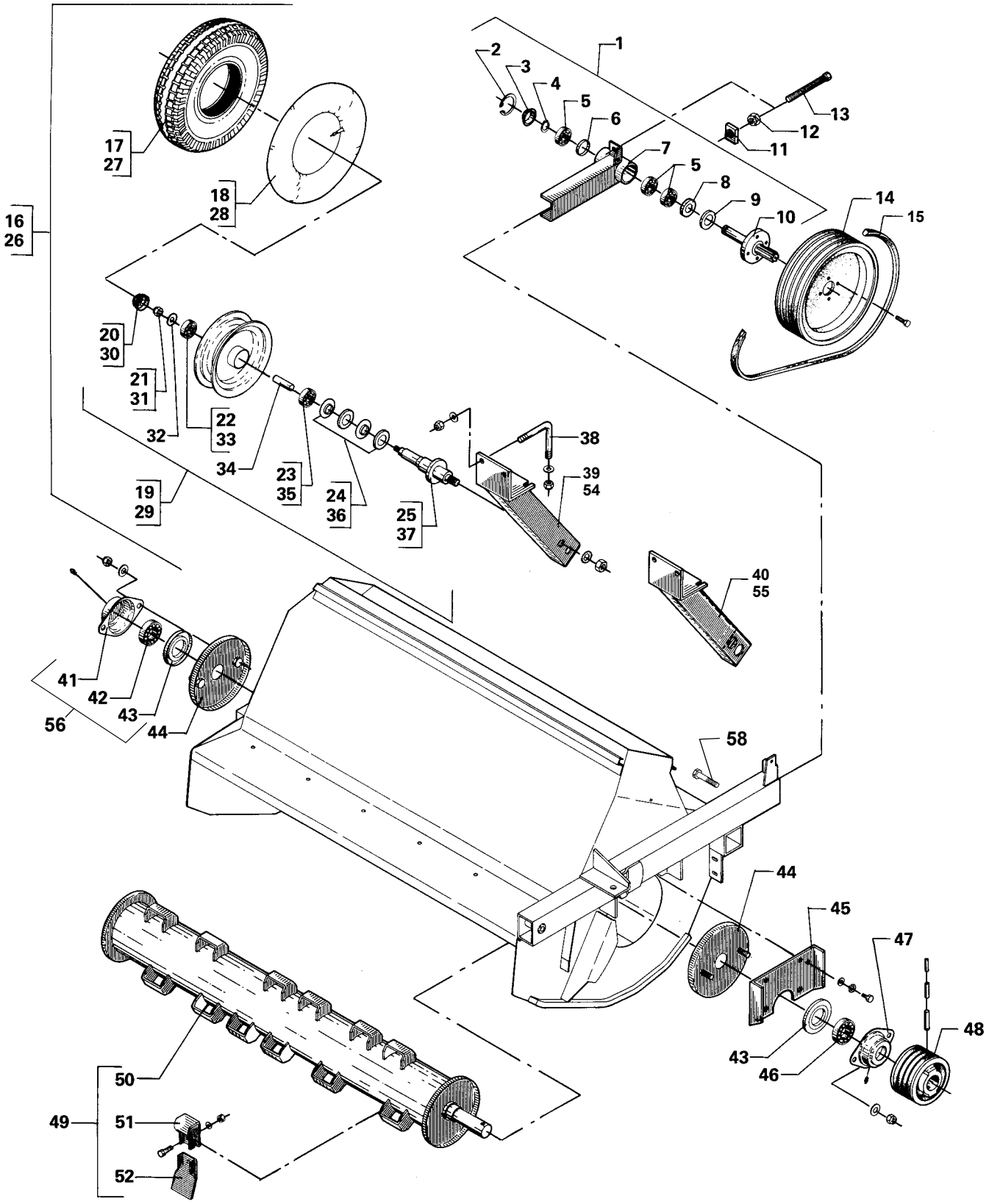
1
2
3
4
5
6
7
5
8
9
10
11
12
13
14
15
16
26
17
27
18
28
20
30
21
31
22
33
32
34
23
35
24
36
19
29
25
37
38
39
54
40
55
41
42
43
44
56
58
44
45
47
48
43
46
50
49
51
52

POS.	VARENUMMER	ANTAL	BENÆVNELSE BEZEICHNUNG	DESIGNATION	HERTIL, DAZU, TO THIS, A CECI	
28.	1322-2102	1	SLANGE 600-9 SCHLAUCH 600-9	TUBE 600-9		
29.	1323-2103	1	FÆLG 4,00E-9 FELGE 4,00E-9	RIM 4,00E-9	1220-7224	1
30.	1323-9089	1	NAVKAPSEL NABENKAPPE	HUB CAP		
31.	1220-5321	1	NYLOC MØTRIK M16 NYLOC MUTTER M16	NYLOC NUT M16		
38.	2122-112X	4	BØJLE BUEGEL	HOOP	1220-5124 1241-4503	2 2
39.	3122-175X	1	HØJRE HJULHOLDER RECHTES RADSTUETZE	RIGHT WHEEL RETAINER		
40.	3122-179X	1	VENSTRE HJULHOLDER LINKE RADSTUETZE	LEFT WHEEL RETAINER		
41.	1421-1599	1	LEJEHUSHALVPART LAGERGEHAEUSEHAELFTE	HALF OF BEARING HOUSING	1313-1101	1
42.	1331-3105	1	KUGLELEJE 6209 KUGELLAGER 6209	BALL BEARING 6209		
43.	3123-003X	2	TÆTNINGSRING DICHTUNGSRING	TIGHTENING RING	1339-5501	1
44.	3122-090X	2	TÆTNING DICHTUNG	TIGHTENING	1213-5322 1241-4601 1242-5221	2 2 2
45.	3122-374X	1	LEJEPLADE LAGERPLATTE	BEARING PLATE	1213-4224 1241-3501 1242-4221	4 4 4
46.	1331-4104	1	KUGLELEJE 6309 KUGELLAGER 6309	BALL BEARING 6309		
47.	2122-372X	1	LEJEHUSHALVPART LAGERGEHAEUSEHAELFTE	HALF OF BEARING HOUSING	1313-1101 1339-4404	1 1
48.	2123-280X	1	REMSKIVE 170 RIEMENSCHEIBE 170	PULLEY 170	1251-3701 1251-6701 1251-8701	1 1 1
49.	3123-012C	1	KNIVTROMLE MED KNIVE FH-1100 SCHLEGELWELLE KOMPLETT FH-1100	ROTOR WITH WIDE FLAILS FH-1100		
50.	3123-043B	1	LØS KNIVTROMLE FH-1100 ROTOR OHNE SCHLEGEL FH-1100	ROTOR WITHOUT KNIFE FH-1100		
51.	2129-235X	15	ØJE FOR KNIV OESE FUER MESSER	EYE FOR KNIFE	1219-0708 1220-4323	1 1
52.	2129-234X	15	BRED KNIVBLAD BREITE MESSERKLINGE	WIDE KNIFE BLADE		
56.	3123-401A	1	FLANGELEJE KOMPLET FLANSCHLAGER KOMPLETT	FLANGE BEARING COMPLETE	1313-1101	1
57.	2122-208X	15	OPHÆNG AUFHAENGUNG	SUSPENSION		
58.	1213-5720	2	STÅLSÆTSKRUE M16-80 STAHLSECHSKANTSCHRAUBE M16-80	STEEL SET SCREW M16-80		

Fig. 3

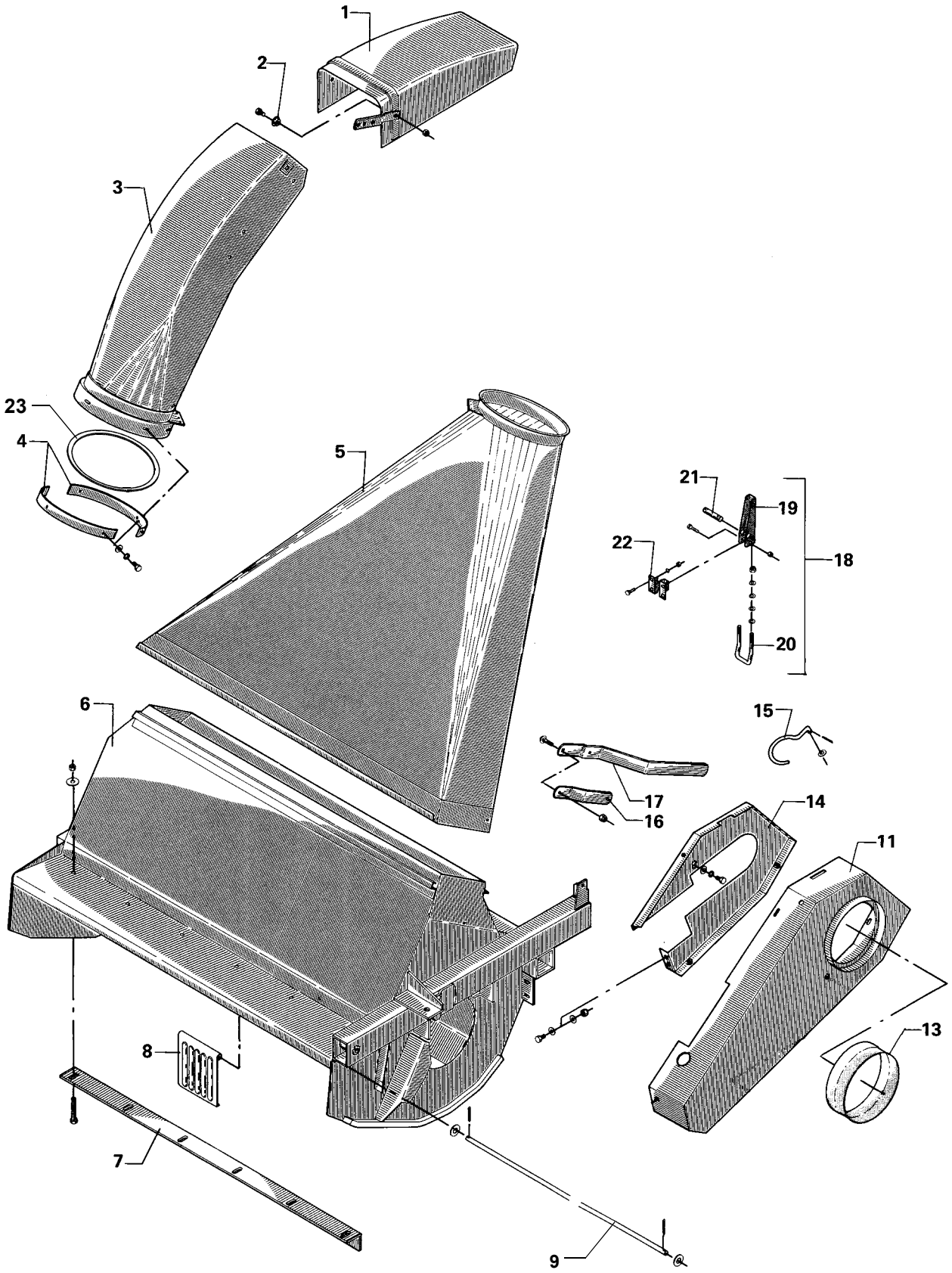

POS.	VARENUMMER	ANTAL	BENÆVNELSE	BEZEICHNUNG	DESIGNATION	HERTIL, DAZU, TO THIS, A CECI	
1.	3125-002A	1	LEDEKAPPE LEITKAPPE		DEFLECTOR	1213-3224 1213-3322 1220-3321	1 1 2
2.	2125-546X	2	BØSNING BUECHSE		BUSH		
3.	3125-009B	1	AFGANGSRØR AUSWURFKRUMMER		SWIVEL HEAD		
4.	2125-303X	2	STOPRING STOPPRING		STOP RING	1213-3222 1241-2602 1242-3221 1313-2101	6 6 6 3
5.	3125-250A	1	OVERGANGSSTYKKE FH-1100 UEBERGANGSSTUECK FUER FH-1100		CONNECTING PIECE FOR FH-1100		
6.	3122-171X	1	BLÆSERHUS FOR FH-1100 GEBLAESEGEHAEUSE FUER FH-1100		BLOWER HOUSE FOR FH-1100		
7.	2125-023D	1	MODSKÆR GEGENSCHNEIDE		WEARING BAR	1215-4328 1220-4321 1241-3501 1241-4502	6 6 8 8
8.	2125-020B	6	KONTRAKLAP KONTRAKLAPPE		FLAP		
9.	3125-348X	1	AKSEL FOR KONTRAKLAP FH-1100 WELLE FUER KONTRAKLAPPE		SHAFT FOR FLAP FH-1100	1213-3224 1220-3321 1241-2308	1 1 1
11.	3126-247X	1	SKÆRM SCHUTZ		GUARD	1165-0148	1
13.	1165-0131	1	MANCHET MUFFE		SLEEVE	1241-1203 1293-0121	4 4
14.	3126-245X	1	SKÆRMPLADE SCHUTZPLATTE		GUARD PLATE	1213-3222 1213-3224 1220-3122 1241-2502	1 2 2 4
15.	2223-220X	1	BØJLE BUEGEL		HOOP	1213-2222 1220-2321 1241-1202 1241-3302 2225-292X	1 1 2 1 1
16.	2121-374X	1	STOP STOPP		STOP	1215-3226 1220-3321 1241-3501	1 1 1
17.	2121-378X	1	HÅNDTAG HANDGRIFF		HANDLE	1215-3320 1220-3321 1241-3501	2 2 2
18.	3125-265X	2	LUKKEBESLAG KOMPLET VERSCHLUSSBESCHLAG KOMPLETT		LOCK CLAMP COMPLETE	1215-2222 1220-2321	8 8
19.	2125-264X	1	HÅNDTAG HANDGRIFF		HANDLE		
20.	2125-266X	1	BØJLE BUEGEL		HOOP	1220-3321 1434-0101	2 8
21.	2125-267X	1	TAP ZAPFEN		DOWEL		
22.	2125-263X	1	KONSOL KONSOLE		BRACKET	1214-2122 1220-2321	4 4
23.	2060-985X	1	TRYKSKIVE DRUCKSCHEIBE		THRUST RING		

Fig. 4

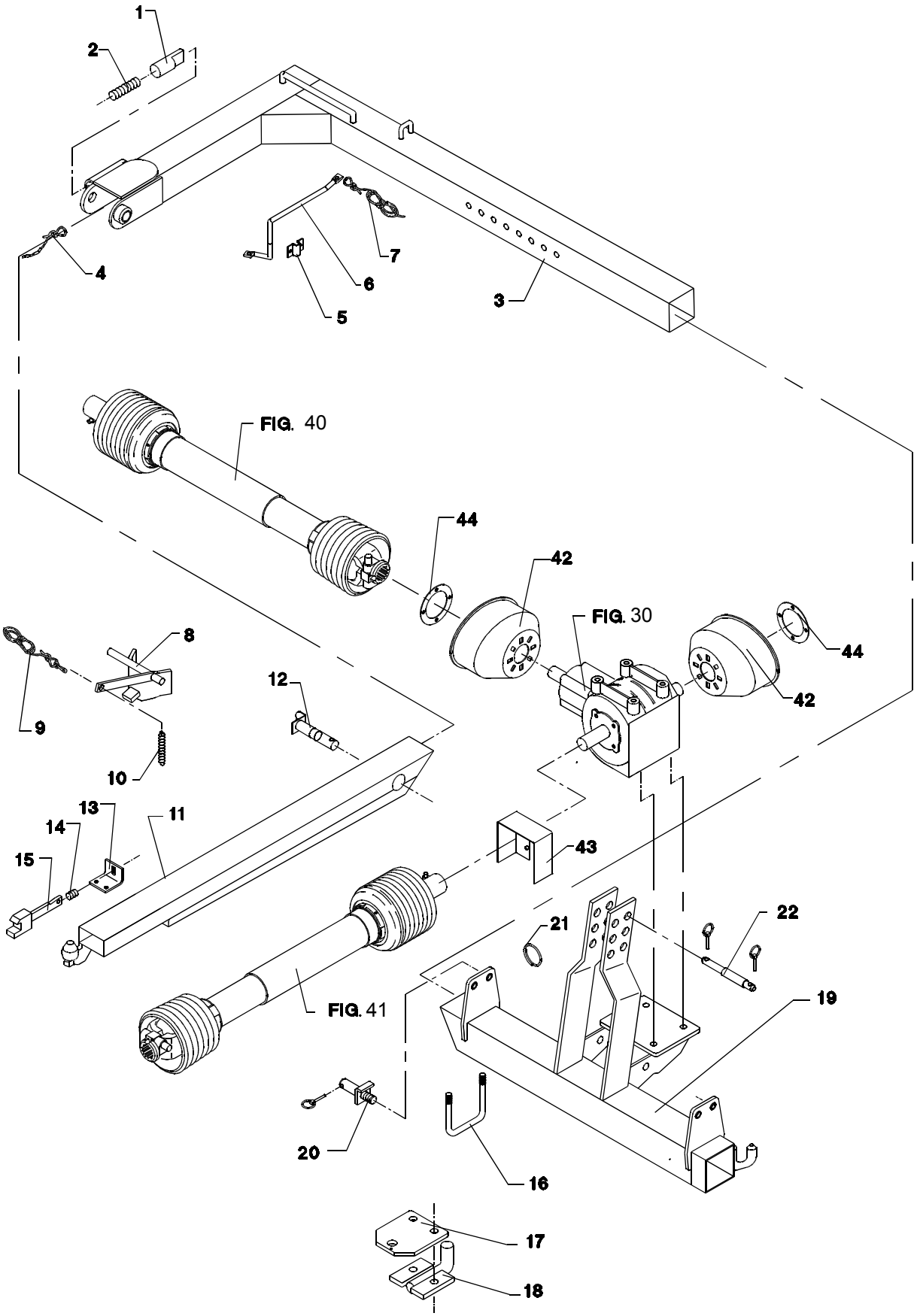
1
2
4
7
6
5
3
FIG. 40
44
42
FIG. 30
44
42
8
9
12
10
13
14
11
15
43
22
21
19
FIG. 41
20
16
17
18

POS.	VARENUMMER	ANTAL	BENÆVNELSE / BEZEICHNUNG	DESIGNATION	HERTIL, DAZU, TO THIS, A CECI	
1.	2122-328A	1	PAL KLINKE	PAWL	1251-5404	1
2.	1435-0008	1	TRYKFJEDER DRUCKFEDER	COMPRESSION SPRING		
3.	3122-300B	1	OPHÆNGSBØJLE ANBAUBUEGEL	SUSPENSION FRAME		
4.	2122-248X	1	WIRE DRAHTSEIL	WIRE	1213-3224 1220-3321 1241-2308	1 1 1
5.	2122-327X	1	HÅNDTAG HALTERUNG	SUPPORT	1219-0603 1242-2221	2 2
6.	2122-354A	1	HÅNDTAG HANDGRIFF	HANDLE		
7.	3122-244X	1	NYLONSNOR NYLON SCHNUR	NYLON STRING		
8.	3126-243X	1	STOP STOPPVORRICHTUNG	STOP	1252-5299	1
9.	3126-140X	1	SNOR FOR KLINKE SCHNUR FUER KLINKE	STRING FOR LATCH	1399-0121 1399-0124	1 2
10.	1432-2299	1	TRÆKFJEDER ZUGFEDER	TENSION SPRING		
11.	3122-315A	1	ARM ARM	ARM	1213-3322 1220-3321	1 1
12.	3122-322C	1	TAP ZAPFEN	DOWEL	1251-2402 1251-5402 1251-7402	1 1 1
13.	2122-329X	1	PALHOLDER KLINKENHALTER	SUPPORT FOR PAWL	1213-3222 1241-2308	2 2
14.	1435-0012	1	TRYKFJEDER DRUCKFEDER	COMPRESSION SPRING		
15.	3122-321X	1	PAL KLINKE	PAWL		
16.	2126-487A	1	BØJLE BUEGEL	HOOP	1220-5321 1241-4403	2 2
17.	2126-183X	1	TRÆKLASKE ANKUPPLUNGSPLATTE	COUPLING PLATE		
18.	3126-181X	1	HITCHKROG HITCHHAKEN	HITCH HOOK	1214-6226 1220-6321	2 2
19.	3126-239A	1	OPHÆNG ANBAURAHMEN	SUSPENSION	1213-4224 1241-3403	4 4
20.	3126-193X	2	TAP ZAPFEN	DOWEL	1220-7122 1242-8621 1254-4201	2 2 2
21.	1433-0289	1	LÅSEFJEDER SCHLIESSFEDER	LOCKING SPRING		
22.	1399-0154	1	TOPBOLT STECKBOLZEN	TOP BOLT	1254-4201	1
29.	2126-232X	1	SKÆRM SCHUTZ	GUARD	1213-2126 1241-1502	4 4
42.	1393-0170	2	SKÆRM FOR PTO SCHUTZ FUER PTO	GUARD FOR PTO		
43.	2126-232X	1	SKÆRM SCHUTZ	GUARD	1213-2126 1241-1502	4 4
44.	2126-233X	2	SPÆNDEPLADE SPANNSTUECK	CLAMP	1213-2126	4

Fig. 5

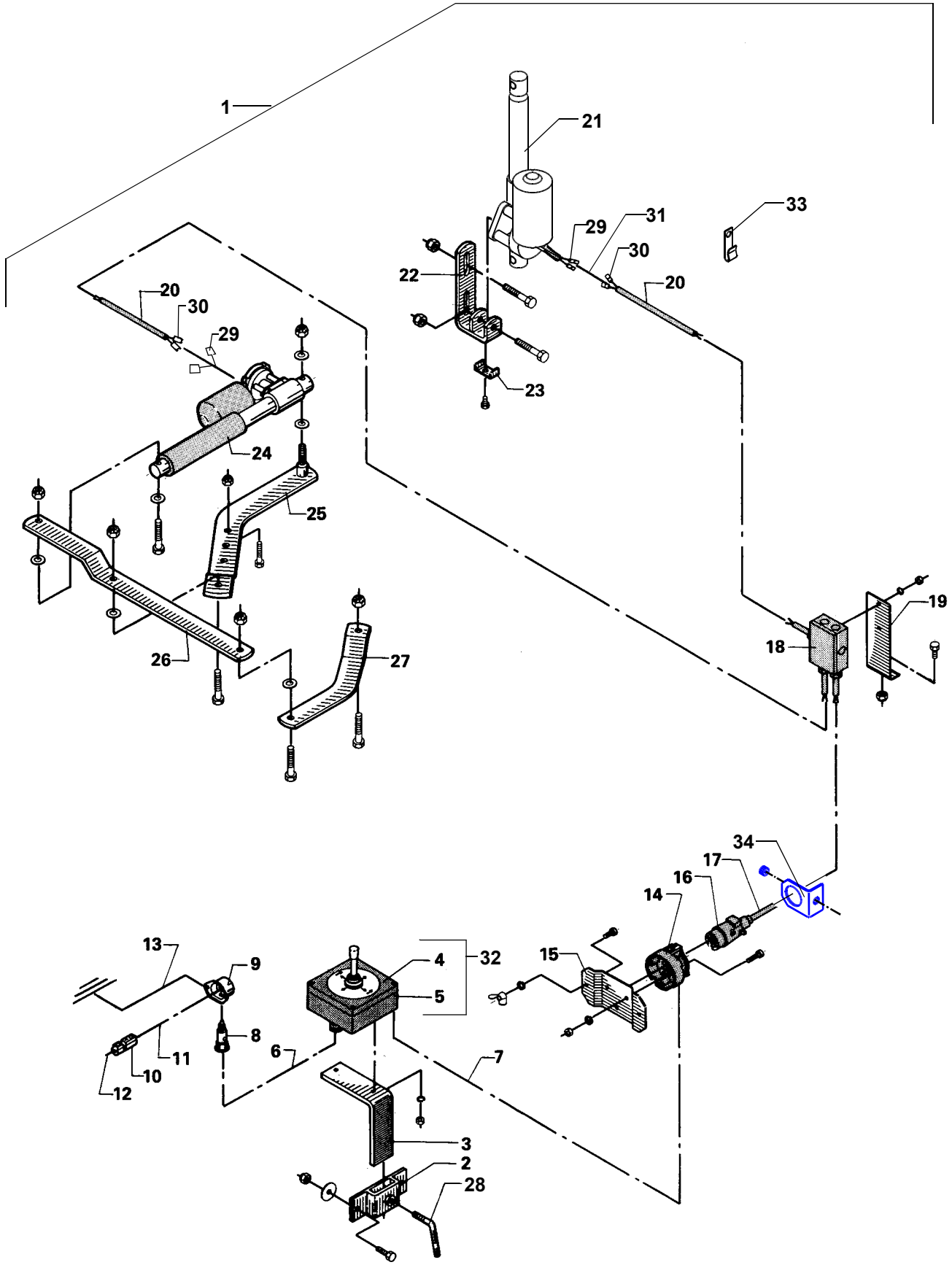
1
21
33
29
31
30
22
20
20
30
29
23
24
25
19
18
26
27
34
17
16
14
13
9
4
32
15
5
8
6
7
11
10
12
3
2
28

POS.	VARENUMMER	ANTAL	BENÆVNELSE	BEZEICHNUNG	DESIGNATION	HERTIL, DAZU, TO THIS, A CECI	
1.	4120-0431	1	TUDREGULERING, HD TRICHTERREGULIERUNG, HD		CHUTE CONTROLS, HD		
2.	3125-182X	1	HOLDER HALTER		HOLDER	1213-3322 1220-3321	2 2
3.	2129-844X	1	HOLDER FOR MANØVREPULT HALTER FUER KONTROLLPULT		HOLDER FOR DESK		
4.	1391-0750	1	JOYSTICK JOYSTICK		JOYSTICK	1391-9027 1391-9034	4 1
5.	2129-837A	1	HUS FOR MANØVREPULT GEHAEUSE FUER KONTROLLPULT		HOUSING FOR CONTROL DESK	1391-0708 1391-0714 1391-0717 1391-0718	1 1 1 1
6.	1391-0873	3	KABEL 1M KABEL 1M		CAPLE 1M		
7.	1391-0872	2	KABEL 1M KABEL 1M		CAPLE 1M		
8.	1391-0703	1	2-POLET STIKDÅSE 2-POL STECKDOSE		PLUG BOX 2-POLES		
9.	1391-0702	1	2-POLET STIKDÅSE 2-POL STECKDOSE		PLUG BOX 2-POLES		
10.	1391-0716	1	SIKRINGSDÅSE KOMPLET SICHERUNGSKASTEN KOMPLETT		FUSE BOX COMPLETE	1391-9009	1
11.	1391-0707	1	KABEL 1M KABEL 1M		CABLE 1M		
12.	1391-0707	2	KABEL 1M KABEL 1M		CABLE 1M		
13.	1391-0706	2	KABEL 1M KABEL 1M		CABLE 1M		
14.	1391-0711	1	7-POLET STIKDÅSE 7-POL STECKDOSE		PLUG BOX 7-POLES	1216-1322 1220-1122	3 3
15.	2129-776X	1	KONSOL KONSOLE		BRACKET	1216-1222 1220-1424	2 2
16.	1391-0712	1	7-POLET STIK 7-POL STECKER		PLUG 7-POLES		
17.	1391-0872	4	KABEL 1M KABEL 1M		CAPLE 1M		
18.	1391-0709	1	FORGRENINGSDÅSE SAMMELDOSE		BRANCH BOX	1391-0708 1391-0710 1391-0714 1391-0717 1391-0718	1 4 2 2 1
19.	2129-777X	1	PLADE PLATTE		PLATE	1216-1120 1220-1120	2 2
20.	1391-0873	2	KABEL 1M KABEL 1M		CAPLE 1M		
21.	1391-0701	1	ELMOTOR ELEKTROMOTOR		ELECTRIC MOTOR	1214-4224 1220-4321	1 1
22.	3125-319X	1	KONSOL KONSOLE		BRACKET	1213-3224 1220-3321	2 2
23.	2209-133X	1	SPÆNDEBØJLE FOR OLIERØR SPANNBUEGEL FUER OELROHR		CLAMP FOR OIL TUBE	1213-2322 1220-2321	1 1
24.	1391-0740	1	EL-MOTOR ELEKTROMOTOR		ELECTRIC MOTOR	1214-4228 1220-4321	1 1

Fig. 5

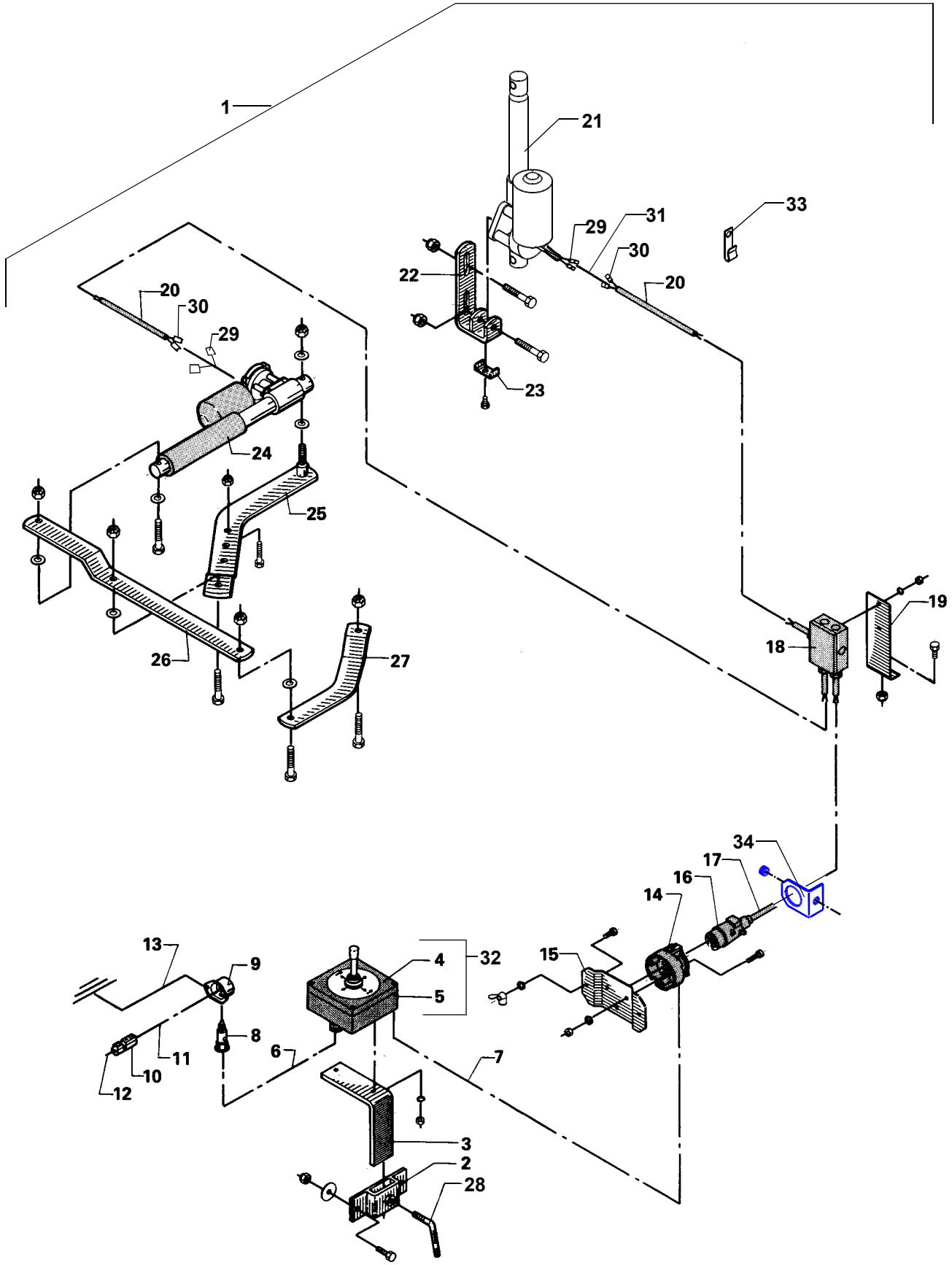
1
21
33
29
31
30
22
20
20
30
29
23
24
25
19
18
26
27
34
17
16
14
13
9
4
32
15
5
8
6
7
11
10
12
3
2
28

POS.	VARENUMMER	ANTAL	BENÆVNELSE	BEZEICHNUNG	DESIGNATION	HERTIL, DAZU, TO THIS, A CECI	
25.	3125-351X	1	KONSOL		BRACKET	1213-3322	2
			KONSOLE			1213-4422	1
						1220-3321	2
						1220-4321	1
26.	2125-311X	1	VIPPEARM		ROCKER ARM	1213-4422	1
			SCHWENKARM			1220-4321	1
27.	2125-310X	1	FORBINDELSESSTANG		CONNECTION ROD	1213-3322	1
			VERBINDUNGSSTANGE			1220-3321	1
28.	2125-185X	1	VRIDER		FASTENER		
			WRINGER				
29.	1391-0843	2	HUNSTIK		PLUG		
			STECKER				
30.	1391-0842	2	HANSTIK		MALE PLUG		
			VERSCHLUSSNIPPEL				
32.	3129-845X	1	MANØVREPULT		CONTROL DESK		
			KONTROLLPULT				
33.	2239-045X	1	KABELHOLDER		CABLE BEARER		
			KABELHALTER				
34.	2129-778X	1	HOLDER F/7-POLET STIK		HOLDER F/7-POLE PLUG		
			HALTER F/7-POLIGER STECKER				

Fig. 30

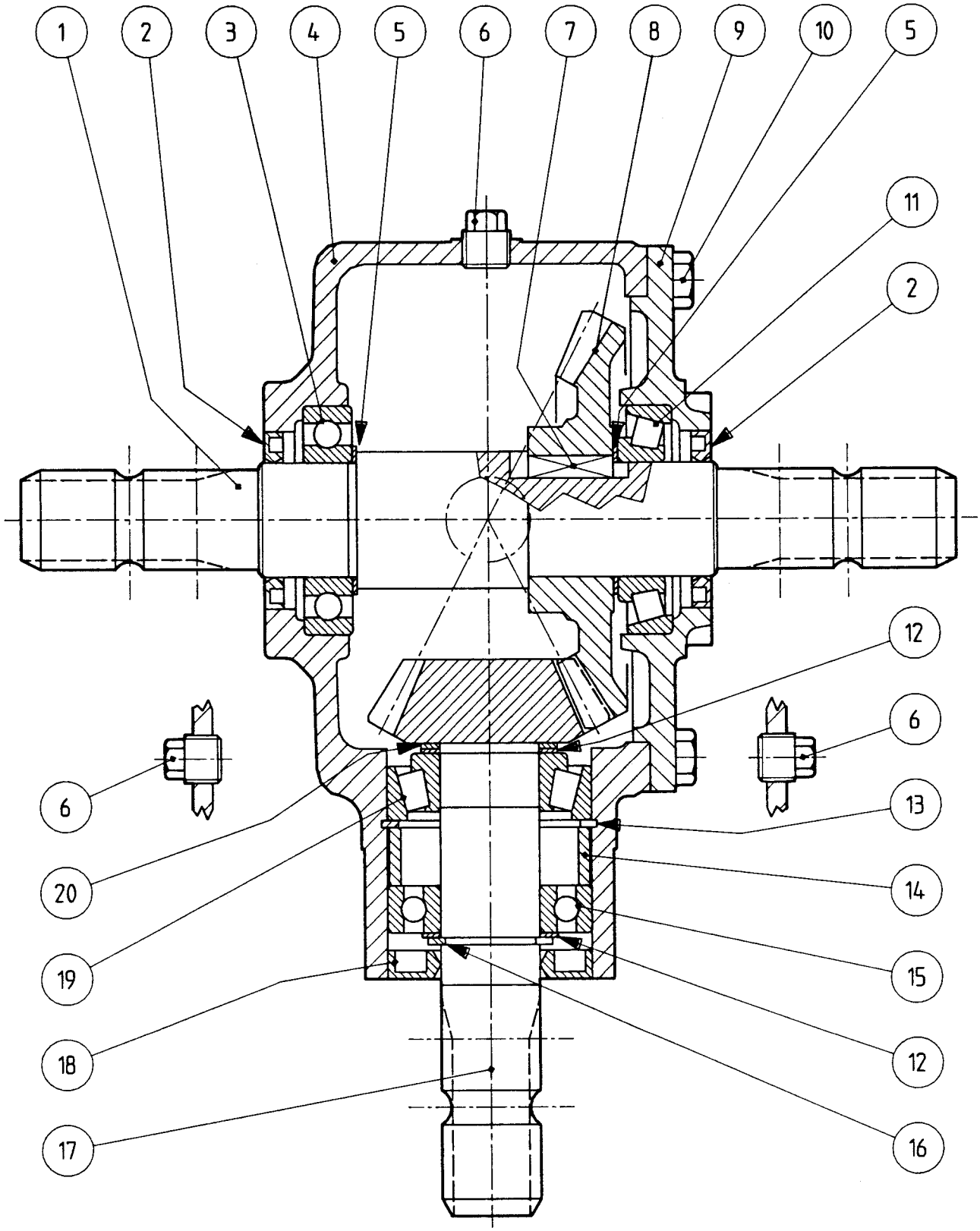

POS.	VARENUMMER	ANTAL	BENÆVNELSE BEZEICHNUNG	DESIGNATION	HERTIL, DAZU, TO THIS, A CECI
.	3126-359A		GEARKASSE WINKELGETRIEBE	GEAR BOX	
1.	1315-9320	1	AKSEL WELLE	SHAFT	
2.	1332-4502	2	OLIETÆTNINGSRING M40-62-7 DICHTUNGSRING M40-62-7	OIL SEAL M40-62-7	
3.	1331-3106	1	KUGLELEJE 6208 KUGELLAGER 6208	BALL BEARING 6208	
4.	1315-9297	1	HUS GEHAEUSE	HOUSING	
5.	1315-9109	2	AFSTANDSRING, SÆT DISTANZRING, SATZ	DISTANCE RING, SET	
6.	1311-2201	3	PROP VERSCHLUSS	PLUG	
7.	1338-0102	1	PASFEDER 12-8-28 FEDERKEIL 12-8-28	FLAT KEY 12-8-28	
8.	1315-9321	1	TANDHJUL Z 29 ZAHNRAD Z 29	BEVEL GEAR Z 29	
9.	1315-9299	1	DÆKSEL DECKEL	COVER	
10.	1213-3224	8	STÅLSÆTSKRUE M10-25 STAHLSECHSKANTSCHRAUBE M10-25	STEEL SET SCREW M10-25	
11.	1331-9994	1	RULLELEJE KONISK 30208A ROLLENLAGER 30208A	ROLLER BEARING 30208A	
12.	1315-9140	2	SKIVESÆT DICHTUNGSSATZ	SET OF TIGHTENINGS	
13.	1255-6101	1	LÅSERING 72 MM INDVENDIG SICHERUNGSRING 72 MM INNEN	SNAP RING 72 MM INNER	
14.	1315-9301	1	AFSTANDSBØSNING DISTANZBUCHSE	DISTANCE BUSH	
15.	1331-3104	1	KUGLELEJE 6207 KUGELLAGER 6207	BALL BEARING 6207	
16.	1315-9191	1	LÅSERING 35 SICHERRUNGSRING 35	SNAP RING 35	
17.	1315-9300	1	SPIDSHJUL KEGELRAD	BEVEL PINON WHEEL	
18.	1332-3602	1	OLIETÆTNINGSRING 35-72-10 DICHTUNGSRING 35-72-10	OIL SEAL 35-72-10	
19.	1331-9910	1	RULLELEJE ROLLENLAGER	ROLLER BEARING	
20.	1315-9220	1	PASSKIVE 35.3-1.3 SCHEIBE 35.3-1.3	WASHER 35.3-1.3	

Fig. 40

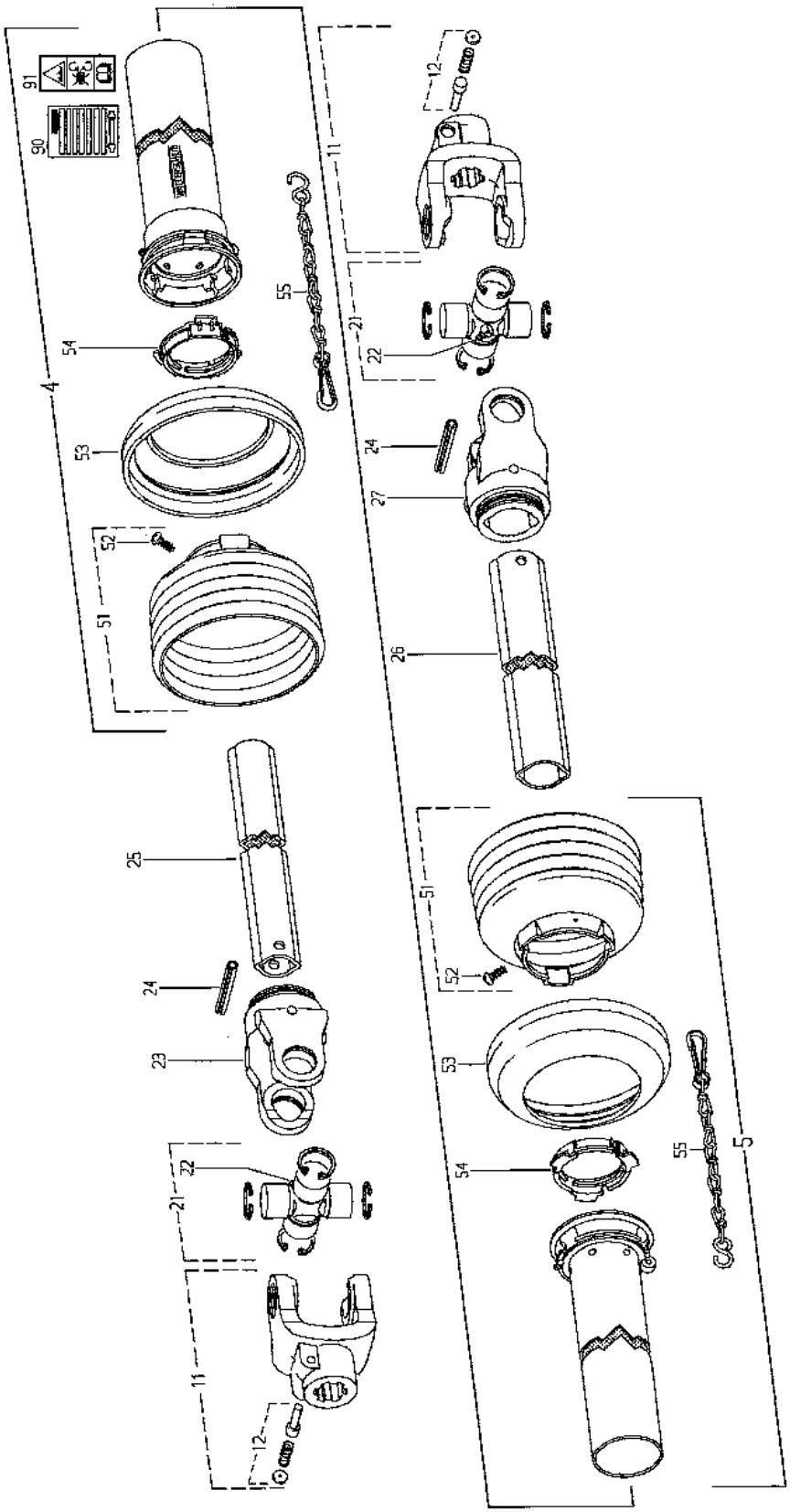

POS.	VARENUMMER	ANTAL	BENÆVNELSE BEZEICHNUNG	DESIGNATION	HERTIL, DAZU, TO THIS, A CECI
.	1340-6404		KRAFTOVERFØRINGSAKSEL GELENKWELLE	PTO SHAFT	
4.	1501-0006	1	UDV.BESKYTTELSESRØR 1000 MM AUSSENSCHUTZROHR 1000 MM	OUTER PROTECTION TUBE 1000 MM	
5.	1501-0005	1	INDV. BESKYTTELSESRØR 1000 MM INNERSCHUTZROHR 1000 MM	INNER PROTECTION TUBE 1000 MM	
11.	1341-9005	2	KOBLINGSGAFFEL AUFSTECKGABEL	CLUTCH FORK	
12.	1341-9523	2	LÅSESTIFT SPERRSTIFT	LOCKING PIN	
21.	1341-9155	2	KRYDS FOR KARDANLED KREUZGARNITUR	CENTRE CROSS	
22.	1341-9188	2	SMØRENIPPEL C 8 SCHMIERNIPPEL C 8	GREASE NIPPLE C 8	
23.	1341-9091	1	GAFFEL GABEL	FORK	
24.	1251-6502	2	SPÆNDESTIFT 10-65 SPANNSTIFT 10-65	SPECIAL PIN 10-65	
25.	1501-0103	1	PROFILRØR 0VH 1000 MM PROFILROHR GR.0VH 1000 MM	PROFILE TUBE SIZE 0VH 1000 MM	
26.	1501-0104	1	PROFILRØR 1 1000 MM PROFILROHR GR. 1 1000 MM	PROFILE TUBE SIZE 1 1000MM	
27.	1341-9092	1	GAFFEL GABEL	FORK	
51.	1501-0021	2	PLASTIKSKÆRM SD15 PR12 Ø165 SCHUTZTRICHTER SD15 PR12 Ø165	PLASTIC GUARD SD15 PR12 Ø165	
52.	1341-9411	2	SKRUE SCHRAUBE	SCREW	
53.	1341-9630	2	FORSTÆRKNINGSRING STUETZRING	SUPPORT RING	
54.	1341-9619	2	GLIDERING RING	RING	
55.	1341-9641	2	HOLDEKÆDE HALTEKETTE	CHAIN	
90.	1340-9998	1	BETJENINGSVEJLEDNING (VEST) BEDIENUNGSANLEITUNG (WEST)	SERVICE INSTRUCTIONS (WEST)	
91.	1340-9999	1	ADVARSELSSKILT GEFAHRENHINWEIS	WARNING DECAL	

Fig. 41

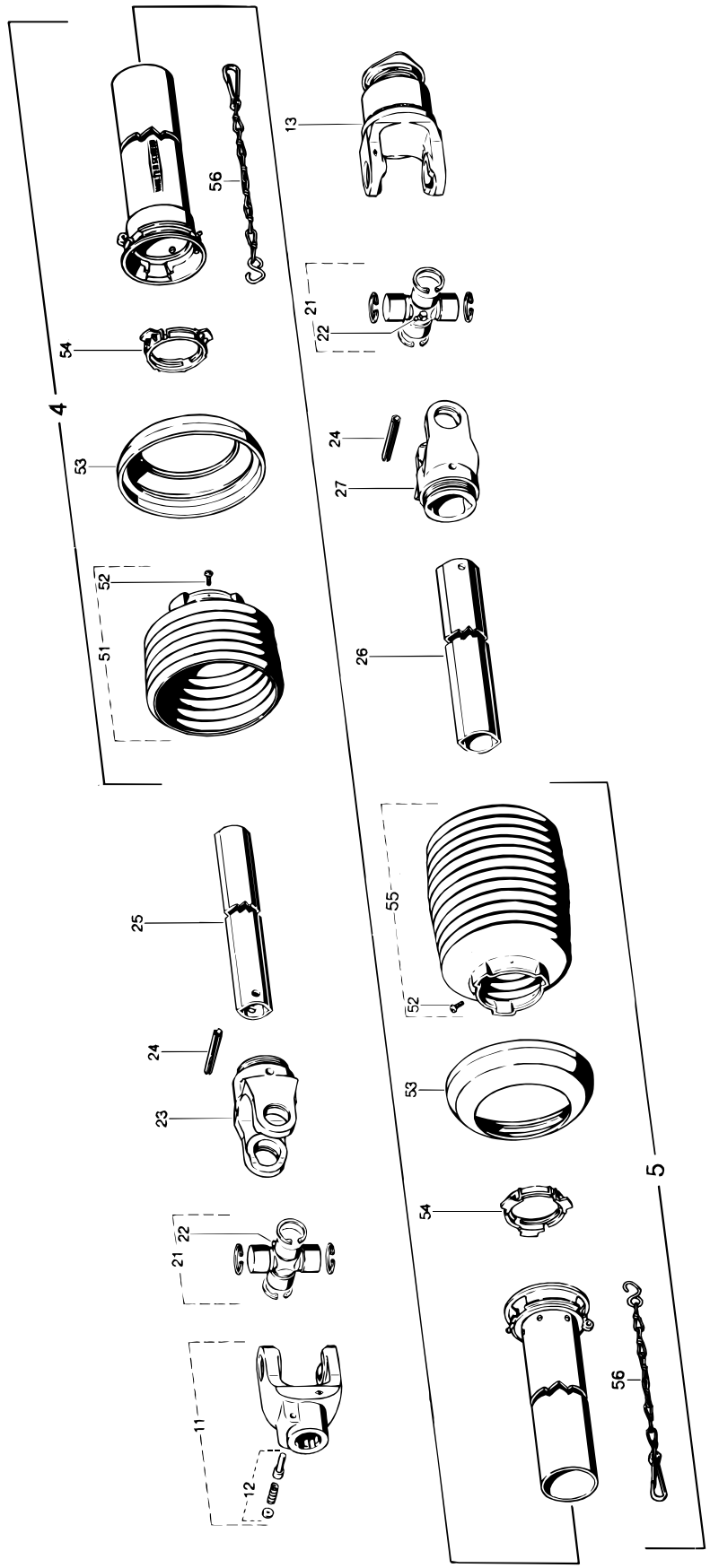

POS.	VARENUMMER	ANTAL	BENÆVNELSE BEZEICHNUNG	DESIGNATION	HERTIL, DAZU, TO THIS, A CECI
.	1340-5433		KO-AKSEL W2400 / 540 RPM GELENKWELLE W2400 / 540 RPM	PTO SHAFT W2400 / 540 RPM	
4.	1501-0010	1	BESKYTTELSESRØR UDV. 1000 MM SCHUTZROHR AUSSEN, 1000 MM	PROTECTION TUBE, OUTER 1000 MM	
5.	1501-0009	1	BESKYTTELSESRØR, INDV. 1000 MM SCHUTZROHR INNEN, 1000 MM	PROTECTION TUBE INNER, 1000 MM	
11.	1340-9028	1	KOBLINGSGAFFEL 1 3/8" (6) AUFSTECKGABEL 1 3/8" (6)	CLUTCH FORK 1 3/8" (6)	
12.	1341-9523	1	LÅSESTIFT SPERRSTIFT	LOCKING PIN	
13.	1340-9135	1	STIFTFRILØB F5/1R-W2400 STIFTFREILAUF F5/1R-W2400	FREE WHEEL F5/1R-W2400	
21.	1340-9153	2	KRYDS KREUZGARNITUR	CENTRE CROSS	
22.	1341-9188	2	SMØRENIPPEL C 8 SCHMIERNIPPEL C 8	GREASE NIPPLE C 8	
23.	1340-9022	1	SPÆNDEGAFFEL KLEMMGABEL	CLAMP FORK	
24.	1251-9007	2	SPÆNDESTIFT 10-80 SPANNSTIFT 10-80	SPECIAL PIN 10-80	
25.	1501-0111	1	PROFILRØR 1BH 1000 MM PROFILROHR GR.1BH 1000 MM	PROFILE TUBE SIZE 1BH 1000 MM	
26.	1501-0108	1	PROFILRØR 2 A 1000 MM PROFILROHR GR.2 A 1000 MM	PROFILE TUBE SIZE 2 A 1000MM	
27.	1340-9024	1	RILLEGAFFEL GABEL	GROOVE FORK	
51.	1501-0022	1	PLASTIKSKÆRM Ø165 SCHUTZTRICHTER Ø165	PLASTIC GUARD Ø165	
52.	1341-9411	2	SKRUE SCHRAUBE	SCREW	
53.	1341-9630	2	FORSTÆRKNINGSRING STUETZRING	SUPPORT RING	
54.	1341-9618	2	RING RING	RING	
55.	1501-0022	1	PLASTIKSKÆRM Ø165 SCHUTZTRICHTER Ø165	PLASTIC GUARD Ø165	
56.	1341-9641	2	HOLDEKÆDE HALTEKETTE	CHAIN	
99.	1340-9096 T	1	GAFFEL (8) RUSLAND GABEL (8) RUSSLAND	FORK (8) RUSSIA	

Fig. 42

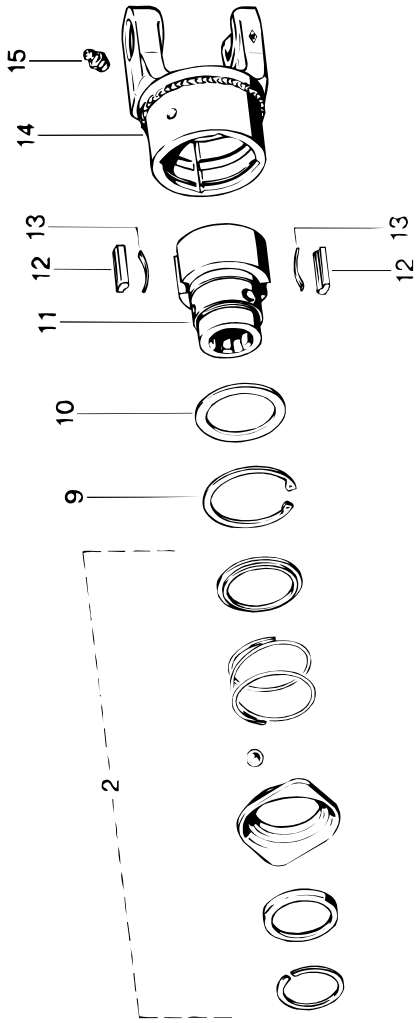

POS.	VARENUMMER	ANTAL	BENÆVNELSE BEZEICHNUNG	DESIGNATION	HERTIL, DAZU, TO THIS, A CECI	
.	1340-9135		STIFTFRILØB F5/1R-W2400 STIFTFREILAUF F5/1R-W2400	FREE WHEEL F5/1R-W2400		
2.	1341-9524	1	SKYDELÅS ZIEHVERSCHLUS	QUICK-DISCONNECT LOCK	1339-0112	3
9.	1255-6101	1	LÅSERING 72 MM INDVENDIG SICHERUNGSRING 72 MM INNEN	SNAP RING 72 MM INNER		
10.	1341-9436	1	STØTTESKIVE STUETZSCHEIBE	SUPPORT WASHER		
11.	1341-9160	1	NAV NABE	HUB		
12.	1341-9733	2	PROFILKILE PROFILKEILE	PROFILE KEY		
13.	1341-9587	2	BLADFJEDER BLATTFEDER	LEAF SPRING		
14.	1340-9055	1	KOBLINGSHUS KUPPLUNGSGEHAEUSE	COUPLING HOUSING		
15.	1341-9189	1	SMØRENIPPEL LIGE M6 SCHMIERNIPPEL M6	GREASE NIPPLE M6		

Fig. 80

TILBEHØR - ZUBEHÖR - ACCESSORIES

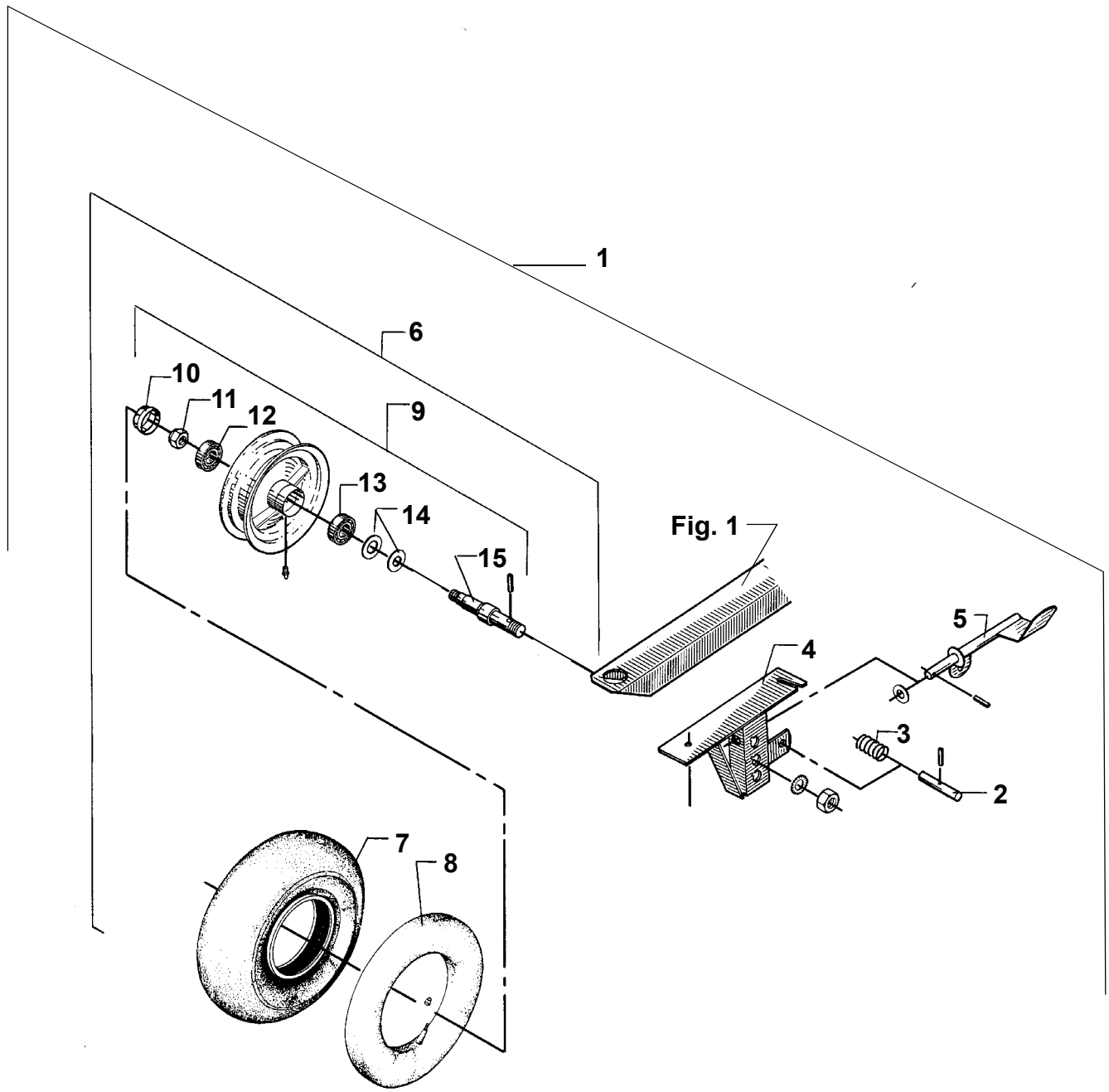

POS.	VARENUMMER	ANTAL	BENÆVNELSE	BEZEICHNUNG	DESIGNATION	HERTIL, DAZU, TO THIS, A CECI	
1.	4120-1203	1	HJUL RAD		WHEEL		
2.	2122-228X	1	LÅSETAP SPERRZAPFEN		LOCKING DOWEL		
3.	1431-3298	1	TRYKFJEDER DRUCKFEDER		COMPRESSION SPRING		
4.	3122-188X	1	HJULPLADE RADSTUETZE		WHEEL PLATE	1254-2102	1
5.	3122-224X	1	BREMSEAKSEL BREMSWELLE		BRAKE SHAFT		
6.	3063-526X	1	HJUL 500-8 KOMPLET RAD 500-8 KOMPLETT		WHEEL 500-8 COMPLETE	1251-1103 1251-4103	1 1
7.	1321-1304	1	DÆK 500-8 REIFEN 500-8		TYRE 500-8		
8.	1322-1103	1	SLANGE 500-8 SCHLAUCH 500-8		TUBE 500-8		
9.	1323-1108	1	FÆLG MED NAV 3,00D-8 FELGE MIT NABE 3,00D-8		RIM WITH HUB 3,00D-8	1313-3501	1
10.	1323-9089	1	NAVKAPSEL NABENKAPPE		HUB CAP		
11.	1220-5321	1	NYLOC MØTRIK M16 NYLOC MUTTER M16		NYLOC NUT M16		
12.	1331-4101	1	KUGLELEJE 6304 KUGELLAGER 6304		BALL BEARING 6304		
13.	1331-3102	1	KUGLELEJE 6205 KUGELLAGER 6205		BALL BEARING 6205		
14.	1323-9066	1	TÆTNINGSLAMEL DICHTUNGSLAMELLE		TIGHTENING LAMELLA		
15.	1323-9514	1	AKSEL ACHSE		AXLE		

Et omfattende maskin program
Ein Lieferprogramm mit Zukunft
Progress In Farm Machinery
Une gamme de machines étendu
Progreso en Maquinaria Agrícola

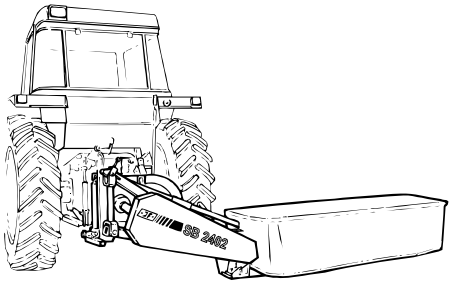

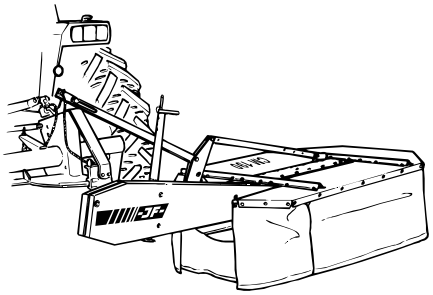

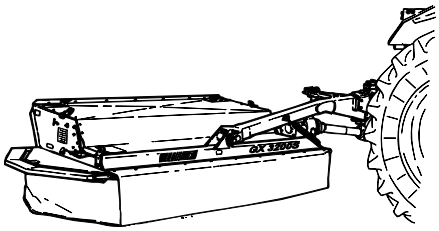

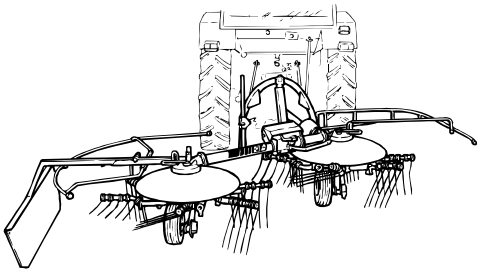

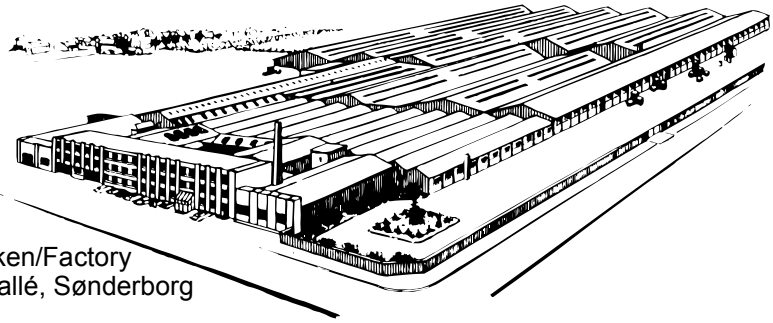

Fabriken/Factory
Lindeallé, Sønderborg

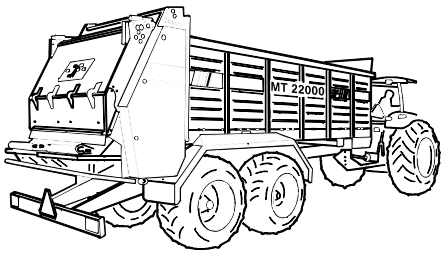

Fabriken/Factory
Ulkebøl, Sønderborg

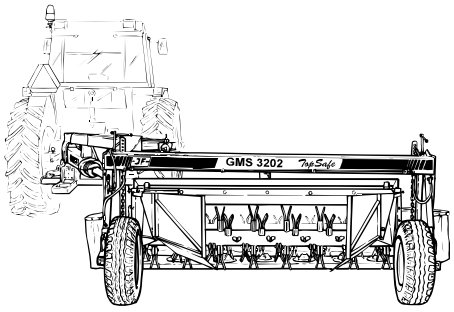

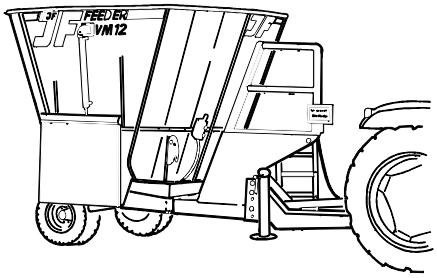

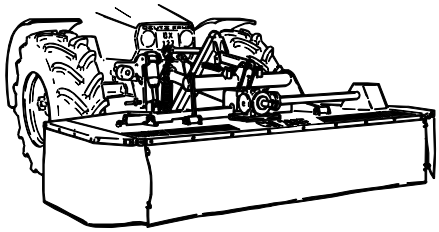

PR60-224X-01 FH 1100 1003

JF-Fabriken - J. Freudendahl A/S
DK-6400 Sønderborg - DANMARK
Tel: (+45) 74 12 52 52
Fax: (+45) 74 42 58 08
Fax: (+45) 74 42 55 41
www.jf.dk
(A company in the JF Group)