FC 800

Eksaktsnitter/Exakthäcksler
Precision Chop Forage Harvester/
Ensileuse à couteaux

Reservedelsliste/Ersatzteilliste
Spare Parts List/Liste de pièces

2

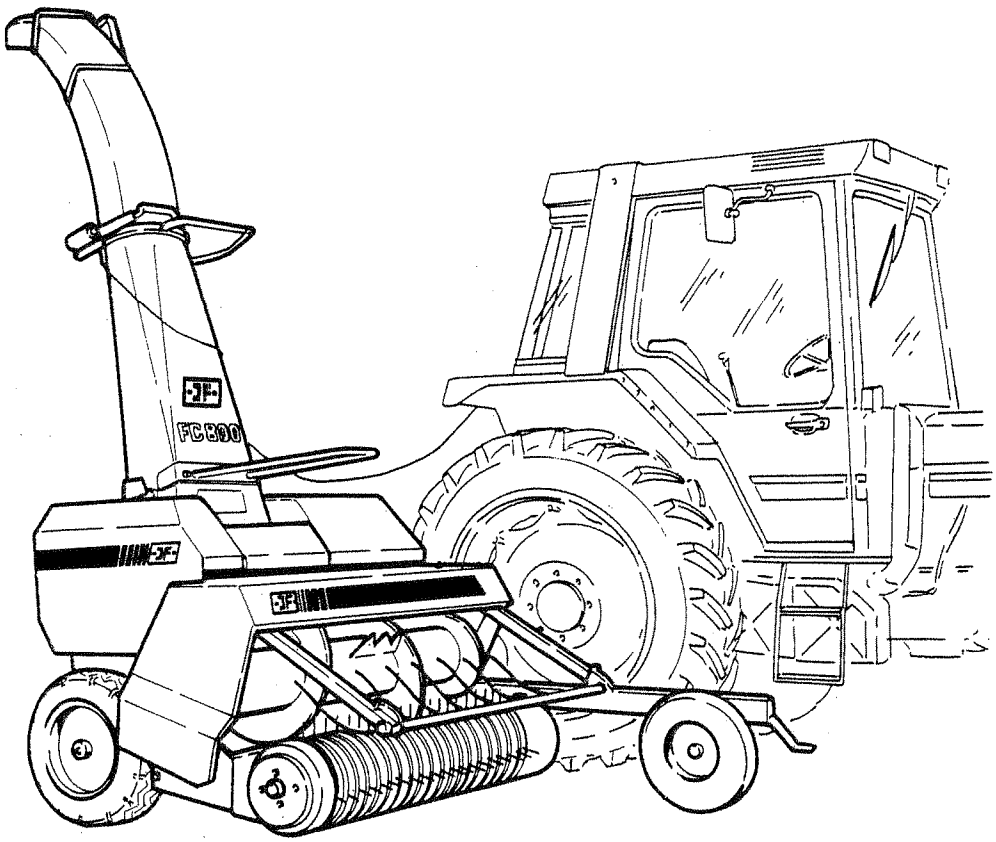

Gyldig fra:	Jan. 1988	Fabrikationsnr.:	1309
Gültig ab:	Jan. 1988	Maschinen Nr.:	1309
Valid from:	Jan. 1988	Serial No.:	1309
Valable à partir de:	Jan. 1988	No. de serie:	1309

Notér nummeret på Deres maskine på omslagets inderside.
Notieren Sie die Nummer Ihrer Maschine auf der Innenseite des Umschlages.
Please note the serial number of Your machine at the inside of the cover.
Veuillez noter le numero de Votre machine sur la face interne de la couverture.

Bestiller De reservedele så opgiv venligst maskinens fabrikationsnummer og eventuelt købsår. Det sparer Dem tid, penge og ærgelser og os unødigt besvær.
De kan notere nummeret på Deres maskine her:

Nr. ..... Leveret den ..... / ..... 19 .....
så har De det ved hånden, når De eventuelt skal bestille reservedele.
Fabrikationsnummeret findes indhugget i rammen, som vist på figuren.

Bei Ersatzteilbestellungen ist die Fabrikationsnummer Ihrer Maschine unbedingt anzugeben. Das erspart Ihnen Zeit, Geld und Ärger und erleichert uns die Abfertigung.
Tragen Sie die Nummer Ihrer Maschine bitte hier ein:

Nr. ..... Geliefert am ..... / ..... 19 .....
dann haben Sie bei Ersatzteilbestellungen immer die Nummer bei der Hand.
Die Fabrikationsnummer ist im Rahmen eingeschlagen, siehe Figur.

Always state the serial number and if possible the year of the machine when ordering spare parts whereby you save time and money and facilitates matters for us.
Please enter the number of your machine here:

No. ..... Delivered on the ..... / ..... 19 .....
Appropriate when ordering parts.
The serial number is located as shown on the figure.

Lorsque vous commandez des pièces dètachées, indiquez toujours le numéro de série de votre machine et si possible son année de fabrication. Vous éviterez des pertes de temps et vous nous faciliterez le travail.
Prière de noter ici le numéro de série de votre machine:

Numéro ..... Livrée le ..... / ..... 19 .....
Ceci vous sera utile lorsque vous commanderez des pièces.
Le numéro de série est gravé dans le cadre comme indiqué sur la figure.

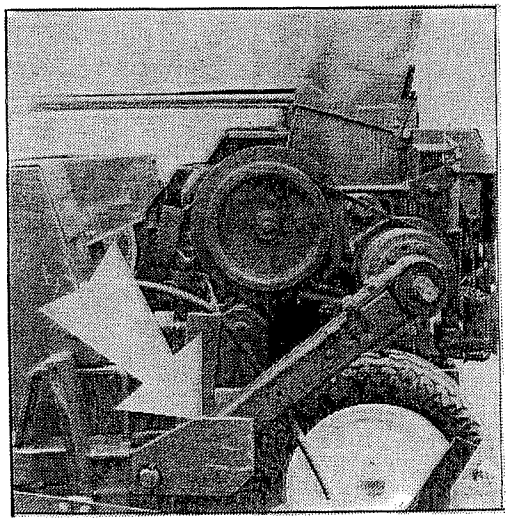

RESERVEDELSLISTE
ERSATZTEILLISTE
SPARE PARTS LIST
LISTE DE PIÈCES

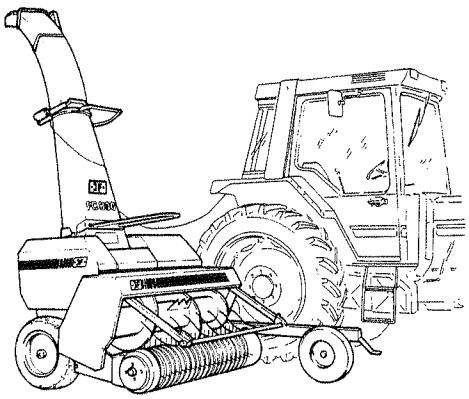

Bogen er opdelt i 4 afsnit:

1. Instruktion.
2. Nummernøgle - viser på hvilke figurer numrene findes.
3. Figurnøgle - viser på hvilke figurer delene findes.
4. Reservedelsliste.

Das Ersatzteilbuch ist in 4 Abschnitte eingeteilt:

1. Instruktion.
2. Ein Nummerschlüssel mit Angabe der jeweiligen Ersatzteilnummern.
3. Eine Figurliste mit Angabe, wo die Teile zu finden sind.
4. Eine Ersatzteilliste.

The book is divided into 4 passages:

1. Directions for use.
2. Number key showing on which figures the number can be found.
3. Figure key showing on which figures the parts can be found.
4. Spare parts list.

Le manuel est divisé en 4 sections:

1. Instruction de l'emploi.
2. Liste des numéros indiquant sur quelle figure se trouve le numéro.
3. Liste des figures indiquant sur quelle figure se trouvent les pièces.
4. Liste de pièces de rechange.

Eksempel fra reservedelslisten, af hvilket følgende oplysninger fremgår:
Ein Beispiel von der Ersatzteilliste, aus welchem folgende Aufschlüsse hervorgehen:
Example from the spare parts list with detailed information:
Exemple d'une liste de pièces détachées avec la signification des différentes colonnes:
Ejemplo de la lista de requesto de la que resultan las siguientes indicaciones:
Esimerkki varaosaluettelosta mistä seuraavat tiedot löytyvät:

POS.	NUMMER	ANTAL Antal dele pr. maskine. Ved undersamling pr. samling. Anzahl Teile je Masch. Bei Untersammlungen Anzahl je Sammlung. States quantity of parts for one machine. In connection with under parts: quantity for the assembly. Quantité des pièces pour une machine. Pour les numéros décalés, la quantité indiquée est celle qui se trouve dans la pièce assemblée. Número de piezas por máquina. En los conjuntos indica la cantidad que lleva cada conjunto. Osien lukumäärä konetta kohden Alaryhmien lukumäärä.	BETEGNELSE BEZEICHNUNG	DESIGNATION DESIGNATION	HERTIL, DAZU, TO THIS, AVEC	
5	31o1-5oox	1	mellemstykke Zwischenstück	intermediate piece bâti intermédiaire	1212-3322 M 1ox3o 1214-3123 M 1ox4o 122o-3321 M 1o	13 2
6	21o1-539x	1	sideplade, venstre Seitenplatte, links	side plate, left plaque latérale, gauche	1212-2126 M 8x15 1212-2126 M 8x15	11 11
7	31o1-56ox	1	topplade Topplatte	top plate plaque supérieur		

Standard numrenes betydning:
Die Bezeichnung der Standard-Nummern:
The meaning of the standard numbers:
Les pièces standards peuvent être identifiées au moyen des 4 premiers chiffres de leur numéro de référence:
Lista de las denominaciones de tuercas, tornillos, etc.:
Vakionumeroiden tarkoitus:

1211- maskinskrue
Masch. Schraube
machine screw
vis et boulons standard divers
tornillos y bulones standard div.
konepultti

1212- sætskrue
Setzschraube
set screw
vis et boulons standard divers
tornillos y bulones standard div.
kierrepultti

1213- stålsetskrue
Stahlsetzschraube
steel set screw
vis et boulons standard divers
tornillos y bulones standard div.
teräskierrepultti

1214- stålskrue
Stahlschraube
steel screw
vis et boulons standard divers
tornillos y bulones standard div.
teräspultti

1215- bræddeskrue
Schloss-Schraube
carriage bolt
vis et boulons standard divers
tornillos y bulones standard div.
pyöreäkantainen puupultti

1216- rundhovedet el. undersænket skrue
Masch. Schraube R/H = Ø
round headed or countersunk screw
vis et boulons standards divers
tornillos y bulones standard div.
pyöreäkantainen allesuunnattu pultti

1219- vinge el. unbrako el. plovskrue
Unbraco-Schraube
wing screw, unbraco screw, plough screw
vis spéciales
tornillo-Unbraco
siipi, unbrako tai aurapultti

122o- møtrikker
Muttern
nut
ecrous
tuercas
mutterit

1242- tand- eller skråskiver
Zahn oder Federscheiben
toothed or slant disk
rondelles spéciales
muelles espéciales
hammastetut tai vinoaluslevyt

1251- spændestifter
Spannstifte
special pin
goupilles mécanindus
pasadores elásticos
hihnapyörien lukitussokat

1253- nitter
Nieten
rivet
rivets
remaches
niitit

1254- fjeder- eller ringsplitter
Feder- oder Ringsplinte
spring- or ring pin
goupilles
resortes
jousi tai rengassokat

1255- låseringe
Seegeringe
lock ring
circlips
anillos elásticos
lukitusrengas

1313- smørenippel
Druckschmiernippel
grease nipple
graisseurs
engeasadores
voitelunippa

1317- dele for hydraulik
Teile f. Hydraulik
parts for hydraulics
pièces pour hydraulique
piezas para hidráulico
hydrauliikan osa

1332- simmerringe
Simmerringe
snap ring
joints d'étanchéité
retenes
simmerrengas

134o- dele f. kraftoverføring
1341- Teile f. Gelenkwelle
1342- parts f. P.T.O. shaft
pièces d'arbres à cardans
parte eje cardan
voimansiiron osa

NUMMER	FIG.	POS.
1112-0109	17.	21
1112-0110	17.	13
1165-0113	6.	37
1165-0131	3.	21
1213-5722	14.	21
1214-5224	14.	25
1214-5328	14.	28
1214-5422	4.	9
1215-5724	4.	10
1215-5724	14.	27
1219-0808	4.	25
1219-0808	5.	11
1220-5321	2.	13
1220-5321	2.	27
1241-3502	7.	40
1241-9403	14.	9
1255-3201	6.	23
1255-3202	7.	19
1255-3202	14.	24
1255-4102	7.	13
1255-4102	14.	19
1255-4201	6.	43
1255-4201	14.	11
1255-4201	17.	4
1255-4202	6.	17
1255-5102	17.	3
1255-5303	17.	12
1255-7102	17.	7
1311-2202	17.	18
1311-2305	9.	39
1311-2601	2.	15
1311-2601	9.	37
1311-8203	17.	14
1311-8501	2.	19
1311-8524	9.	32
1311-8534	9.	36
1311-8603	2.	17
1311-8607	9.	34
1315-9101	16.	12
1315-9102	16.	13
1315-9103	16.	7
1315-9104	16.	3
1315-9105	16.	2
1315-9106	16.	6
1315-9107	16.	5
1315-9108	16.	4
1315-9109	16.	15
1315-9110	16.	14
1315-9111	16.	16
1315-9112	16.	8
1315-9113	16.	9
1315-9114	16.	10
1315-9115	16.	17
1315-9116	16.	20
1315-9118	16.	19
1315-9119	16.	18
1317-0302	9.	41
1317-0413	2.	16
1317-0461	9.	33
1317-9042	9.	45
1317-9043	9.	46
1317-9048	9.	44
1317-9056	9.	51
1317-9061	9.	49
1317-9062	9.	50
1317-9063	9.	47
1317-9064	9.	43
1317-9065	9.	48
1321-1304	2.	23
1321-1309	2.	4
1322-1103	2.	24
1322-1106	2.	5
1323-1108	2.	25
1323-3205	2.	6
1323-9066	2.	30
1323-9070	2.	8
1323-9089	2.	26
1323-9378	2.	12
1323-9387	2.	14
1323-9388	2.	11
1323-9390	2.	9
1323-9392	2.	10
1323-9514	2.	31
1323-9529	2.	7
1325-2101	10.	16
1331-2304	5.	26
1331-3102	2.	29
1331-3105	17.	20
1331-3106	17.	8
1331-3106	17.	23
1331-3301	4.	7
1331-3301	7.	14
1331-3301	14.	18
1331-3303	5.	16
1331-3306	7.	4
1331-3306	14.	22
1331-3311	6.	24
1331-4101	2.	28
1331-4102	7.	20
1331-4104	6.	18
1331-4300	7.	33
1331-4303	6.	42
1331-4306	14.	10
1331-7502	13.	16
1331-7503	4.	16
1331-7503	12.	4
1331-7601	17.	11
1331-9905	5.	6
1331-9994	16.	11
1331-9998	13.	7
1332-4401	17.	24
1332-4501	17.	2
1332-5501	17.	19
1338-0107	12.	24
1338-0109	7.	11
1340-0196	6.	33
1340-0197	6.	34
1340-7116	12.	7
1340-9051	6.	35
1340-9166	6.	32
1341-9164	12.	8
1341-9557	7.	37
1341-9557	12.	11
1341-9566	7.	35
1341-9566	12.	9
1341-9567	7.	39
1341-9567	12.	13
1341-9590	12.	12
1341-9591	7.	38
1341-9631	7.	36
1341-9631	12.	10
1361-1205	6.	39
1361-1205	15.	1
1363-0117	15.	2
1363-0120	15.	4
1363-0121	15.	6
1363-0123	13.	30
1363-0123	14.	13
1363-0123	14.	32
1363-0123	15.	10
1363-0125	14.	3
1363-0125	15.	8
1363-0128	15.	3
1363-0129	14.	2
1363-0129	15.	7
1363-0130	15.	5
1363-0131	12.	15
1363-0131	15.	9
1363-9044	12.	18
1363-9044	13.	31
1363-9044	14.	6
1363-9044	15.	10
1363-9045	12.	16
1363-9045	14.	4
1363-9045	15.	10
1363-9046	12.	17
1363-9046	14.	5
1363-9046	15.	10
1391-0702	9.	27
1391-0703	9.	26
1391-0709	9.	10
1391-0711	9.	15
1391-0712	9.	14
1391-0713	9.	18
1391-0716	9.	30
1391-0740	7.	29
1391-0740	9.	1
1391-0741	9.	2
1391-0744	9.	19
1391-0855	9.	6
1392-0507	4.	20
1392-0507	5.	24
1393-0139	9.	38
1393-0140	9.	40
1393-0170	1.	41
1399-0117	1.	39
1399-0154	1.	34
1421-3369	5.	15
1421-4494	5.	7
1421-4497	12.	5
1421-5393	13.	15
1421-6491	4.	15
1421-6491	12.	3

NUMMER	FIG.	POS.
1421-7493	5.	5
1421-7498	4.	21
1431-3298	2.	33
1431-3499	8.	16
1431-5199	1.	14
1431-6496	1.	26
1432-1197	13.	22
1432-2299	1.	22
1432-2299	12.	28
1432-4498	4.	19
1432-4597	5.	23
1432-6698	10.	1
1433-0505	13.	6
1433-0506	13.	4
2010-171X	3.	16
2010-171X	8.	17
2010-171X	9.	52
2010-364X	1.	33
2010-394X	9.	35
2060-013X	13.	18
2060-014X	13.	19
2060-181X	13.	29
2060-194X	4.	24
2060-194X	5.	10
2060-203X	9.	42
2060-230X	8.	13
2060-281X	14.	26
2060-310X	3.	17
2060-619X	10.	3
2060-671X	14.	30
2060-702X	10.	6
2060-662X	14.	16
2060-938X	4.	5
2060-938X	7.	16
2061-065X	1.	8
2061-066X	1.	11
2061-072X	1.	9
2061-073X	1.	3
2061-076X	1.	10
2061-077X	1.	2
2061-078X	1.	7
2062-087X	7.	15
2062-212X	13.	33
2062-221X	11.	15
2062-225X	11.	17
2062-249X	13.	27
2062-250A	4.	6
2062-250X	14.	17
2062-251A	12.	14
2062-309X	4.	26
2062-310X	5.	21
2062-319X	7.	26
2062-389X	6.	4
2062-396X	9.	20
2062-412X	7.	28
2062-422X	6.	25
2062-423X	6.	36
2062-431X	14.	8
2062-433X	6.	38
2062-440X	7.	23
2062-440X	14.	14
2062-441X	7.	1
2062-442X	14.	1
2062-447X	6.	12
2062-450X	6.	2
2062-463X	6.	13
2062-473X	11.	11
2062-474X	11.	14
2062-533X	12.	1
2062-534X	14.	20
2062-536A	11.	2
2062-559X	5.	12
2062-568X	12.	21
2062-585X	9.	13
2062-586X	9.	21
2062-587X	9.	12
2062-593X	6.	9
2062-594X	6.	8
2062-612X	14.	31
2062-619X	11.	6
2062-644X	14.	7
2062-646X	17.	15
2062-654X	12.	25
2062-659X	11.	1
2062-668X	10.	9
2062-669X	3.	12
2062-670X	3.	13
2062-671X	4.	13
2062-671X	5.	4
2062-671X	5.	8
2062-672X	6.	5
2062-673X	17.	16
2062-676X	7.	32
2062-677X	12.	19
2062-678X	11.	5
2062-679X	11.	4
2062-681X	7.	31
2062-718X	6.	28
2062-738X	9.	5
2062-751X	10.	15
2063-002X	13.	28
2063-058X	13.	9
2063-059A	13.	23
2063-060X	13.	26
2063-065X	13.	24
2063-066X	13.	25
2063-078X	13.	5
2063-203X	13.	3
2063-204X	13.	10
2063-216X	13.	34
2063-224X	11.	9
2063-225X	11.	8
2063-228X	11.	12
2063-238X	11.	16
2063-239X	11.	3
2063-247X	10.	14
2063-280X	5.	2
2063-281X	5.	1
2063-290X	7.	24
2063-297X	6.	1
2063-298X	6.	3
2063-299X	6.	14
2063-311X	2.	32
2063-330X	7.	22
2063-339X	3.	6
2063-366X	3.	22
2063-379A	2.	21
2063-388A	7.	9
2063-389A	7.	8
2063-390X	7.	2
2063-391A	7.	5
2063-392X	7.	27
2063-410X	10.	4
2063-412X	10.	8
2063-415X	3.	10
2063-433X	3.	14
2063-511X	7.	10
2063-512X	7.	34
2063-752X	2.	38
2063-789X	8.	14
2063-802X	8.	18
2063-803X	8.	6
2063-830X	8.	5
2064-133A	6.	46
2064-133X	6.	48
2064-134X	6.	47
2064-135X	6.	15
2065-071X	6.	22
2065-224X	11.	10
2065-225X	11.	13
2065-369X	8.	15
2080-044X	10.	2
2080-073X	10.	5
2080-285X	3.	8
2080-384X	3.	1
2080-387X	3.	9
2122-040X	17.	9
2122-041A	17.	22
2122-043X	17.	29
2122-044X	17.	25
2122-045X	17.	6
2122-046X	17.	26
2122-048X	17.	5
2122-050X	17.	10
2122-228X	2.	36
2122-242X	3.	20
2122-248X	1.	16
2122-327X	1.	17
2122-328A	1.	13
2122-329X	1.	25
2122-342X	2.	20
2122-354A	1.	18
2122-366X	1.	28
2125-185X	9.	24
2125-263X	8.	10
2125-264X	8.	11
2125-267X	8.	12
2125-319X	9.	7
2126-090X	1.	40
2126-130X	1.	36
2126-183X	1.	29
2126-232X	1.	42
2129-221X	17.	28

NUMMER	FIG.	POS.
2129-775X	9.	22
2129-776X	9.	16
2129-777X	9.	11
2129-803X	9.	25
2129-804X	9.	28
2129-805X	9.	29
2129-806X	9.	31
2129-813X	9.	9
2209-133X	9.	8
2221-118X	3.	11
2225-292X	3.	19
2307-111X	2.	18
3060-006X	13.	8
3060-011X	13.	17
3060-012X	13.	20
3060-193X	4.	27
3060-193X	5.	22
3060-231X	8.	9
3060-655X	7.	7
3060-861X	14.	29
3061-068X	1.	6
3061-079X	1.	12
3061-080X	1.	4
3061-093X	1.	5
3061-120X	5.	19
3062-086X	7.	12
3062-205X	13.	11
3062-207X	13.	12
3062-216X	12.	6
3062-248X	13.	21
3062-254X	14.	12
3062-255X	13.	13
3062-263A	11.	7
3062-268X	13.	14
3062-293X	4.	14
3062-296X	4.	17
3062-311X	4.	11
3062-313X	4.	22
3062-413X	7.	30
3062-418X	6.	26
3062-444X	6.	29
3062-476X	10.	11
3062-477A	10.	13
3062-483X	4.	1
3062-484X	4.	3
3062-508A	12.	26
3062-522X	7.	3
3062-529X	12.	2
3062-550X	10.	7
3062-558X	5.	13
3062-592X	6.	7
3062-595X	6.	10
3062-596X	6.	11
3062-608X	5.	3
3062-622X	9.	17
3062-632A	4.	4
3062-632X	14.	15
3062-648X	10.	10
3062-656X	12.	20
3062-660X	12.	22
3062-698X	16.	1
3062-715X	6.	31
3062-749X	9.	4
3062-750X	9.	3
3062-768X	10.	17
3062-811X	4.	28
3063-200X	13.	1
3063-201X	13.	2
3063-205X	13.	32
3063-220X	12.	23
3063-221X	14.	23
3063-229X	10.	12
3063-236X	12.	27
3063-282X	6.	49
3063-300X	6.	44
3063-301X	6.	45
3063-304X	7.	25
3063-313X	2.	37
3063-327X	7.	21
3063-331X	3.	4
3063-331X	8.	7
3063-333X	3.	5
3063-336X	3.	3
3063-340A	2.	1
3063-370A	2.	34
3063-371A	2.	2
3063-383A	7.	6
3063-394X	3.	2
3063-401X	3.	15
3063-409X	2.	3
3063-416X	3.	7
3063-430X	3.	18
3063-438X	17.	1
3063-442A	2.	39
3063-448X	5.	9
3063-449X	5.	18
3063-453X	5.	25
3063-454X	4.	18
3063-458X	4.	23
3063-462X	4.	12
3063-469X	6.	6
3063-474X	2.	40
3063-501X	4.	8
3063-504X	4.	2
3063-513X	6.	40
3063-515X	6.	41
3063-525X	6.	30
3063-526X	2.	22
3063-534X	6.	44
3063-535X	6.	45
3063-782X	8.	8
3063-798X	8.	3
3063-799X	8.	1
3063-808X	8.	2
3063-828X	8.	4
3064-020X	5.	14
3064-029X	5.	20
3064-056X	6.	27
3064-057X	6.	16
3064-059X	6.	19
3064-062X	5.	17
3064-076X	6.	20
3064-079X	6.	21
3065-329X	7.	18
3065-331X	7.	17
3122-224X	2.	35
3122-244X	1.	19
3122-300A	1.	15
3122-315X	1.	23
3122-321X	1.	27
3122-322B	1.	24
3125-182X	9.	23
3126-006A	1.	38
3126-103X	1.	32
3126-125X	1.	37
3126-134X	1.	20
3126-140X	1.	21
3126-181X	1.	30
3126-206X	1.	31
3129-819X	17.	27
4120-1614	1.	35
4120-1615	1.	1

FIGURNØGLE - FIGURSCHLUSSEL - FIGURE KEY - LISTE DES FIGURES

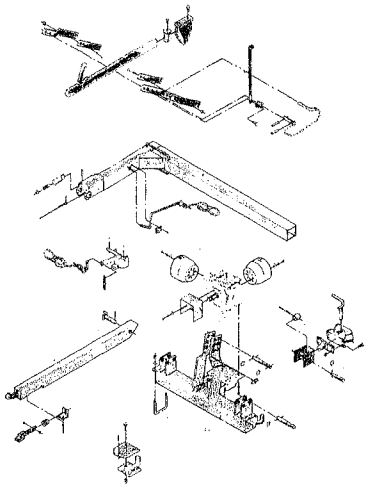

Fig. 1.

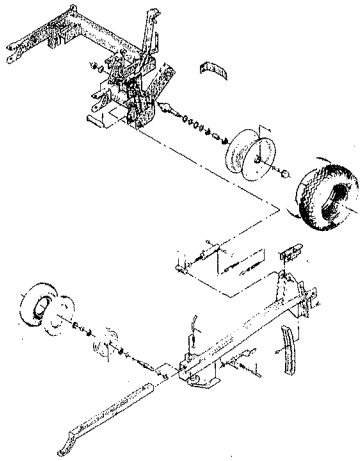

Fig. 2.

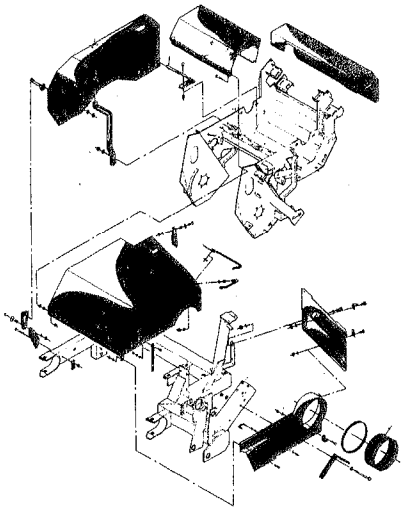

Fig. 3.

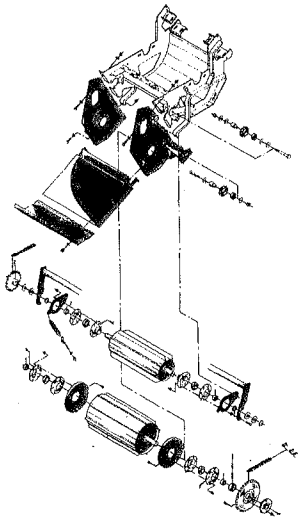

Fig. 4.

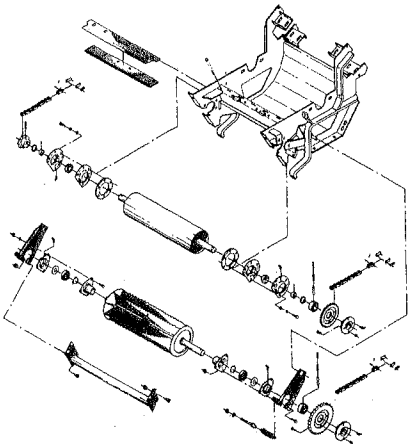

Fig. 5.

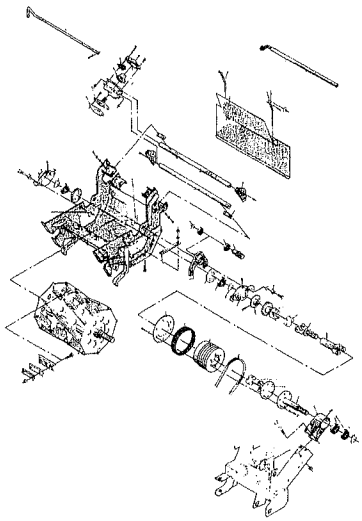

Fig. 6.

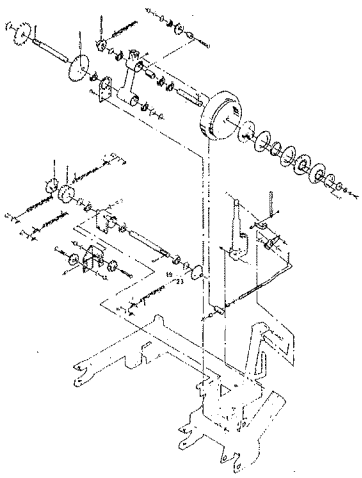

Fig. 7.

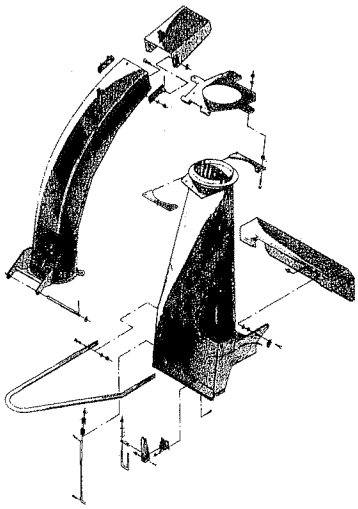

Fig. 8.

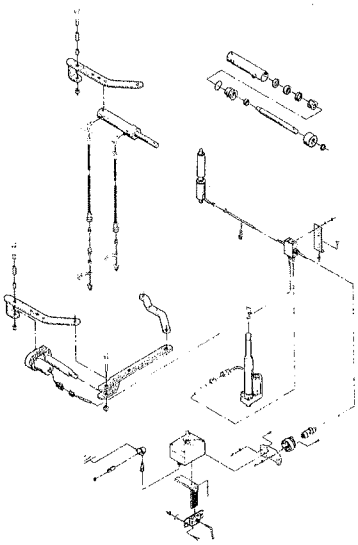

Fig. 9.

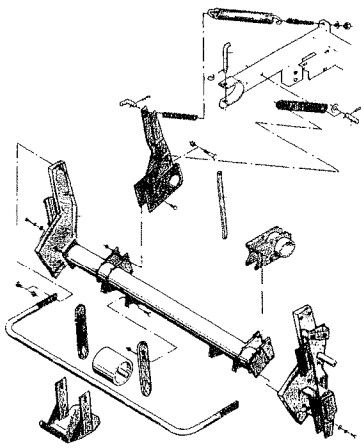

Fig. 10.

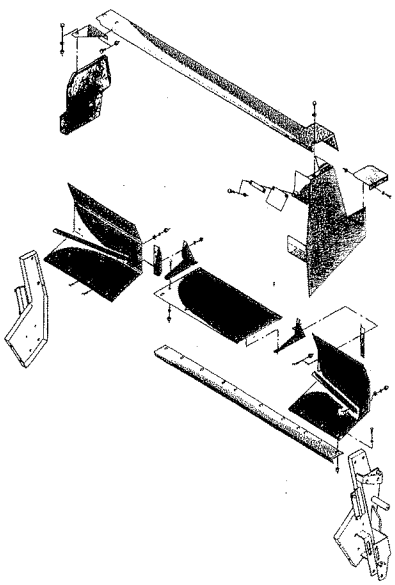

Fig. 11.

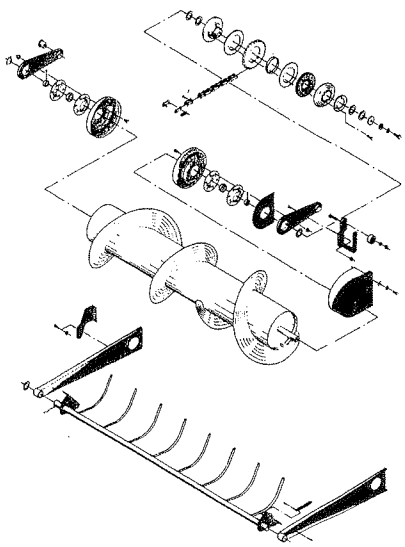

Fig. 12.

FIGURNØGLE - FIGURSCHLUSSEL - FIGURE KEY - LISTE DES FIGURES

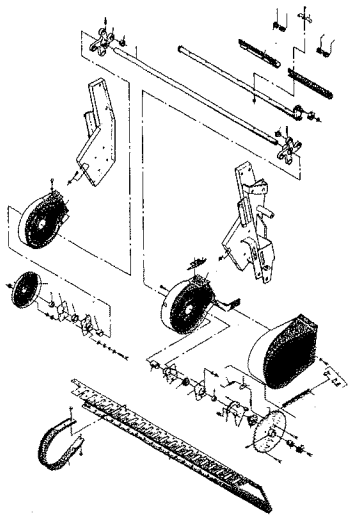

Fig. 13.

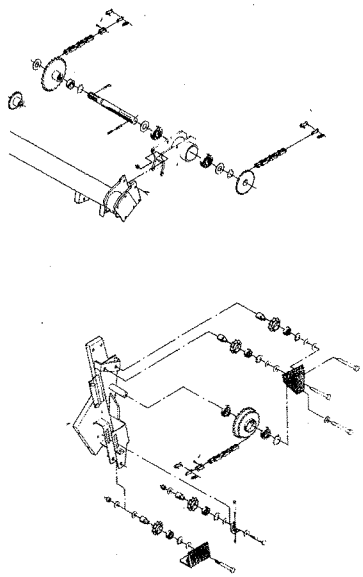

Fig. 14.

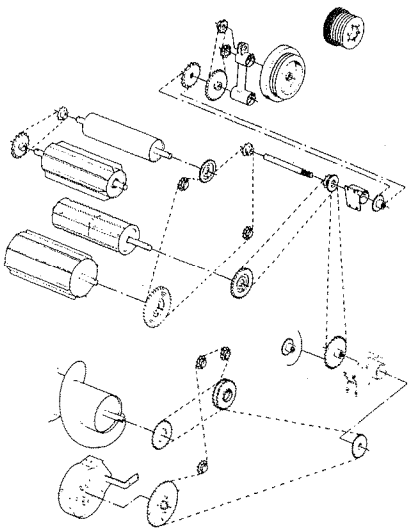

Fig. 15.

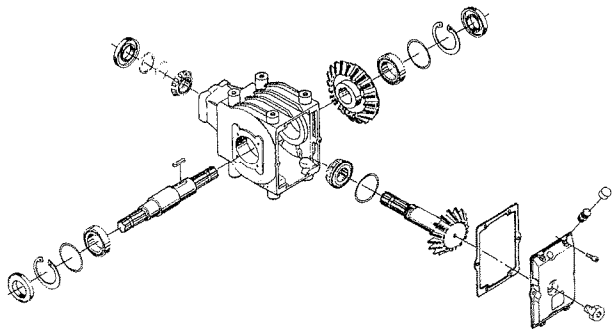

Fig. 16.

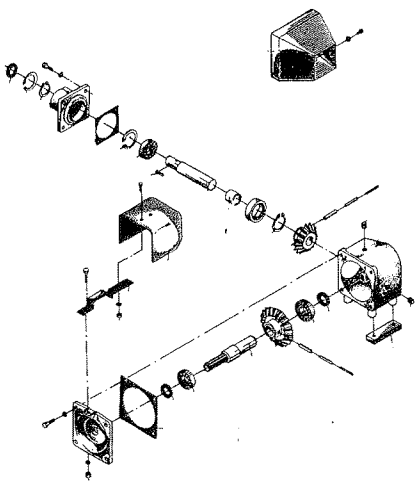

Fig. 17.

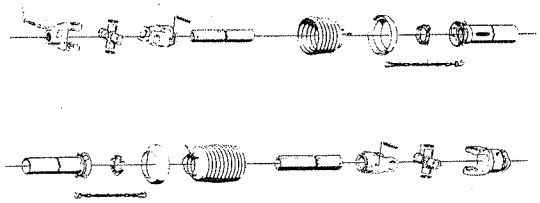

Fig. 18.

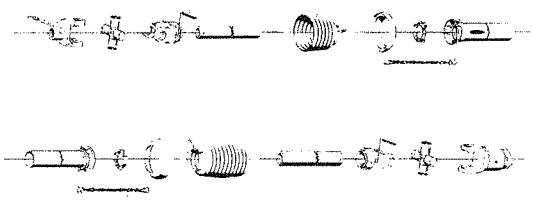

Fig. 19.

Fig. 20.

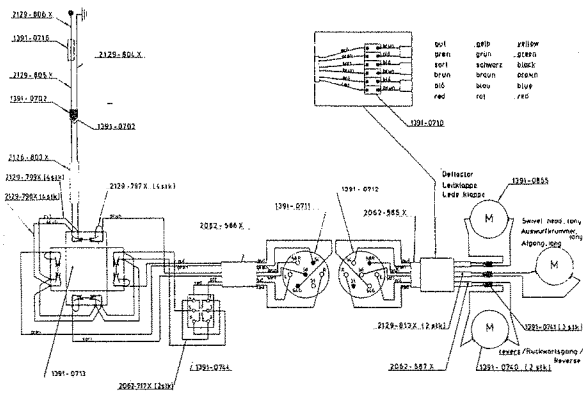

Fig. 21.

Fig. 1.

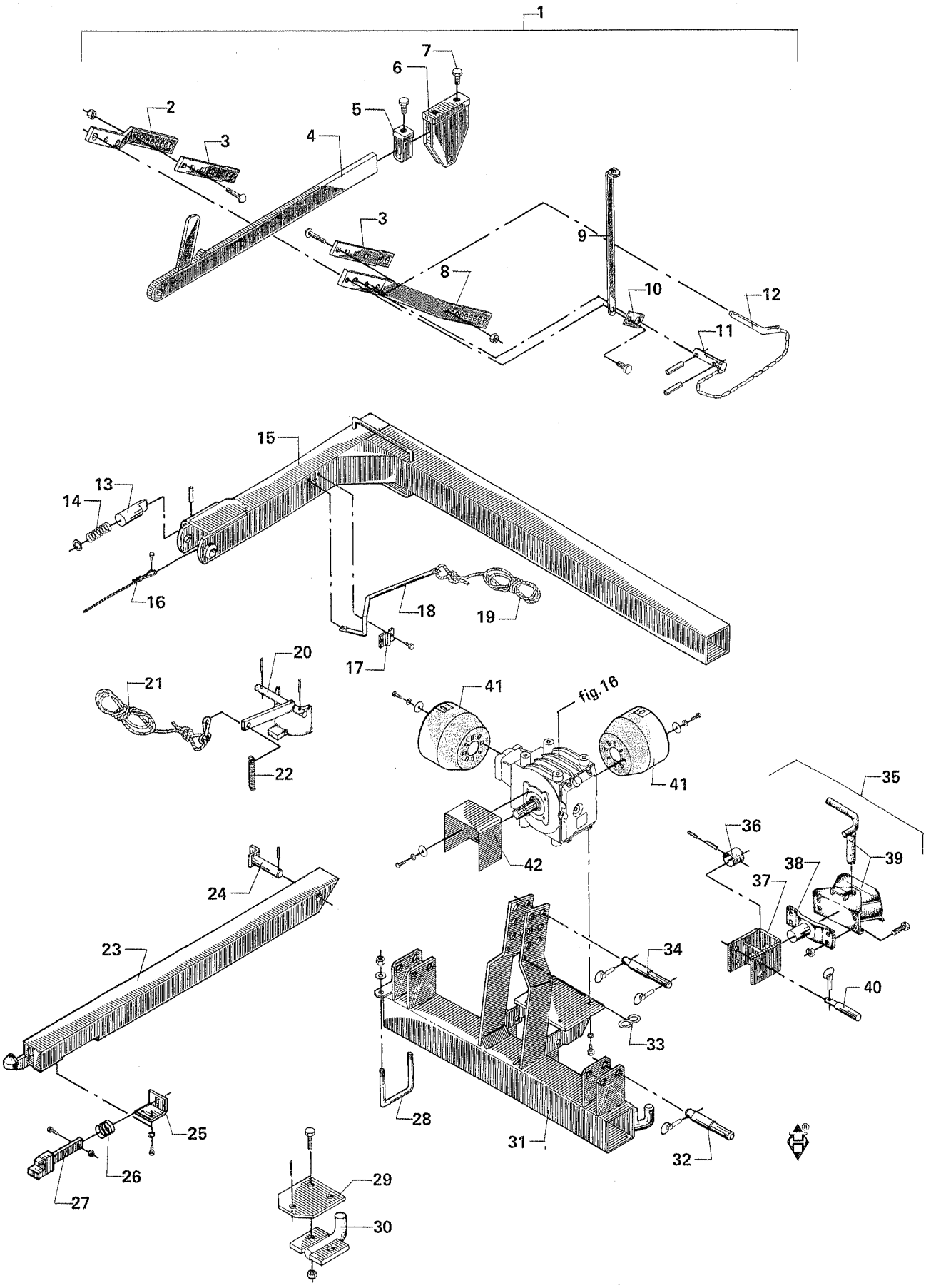
1
2
3
4
5
6
7
8
9
10
11
12
13
14
15
16
17
18
19
20
21
22
23
24
25
26
27
28
29
30
31
32
33
34
35
36
37
38
39
40
41
42
fig.16

Fig. 1.

POS.	NUMMER	ANTAL	BETEGNELSE BEZEICHNUNG	DESIGNATION	HERTIL,DAZU,TO THIS,A CECI.	
1	4120-1615 *)	1	Ophængslås kpl. Aufhängeschloss kpl.	Suspension lock cpl. Platine de suspension cpl.		
2	2061-077x	1	Trækstang, kort Zugstange, kurz	Drawbar, short Timon courte		
3	2061-073x	2	Trækstang Zugstange	Drawbar Timon	1211-6126 M 20x45 1215-5522 M 16x50 1220-5321 M 16	1 2 2
4	3061-080x	1	Topstang Toppstange	Toprod Barre supérieur		
5	3061-093x	2	Bøjle Bügel	Hoop Etrier		
6	3061-068x	1	Konsol Konsole	Bracket Console		
7	2061-078x	4	Skrue Schraube	Screw Vis		
8	2061-065x	1	Trækstang, lang Zugstange, lang	Drawbar, long Timon long		
9	2061-072x	1	Håndtag Handgriff	Handle Poignée	1212-5322 M 16x30	1
10	2061-076x	1	Spændestykke Spannstück	Clamp Pièce de fixation		
11	2061-066x	1	Tap Zapfen	Dowel Cheville	1251-7401 12x50	2
12	3061-079x	1	Tap kpl. Zapfen kpl.	Dowel cpl. Cheville cpl.		
13	2122-328A	1	Pal Klinke	Pawl Cliquet		
14	1431-5199	1	Trykfjeder Druckfeder	Compression spring Ressort de pression		
15	3122-300A	1	Bøjle Bügel	Hoop Etrier		
16	2122-248x	1	Wire Drahtseil	Wire rope Câble acier		
17	2122-327x	1	Holder Halterung	Support Support	1219-0603 8x25	2
18	2122-354A	1	Håndtag Handgriff	Handle Poignée		
19	3122-244x	1	Nylonsnor Schnurr, nylon	String, nylon Corde de nylon		
20	3126-134x	1	Stop for hitch Stopp f. Hitch	Stop for hitch Arrêt de hitch		
21	3126-140x	1	Snor for klinke Schnurr f. Klinke	String for latch Corde		
22	1432-2299	1	Trækfjeder Zugfeder	Tension spring Ressort de tension		
23	3122-315x	1	Arm Arm	Arm Bras		
24	3122-322B	1	Tap Zapfen	Dowel Cheville	1251-7402 12x55 1251-5402 7x55 1251-2402 4x55	1 1 1
25	2122-329x	1	Palholder Klinkenhalterung	Pawlholder Support de cliquet	1213-3222 M 10x20	2
26	1431-6496	1	Trykfjeder Druckfeder	Compression spring Ressort de pression		

*) Ekstra tilbehør - Extra equipment
Extraausrüstung - Equipment suplémentaire

Fig. 1.

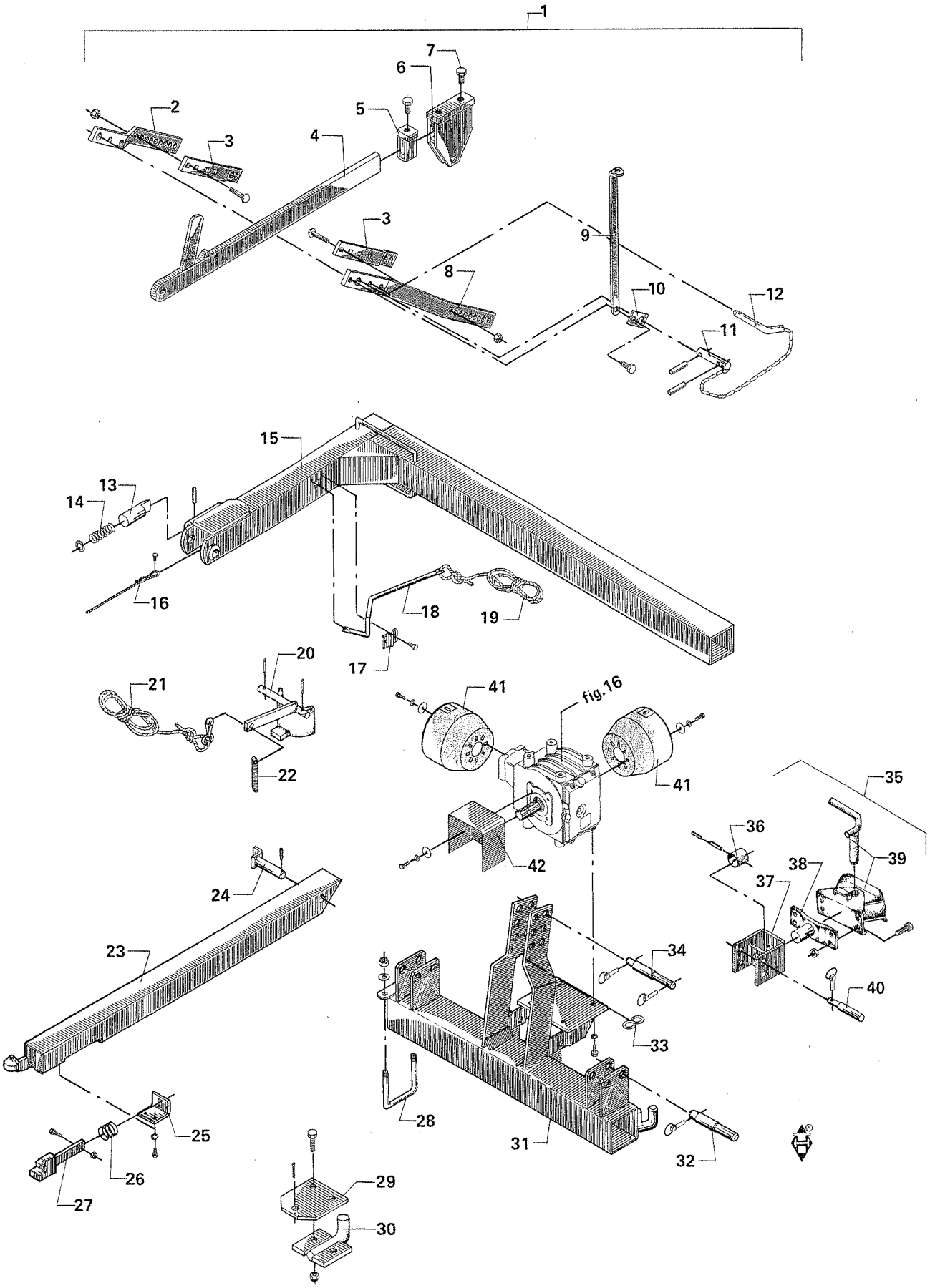
1
2
3
4
5
6
7
3
8
9
10
11
12
13
14
15
16
17
18
19
20
21
22
23
24
25
26
27
28
29
30
31
32
33
34
35
36
37
38
39
40
41
41
42
fig.16

Fig. 1.

POS.	NUMMER	ANTAL	BETEGNELSE BEZEICHNUNG	DESIGNATION	HERTIL,DAZU,TO THIS,A CECI.	
27	3122-321x	1	Pal Klinke	Pawl Cliquet	1213-3322 M 10x30 1220-3321 M 10	1 1
28	2122-366x	1	Bøjle Bügel	Hoop Etrier	1220-5321 M 16	2
29	2126-183x	1	Træklaske Ankuppelplatte	Coupling plate Plaque de fixation		
30	3126-181x	1	Hitchkrog Hitchhaken	Hitch hook Crochet	1214-6226 M 20x65 1220-6321 M 20	2 2
31	3126-206x	1	Ophæng Aufhängung	Suspension Platine		
32	3126-103x	2	Tap Zapfen	Dowel Cheville	1254-4201 Ø 10	1
33	2010-364x	1	S-krog S-Haken	S-hook Crochet en S		
34	1399-0154	1	Topbolt Toppbolzen	Top bolt Boulon à tête		
35	4120-1614	1	Trækkobling kpl. Anhängekupplung kpl.	Trailer drawbar cpl. Chape cpl.		
36	2126-130x	1	Stopring Stoppring	Stopring Anneau d'arrêt		
37	3126-125x	1	Konsol Konsole	Bracket Console		
38	3126-006A	1	Drejetap Drehzapfen	Turning dowel Cheville tournante	1251-7403 13x50 1251-5403 8x50	1 1
39	1399-0117	1	Trækkobling Anhängekupplung	Trailer drawbar Chape	1213-5422 M 16x50 1220-5122 M 16	4 4
40	2126-090x	2	Tap Zapfen	Dowel Cheville	1254-4201 Ø 10	1
41	1393-0170	2	P.T.O.skærm Gelenkwellenschutz	P.T.O.guard Protection d'arbre à cardan		
42	2126-232x	1	Skærm Schutz	Guard Protection		

Fig. 2.

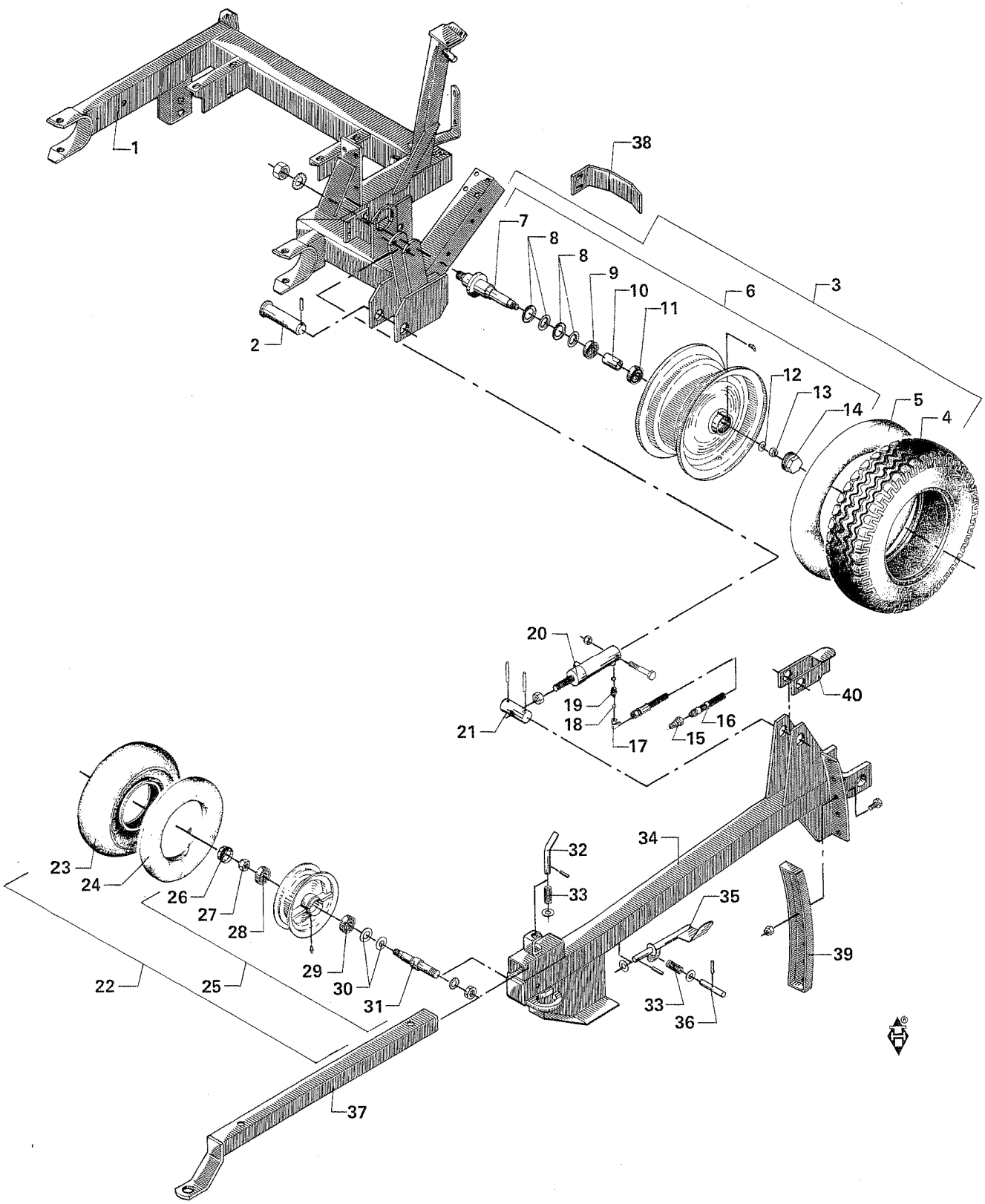
1
2
3
4
5
6
7
8
8
9
10
11
12
13
14
15
16
17
18
19
20
21
22
23
24
25
26
27
28
29
30
31
32
33
33
34
35
36
37
38
39
40

Fig. 2.

POS.	NUMMER	ANTAL	BETEGNELSE BEZEICHNUNG	DESIGNATION	HERTIL,DAZU,TO THIS,A CECI.	
1	3063-340A	1	Ramme Rahmen	Frame Bâti		
2	3063-371A	1	Tap Zapfen	Dowel Cheville		
3	3063-409x	2	Hjul samlet Rad gesammelt	Wheel assembling Roue assemblée		
4	1321-1309	1	Dæk LP 200-14,5 6 PR Reifen LP 200-14,5 6 PR	Tyre LP 200-14,5 6 PR Pneu LP 200-14,5 6 PR		
5	1322-1106	1	Slange Schlauch	Tube Chambre à air		
6	1323-3205	1	Fælg samlet Felge gesammelt	Rim assembling Jante assemblée		
7	1323-9529	1	Aksel Welle	Shaft Arbre		
8	1323-9070	2	Z-lamel Dichtungslamelle	Tightening lamella Lamelle d'étanchéité		
9	1323-9390	1	Kugleleje 6206 Kugellager 6206	Ball bearing 6206 Roulement 6206		
10	1323-9392	1	Afstandsrør Distanzrohr	Distance tube Tube d'espacement		
11	1323-9388	1	Kugleleje 6305 Kugellager 6305	Ball bearing 6305 Roulement 6305		
12	1323-9378	1	Skive Scheibe	Washer Rondelle		
13	1220-5321	1	Låsemøtrik Gegenmutter	Lock nut Ecrou de blocage		
14	1323-9387	1	Navkapsel Nabenkappe	Hub cap Chapeau de roue		
15	1311-2601	1	Nippelmuffe Nippelhülse	Bushing Manchon		
16	1317-0413	1	Hydraulikslange Hydraulikschlauch	Hydraulic hose Tuyau hydraulique		
17	1311-8603	1	Vinkelforskruning Winkelverschraubung	Angular screwed connection Manchon fileté d'angle		
18	2307-111x	1	Dyse Düse	Nozzle Buse		
19	1311-8501	1	Forskruning Verschraubung	Screwed connection Manchon fileté	1317-0203 17x14	1
20	2122-342x	1	Cylinder Zylinder	Cylinder Cylindre	1214-5322 M 16x100 1220-5321 M 16	1 1
21	2063-379A	1	Tap Zapfen	Dowel Cheville	1251-5503 8x60	2
22	3063-526x	1	Hjul samlet Rad gesammelt	Wheel assembling Roue assemblée		
23	1321-1304	1	Dæk Reifen	Tyre Pneu		
24	1322-1103	1	Slange Schlauch	Tube Chambre à air		
25	1323-1108	1	Fælg samlet Felge gesammelt	Rim assembling Jante assemblée		
26	1323-9089	1	Navkapsel Nabenkappe	Hub cap Chapeau de roue		
27	1220-5321	1	Møtrik M 16 Mutter M 16	Nut M 16 Ecrou M 16		
28	1331-4101	1	Kugleleje Kugellager	Ball bearing Roulement		

Fig. 2.

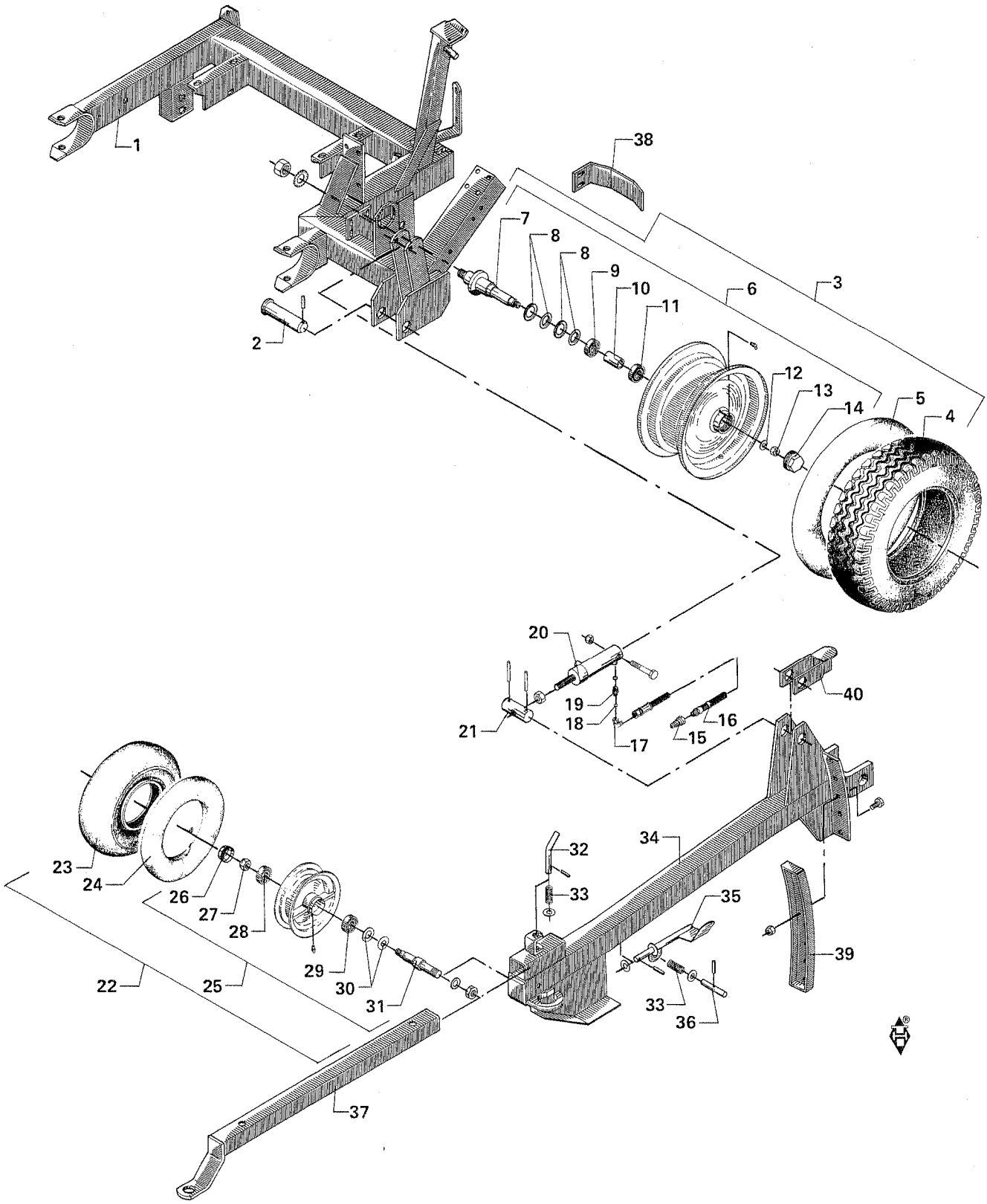
1
2
3
4
5
6
7
8
8
9
10
11
12
13
14
15
16
17
18
19
20
21
22
23
24
25
26
27
28
29
30
31
32
33
33
34
35
36
37
38
39
40

Fig. 2.

POS.	NUMMER	ANTAL	BETEGNELSE BEZEICHNUNG	DESIGNATION	HERTIL,DAZU,TO THIS,A CECI.	
29	1331-3102	1	Kugleleje Kugellager	Ball bearing Roulement		
30	1323-9066	1	Z-lamel Dichtungslamelle	Tightening lamella Lamelle d'étanchéité		
31	1323-9514	1	Aksel Welle	Shaft Arbre	1220-7224 M 24	1
32	2063-311x	1	Tap Zapfen	Dowel Cheville		
33	1431-3298	2	Trykfjeder Druckfeder	Compression spring Ressort de pression		
34	3063-370A	1	Forvogn Vorderkarre	Fore-carriage Avant-train		
35	3122-224x	1	Bremseaksel Bremswelle	Brake shaft Arbre de frein		
36	2122-228x	1	Låsetap Schlosszapfen	Locking dowel Cheville d'arrêt		
37	3063-313x	1	Trækstang Zugstange	Drawbar Timon		
38	2063-752x	1	Skraber Abstreifer	Scraper Racleur		
39	3063-442A	1	Skinne Schiene	Rail Cercle		
40	3063-474x	1	Stop Stopp	Stop Arrêt		

Fig. 3.

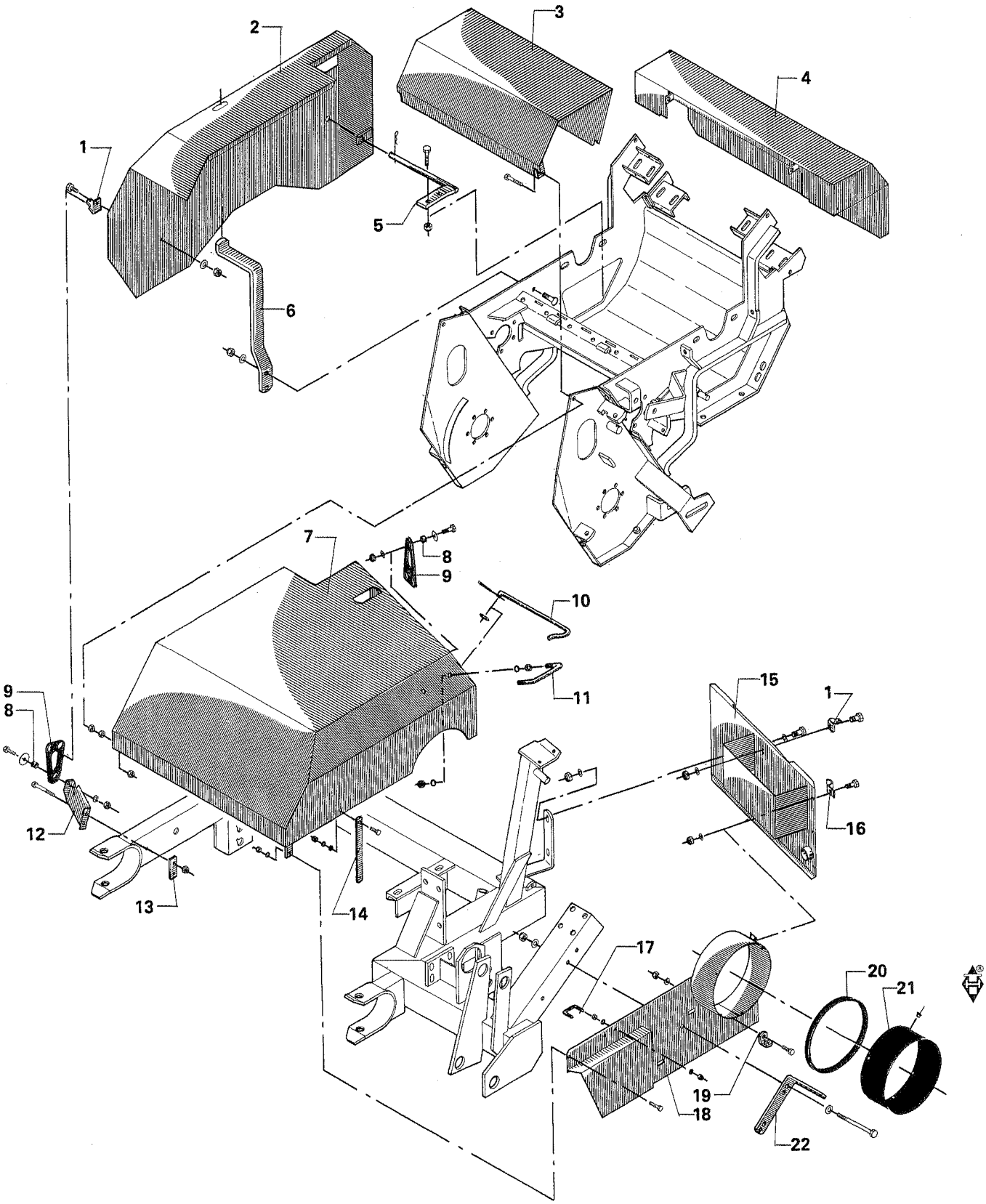

Fig. 3.

POS.	NUMMER	ANTAL	BETEGNELSE BEZEICHNUNG	DESIGNATION	HERTIL,DAZU,TO THIS,A CECI.	
1	2080-384x	2	Hængsel Scharnier	Hinge Charnière	1212-3222 M 10x20 1220-3321 M 10	1 1
2	3063-394x	1	Sideskærm Seitenschutz	Side guard Protection de côté		
3	3063-336x	1	Skærm Schutz	Guard Protection	1212-3222 M 10x20 1212-3321 M 10	1 1
4	3063-331x	1	Skærm Schutz	Guard Protection		
5	3063-333x	1	Skærmholder Schutzhalterung	Guard holder Support de protection	1215-4424 M 12x45 1220-4321 M 12	2 2
6	2063-339x	1	Skærmholder Schutzhalterung	Guard holder Support de protection	1213-4422 M 12x40 1220-4321 M 12	2 2
7	3063-416x	1	Sideskærm Seitenschutz	Side guard Protection de côté		
8	2080-285x	2	Bøsning Buchse	Bush Douille		
9	2080-387x	2	Strop Riemen	Strap Chape	1212-3322 M 10x30 1220-3321 M 10	1 1
10	2063-415x	1	Bøjle Bügel	Hoop Etrier		
11	2221-118x	1	Håndtag Handgriff	Handle Poignée	1220-4122 M 12	4
12	2062-669x	1	Konsol Konsole	Bracket Console		
13	2062-670x	1	Spændestykke Spannstück	Clamp Pièce de serrage		
14	2063-433x	1	Skærmholder Schutshalterung	Guard holder Support de protection	1212-2224 M 8x25 1220-2321 M 8 1220-2122 M 8	1 1 1
15	3063-401x	1	Bagskærm Hinterschutz	Rear guard Tôle arrière		
16	2010-171x	1	Klemme Klemme	Clip Griffe		
17	2060-310x	1	Bøjle Bügel	Hoop Etrier	1220-2321 M 8	4
18	3063-430x	1	Sideskærm Seitenschutz	Side guard Protection de côté		
19	2225-292x	1	Snorvinkel Halterung f. Schnur	Holder for string Support de corde	1213-3222 M 10x20 1220-3321 M 10	1 1
20	2122-242x	1	Plastkantprofil Plastik Kantenprofil	Plastic moulding Moulure plastique		
21	1165-0131	1	Manchet Muffe	Sleeve Douille		
22	2063-366x	1	Stop Stopp	Stop Arrêt	1214-4424 M 12x110 1220-4321 M 12	2 2

Fig. 4.

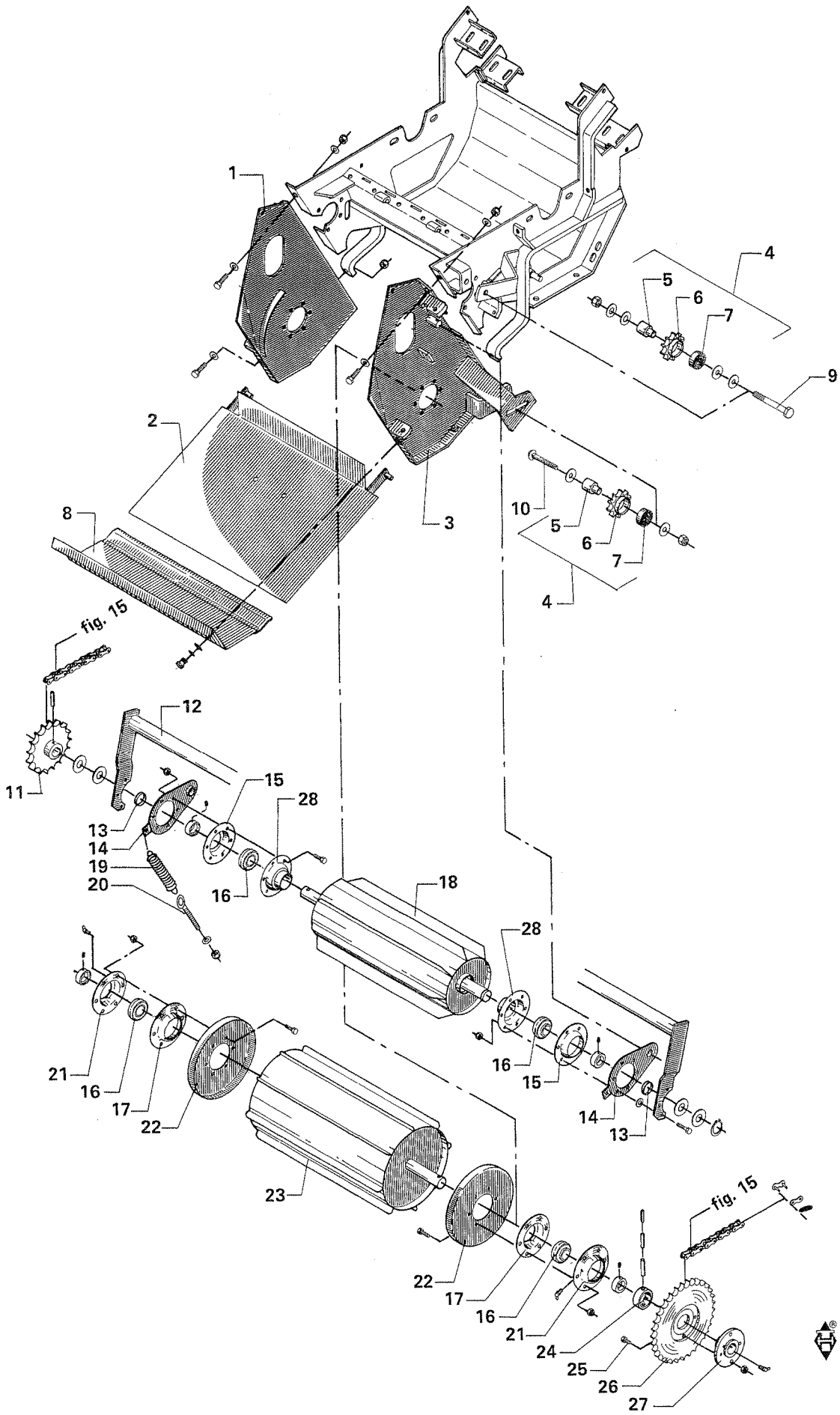
1
2
3
4
5
6
7
8
9
10
11
12
13
14
15
16
17
18
19
20
21
22
23
24
25
26
27
28
fig. 15
fig. 15

Fig. 4.

POS.	NUMMER	ANTAL	BETEGNELSE BEZEICHNUNG	DESIGNATION	HERTIL,DAZU,TO THIS,A CECI.	
1	3062-483x	1	Sideplade, højre Seitenplatte, recht	Side plate right Plaque latèrale droite		
2	3063-504x	1	Bundplade bageste Bodenplatte hintere	Bottom plate rear Plaque de fond arrière		
3	3062-484x	1	Sideplade, venstre Seitenplatte, linke	Side plate, left Plaque latèrale gauche		
4	3062-632A	3	Kædehjul samlet Kettenrad gesammelt	Sprocket wheel assembling Roue à chaîne assemblée		
5	2060-938x	1	Bøsning Buchse	Bush Douille		
6	2062-250A	1	Kædehjul Kettenrad	Sprocket wheel Roue à chaîne		
7	1331-3301	2	Kugleleje Kugellager	Ball bearing Roulement		
8	3063-501x	1	Bundplade forreste Bodenplatte vordere	Bottom plate front Plaque de fond avant		
9	1214-5422	2	Stålskrue M 16x100 Stahlschraube M 16x100	Steel screw M 16x100 Vis d'acier M 16x100	1220-5321 M 16	1
10	1215-5724	1	Bræddeskrue M 16x90 Schraube M 16x90	Screw M 16x90 Vis M 16x90	1220-5321 M 16	1
11	3062-311x	1	Kædehjul Kettenrad	Sprocket wheel Roue à chaîne	1251-7401 12x50 1251-5401 7x50 1251-2401 4x50	1 1 1
12	3063-462x	1	Tværrør Querrohr	Transverse tube Tuyau transversalement		
13	2062-671x	2	Afstandsring Distanzring	Distance ring Anneau d'espacement		
14	3062-293x	2	Vippearm Schwenkarm	Rocker arm Levier basculant		
15	1421-6491	2	Lejehushalvpart Lagerschale	Half of bearing housing Demi-boîtier		
16	1331-7503	4	Kugleleje Kugellager	Ball bearing Roulement		
17	3062-296x	2	Lejehushalvpart Lagerschale	Half of bearing housing Demi-boîtier	1213-3223 M 10x25 1220-3321 M 10	6 6
18	3063-454x	1	Valse øverste Walze obere	Drum upper Tambour supérieur		
19	1432-4498	2	Trækfjeder Zugfeder	Tension spring Ressort de tension		
20	1392-0507	2	Øjebolt Augenbolzen	Eye bolt Boulon à oeil		
21	1421-7498	2	Lejehushalvpart Lagerschale	Half of bearing housing Demi-boîtier		
22	3062-313x	2	Tætning Dichtung	Tightening Etanchéité		
23	3063-458x	1	Valse Walze	Drum Tambour		
24	2060-194x	1	Trykskive Druckscheibe	Thrust plate Rondelle de pression	1251-7502 12x65 1251-5502 7x65 1251-2502 4x65	1 1 1
25	1219-0808	1	Sikringsbolt Sicherungsbolzen	Securing bolt Goupille de protection		
26	2062-309x	1	Kædehjul Kettenrad	Sprocket wheel Roue à chaîne		
27	3060-193x	1	Nav Nabe	Hub Moyeu		
28	3062-811x	2	Lejehushalvpart Lagerschale	Half of bearing housing Demi-boîtier		

Fig. 5.

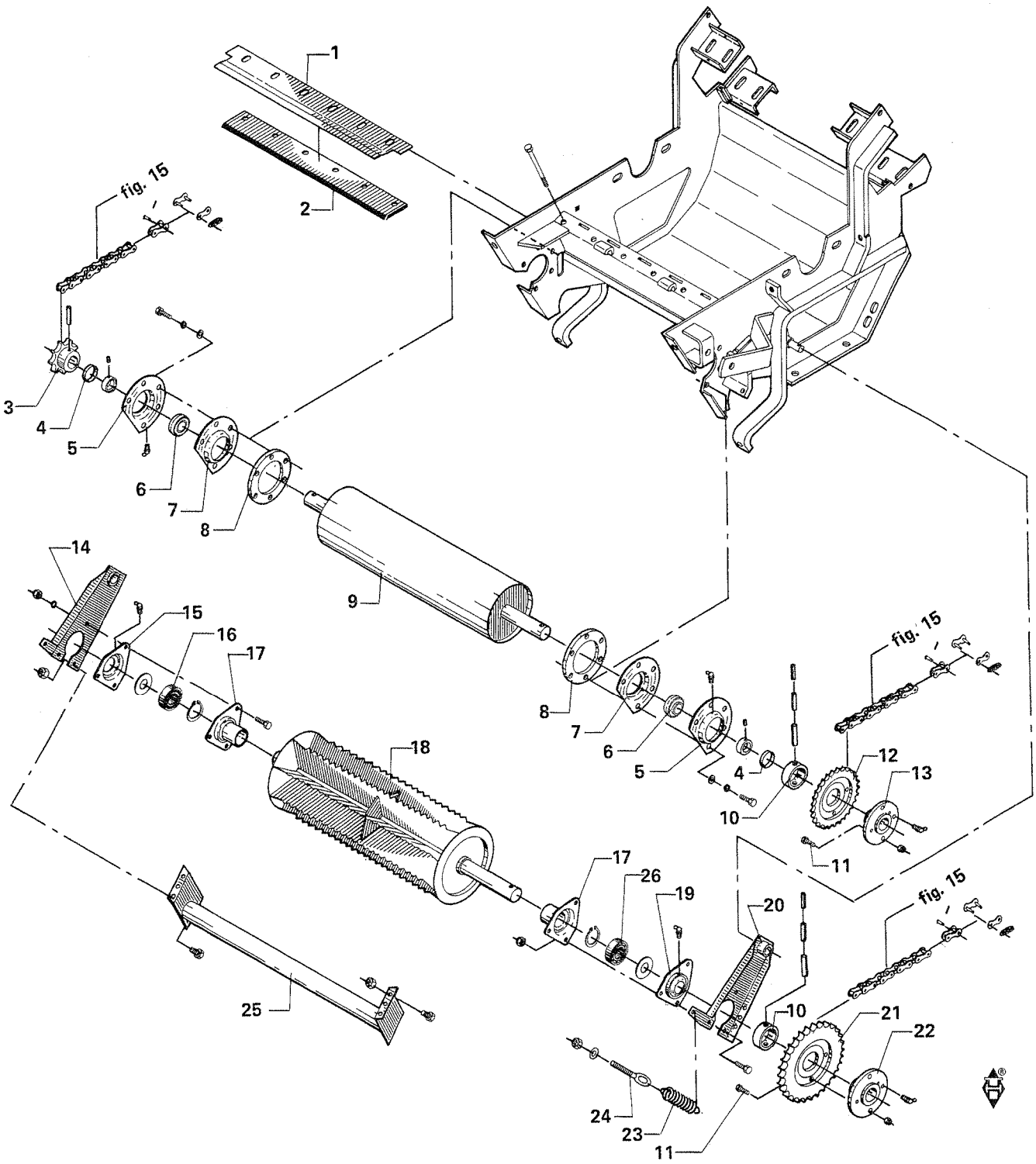
1
2
fig. 15
3
4
5
6
7
8
9
14
15
16
17
18
8
7
6
5
4
10
12
13
11
fig. 15
17
26
19
20
fig. 15
25
10
21
22
24
23
11

Fig. 5.

POS.	NUMMER	ANTAL	BETEGNELSE BEZEICHNUNG	DESIGNATION	HERTIL,DAZU,TO THIS,A CECI.	
1	2063-281x	1	Afstryger Abstreifer	Stripper Raclette		
2	2063-280x	1	Modskær Gegenschneide	Wearing bar Contre-lame	1214-3425 M 10x140	1
3	3062-608x	1	Kædehjul Kettenrad	Sprocket wheel Roue à chaîne		
4	2062-671x	2	Afstandsring Distanzring	Distance ring Anneau d'espacement		
5	1421-7493	2	Lejehushalvpart Lagerschale	Half of bearing housing Demi-boîtier		
6	1331-9905	2	Kugleleje Kugellager	Ball bearing Roulement		
7	1421-4494	2	Lejehushalvpart Lagerschale	Half of bearing housing Demi-boîtier		
8	2062-671x	2	Afstandsring Distanzring	Distance ring Anneau d'espacement	1213-3225 M 10x25	6
9	3063-448x	1	Valse, glat Walze glatt	Drum, plain Tambour lissé		
10	2060-194x	2	Trykskive Druckscheibe	Thrust plate Rondelle de pression	1251-7502 12x65 1251-5502 7x65 1251-2502 4x65	1 1 1
11	1219-0808	2	Sikringsbolt Sicherungsbolzen	Securing bolt Goupille de protection	1220-2321 M 8	1
12	2062-559x	1	Kædehjul Kettenrad	Sprocket wheel Roue à chaîne		
13	3062-558x	1	Nav Nabe	Hub Moyeu	1313-2101 H2S-6 mm	1
14	3064-020x	1	Svingarm, højre Gelenkarm, recht	Steering knockle arm, right Levier droite		
15	1421-3389	1	Lejehushalvpart Lagerschale	Half of bearing housing Demi-boîtier	1313-1101	1
16	1331-3303	1	Kugleleje Kugellager	Ball bearing Roulement		
17	3064-062x	2	Lejehushalvpart Lagerschale	Half of bearing housing Demi-boîtier	1213-2222 M 8x20 1220-2321 M 8	3 3
18	3063-449x	1	Valse Walze	Drum Tambour	1255-3202 U 35	1
19	3061-120x	1	Lejehushalvpart Lagerschale	Half of bearing housing Demi-boîtier	1313-2101 6 mm 45°	1
20	3064-029x	1	Svingarm, venstre Gelenkarm, links	Steering knockle arm, left Levier gauche		
21	2062-310x	1	Kædehjul Kettenrad	Sprocket wheel Roue à chaîne		
22	3060-193x	1	Nav Nabe	Hub Moyeu	1313-2101 H2S-6 mm	1
23	1432-4597	2	Trækfjeder Zugfeder	Tension spring Ressort de tension		
24	1392-0507	2	Øjebolt Augenbolzen	Eye bolt Boulon à oeil	1220-3321 M 10	1
25	3063-453x	1	Tværrør Querrohr	Cross tube Tuyau transversalement		
26	1331-2304	1	Kugleleje Kugellager	Ball bearing Roulement		

Fig. 6.

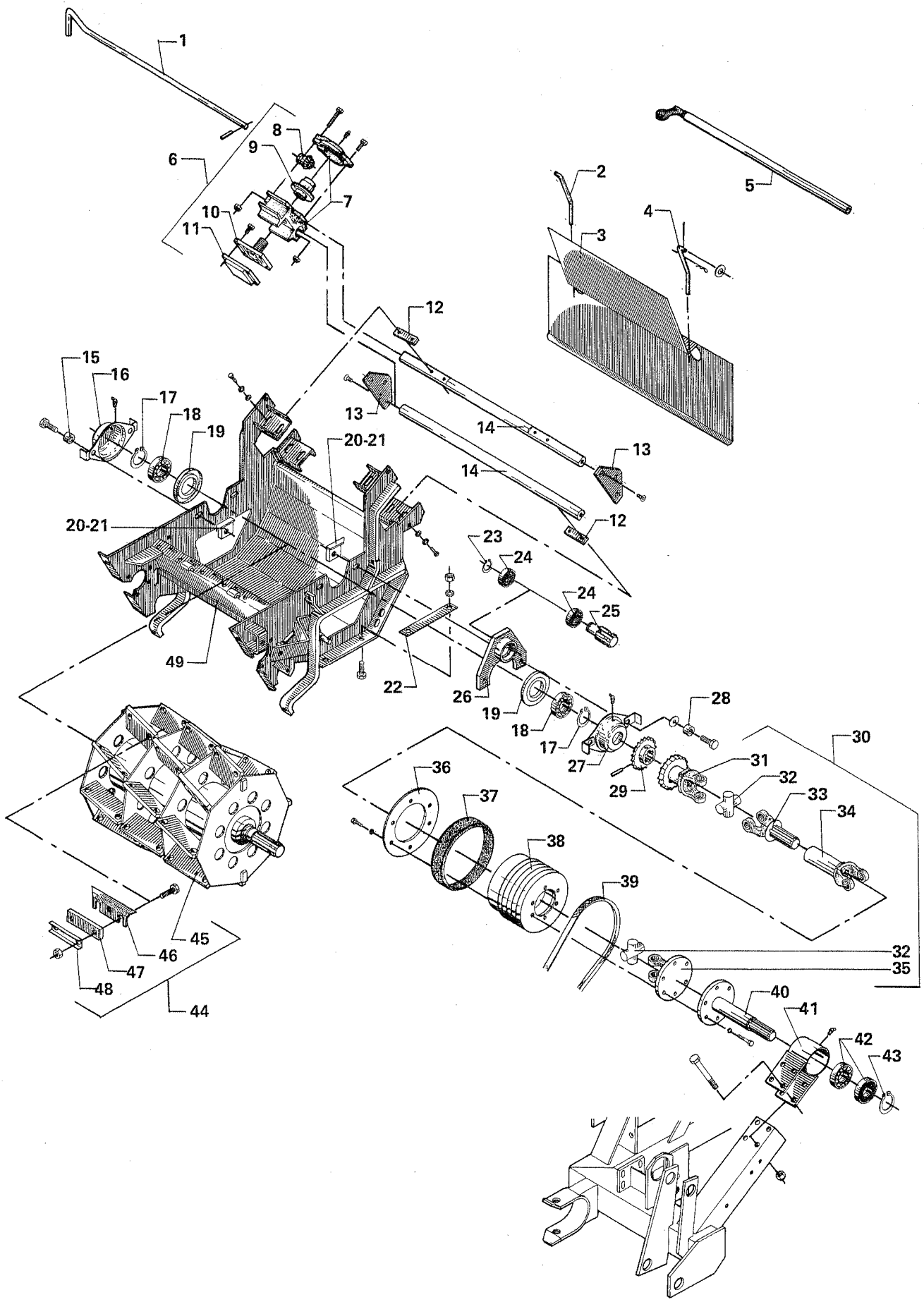
1
2
3
4
5
6
7
8
9
10
11
12
13
14
15
16
17
18
19
20-21
22
23
24
25
26
27
28
29
30
31
32
33
34
35
36
37
38
39
40
41
42
43
44
45
46
47
48
49

Fig. 6.

POS.	NUMMER	ANTAL	BETEGNELSE BEZEICHNUNG	DESIGNATION	HERTIL,DAZU,TO THIS,A CECI.	
1	2063-297x	1	Håndtag Handgriff	Handle Poignée		
2	2062-450x	1	Stop Stopp	Stop Arrêt		
3	2063-298x	1	Skærm Schutz	Guard Protection		
4	2062-389x	1	Stop Stopp	Stop Arrêt		
5	2062-672x	1	Nøgle Schlüssel	Key Clé	1343-0406 27 mm	1
6	3063-469x	1	Slibeapparat samlet Schleifanordnung gesammelt	Grinding device assembling Appareil à affûter assemblé		
7	3062-592x	1	Hus samlet Gehäuse gesammelt	Housing assembling Boîtier assemblée	1213-2322 M 8x30 1214-2224 M 8x55 1220-2321 M 8	2 2 4
8	2062-594x	1	Drev Antriebsrad	Pinion Pignon	1251-4103 6x24	1
9	2062-593x	1	Møtrik Mutter	Nut Ecrou		
10	3062-595x	1	Holder for sten Halterung f. Stein	Support for stone Support de pierre		
11	3062-596x	1	Slibesten Schleifstein	Grindstone Pierre à affûter		
12	2062-447x	4	Underlag Unterlage	Support Support		
13	2062-463x	2	Endeplade Endplatte	End plate Tôle d'éxtremité		
14	2063-299x	2	Styr Steuerung	Guide Guidage		
15	2064-135x	2	Spændestykke Spannstück	Clamp Pièce de fixation		
16	3064-057x	1	Lejehus Lagergehäuse	Bearing housing Boîte de roulement	1214-5125 M 18x45 1313-2101 H2S 6 mm 1213-4622 M 12x60 1220-4122 M 12 1241-4502 17x30x3	2 1 2 2 2
17	1255-4202	2	Låsering Schlossring	Locking ring Anneau de verrouillage		
18	1331-4104	2	Kugleleje Kugellager	Ball bearing Roulement		
19	3064-059x	2	Tætningsring Dichtungsring	Tightening ring Anneau d'étanchéité	1339-5501	1
20	3064-076x	2	Gevindstykke Gewindestück	Threaded piece Pièce de serrage		
21	3064-079x	2	Gevindstykke Gewindestück	Threaded piece Pièce de serrage		
22	2065-071x	2	Underlag Unterlage	Support Support		
23	1255-3201	1	Låsering Schlossring	Locking ring Anneau de verrouillage		
24	1331-3311	2	Kugleleje Kugellager	Ball bearing Roulement		
25	2062-422x	1	Tap Zapfen	Dowel Cheville	1313-1301 A 6	1
26	3062-418x	1	Konsol Konsole	Bracket Console		
27	3064-056x	1	Lejehus Lagergehäuse	Bearing housing Boîtier de roulement	Se,see,siehe,voir Pos. 16	

Fig. 6.

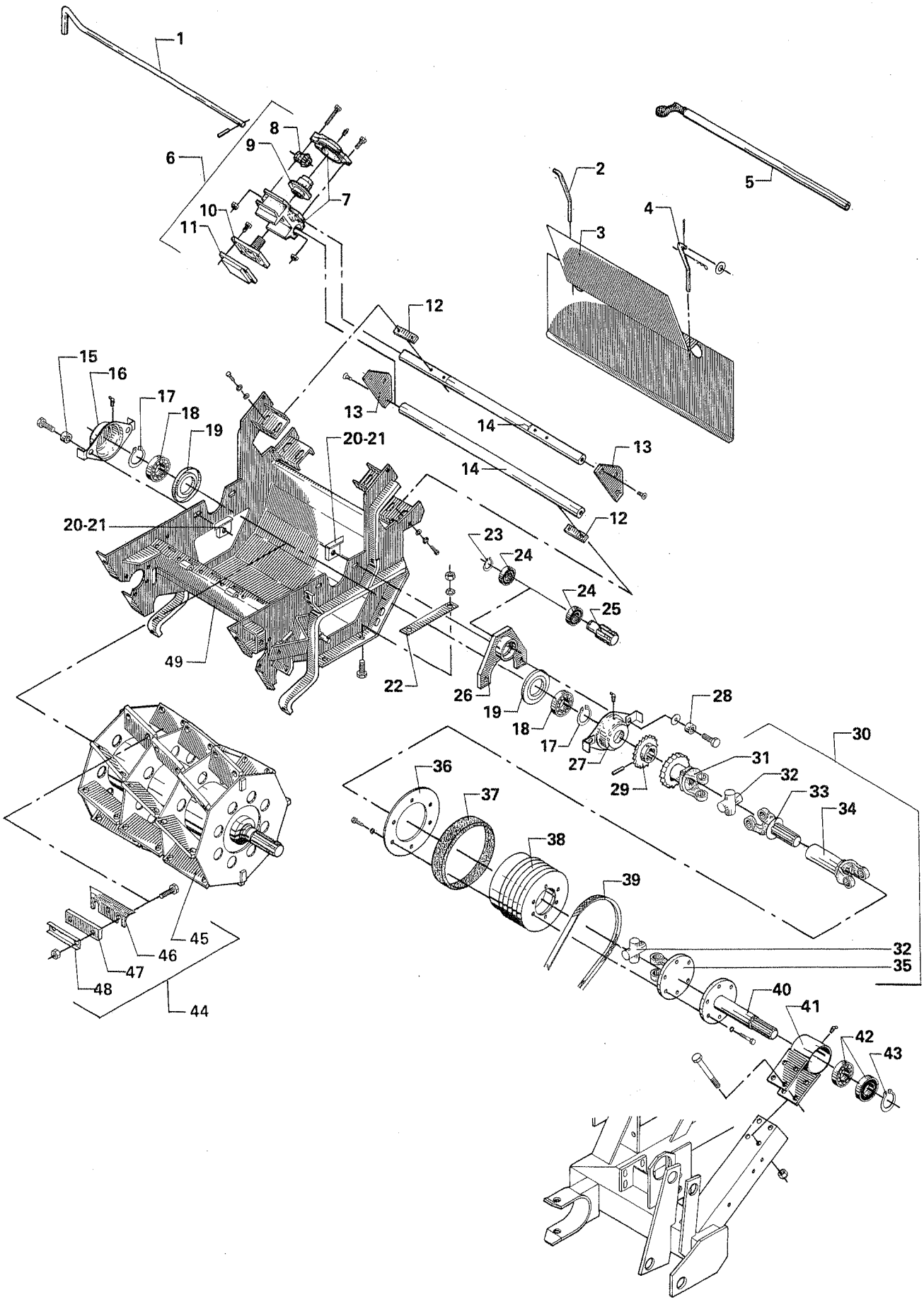
1
2
3
4
5
6
7
8
9
10
11
12
13
14
15
16
17
18
19
20-21
22
23
24
25
26
27
28
29
30
31
32
33
34
35
36
37
38
39
40
41
42
43
44
45
46
47
48
49

POS.	NUMMER	ANTAL	BETEGNELSE BEZEICHNUNG	DESIGNATION	HERTIL,DAZU,TO THIS,A CECI.	
28	2062-718x	2	Bøsning Buchse	Bush Douille		
29	3062-444x	1	Tandhjul Zahnrad	Sprocket wheel Roue à chaîne		
30	3063-525x	1	K.O. aksel kpl. Gelenkwelle kpl.	P.T.O. shaft cpl. Arbre à cardans cpl.		
31	3062-715x	1	Gaffel med tandhjul Gabel mit Zahnrad	Fork with sprocket wheel Fourche avec roue à chaîne		
32	1340-9166	2	Kyds Kreuzgarniture	Centre cross Croisillon		
33	1340-0196	1	Gaffel med profilaksel Gabel mit Profilwelle	Fork with profile shaft Fourche avec arbre profile		
34	1340-0197	1	Gaffel med prøfilrør Gabel mit Profilrohr	Fork with profile tube Fourche avec tube profile		
35	1340-9051	1	Flangegaffel Flanschgabel	Flange fork Machoire		
36	2062-423x	1	Spændeskive Spannscheibe	Tightening washer Rondelle d'étanchéité		
37	1165-0113	1	Gummiring Gummiring	Rubber ring Anneau de caoutchouc		
38	2062-433x	1	Remskive Riemenscheibe	Pulley Poulie	1213-2222 M 8x20 1213-3224 M 10x25	6 6
39	1361-1205	2	Kilerem Keilriemen	V-belt Courroie		
40	3063-513x	1	Koblingsaksel Kupplungswelle	Coupling shaft Arbre d'accouplement		
41	3063-515x	1	Lejehus Lagergehäuse	Bearing housing Boîtier de roulement	1313-1101 HIS 6 mm	1
42	1331-4303	2	Kugleleje Kugellager	Ball bearing Roulement	1214-5428 M 16x120 1220-5321 M 16	4 4
43	1255-4201	1	Låsering Schlossring	Locking ring Anneau de verrouillage		
44	3063-300x	1	Rotor samlet 24 knive Rotor gesammelt 24 Messer	Rotor assembling 24 knives Rotor assemblé 24 lames		
	3063-534x	1	Rotor samlet 18 knive Rotor gesammelt 18 Messer	Rotor assembling 18 knives Rotor assemblé 18 lames		
45	3063-301x	1	Rotor 24 knive Rotor 24 Messer	Rotor 24 knives Rotor 24 lames		
	3063-535x	1	Rotor 18 knive Rotor 18 Messer	Rotor 18 knives Rotor 18 lames		
46	2064-103A	24/18	Kniv Messer	Knife Lame		
47	2064-134x	24/18	Underlag Unterlage	Support Support	1214-5230 M 18x60 1220-6123 M 18	2 2
48	2064-133x	24/18	Låseplade Schlossplatte	Locking plate Plaque de verrouillage		
49	3063-282x	1	Bundkar Bodenwanne	Tub Tole de table de coup		

Fig. 7.

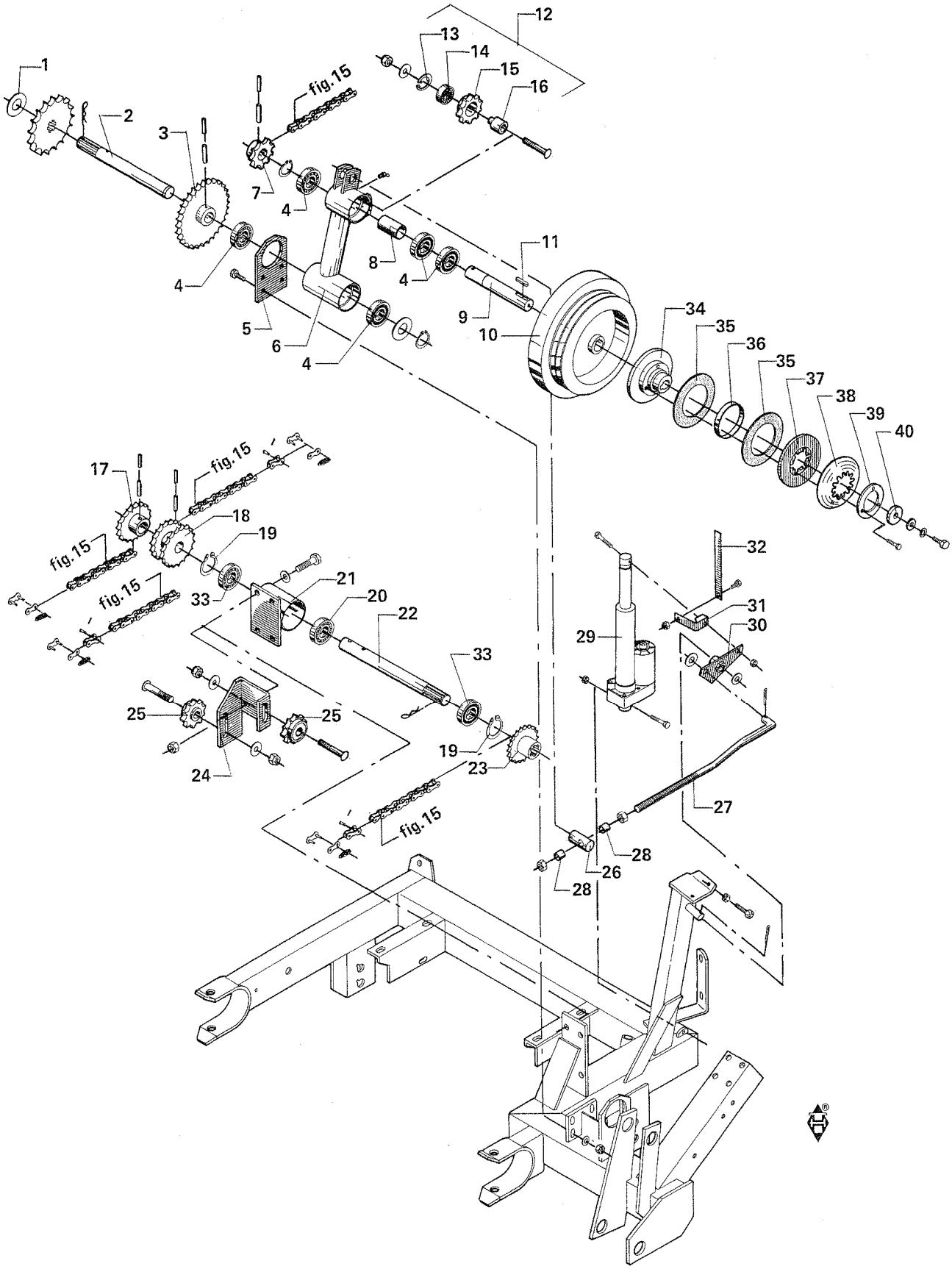
1
2
3
4
5
6
7
8
9
10
11
12
13
14
15
16
17
18
19
20
21
22
23
24
25
26
27
28
29
30
31
32
33
34
35
36
37
38
39
40
fig.15

Fig. 7.

POS.	NUMMER	ANTAL	BETEGNELSE BEZEICHNUNG	DESIGNATION	HERTIL,DAZU,TO THIS,A CECI.	
1	2062-441x	1	Kædehjul Kettenrad	Sprocket wheel Roue à chaîne		
2	2063-390x	1	Aksel Welle	Shaft Arbre	1254-2102 5 mm 1255-3202 U 35	1 1
3	3062-522x	1	Kædehjul Kettenrad	Sprocket wheel Roue à chaîne	1251-7401 12x50 1251-5401 7x50 1251-2401 4x50	1 1 1
4	1331-3306	5	Kugleleje Kugellager	Ball bearing Roulement		
5	2063-391A	1	Konsol Konsole	Bracket Console	1214-4126 M 12x45 1220-4321 M 12	4 4
6	3063-383A	1	Vippeleje Schwenklager	Rocker bearing Palier à ècartement	1313-1101 6 mm	2
7	3060-855x	1	Kædehjul Kettenrad	Sprocket wheel Roue à chaîne	Se,see,siehe,voir Pos. 3	
8	2063-389A	1	Afstandsrør Distanzrohr	Distance tube Tube d'espacement		
9	2063-388A	1	Aksel Welle	Shaft Arbre	1213-4322 M 12x30 1241-3502 13x42x3	1 1
10	2063-511x	1	Friktionsskive Reibungsscheibe	Friction plate Rondelle de friction		
11	1338-0109	1	Pasfeder Federkeil	Flat key Clavette		
12	3062-086x	1	Kædehjul samlet Kettenrad gesammelt	Sprocket wheel assembling Roue à chaîne assemblé	2063-750x M 16x80 1220-5122 M 16	1 1
13	1255-4102	1	Låsering Schlossring	Locking ring Anneau de verrouillage		
14	1331-3301	2	Kugleleje Kugellager	Ball bearing Roulement		
15	2062-087x	1	Kædehjul Kettenrad	Sprocket wheel Roue à chaîne		
16	2060-938x	1	Bøsning Buchse	Bush Douille		
17	3065-331x	1	Kædehjul Kettenrad	Sprocket wheel Roue à chaîne	Se,see,siehe,voir Pos. 3	
18	3065-329x	1	Kædehjul Kettenrad	Sprocket wheel Roue à chaîne	Se,see,siehe,voir Pos. 3	
19	1255-3202	2	Låsering Schlossring	Locking ring Anneau de verrouillage		
20	1331-4102	1	Kugleleje 6307 Kugellager 6307	Ball bearing 6307 Roulement 6307		
21	3063-327x	1	Lejehus Lagerschale	Half of bearing Demi-boîtier	1313-1101 H1S 6 mm	1
22	2063-330x	1	Aksel Welle	Shaft Arbre		
23	2062-440x	1	Kædehjul Kettenrad	Sprocket wheel Roue à chaîne		
24	2063-290x	1	Strammerkonsol Spannkonsole	Tightener bracket Console de tendre	1213-5322 M 16x30 1220-5122 M 16	2 2
25	3063-304x	2	Kædehjul samlet Kettenrad gesammelt	Sprocket wheel assembling Roue à chaîne assemblé	1215-5622 M 16x60 1220-5321 M 16	1 1
26	2062-319x	1	Tap Zapfen	Dowel Cheville		
27	2063-392x	1	Trækstang Zugstange	Drawbar Bâti	1220-5124 M 16	1
28	2062-412x	2	Afstandsrør Distanzrohr	Distance tube Tube d'espacement		

Fig. 7.

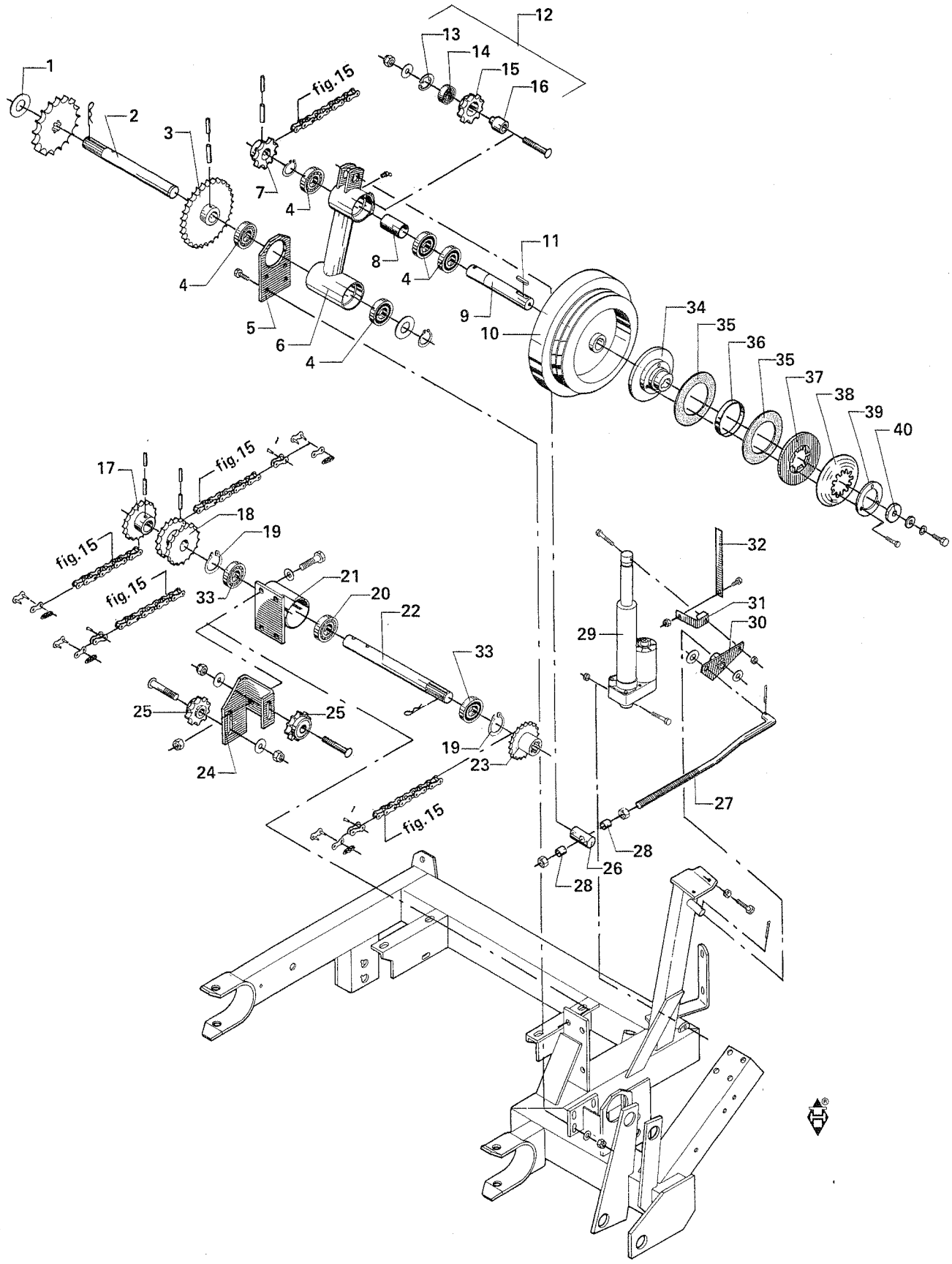
1
2
3
4
5
6
7
8
9
10
11
12
13
14
15
16
17
18
19
20
21
22
23
24
25
26
27
28
29
30
31
32
33
34
35
36
37
38
39
40
fig.15

POS.	NUMMER	ANTAL	BETEGNELSE BEZEICHNUNG	DESIGNATION	HERTIL,DAZU,TO THIS,A CECI.	
29	1391-0740	1	El-motor Elektromotor	Elec. motor Elec. moteur		
30	3062-413x	1	Vippearm Kipphebel	Rocker arm Levier basculant		
31	2062-681x	1	Spændestykke Spannstück	Tightening piece Pièce de serrage	1212-3224 M 10x20	1
32	2062-676x	1	Viser Zeiger	Pointer Indicateur		
33	1331-4300	2	Kugleleje 6307 1 RS Kugellager 6307 1 RS	Ball bearing 6307 1 RS Roulement 6307 1 RS		
34	2063-512x	1	Nav for kobling Nabe f. Kupplung	Hub for coupling Moyeu d'accouplement	1212-3323 M 10x35	3
35	1341-9566	2	Koblingsskive Kupplungsscheibe	Coupling disc Rondelle d'accouplement		
36	1341-9631	1	Løbering Laufring	Race Bague de roulement		
37	1341-9557	1	Trykskive Druckscheibe	Thrust plate Rondelle de pression		
38	1341-9591	1	Tallerkenfjeder Tellerfeder	Disc spring Ressort de disque		
39	1341-9567	1	Trykflange Druckflansch	Thrust flange Bride de pression		
40	1241-3502	1	Skive Scheibe	Washer Rondelle	1213-4322 M 12x30	1

Fig. 8.

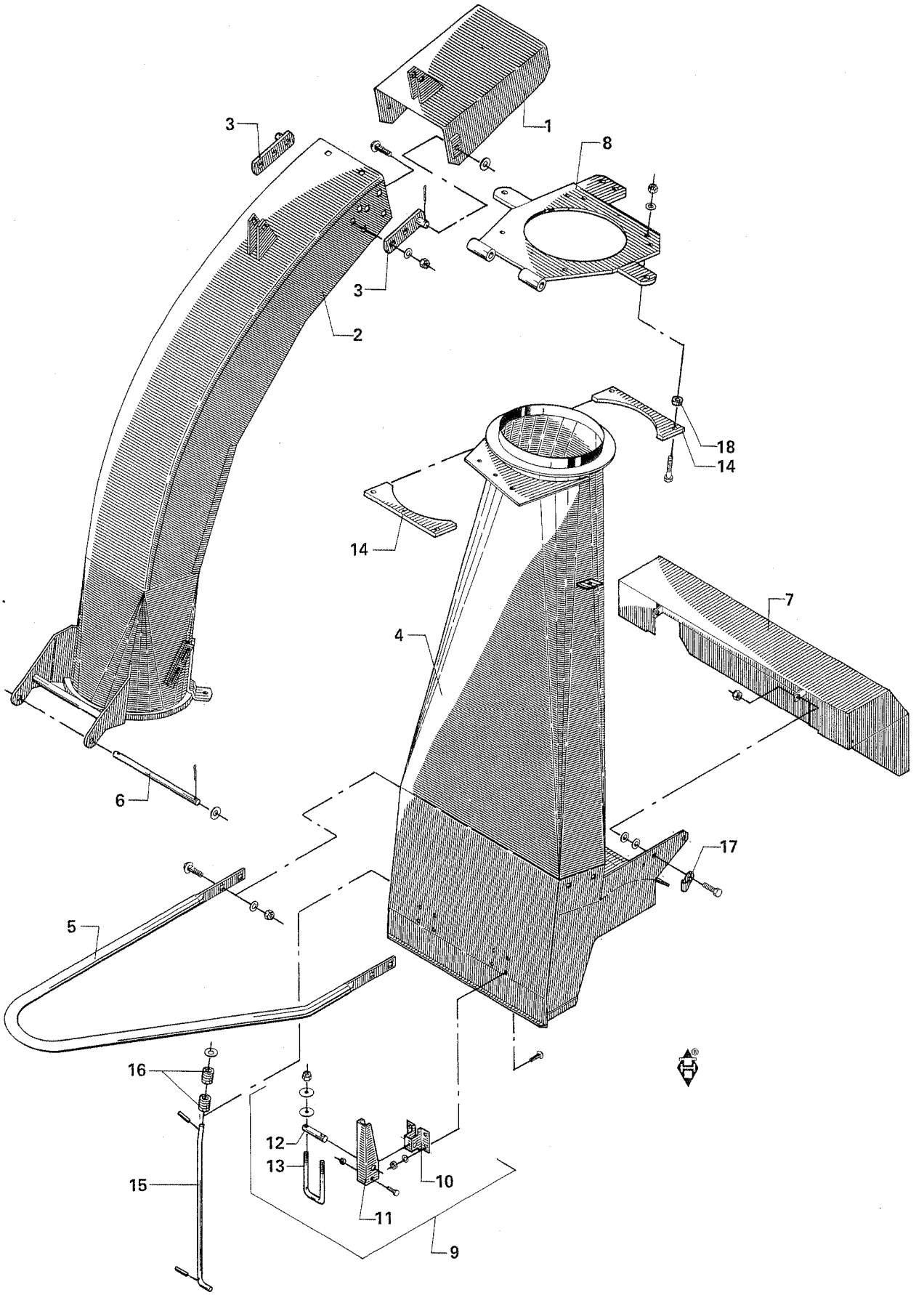

Fig. 8.

POS.	NUMMER	ANTAL	BETEGNELSE BEZEICHNUNG	DESIGNATION	HERTIL,DAZU,TO THIS,A CECI.	
1	3063-799x	1	Ledekappe Leitklappe	Deflector Déflecteur		
2	3063-808x	1	Afgangsrør Auswurfkrümmer	Swivel head Goulotte orientable		
3	3063-798x	2	Tap Zapfen	Dowel Cheville		
4	3063-828x	1	Hus Gehäuse	Housing Boîtier		
5	2063-830x	1	Bøjle Bügel	Hoop Etrier	1215-4224 M 12x25 1220-4321 M 12	4 4
6	2063-803x	1	Tap Zapfen	Dowel Cheville		
7	3063-331x	1	Skærm Schutz	Guard Protection		
8	3063-782x	1	Spændering Spannring	Tightening ring Anneau d'étanchéité		
9	3060-231x	2	Lukkebeslag samlet Verschlussbeschlag gesammelt	Closing furnishing assembling Armature à fermer assemblée		
10	2125-263x	1	Konsol Konsole	Bracket Console	1215-4224 M 8x15 1220-2122 M 8	4 4
11	2125-264x	1	Håndtag Handgriff	Handle Poignée	1214-2122 M 8x35 1220-2321 M 8	1 1
12	2125-267x	1	Tap Zapfen	Dowel Cheville		
13	2060-230x	1	Bøjle Bügel	Hoop Etrier	1220-3321 M 10 1434-0101 28x10x2,1	2 8
14	2063-789x	2	Spændejern Spanneisen	Clamping iron Fer de serrage		
15	2065-369x	1	Stopstang Stoppstange	Stop rod Barre d'arrêt		
16	1431-3499	2	Trykfjeder Druckfeder	Compression spring Ressort de pression		
17	2010-171x	1	Klemme Klemme	Clip Griffe		
18	2063-802x	4	Skive Scheibe	Washer Rondelle		
*	2063-811x	1	Slidplade for afgangsrør Schleissblech f. Auswurfkrümmer	Wearing plate for swivel head Plaque d'usure de Goulotte orientable		

Fig. 9.

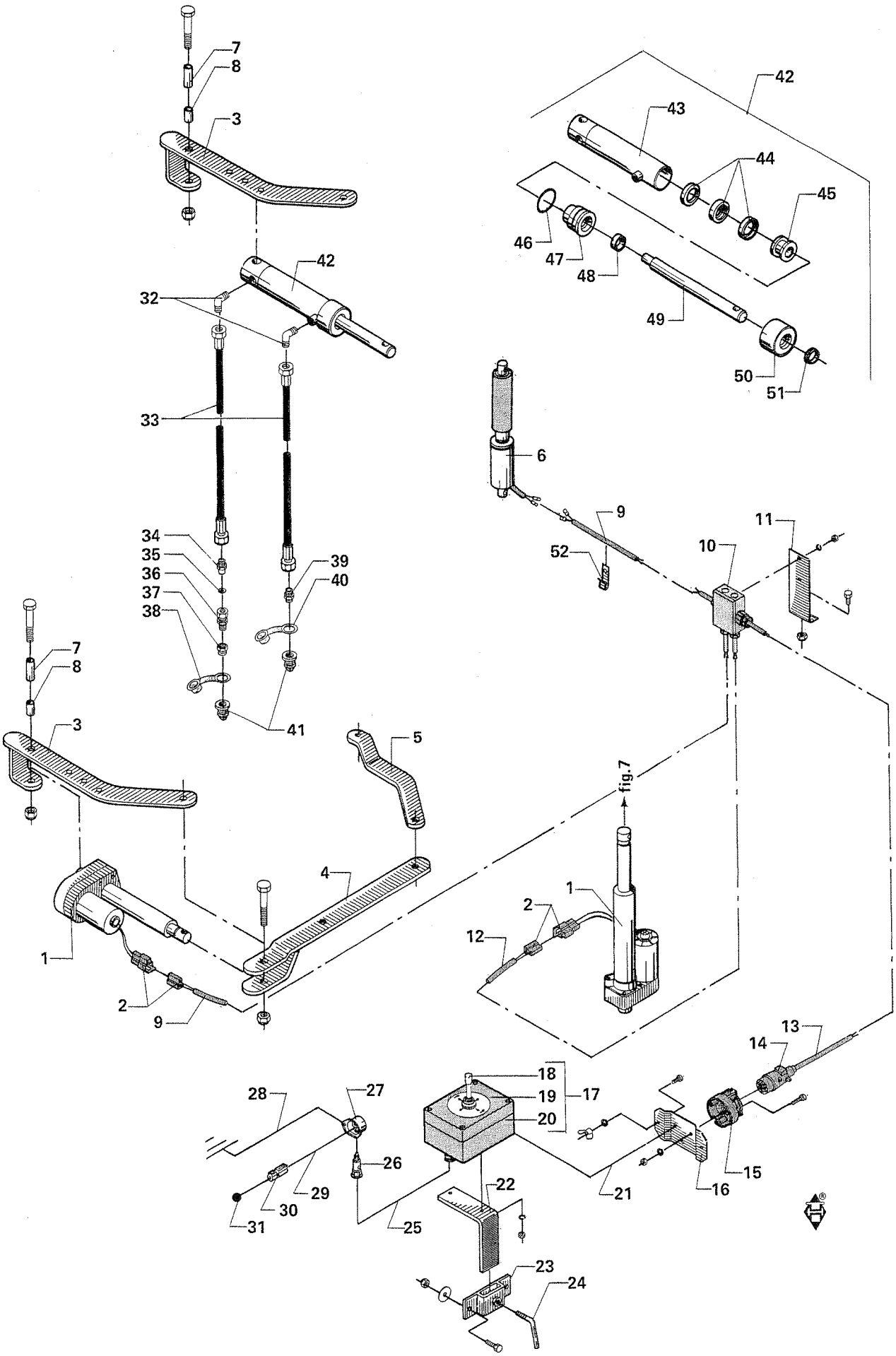
7
8
3
42
32
33
34
35
36
37
38
39
40
41
43
44
45
46
47
48
49
50
51
6
9
52
10
11
5
4
1
2
12
fig.7
13
14
15
16
17
18
19
20
21
22
23
24
25
26
27
28
29
30
31

Fig. 9.

POS.	NUMMER	ANTAL	BETEGNELSE BEZEICHNUNG	DESIGNATION	HERTIL,DAZU,TO THIS,A CECI.	
1	1391-0740	2	El-motor Elektromotor	Elec.motor Electromoteur		
2	1391-0741	3	El-stik El-Stecker	Plug, electrical Bouchon electrique		
3	3062-750x	1	Konsol Konsole	Bracket Console		
4	3062-749x	1	Vippearm Schwenkarm	Rocker arm Levier basculant		
5	2062-738x	1	Forbindelsesstang Verbindungsstange	Connection rod Tige d'assemblage		
6	1391-0855	1	El-motor Elektromotor	Elec.motor Electromoteur		
7	2125-319x	1	Holder Halterung	Support Support	1213-3224 M 10x25 1220-3321 M 10	2 2
8	2209-133x	1	Spændebøjle Spannbügel	Tightening hoop Etrier de serrage	1213-3222 M 10x20 1220-3321 M 10	1 1
9	2129-813x	2	Kabel 2-leder Kabel 2-Leiter	Cable 2-cored Câble à 2 âmes		
10	1391-0709	1	Forgreningsdåse Abzweigkasten	Branche box Boîte de jonction	1391-0710	6
11	2129-777x	1	Plade f. forgreningsdåse Platte f. Abzweigkasten	Plate for branche box Plaque de boîte de jonction	1216-1120 M 4x12 1220-1120 M 4	2 2
12	2062-587x	1	Kabel 2-leder Kabel 2-Leiter	Cable 2-cored Câble à 2 âmes		
13	2062-585x	1	Kabel 6-leder Kabel 6-Leiter	Cable 6-cored Câble à 6 âmes		
14	1391-0712	1	Stik 7-polet Stecker 7-pol.	Plug 7-pins Bouchon à 7 fiches		
15	1391-0711	1	Stikdåse 7-polet Steckdose 7-pol.	Plug box 7-pins Boîte de contact à 7 fiches		
16	2129-776x	1	Konsol for stikdåse Konsole f. Steckdose	Bracket for plug box Console de boîte de contact		
17	3062-622x	1	Manøvrepult samlet Kontrollpult gesammelt	Control desk assembling Pupitre de manoeuvre assemblé	1391-9015	4
18	1391-0713	1	Styrekontakt Steuerkontakt	Steering contact Contact de commande		
19	1391-0744	1	Afbryder Abschalter	Switch Commutateur		
20	2062-396x	1	Hus for Manøvrepult Gehäuse f. Kontrollpult	Housing for control desk Boîte de pupitre de manoeuvre		
21	2062-586x	1	Kabel 6-leder Kabel 6-Leiter	Cable 6-cored Câble à 6 âmes		
22	2129-775x	1	Holder for manøvrepult Halterung f. Kontrollpult	Support for control desk Support de pupitre de manoeuvre		
23	3125-182x	1	Holder Halterung	Support Support	1212-3322 M 10x30 1220-3321 M 10	2 2
24	2125-185x	1	Vrider Wringer	Fastener Tourniquet		
25	2129-803x	1	Kabel 2-leder Kabel 2-Leiter	Cable 2-cored Câble à 2 âmes		
26	1391-0703	1	Stik 2-polet Stecker 2-pol.	Plug 2-pins Bouchon à 2 fiches		
27	1391-0702	1	Stikdåse Steckdose	Plug box Boîte de contact		
28	2129-804x	1	Kabel 1-leder Kabel 1-Leiter	Cable 1-cored Câble à 1 âme		

Fig. 9.

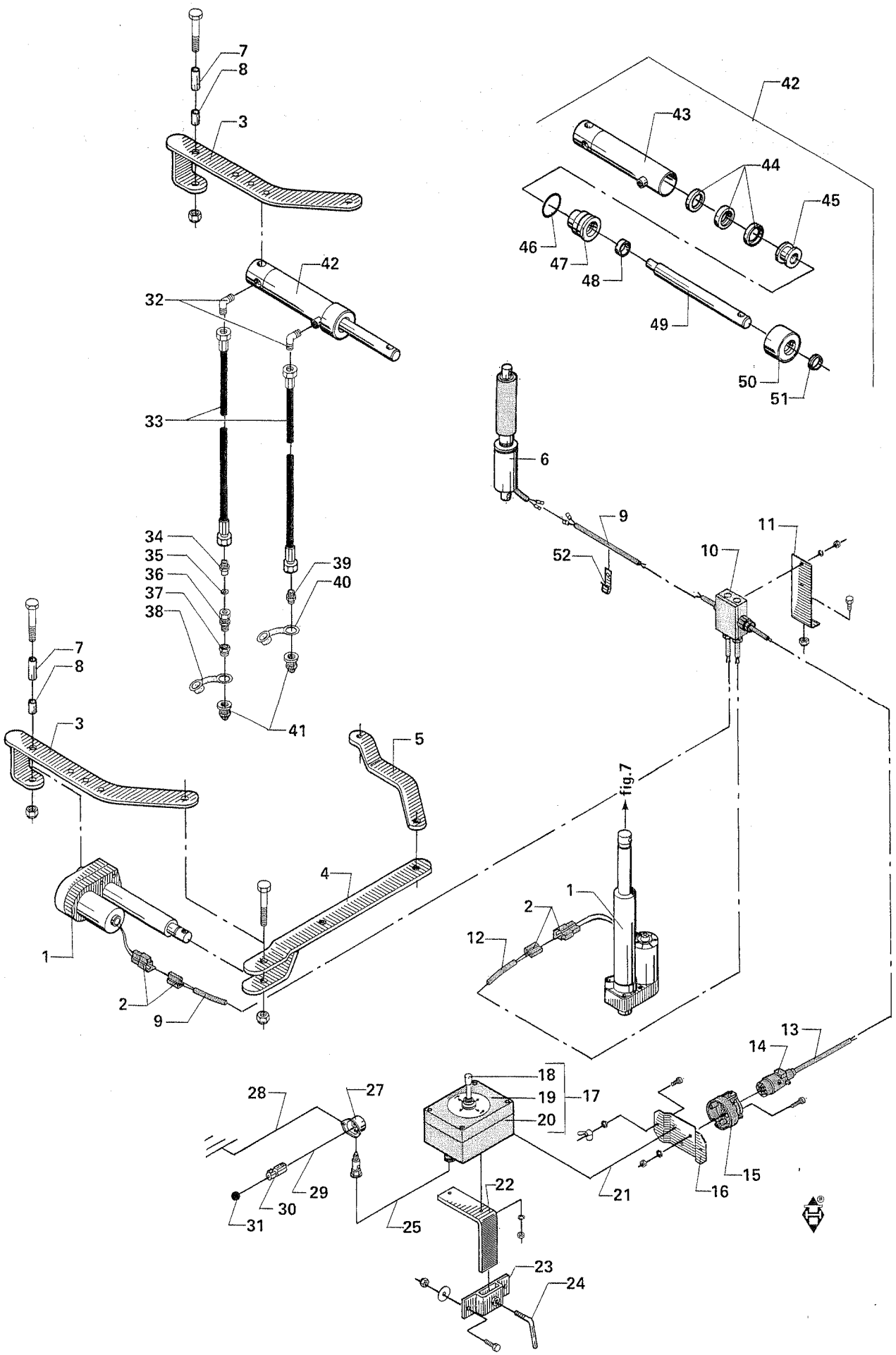
7
8
3
42
32
33
34
35
36
37
38
39
40
41
43
44
45
46
47
48
49
50
51
6
9
52
10
11
5
4
1
2
12
fig.7
13
14
15
16
17
18
19
20
21
22
23
24
25
27
28
29
30
31

Fig. 9.

POS.	NUMMER	ANTAL	BETEGNELSE BEZEICHNUNG	DESIGNATION	HERTIL,DAZU,TO THIS,A CECI.	
29	2129-805x	1	Kabel 1-leder Kabel 1-Leiter	Cable 1-cored Câble à 1 âme		
30	1391-0716	1	Sikringsdåse Sicherungskasten	Fuse box Coffret de fusibles	1391-9009	1
31	2129-806x	1	Kabel 1-leder Kabel 1-Leiter	Cable 1-cored Câble à 1 âme		
32	1311-8524	2	Vinkelnippel Winkelnippel	Elbow nipple Raccord de coude		
33	1317-0461	2	Hydraulikslange Hydraulikschlauch	Hydraulic hose Tuyau hydraulique		
34	1311-8607	1	Rørstuds Rohrstutzen	Pipe stub Tubulure		
35	2010-394x	1	Dyse Düse	Nozzle Buse		
36	1311-8534	1	Forskruning, lige Gerade Einschraub-Verschraubung	Straight screw-in screw-joint Raccord droit mâles à visser		
37	1311-2601	1	Forskruning, lige Gerade Einschraub-Verschraubung	Straight screw-in screw-joint Raccord droit mâles à visser		
38	1393-0139	1	Beskyttelseshætte, rød Schutzkappe, rot	Protection hood, red Capuchon rouge		
39	1311-2305	1	Reduktionsnippel Reduktionsnippel	Reducing nipple Raccord de réduction		
40	1393-0140	1	Beskyttelseshætte, blå Schutzkappe, blau	Protection hood, blue Capuchon bleu		
41	1317-0302	2	Stik for lynkobling Stecker f. Schnellkupplung	Plug for quick release clutch Bouchon de coupleur rapide		
42	2060-203x	1	Cylinder samlet Zylinder gesammelt	Cylinder assembling Cylindre assemblé		
43	1317-9064	1	Cylinderrør Zylinderrohr	Cylinder tube Tube de cylindre		
44	1317-9048	1	Dobbeltmanchet Doppelmuffe	Double sleeve Douille double		
45	1317-9042	1	Stempel Kolben	Piston Piston		
46	1317-9043	1	O-ring O-Ring	O-ring Anneau en O		
47	1317-9063	1	Føringsbøsning Führungsbuchse	Guide bush Douille de guidage		
48	1317-9065	1	Manchet Muffe	Sleeve Douille		
49	1317-9061	1	Stempelstang Kolbenstange	Piston rod Tige de piston		
50	1317-9062	1	Cylinderhoved Zylinderkopf	Cylinder head Tête cylindrique		
51	1317-9056	1	Skrabering Abstreifring	Scraper ring Racleur		
52	2010-171x	1	Klemme Klemme	Clip Griffe		

Fig. 10.

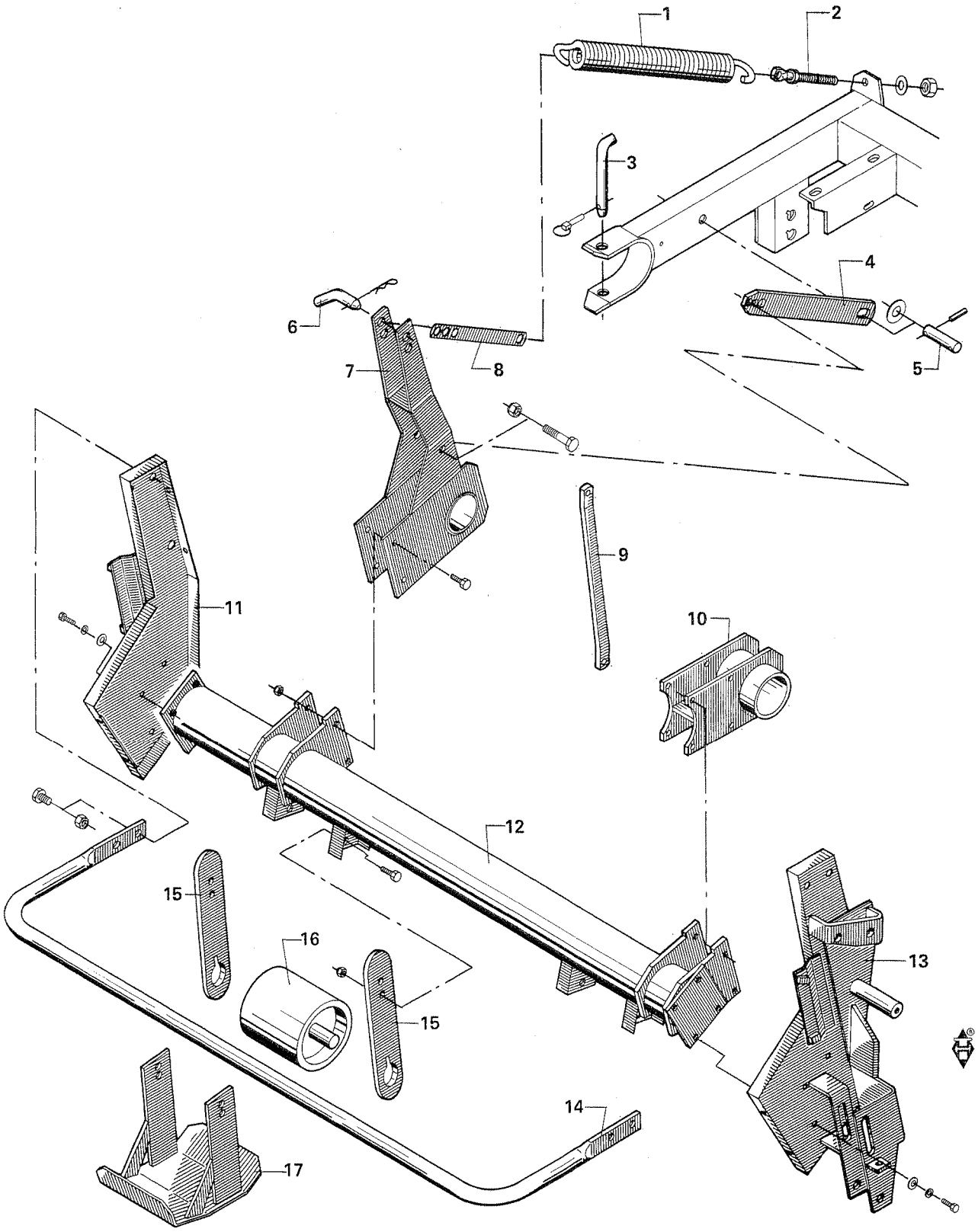

Fig. 10.

POS.	NUMMER	ANTAL	BETEGNELSE BEZEICHNUNG	DESIGNATION	HERTIL,DAZU,TO THIS,A CECI.	
1	1432-6698	1	Fjeder Feder	Spring Ressort		
2	2080-044x	1	Øjebolt Augenbolzen	Eye bolt Boulon à oeil		
3	2060-619x	2	Tap Zapfen	Dowel Cheville	1254-2102 Ø 5 mm	1
4	2063-410x	1	Begrænsningsstang Begrenzungsstange	Limitation rod Barre de limitation		
5	2080-073x	1	Tap Zapfen	Dowel Cheville		
6	2060-702x	1	Tap Zapfen	Dowel Cheville	1254-2102 Ø 5 mm	1
7	3062-550x	1	Lejerør Lagerrohr	Bearing tube Tube de roulement		
8	2063-412x	1	Trækstang Zugstange	Drawbar Bâti		
9	2062-668x	1	Støtte Stütze	Support Support	1213-3324 M 10x35 1220-3321 M 10	1 1
10	3062-648x	1	Lejerør Lagerrohr	Bearing tube Tude de roulement		
11	3062-476x	1	Sideplade Seitenplatte	Side plate Plaque latérale	1213-4322 M 12x30 1220-4321 M 12	4 4
12	3063-229x	1	Stel Rahmen	Frame Bâti		
13	3062-477A	1	Sideplade Rahmen	Side plate Bâti	1213-4322 M 12x20 1220-4321 M 12	4 4
14	2063-247x	1	Bøjle Bügel	Hoop Etrier	1213-4322 M 12x30 1220-4321 M 12	4 4
15	2062-751x	4	Konsol Konsole	Bracket Console	1213-5324 M 16x35 1220-5321 M 16	2 2
16	1325-2101	2	Rulle Rolle	Roller Rouleau		
17	*) 3062-768x	2	Slæbesko Schleifschuh	Guide shoe Patin		

*) Ikke standard - Nicht standard - Not standard - En option

Fig. 11.

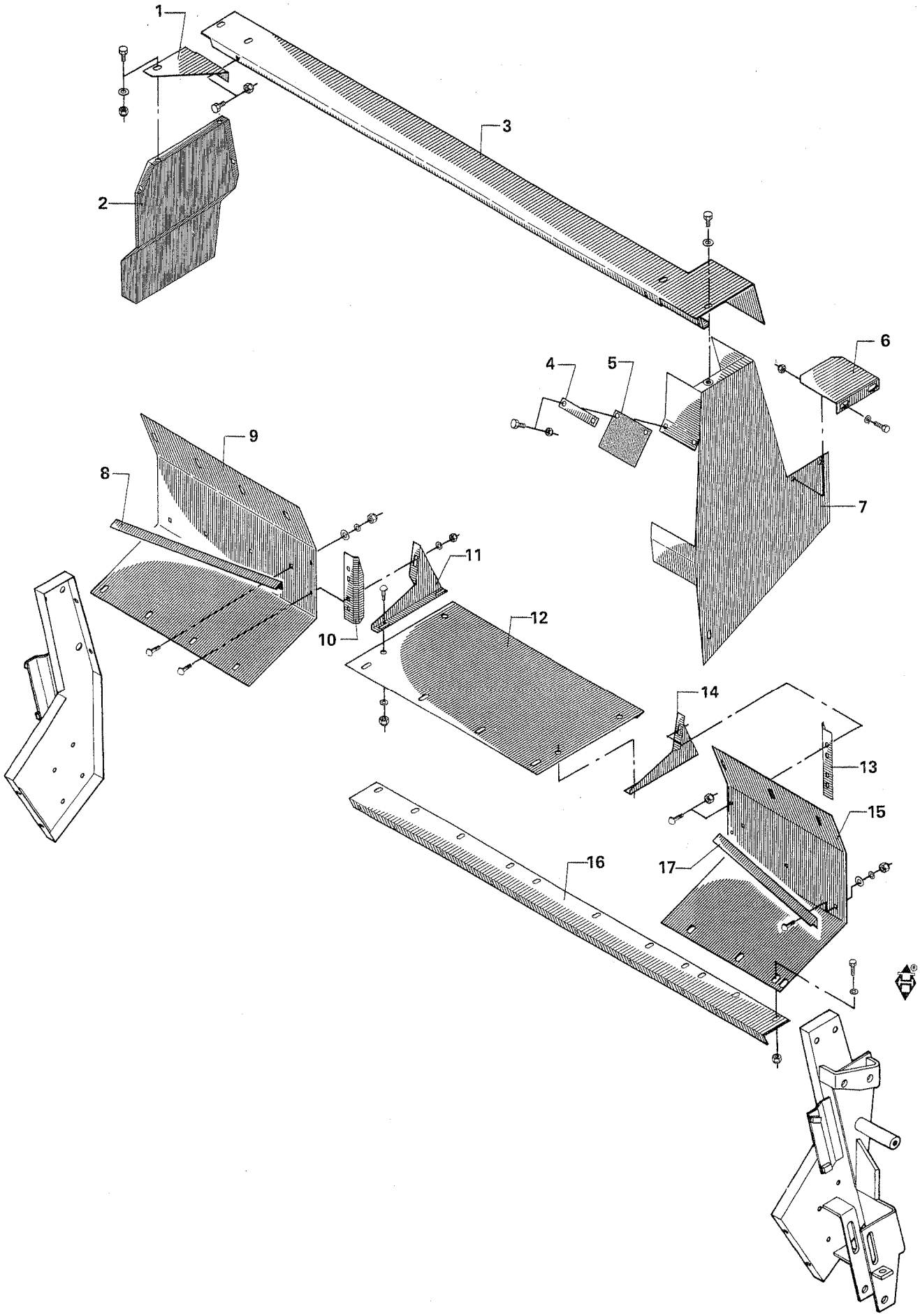

Fig. 11.

POS.	NUMMER	ANTAL	BETEGNELSE BEZEICHNUNG	DESIGNATION	HERTIL,DAZU,TO THIS,A CECI.	
1	2062-659x	1	Skærm Schutz	Guard Protection		
2	2062-536A	1	Sideskærm Seitenschutz	Side guard Protection latérale		
3	2063-239x	1	Overplade Oberplatte	Top plate Plaque supérieure	1212-3222 M 10x20 1220-3321 M 10	6 6
4	2062-679x	1	Spændestykke Spannstück	Tightening piece Pièce de serrage	1212-2126 M 8x15 1220-2321 M 8	2 2
5	2062-678x	1	Tætning Dichtung	Tightening Etanchéité		
6	2062-619x	1	Skærm Schutz	Guard Protection	1212-3222 M 10x20 1220-3321 M 10	2 2
7	3062-263A	1	Sideskærm Seitenschutz	Side guard Protection latérale		
8	2063-225x	1	Afstryger, højre Abstreifer, recht	Stripper, right Raclette droite	1215-3220 M 10x20 1220-3122 M 10	4 4
9	2063-224x	1	Bund Boden	Bottom Fond	1212-3222 M 10x20 1220-3121 M 10	12 12
10	2065-224x	1	Ledeplade Leitklappe	Deflector Déflecteur		
11	2062-473x	1	Sideplade Seitenplatte	Side plate Plaque latérale		
12	2063-228x	1	Bund Boden	Bottom Fond		
13	2065-225x	1	Ledeplade Leitplatte	Deflector Déflecteur		
14	2062-474x	1	Sideplade Seitenplatte	Side plate Plaque latérale		
15	2062-221x	1	Bund venstre Boden linke	Bottom left Fond gauche		
16	2063-238x	1	Mellemstykke Zwischenstück	Intermediate piece Pièce intermédiaire	1215-3220 M 10x20 1220-3321 M 10	11 11
17	2062-225x	1	Afstryger, venstre Abstreifer, linke	Stripper, left Raclette gauche		

Fig. 12.

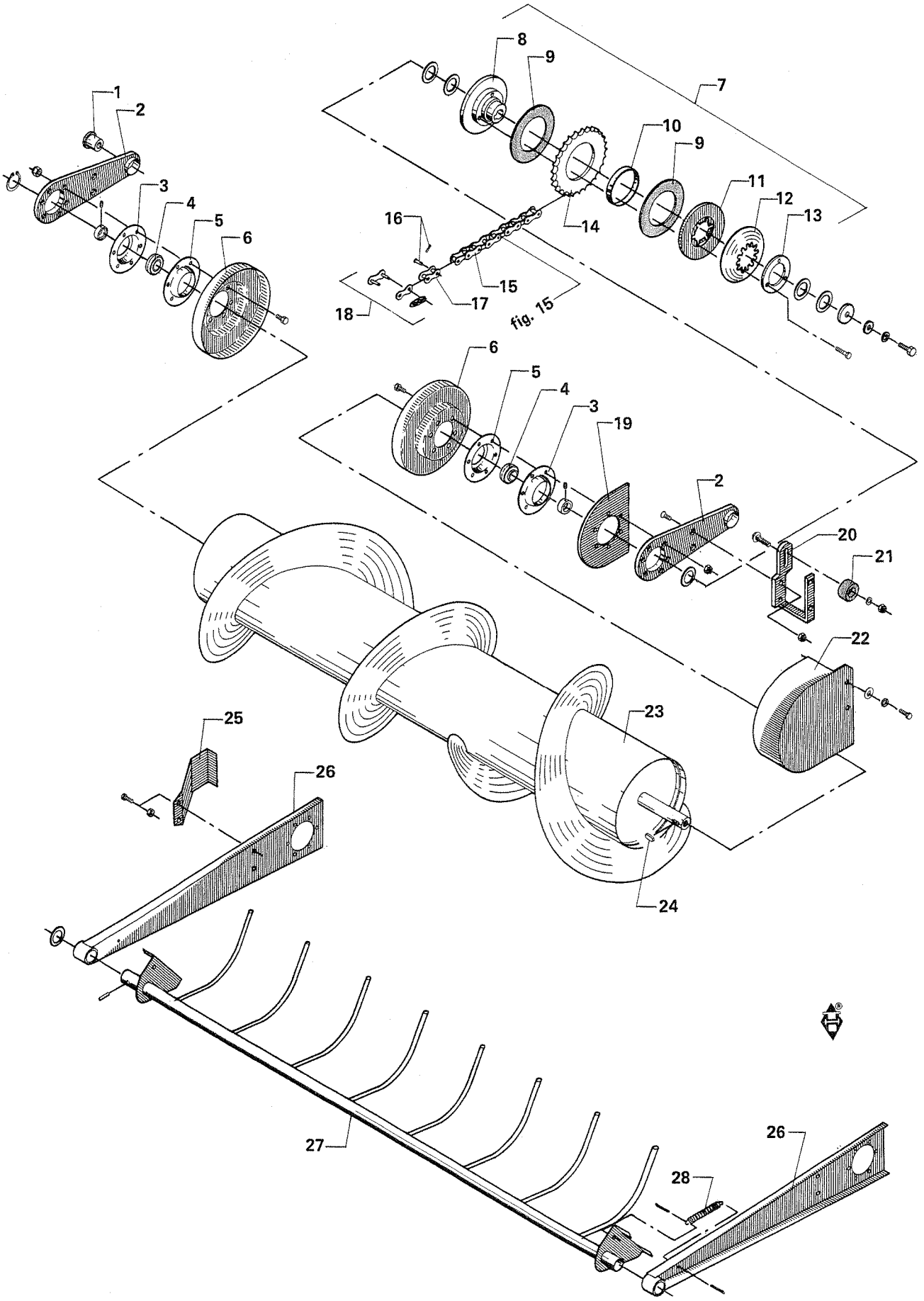
1
2
3
4
5
6
7
8
9
10
9
11
12
13
14
15
16
17
18
fig. 15
6
5
4
3
19
2
20
21
22
23
24
25
26
27
28
26

Fig. 12.

POS.	NUMMER	ANTAL	BETEGNELSE BEZEICHNUNG	DESIGNATION	HERTIL,DAZU,TO THIS,A CECI.	
1	2062-533x	1	Bøsning Buchse	Bush Douille		
2	3062-529x	2	Vippearm Schwenkarm	Rocker arm Levier basculant		
3	1421-6491	2	Lejehushalvpart Lagerschale	Half of bearing housing Demi-boîtier	1213-3321 M 10x30 1220-3321 M 10	6 6
4	1331-7503	2	Kugleleje Kugellager	Ball bearing Roulement		
5	1421-4497	2	Lejehushalvpart Lagerschale	Half of bearing housing Demi-boîtier		
6	3062-218x	2	Tætning Dichtung	Tightening Etanchéité		
7	1340-7116	1	Kobling Kupplung	Coupling Accouplement		
8	1341-9164	1	Flange Flansch	Flange Bride	1341-9413 M 10x35	3
9	1341-9566	2	Friktionsskive Reibungsscheibe	Friction disc Rondelle de friction		
10	1341-9631	1	Løbering Laufring	Race Bague de roulement		
11	1341-9557	1	Trykskive Druckscheibe	Thrust plate Rondelle de pression		
12	1341-9590	1	Tallerkenfjeder Tellerfeder	Disc spring Ressort de disque		
13	1341-9567	1	Trykflange Druckflansch	Thrust flange Bride de pression		
14	2062-251A	1	Kædehjul Kettenrad	Sprocket wheel Pignon à chaîne		
15	1363-0131	1	Rullekæde Rollenkette	Roller chain Chaîne à rouleau		
16	1363-9045	1	Split og nitte Splint und Niete	Cotter pin ant rivet River entaillé		
17	1363-9046	1	Forkrøppet led Versetztes Glied	Offset link Maillon de réduction		
18	1363-9044	1	Samleled Zwischenglied	Joint link Maillon de jonction		
19	2062-677x	1	Skærm Schutz	Guard Protection		
20	3062-656x	1	Holder Halterung	Support Support	1216-3244 M 10x45 1220-3321 M 10	2 2
21	2062-568x	1	Strammeklods Spannklotz	Tightening bloc Bloc de tendeur		
22	3062-660x	1	Skærm Schutz	Guard Protection	1212-3222 M 10x20	2
23	3063-220x	1	Snegl Schnecke	Auger Vis sans fin	1255-3202 U 35	1
24	1338-0107	1	Pasfeder Federkeil	Flat key Clavette		
25	2062-654x	1	Skærm Schutz	Guard Protection	1212-3222 M 10x20 1220-3321 M 10	2 2
26	3062-508A	2	Drager Träger	Girder Poutrelle		
27	3063-236x	1	Tilholder Messerhalter	Holder Guide-lame		
28	1432-2299	1	Fjeder Feder	Spring Ressort		

Fig. 13.

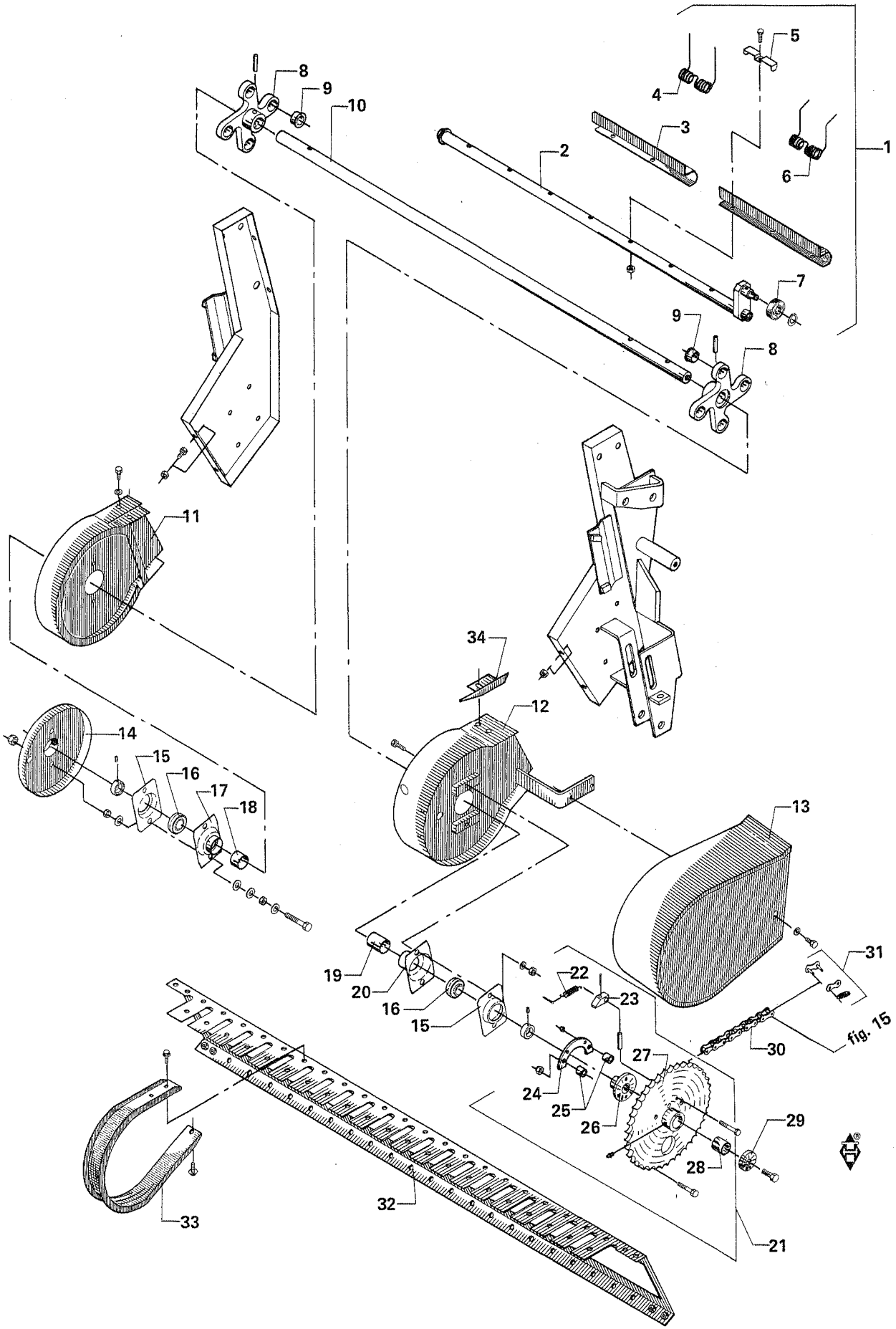
1
2
3
4
5
6
7
8
9
10
11
12
13
14
15
16
17
18
19
20
21
22
23
24
25
26
27
28
29
30
31
32
33
34
fig. 15

Fig. 13.

POS.	NUMMER	ANTAL	BETEGNELSE BEZEICHNUNG	DESIGNATION	HERTIL,DAZU,TO THIS,A CECI.	
1	3063-200x	4	Pick-up aksel samlet Welle f. Pick-up gesammelt	Shaft for pick-up assembling Arbre de lecteur assemblé		
2	3063-201x	1	Rør for pick-up Rohr f. Pick-up	Tube for pick-up Tube de lecteur	1255-1202 U 17	1
3	2063-203x	1	Fjederholder Halter f. Federzinken	Tine holder Support de dents		
4	1433-0506	10	Pick-up fjeder Federzinken f. Pick-up	Tine for pick-up Dent de lecteur		
5	2063-078x	12	Fjedersikring Federzinken	Tine Dent	1214-2224 M 8x55 1220-2321 M 8	1 1
6	1433-0505	2	Pick-up fjeder Federzinken f. Pick-up	Tine for pick-up Dent de lecteur		
7	1331-9998	1	Løberulle Laufrolle	Roller Roulette		
8	3060-006x	2	Lejekonsol med bøsning Lagerkonsole mit Buchse	Bearing bracket with bush Chaise de palier avec douille	1251-6401 10x50 1251-4401 6x50 1251-1401 3,5x50	1 1 1
9	2063-058x	4	Bøsning Buchse	Bush Douille		
10	2063-204x	1	Aksel Welle	Shaft Arbre		
11	3062-205x	1	Sideplade, højre Seitenplatte, rechts	Sideplate, right Plaque latérale droite	1213-3224 M 10x25 1220-3321 M 10	6 6
12	3062-207x	1	Sideplade, venstre Seitenplatte, linke	Side plate, left Plaque latérale gauche	1213-3224 M 10x25 1220-3321 M 10	6 6
13	3062-255x	1	Skærm Schutz	Guard Protection		
14	3062-268x	1	Skærm Schutz	Guard Protection		
15	1421-5393	2	Lejehushalvpart Lagerschale	Half of bearing housing Demi-boîtier		
16	1331-7502	2	Kugleleje Kugellager	Ball bearing Roulement		
17	3060-011x	1	Lejehushalvpart Lagerschale	Half of bearing housing Demi-boîtier	1213-4422 M 12x40 1220-4122 M 12	2 2
18	2060-013x	1	Afstandsrør, kort Distanzrohr, kurz	Distance tube, short Tube d'espacement court		
19	2060-014x	1	Afstandsrør, lang Distanzrohr, lang	Distance tube, long Tube d'espacement long		
20	3060-012x	1	Lejehushalvpart Lagerschale	Half of bearing housing Demi-boîtier	1213-4522 M 12x50 1220-4122 M 12	2 2
21	3062-248x	1	Kædehjul samlet Kettenrad gesammelt	Sprocket wheel assembling Pignon à chaîne assemblé		
22	1432-1197	1	Trækfjeder Zugfeder	Tension spring Ressort de tension		
23	2063-059A	1	Pal Sperrkegel	Pawl Cliquet	1211-2224 M 8x55 1220-3321 M 8	2 2
24	2063-065x	1	Støtte Stütze	Support Support	1214-3221 M 10x50 1220-3321 M 10	2 2
25	2063-066x	2	Mellemlæg Dichtung	Filler Filet		
26	2063-060x	1	Nav Nabe	Hub Moyeu	1251-6501 10x60 1251-4501 6x60	1 1
27	2062-249x	1	Kædehjul Kettenrad	Sprocket wheel Pignon à chaîne	1313-1101 H1S	1
28	2063-002x	1	Bøsning Buchse	Bush Douille		
29	2060-181x	1	Stopskive Stoppscheibe	Stopwasher Rondelle d'arrêt		
30	1363-0123	1	Rullekæde Rollenkette	Roller chain Chaîne à rouleau		
31	1363-9044	1	Samleled Zwischenglied	Joint link Maillon de jonction		
32	3063-205x	1	Drager Träger	Girder Poutrelle	1213-3324 M 10x25	4
33	2062-212x	23	Afstryger Abstreifer	Stripper Arracheur	1219-0603 M 8x15	3
34	2063-216x	1	Skærm Schutz	Guard Protection		

Fig. 14.

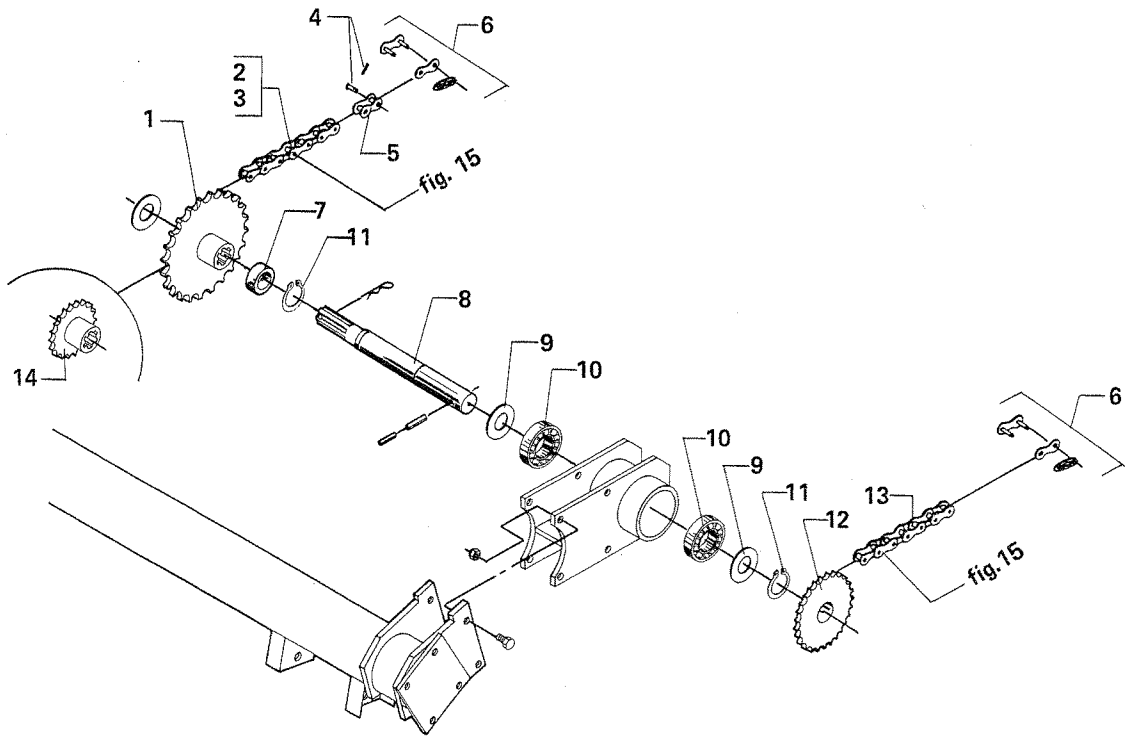
4
6
2
3
1
5
fig. 15
7
11
8
9
10
14
6
10
9
11
13
12
fig. 15

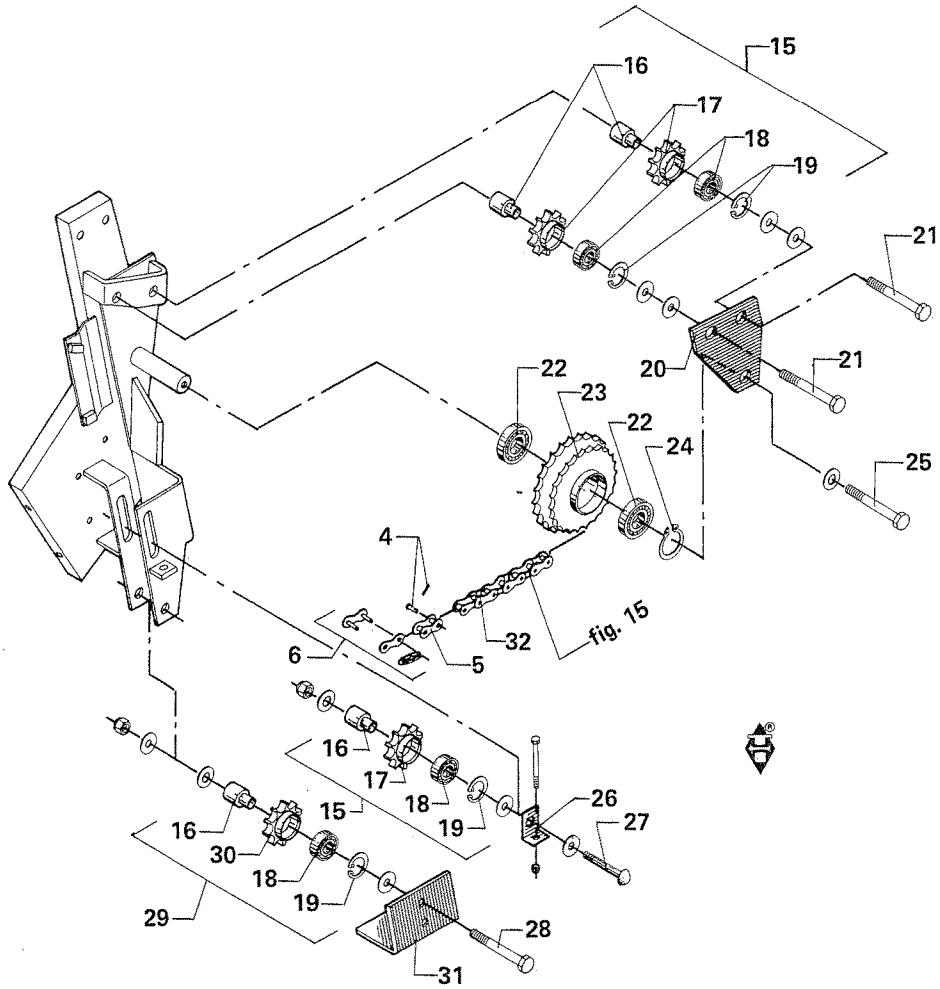
15
16
17
18
19
21
20
21
22
23
22
24
25
4
32
fig. 15
6
5
16
17
18
19
15
26
27
16
30
18
19
29
28
31

Fig. 14.

POS.	NUMMER	ANTAL	BETEGNELSE BEZEICHNUNG	DESIGNATION	HERTIL,DAZU,TO THIS,A CECI.	
1	2062-442x	1	Kædehjul Kettenrad	Sprocket wheel Pignin à chaîne	1254-2101 Ø 4 mm	1
2	1363-0129	1	Rullekæde, lang 63 led Rollenkette, long 63 Glieder	Roller chain, long 63 link Chaîne à rouleau long 63 maillons		
3	1363-0125	1	Rullekæde, kort 10 led Rollenkette, kurz 10 Glieder	Roller chain, short 10 link Chaîne à rouleau court 10 maillons		
4	1363-9045	2	Split og nitte Splint und Niete	Cotter pin and rivet River entaillé		
5	1363-9046	2	Forkrøppet led Versetztes Glied	Offset link Maillon de réduction		
6	1363-9044	3	Samleled Zwischenglied	Joint link Maillon de jonction		
7	2062-644x	1	Afstandsrør Distanzrohr	Distance piece Tube d'espacement		
8	2062-431x	1	Aksel Welle	Shaft Arbre		
9	1241-9403	2	Spændeskive Spannscheibe	Tightening washer Rondelled'étanchéité		
10	1331-4306	3	Kugleleje Kugellager	Ball bearing Roulement		
11	1255-4201	2	Låsering Verschlussring	Lock ring Anneau d'arrêt		
12	3062-254x	1	Kædehjul Kettenrad	Sprocket wheel Pignon á chaîne	1251-7503 13x60 1251-5503 8x60 1251-3501 5x60	1 1 1
13	1363-0123	1	Rullekæde 156 led Rollenkette 156 Glieder	Roller chain 156 link Chaîne à rouleau 156 maillons		
14	2062-440x	1	Kædehjul Kettenrad	Sprocket wheel Pignon à chaîne	1254-2101 64 mm	1
15	3062-632x	3	Kædehjul Kettenrad	Sprocket wheel Pignon à chaîne		
16	2060-862x	1	Bøsning Buchse	Bush Douille		
17	2062-250x	1	Kædehjul Kettenrad	Sprocket wheel Pignon à chaîne		
18	1331-3301	1	Kugleleje Kugellager	Ball bearing Roulement		
19	1255-4102	1	Låsering Verschlussring	Lock ring Anneau d'arrêt		
20	2062-534x	1	Afstandsstykke Distanzstück	Distance piece Pièce d'espacement		
21	1213-5722	2	Stålskrue Stahlschraube	Steel screw Vis d'acier	1220-5321 M 16	1
22	1331-3306	2	Kugleleje Kugellager	Ball bearing Roulement		
23	3063-221x	1	Kædehjul Kettenrad	Sprocket wheel Pignon à chaîne		
24	1255-3202	1	Låsering Verschlussring	Lock ring Anneau d'arrêt		
25	1214-5224	1	Stålskrue Stahlschraube	Steel screw Vis d'acier		
26	2060-281x	1	Spændestykke Spannstück	Tightening piece Pièce d'étanchéité	1213-3724 M 10x90 1220-3122 M 10	1 1
27	1215-5724	1	Bræddeskrue Schraube	Screw Vis	1220-5321 M 16	1
28	1214-5328	1	Stålskrue Stahlschraube	Steel screw Vis d'acier	1220-5321 M 16	1
29	3060-861x	1	Kædehjul samlet Kettenrad gesammelt	Sprocket wheel assembling Pignon à chaîne assemblé		
30	2060-671x	1	Kædehjul Kettenrad	Sprocket wheel Pignon à chaîne		
31	2062-612x	1	Skærm Schutz	Guard Protection		
32	1363-0123	1	Rullekæde Rollènkette	Roller chain Chaîne à rouleau		

Fig. 15.

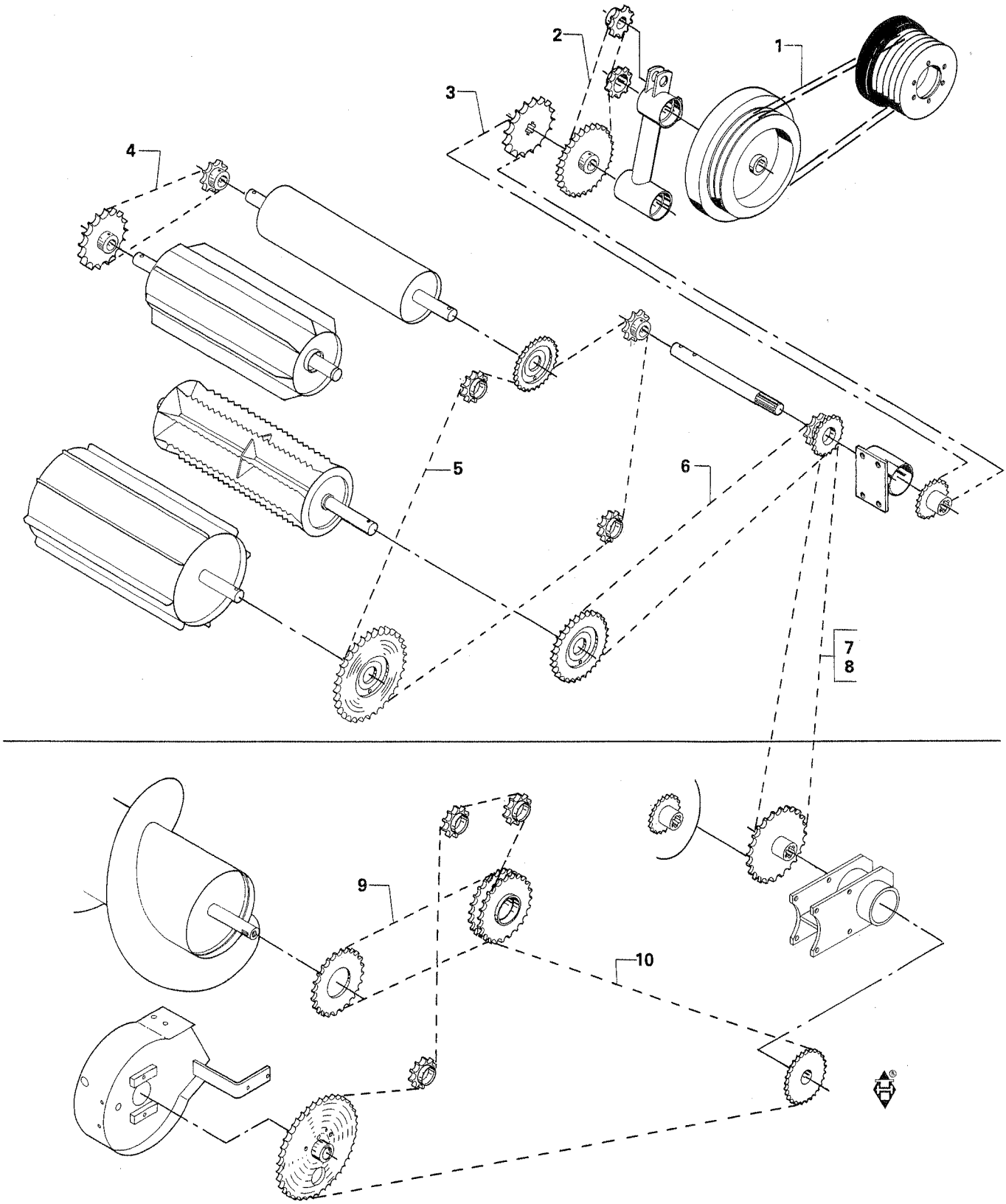

Fig. 15.

HERTIL,DAZU,TO THIS,A CECI.

POS.	NUMMER	ANTAL	BETEGNELSE BEZEICHNUNG	DESIGNATION
1	1361-1205	2	Kilerem Keilriemen	V-belt Courroie
2	1363-0117	1	Rullekæde Rollenkette	Roller chain Chaîne à rouleau
3	1363-0128	1	Rullekæde Rollenkette	Roller chain Chaîne à rouleau
4	1363-0120	1	Rullekæde Rollenkette	Roller chain Chaîne à rouleau
5	1363-0130	1	Rullekæde Rollenkette	Roller chain Chaîne à rouleau
6	1363-0121	1	Rullekæde Rollenkette	Roller chain Chaîne à rouleau
7	1363-0129	1	Rullekæde Rollenkette	Roller chain Chaîne à rouleau
8	1363-0125	1	Rullekæde Rollenkette	Roller chain Chaîne à rouleau
9	1363-0131	1	Rullekæde Rollenkette	Roller chain Chaîne à rouleau
10	1363-0123	1	Rullekæde Rollenkette	Roller chain Chaîne à rouleau
	1363-9044		Samleled 3/4 x 7/16 Zwischenglied 3/4 x 7/16	Joint link 3/4 x 7/16 Maillon de jonction 3/4 x 7/16
	1363-9045		Split og nitte Splint und Niete	Cotter pin and rivet River entaillé
	1363-9046		Forkrøppet led Versetztes Glied	Offset link Maillon de réduction

Fig. 16.

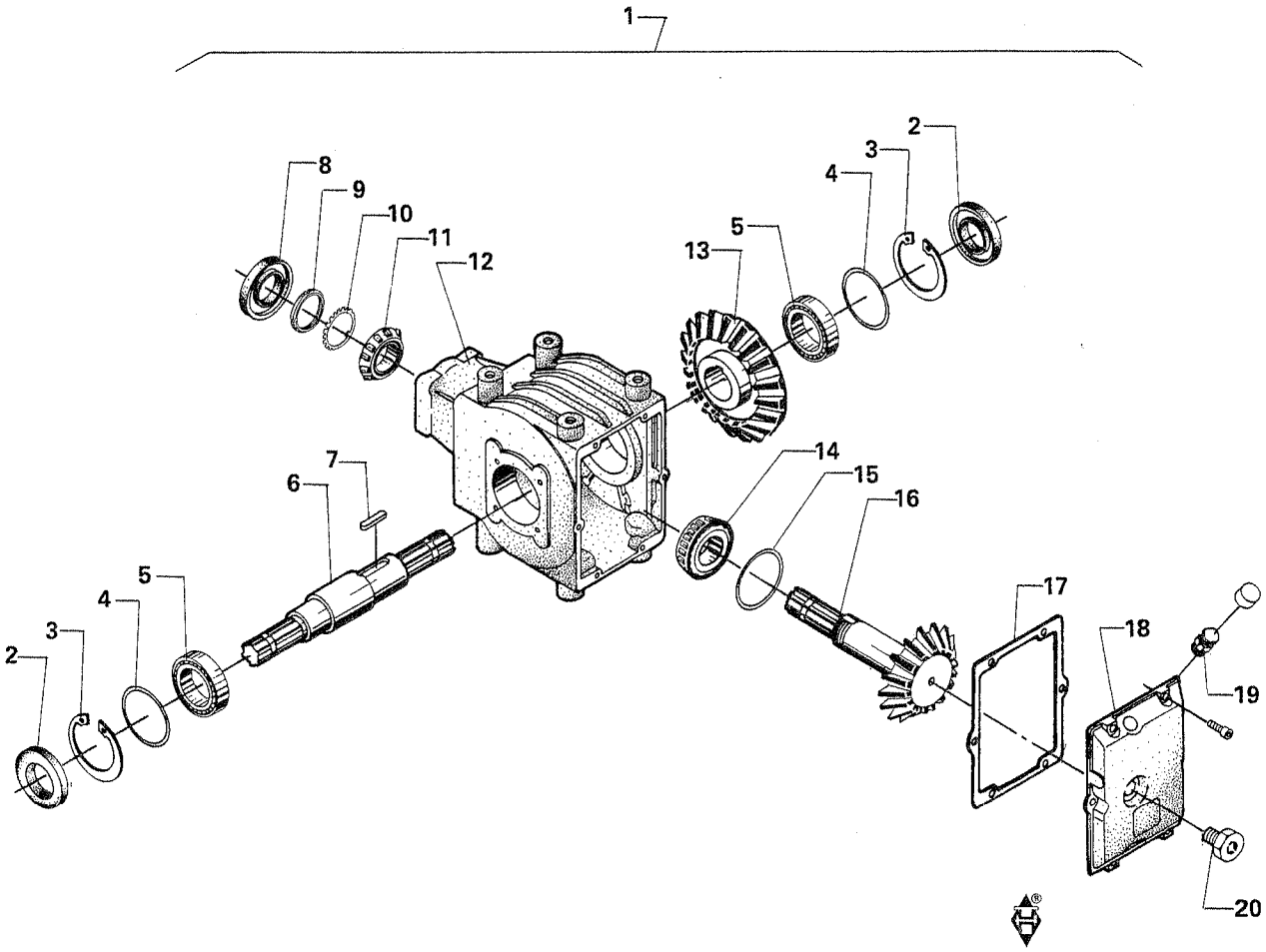

Fig. 16.

POS.	NUMMER	ANTAL	BETEGNELSE BEZEICHNUNG	DESIGNATION	HERTIL,DAZU,TO THIS,A CECI.	
1	3062-698x	1	Vinkeltræk samlet Winkelgetriebe gesammelt	Bevel gear assembling Renvoi d'angle assemblé		
2	1315-9105	2	Olietætningsring Oldichtungsring	Oil tightening ring Anneau d'étanchéité		
3	1315-9104	2	Låsering Verschlussring	Lock ring Anneau d'arrêt		
4	1315-9108	2	Afstandsring Distanzring	Distance ring Anneau d'espacement		
5	1315-9107	2	Kugleleje Kugellager	Ball bearing Roulement		
6	1315-9106	1	Aksel Welle	Shaft Arbre		
7	1315-9103	1	Feder Federkeil	Flat key Clavette		
8	1315-9112	1	Støvtætning Staubdichtung	Dust excluder Etanchement de poussière		
9	1315-9113	1	Låsemøtrik Gegenmutter	Lock nut Ecrou de blocage		
10	1315-9114	1	Låsering Verschlussring	Lock ring Anneau d'arrêt		
11	1331-9994	1	Rulleleje Rollenlager	Roller bearing Roulement à rouleau		
12	1315-9101	1	Hus Gehäuse	Housing Boîtier		
13	1315-9102	1	Kronhjul Kronrad	Crownwheel Roue à couronne		
14	1315-9110	1	Rulleleje Rollenlager	Roller bearing Roulement à rouleau		
15	1315-9109	1	Afstandsring Distanzring	Distance ring Anneau d'espacement		
16	1315-9111	1	Spidshjul Kegelrad	Bevel pinion Pignon d'attaque		
17	1315-9115	1	Tætning Dichtung	Tightening Etanchement		
18	1315-9119	1	Dæksel Deckel	Cover Couvercle	1315-9117 M 8x25	6
19	1315-9118	1	Prop 1/2" Rohrverschluss 1/2"	Plug 1/2" Bouchon 1/2"		
20	1315-9116	1	Påfyldningsprop Füllschraube	Filling plug Bouchon		

Fig. 17.

P.T.O. 1000 min^{-1}
Gelenkwelle 1000 min^{-1}

P.T.O. 1000 min^{-1}
P.d.F. 1000 min^{-1}

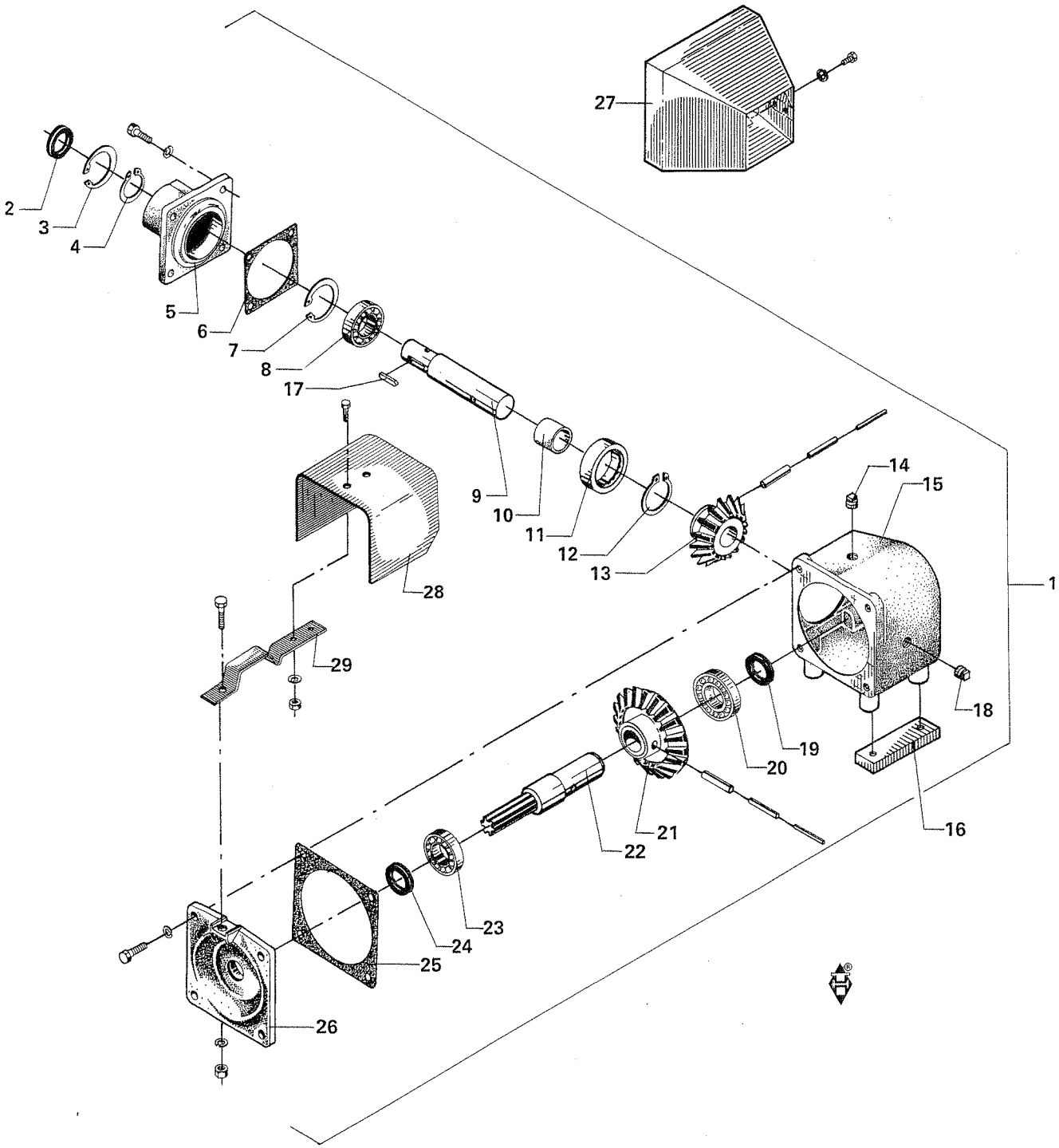

Fig. 17.

POS.	NUMMER	ANTAL	BETEGNELSE BEZEICHNUNG	DESIGNATION	HERTIL,DAZU,TO THIS,A CECI.	
1	3063-438x	1	Gearkasse 18/25 samlet Getriebekasten 18/25 gesammelt	Bevel gear 18/25 assembling Renvoi d'angle 18/25 assemblé		
2	1332-4501	1	Tætningsring Dichtungsring	Tightening ring Circlip		
3	1255-5102	1	Låsering I 62 Verschlussring I 62	Lock ring I 62 Anneau d'arrêt I 62		
4	1255-4201	1	Låsering U 40 Verschlussring U 40	Lock ring U 40 Anneau d'arrêt U 40		
5	2122-048x	1	Lejehus, dobbelt Lagergehäuse, doppel	Bearing housing, double Boîtier de roulement double		
6	2122-045x	1	Flangepakning Flanschdichtung	Flange gasket Joint		
7	1255-7102	1	Låsering I 80 Verschlussring I 80	Lock ring I 80 Anneau d'arrêt I 80		
8	1331-3106	2	Kugleleje Kugellager	Ball bearing Roulement		
9	2122-040x	1	Aksel Welle	Shaft Arbre		
10	2122-050x	1	Afstandsbøsning Distanzbuchse	Distance bush Douille d'espacement		
11	1331-7601	1	Nåleleje Kugellager	Needle bearing Roulement d'aiguille		
12	1255-5303	1	Låsering SW 65 Verschlussring SW 65	Lock ring SW 65 Anneau d'arrêt SW 65		
13	1112-0110	1	Tandhjul 18 tdr. Zahnrad 18 Zähne	Sprocket wheel 18 teeth Pignon à chaîne 18 dents	1251-7503 13x60 1251-5503 8x60 1251-3501 5x60	1 1 1
14	1311-8203	1	Påfyldningsprop Füllschraube	Filling plug Bouchon		
15	2062-646x	1	Hus for vinkeltræk Gehäuse f. Winkelgetriebe	Housing for bevel gear Boîtier de renvoi d'angle	1213-4321 M 12x30	8
16	2062-673x	1	Spændestykke Spannstück	Tightening piece Pièce de serrage	1213-5424 M 16x45	2
17			Udgået - Ausgegangen - Deleted - Supprimé			
18	1311-2202	3	Rørprop 1/2" RG Rohrverschluss 1/2" RG	Pipe plug 1/2" RG Bouchon 1/2" RG		
19	1332-5501	1	Tætningsring Dichtungsring	Tightening ring Circlip		
20	1331-3105	1	Kugleleje Kugellager	Ball bearing Roulement		
21	1112-0109	1	Tandhjul Zahnrad	Sprocket wheel Pignon à chaîne	1251-7602 13x70 1251-5602 8x70 1251-3601 5x70	1 1 1
22	2122-041A	1	Aksel Welle	Shaft Arbre		
23	1331-3106	1	Kugleleje Kugellager	Ball bearing Roulement		
24	1332-4401	1	Tætningsring Dichtungsring	Tightening ring Circlip		
25	2122-044x	1	Flangepakning Flanschdichtung	Flange gasket Joint		
26	2122-046x	1	Dæksel Deckel	Cover Couvercle		
27	3129-819x	1	Skærm Schutz	Guard Protection		
28	2129-221x	1	Skærm Schutz	Guard Protection		
29	2122-043x	1	Håndtag Handgriff	Handle Poignée		

Fig. 18.

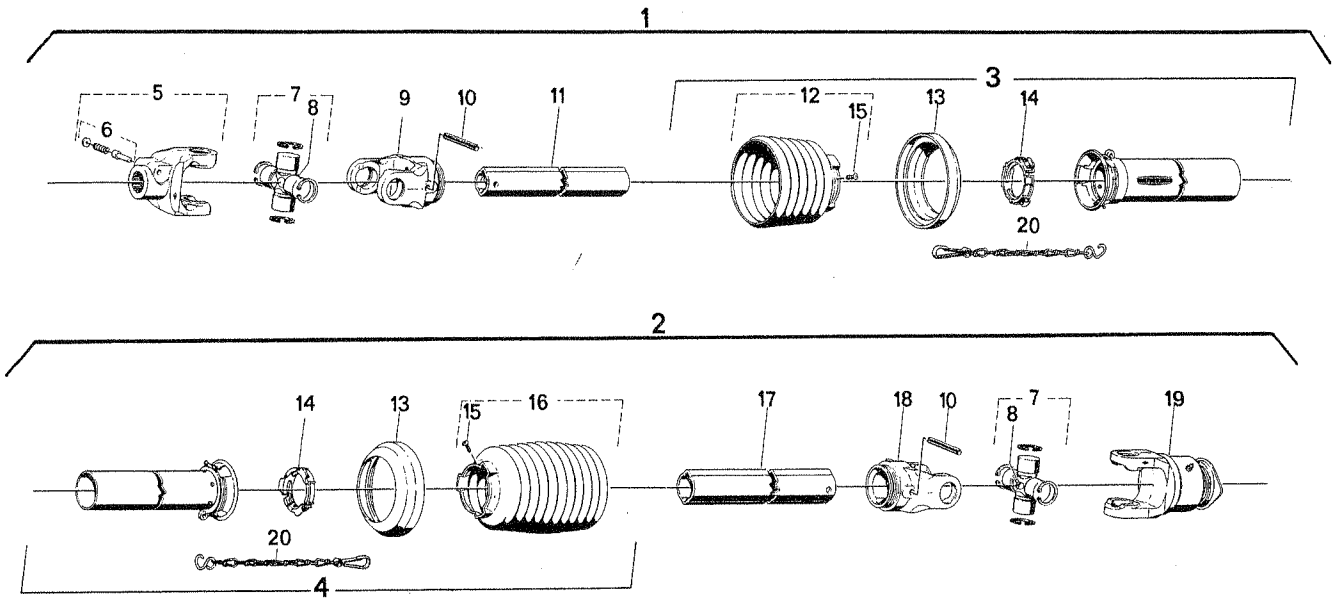

1340-5415 KRAFTOVERFØRINGSAKSEL - GEENKWELLE - P.T.O.SHAFT - ARBRE A CARDANS

POS.	JF-NUMMER	W.NUMMER	BETEGNELSE BEZEICHNUNG	DESIGNATION	ANTAL
1	1340-0249	-	Forreste del Vord. Teil	Front part Partie avant	1
2	1340-0339	-	Bageste del Hint. Teil	Rear part Partie arrière	1
3	1342-2926	85.205	Beskyttelsesrør forreste Schutzrohr vord.	Protection tube front Tube protection avant	1
4	1342-2976	85.204	Beskyttelsesrør bageste Schutzrohr hintere	Protection tube rear Tube protection arrière	1
5	1340-9033	35.10.02	Koblingsgaffel Kupplungsgabel	Coupling fork Machoire d'accouplement	1
6	1341-9523	Agraset 101	Låsestift kpl. Schiebstift kpl.	Lock pin cpl. Cheville d'arrêt cpl.	1
7	1340-9153	35.00.00	Kryds kpl. Kreuzgarniture kpl.	Centre cross cpl. Croisillon cpl.	2
8	1341-9190	63.27.00	Smørenippel Schmiernippel	Grease nipple Graisseur	2
9	1340-9022	35.13.00	Rillegaffel Rillengabel	Fork Machoire	1
10	1251-9007	61.05.08	Spændestift Spannstift	Special pin Goupille mécanindus	2
11	1342-1366	75.25.95	Profilrør Profilrohr	Profile tube Tube profile	1
12	1341-9329	85.25.06	Beskyttelsesskærm Schutztrichter	Protection cone Protection plastique	1
13	1341-9630	82.85.00	Støttering Stützring	Support ring Anneau support	2
14	1341-9618	82.83.04	Glidering Gleitring	Ring Anneau	2
15	1341-9411	60.15.00	Skrue Schraube	Screw Vis	2
16	1341-9317	85.25.11	Beskyttelsesskærm Schutztrichter	Protection cone Protection plastique	1
17	1342-1409	75.36.15	Profilrør Profilrohr	Profile tube Tube profile	1
18	1340-9023	35.14.00	Rillegaffel Rillengabel	Fork Machoire	1
19	1340-9135	56.144.40	Friløbskobling Sperrkeil-freilaufkupplung (Se-see-siehe-voir fig. 20)	Key-type overrunning clutch Roue libre à rochets	1
20	1341-9641	82.36.03	Holdekæde Haltekette	Support chain Chainette	2

Fig. 19.

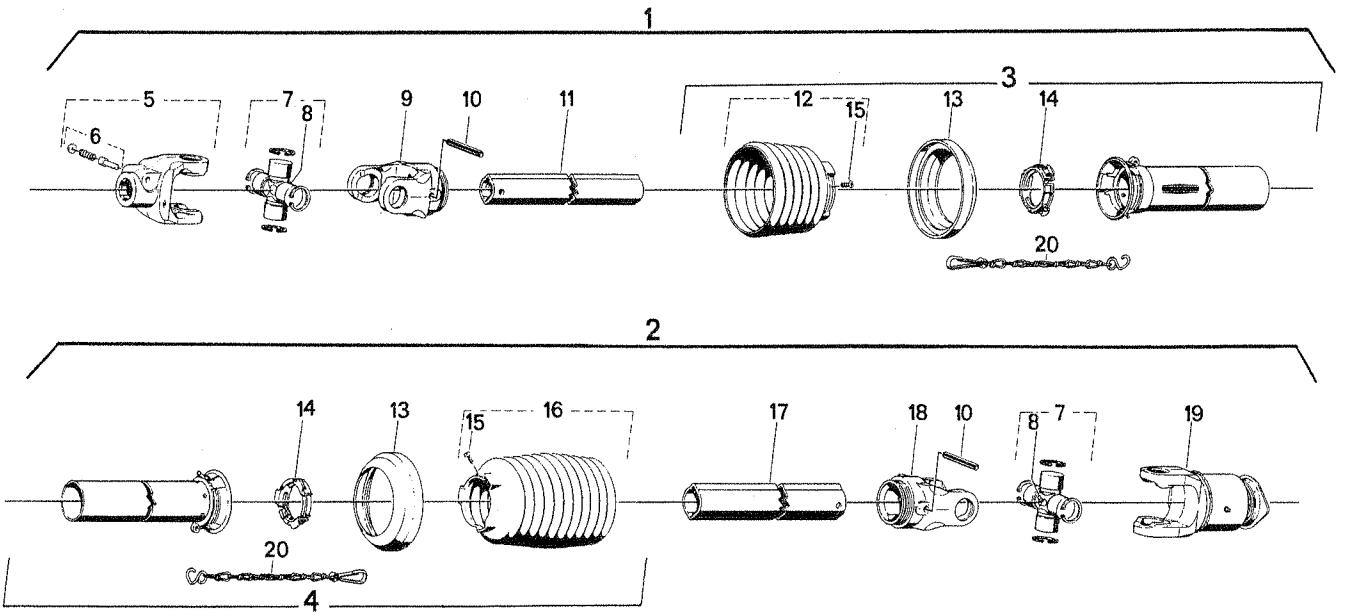

1340-5433 KRAFTOVERFØRINGSAKSEL - GEENKWELLE - P.T.O.SHAFT - ARBRE A CARDANS

POS.	JF-NUMMER	W.NUMMER	BETEGNELSE BEZEICHNUNG	DESIGNATION	ANTAL
1	1340-0264	-	Forreste del Vord. Teil	Front part Partie avant	1
2	1340-0320	-	Bageste del Hint. Teil	Rear part Partie arrière	1
3	1342-2926	85.205	Beskyttelsesrør forreste Schutzrohr vord.	Protection tube front Tube protection avant	1
4	1342-2976	85.204	Beskyttelsesrør bageste Schutzrohr hintere	Protection tube rear Tube protection arrière	1
5	1340-9028	35.10.00	Koblingsgaffel Kupplungsgabel	Coupling fork Machoire d'accouplement	1
6	1341-9523	Agraset 101	Låsestift kpl. Schiebstift kpl.	Lock pin cpl. Cheville d'arrêt cpl.	1
7	1340-9153	35.00.00	Kryds kpl. Kreuzgarniture kpl.	Centre cross cpl. Croisillon cpl.	2
8	1341-9190	63.27.00	Smørenippel Schmiernippel	Grease nipple Graisseur	2
9	1340-9022	35.13.00	Rillegaffel Rillengabel	Fork Machoire	1
10	1251-9007	61.05.08	Spændestift Spannstift	Special pin Goupille mécanindus	2
11	1342-1366	75.25.95	Profilrør Profilrohr	Profile tube Tube profile	1
12	1341-9329	85.25.06	Beskyttelsesskærm Schutztrichter	Protection cone Protection plastique	1
13	1341-9630	82.85.00	Støttering Stützring	Support ring Anneau support	2
14	1341-9618	82.83.04	Glidering Gleitring	Ring Anneau	2
15	1341-9411	60.15.00	Skrue Schraube	Screw Vis	2
16	1341-9317	85.25.11	Beskyttelsesskærm Schutztrichter	Protection cone Protection plastique	1
17	1342-1409	75.36.15	Profilrør Profilrohr	Profile tube Tube profile	1
18	1340-9023	35.14.00	Rillegaffel Rillengabel	Fork Machoire	1
19	1340-9135	56.144.40	Friløbskobling Sperrkeil-freilaufkupplung (Se-see-siehe-voir fig. 20)	Key-type overrunning clutch Roue libre à rochets	1
20	1341-9641	82.36.03	Holdekæde Haltekette	Support chain Chainette	2

Fig. 20.

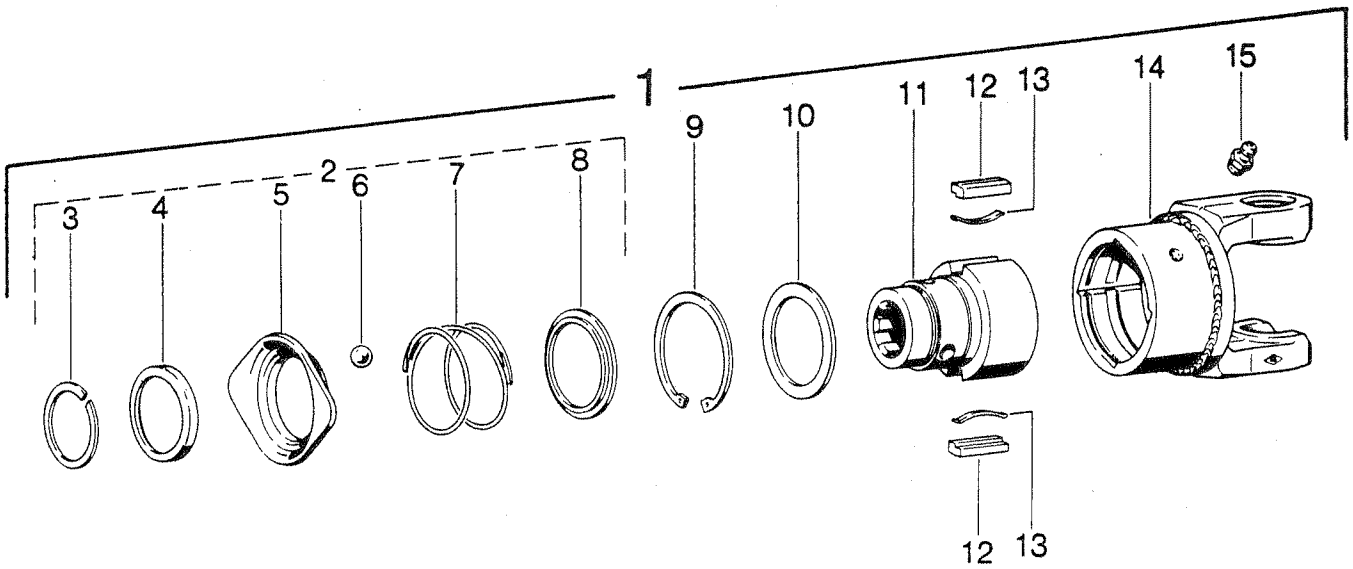

FRILØBSKOBLING 1340-9135 FOR KNAPTOTENPRINGSAKSEL 1340-5415 OG 1340-5433
SPERRKEIL-FREILAUFKUPPLUNG 1340-9135 FÜR GELENKWELLE 1340-5415 UND 1340-5433
KEY-TYPE OVERRUNNING CLUTCH 1340-9135 FOR P.T.O. SHAFT 1340-5415 AND 1340-5433
ROUE LIBRE A ROCHETS 1340-9135 POUR ARBRE A CARDANS 1340-5415 ET 1340-5433

POS.	JF-NUMMER	W.NUMMER	BETEGNELSE BEZEICHNUNG	DESIGNATION	ANTAL
1	1340-9135	56.144.40	Friløbskobling Sperrkeil-freilaufkupplung	Key-type overrunning clutch Roue libre à rochets	1
2	1341-9524	Agraset 108	Træklås kpl. Ziehverschluss kpl.	Quick-disconnect lock ball type Verrouillage rapide à billes cpl.	1
3	1341-9457	62.10.02	Låsering Sprengring	Snap ring Circlip	1
4	1341-9732	16.20.52	Vinkelring Winkelring	Back-up ring Bague d'arrêt	1
5	1341-9462	65.03.05	Stopskive Sperrhülse	Lock collar Verrou	1
6	1341-9626	64.01.02	Kugle Kugel	Ball Bille	3
7	1341-9583	66.01.46	Trykfjeder Druckfeder	Compression spring Ressort de compression	1
8	1341-9543	16.20.16	Støttering Stützring	Back-up ring Bague d'arrêt	1
9	1341-9456	62.14.01	Seegerring Sicherungsring	Retaining ring Jonc	1
10	1341-9436	16.20.67	Støtteskive Stützscheibe	Support washer Rondelle support	1
11	1341-9160	56.19.12	Nav Nabe	Hub Moyeu	1
12	1341-9733	16.50.35	Profilkile Profilkeil	Key Rochet	2
13	1341-9587	66.19.01	Bladfjeder Blattfeder	Leaf spring Ressort-lame	2
14	1340-9055	35.31.53	Koblingshus Kupplungsgehäuse	Clutch housing Boîte d'accouplement	1
15	1341-9189	63.12.01	Smørenippel Schmiernippel	Grease nipple Graisseur	1

Fig. 21.

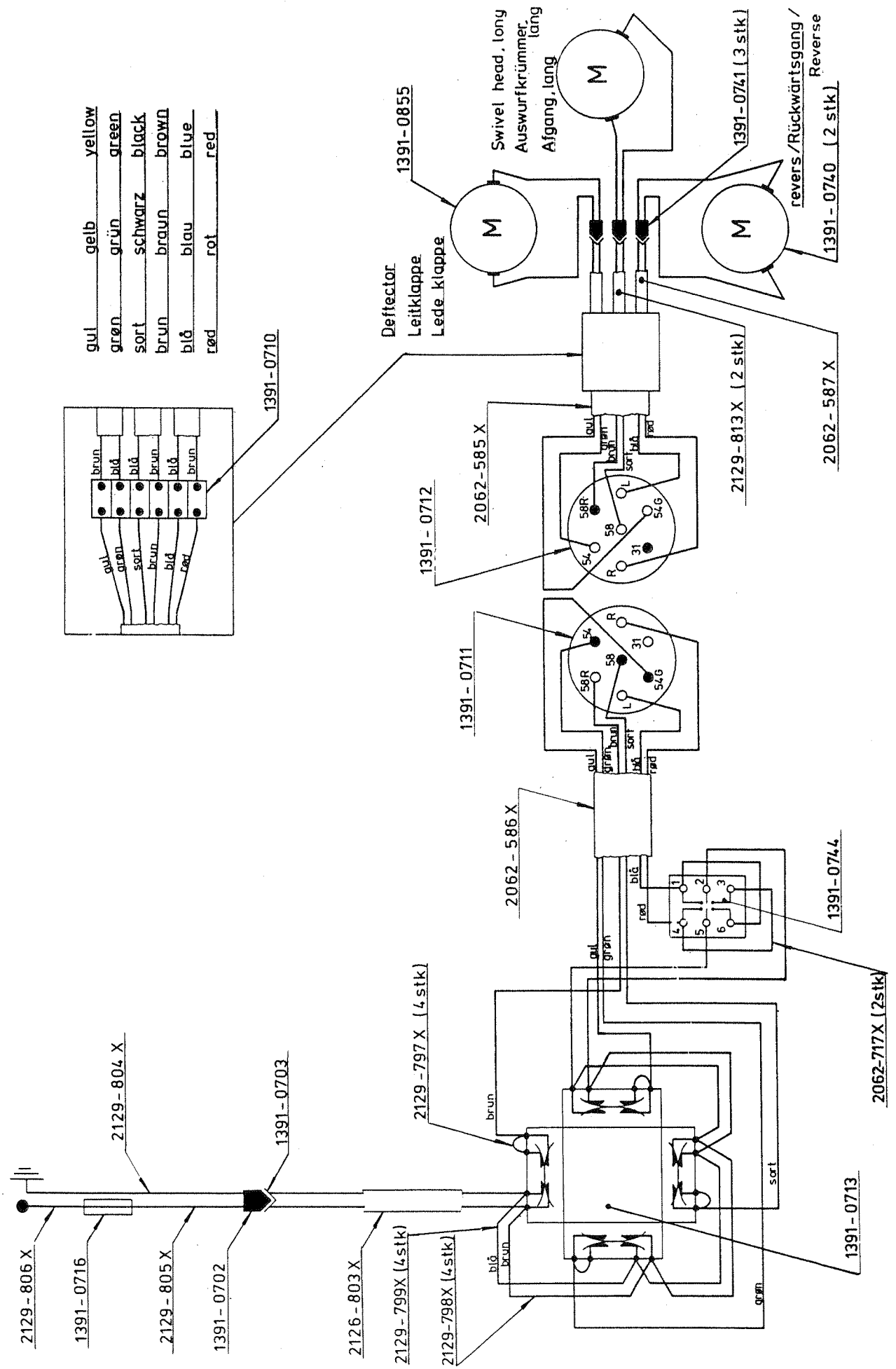
gul gelb yellow
grøn grün green
sort schwarz black
brun braun brown
blå blau blue
rød rot red
1391-0710
Deftector
Leitklappe
Lede klappe
1391-0855
Swivel head, long
Auswurfkrümmer, lang
Afgang, lang
1391-0741 (3 stk)
revers/Rückwärtsgang / Reverse
1391-0740 (2 stk)
2062-587 X
2129-813 X (2 stk)
2062-585 X
1391-0712
1391-0711
2062-586 X
1391-0744
2062-717X (2stk)
2129-797 X (4 stk)
2129-804 X
1391-0703
1391-0713
2129-806 X
1391-0716
2129-805 X
1391-0702
2126-803 X
2129-799X (4stk)
2129-798X (4stk)

Et omfattende maskinprogram
Ein Lieferprogramm mit Zukunft
Progress in Farm Machinery
Un programme de machines etendu

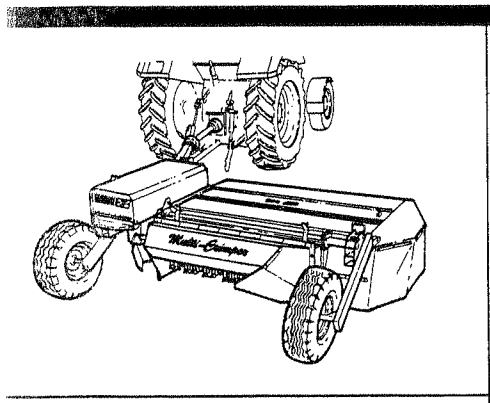

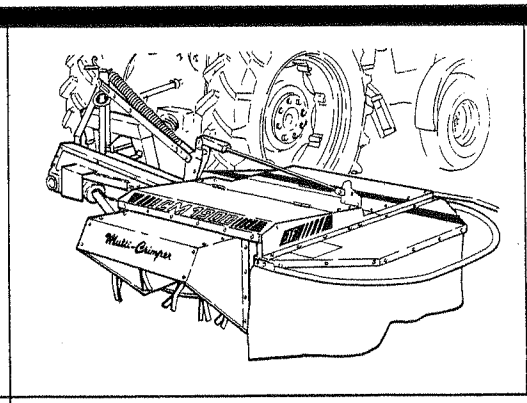

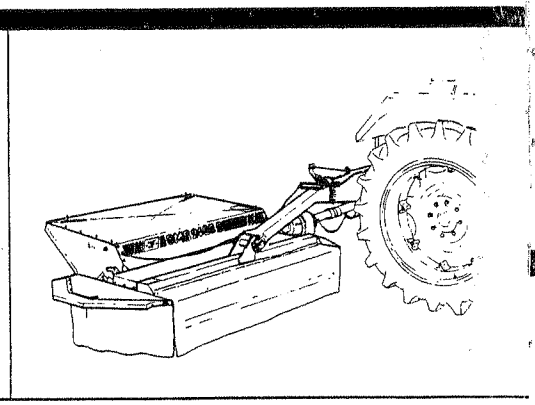

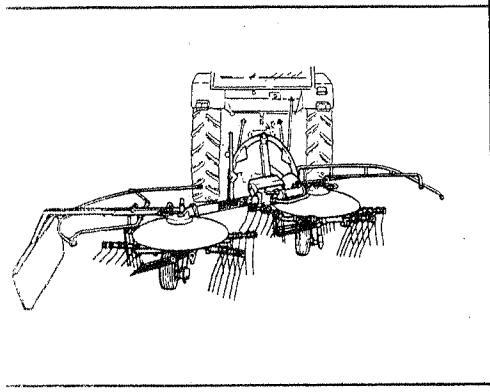

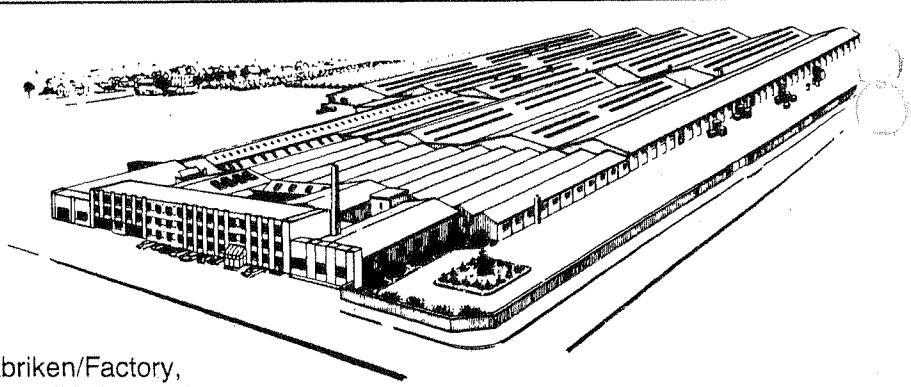

Fabriken/Factory,
Lindeallé, Sønderborg

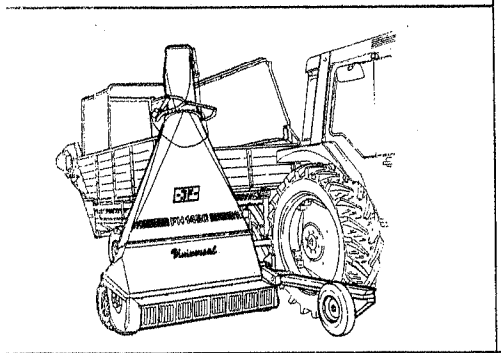

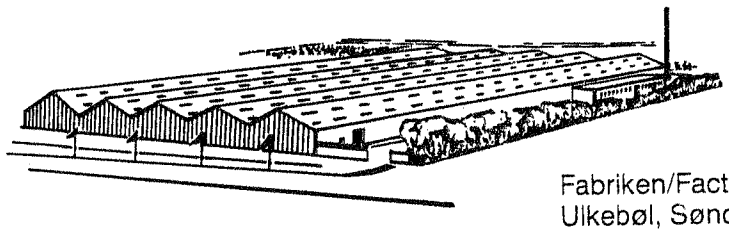

Fabriken/Factory,
Ulkebøl, Sønderborg

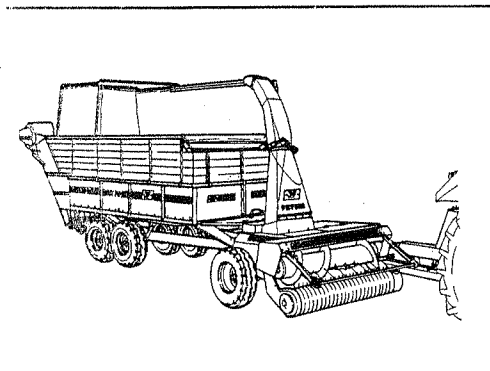

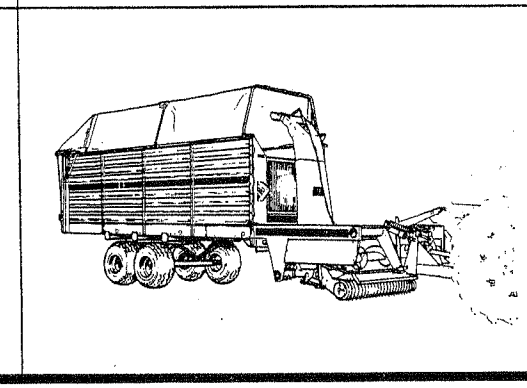

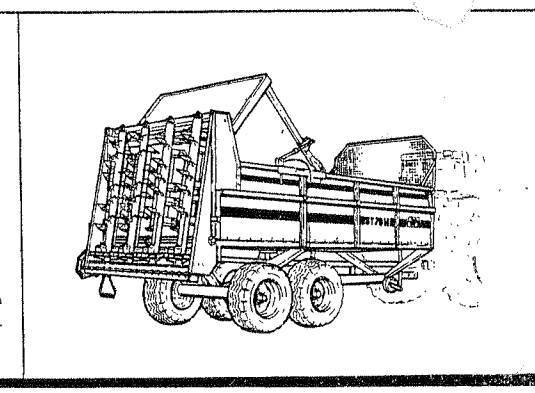

FC 547 da - ty - en - fr 488 PRGO-042A

JF-Fabriken - J. Freudendahl A/S
DK-6400 Sønderborg - Danmark
Telephone (+45) 74 42 52 52
Telex 52317 JFSDBG
Telefax (+45) 74 42 58 08
Telefax (+45) 74 42 55 41

Printed in Denmark by Teknisk Illustration A/S