JF-STOLL

X10

GMS 3202 TS

Disc Mower I Scheibenmäher

Fauchse à Disques I Skiveslåmaskine

Spare Parts Book

Ersatzteilkatalog

Catalogue de pièces

Reservedelskatalog

Edition: | Ausgabe | Edition: | Udgave:

2008 10 24

Serial No.: | Machinen Nr.: | No. de serie: | Fabrikationsnr.:

1550100402

Valid from: | Gültig ab: | Valable á partir de: | Gyldig fra:

2001 02 15

Please note the serial number of Your machine at the inside of the cover. | Notieren Sie die Fabrikationsnummer Ihrer Maschine auf der Innerseite des Umschlages.
Veuillez noter le numero de Votre machine sur la face interne de la couverture. | Notér fabrikationsnummeret på Deres maskine på omslagets inderside.

Always state the serial number and if possible the year of the machine when ordering spare parts whereby you save time and money and facilitates matters for us.
Please enter the number of your machine here:

No..... Delivered on the ..... / ..... 20.....
Appropriate when ordering parts.
The serial number is located as shown on the figure.

Bei Ersatzteilbestellungen ist die Fabrikationsnummer Ihrer Maschine unbedingt anzugeben. Das erspart Ihnen Zeit, Geld und Ärger und erleichtert uns die Abfertigung.
Tragen Sie die Nummer Ihrer Maschine bitte hier ein:

Nr..... Geliefert am ..... / ..... 20.....
dann haben Sie bei Ersatzteilbestellungen immer die Nummer bei der Hand.
Die Fabrikationsnummer ist im Rahmen eingeschlagen, siehe Figur.

Lorsque vous commandez des pièces dètachées, indiquez toujours le numéro de série de votre machine et si possible son année de fabrication. Vous éviterez des pertes de temps et vous nous faciliterez le travail.
Prière de noter ici le numéro de série de votre machine:

Numéro..... Livrée le ..... / ..... 20.....

Ceci vous sera utile lorsque vous commanderez des pièces.
Le numéro de série est gravé dans le cadre comme indiqué sur la figure.

Bestiller De reservedele så opgiv venligst maskinens fabrikationsnummer og eventuelt købsår. Det sparer Dem tid, penge og ærgrelser og os unødigt besvær.
De kan notere nummeret på Deres maskine her:

Nr..... Leveret den ..... / ..... 20.....
så har De det ved hånden, når De eventuelt skal bestille reservedele.
Fabrikationsnummeret findes indhugget i rammen, som vist på figuren.

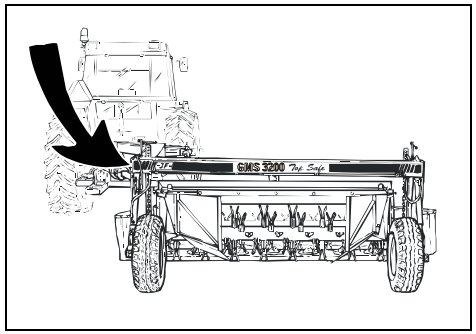

SPARE PARTS BOOK
ERSATZTEILKATALOG
CATALOGUE DE PIÈCES
RESERVEDELSKATALOG

The book is divided into 5 passages:

1. Description of the spare part book.
2. Number key for assembly parts.
3. Number key showing on which figures the spare part numbers can be found.
4. Figure key showing on which figures the parts can be found.
5. Spare parts list.

Der Katalog ist in 5 Abschnitte eingeteilt:

1. Beschreibung des Ersatzteilkataloges.
2. Nummernschlüssel für Montagezubehör.
3. Nummernschlüssel mit Angabe der jeweiligen Ersatzteilnummer.
4. Figurliste mit Angabe, auf welche Figuren die Teile zu finden sind.
5. Ersatzteilliste.

Le catalogue est divisé en 5 sections:

1. Description du catalogue de pièces.
2. Liste de pièces de montage.
3. Numéros des pièces de rechange indiquant le numéro de figure.
4. Liste des figures indiquant sur quelle figure se trouvent les pièces.
5. Liste de pièces de rechange.

Kataloget er opdelt i 5 afsnit:

1. Beskrivelse af reservedelskataloget.
2. Nummernøgle for monteringsdele.
3. Nummernøgle - viser på hvilke figurer reservedelsnumrene findes.
4. Figurnøgle - viser på hvilke figurer delene findes.
5. Reservedelsliste.

Description of the spare parts book:
Beschreibung des Ersatzteilkataloges:
Discription du catalogue de pièces:
Beskrivelse af reservedelskataloget:

The spare parts book is built up as follows:

Fig. 01-29	Standard	Fig. 50-59	Hub
Fig. 30-39	Gear	Fig. 60-79	Variation of standard (Accessory)
Fig. 40-49	PTO drives	Fig. 80-	Accessory

Der Ersatzkatalog ist so aufgebaut:

Fig. 01-29	Standard	Fig. 50-59	Nabe
Fig. 30-39	Getriebe	Fig. 60-79	Variation vom Standard (Zubehör)
Fig. 40-49	Gelenkwellen	Fig. 80-	Zubehör

Le catalogue de pièces est arrangé comme suit:

Fig. 01-29	Standard	Fig. 50-59	Moyeu
Fig. 30-39	Boîtier	Fig. 60-79	Variation du standard (Accessoire)
Fig. 40-49	Arbres à cardan	Fig. 80-	Accessoire

Reservedelskataloget er opbygget således:

Fig. 01-29	Standard	Fig. 50-59	Nav
Fig. 30-39	Gear	Fig. 60-79	Variation af standard (Tilbehør)
Fig. 40-49	Kraftoverføringsaksler	Fig. 80-	Tilbehør

Quantity:
States quantity of parts for machine.
In connection with subassemblies:
Quantity for the assembly.

Anzahl:
Anzahl Teile je maschine.
Bei Untersammlungen:
Anzahl je Sammlung.

Quantité:
Quantité de pièces par machine.
Pour les sous-assemblages: pièces par assemblage.

Antal:
Antal dele pr. maskine.
Ved undersamlinger: dele pr. samling.

Postion No.:
The position No. marked "()"
is not standard.
Is delivered as accessory.

Positionsnummer:
Die Positionsnummer, die mit "()"
gezeichnet ist, ist nicht der Standard.
Wird als Zubehör geliefert.

No de pos.:
Le numéro de position marqué d'un "()"
n'est pas une pièce standard.
Livrée comme accessoire.

Pos. nr.:.
Positionsnummer mærket med."()"
er ikke standard.
Leveres som tilbehør

POS.	VARENUMMER	ANTAL	BENÆVNELSE BEZEICHNUNG DESIGNATION		HERTIL, DAZU TO THIS, A CECI	
33.	1340-9153 T	2	KRYDS KREUTZGARNITUR >=0003219 <=0003448	CENTRE	1341-9187	1
33.1	1350-7005	2	KRYDS KREUTZGARNITUR >=0003219	CENTRE	1350-9052 1350-9104	4 1
34.	1340-0196	1	PROFILAKSEL PROFILGABEL >=0003219 <=0003448	PROFIL FORK		
34.1	1350-8008	1	PROFILAKSEL PROFILGABEL >=0003249	PROFIL FORK		

Article no.:
The article no. marked "T" is not
standard. Is delivered as accessories.
the article no. marked "+":
Modification is being made.

Warenummer:
Ist eine Warennummer mit "T" ge-
kennzeichnet, wird sie als Zubehör
geliefert.
Eine Warennummer mit "+" ist als
Modifikation unterwegs.

No. D'article:
Le no d'article marqué d'un "T" n'est pas
un article standard. Livré comme
accessoire.
No. d'article marqué de "+":
Une modification viendra.

Varenr.:
Varenummer mærket med "T" er ikke
standard. Leveres som tilbehør.
Varenummer mærket med "+" :
ændring undervejs.

Designation:
>=0003219 <=0003448
Spare part used for machine from
serial No. 3219 up to No. 3448 both
Nos. included.

Benennung:
>=0003219 <=0003448
Ersatzteil für Maschinen von
Fabrikationsnummer 3219 bis
Nr. 3448.

Désignation:
>=0003219 <=0003448
Pièce de rechange employée sur
machines à partir de no de série 3219
jusq'à et y compris no 3448.

Benævnelse:
>=0003219 <=0003448
Reservedel anvendt på maskine fra og
med fabrikationsnummer 3219 til
og med nr. 3448

To this:
States which and how many mounting
assemblies (screws, nuts, discs etc.)
are used with the spare part.
See under number key for assembly parts

Dazu:
Angabe von Montierungsteilen
(Schrauben, Muttern, Scheiben usw.)
die zusammen mit dem Ersatzteil
angewendet werden sollen. Siehe
Nummerschlüssel
für Montagezubehör.

Pour ceci:
Indique lesquelles et combien de
pièces de montage (vis, écrous, rondelles
etc.) sont employées avec la pièce de
rechange. Voir dans la liste de numéros
pour pièces de montage.

Hertil:
Angiver hvilke og hvor mange
monteringsdele (skruer, møtrikker, skiver
osv.) der anvendes sammen med reserve-
delen. Se under nummernøgle for
monteringsdele.

GMS-0016/1 NUMMERNØGLE FOR MONTERINGSDELE - NUMMERSCHLüSSEL FüR MONTAGEZUBEHOR
NUMBER KEY FOR ASSEMBLY PARTS - LISTE DE PIECES DE MONTAGE

VARENUMMER	BENÆVNELSE	BEZEICHNUNG	DESIGNATION
1165-0186	DBI-DUT NR. 80	DBI-DUT NR. 80	DBI-DUT NR. 80
1165-0276	KABELBINDER 2,5-100	KABELHALTERBAENDER	CABLE TIES
1213-1224	STÅLSÆTSKRUE M6-25	ST. SETSCHRAUBE M6-25	STEEL SET SCREW M6-25
1213-2124	STÅLSÆTSKRUE M8-12	ST. SETSCHRAUBE M8-12	STEEL SET SCREW M8-12
1213-2126	STÅLSÆTSKRUE M8-15	ST. SETSCHRAUBE M8-15	STEEL SET SCREW M8-15
1213-2222	STÅLSÆTSKRUE M8-20	ST. SETSCHRAUBE M8-20	STEEL SET SCREW M8-20
1213-2224	STÅLSÆTSKRUE M8-25	ST. SETSCHRAUBE M8-25	STEEL SET SCREW M8-25
1213-2522	STÅLSÆTSKRUE M8-50	ST. SETSCHRAUBE M8-50	STEEL SET SCREW M8-50
1213-3124	STÅLSÆTSKRUE M10-12	ST. SETSCHRAUBE M10-12	STEEL SET SCREW M10-12
1213-3126	STÅLSÆTSKRUE M10-16	ST. SETSCHRAUBE M10-16	STEEL SET SCREW M10-16
1213-3222	STÅLSÆTSKRUE M10-20	ST. SETSCHRAUBE M10-20	STEEL SET SCREW M10-20
1213-3224	STÅLSÆTSKRUE M10-25	ST. SETSCHRAUBE M10-25	STEEL SET SCREW M10-25
1213-3322	STÅLSÆTSKRUE M10-30	ST. SETSCHRAUBE M10-30	STEEL SET SCREW M10-30
1213-3324	STÅLSÆTSKRUE M10-35	ST. SETSCHRAUBE M10-35	STEEL SET SCREW M10-35
1213-3424	STÅLSÆTSKRUE M10-45	ST. SETSCHRAUBE M10-45	STEEL SET SCREW M10-45
1213-4225	STÅLSÆTSKRUE M12-25 KV. 10.9	ST. SETSCHRAUBE M12-25 Q 10.9	STEEL SET SCREW M12-25 Q 10.9
1213-4322	STÅLSÆTSKRUE M12-30	ST. SETSCHRAUBE M12-30	STEEL SET SCREW M12-30
1213-4327	STÅLSÆTSKRUE M12-35 KVAL 10.9	ST. SETSCHRAUBE M12-35 Q 10.9	STEEL SET SCREW M12-35 Q 10.9
1213-4422	STÅLSÆTSKRUE M12-40	ST. SETSCHRAUBE M12-40	STEEL SET SCREW M12-40
1213-4724	STÅLSÆTSKRUE M12-90	ST. SETSCHRAUBE M12-90	STEEL SET SCREW M12-90
1213-5224	STÅLSÆTSKRUE M16-25	ST. SETSCHRAUBE M16-25	STEEL SET SCREW M16-25
1213-5322	STÅLSÆTSKRUE M16-30	ST. SETSCHRAUBE M16-30	STEEL SET SCREW M16-30
1213-5420	STÅLSÆTSKRUE M16-40 KVAL 10,9	ST. SETSCHRAUBE M16-40 Q.10,9	STEEL SET SCREW M16-40 Q.10,9
1213-5422	STÅLSÆTSKRUE M16-40	ST. SETSCHRAUBE M16-40	STEEL SET SCREW M16-40
1213-5424	STÅLSÆTSKRUE M16-45	ST. SETSCHRAUBE M16-45	STEEL SET SCREW M16-45
1213-5522	STÅLSÆTSKRUE M16-50	ST. SETSCHRAUBE M16-50	STEEL SET SCREW M16-50
1213-5524	STÅLSÆTSKRUE M16-50 KVAL 10,9	ST. SETSCHRAUBE M16-50 Q 10,9	STEEL SET SCREW M16-50 Q 10,9
1213-5722	STÅLSÆTSKRUE M16-100	ST. SETSCHRAUBE M16-100	STEEL SET SCREW M16-100
1214-1120	STÅLSKRUE M6-30	STAHLSECHSKANTSCHRAUBE M6-30	STEEL SCREW M6-30
1214-1124	STÅLSÆTSKRUE M6-35 GALV.	STAHLSCHRAUBE M6-35 GALV	STEEL SET SCREW M6-35 GALV.
1214-1222	STÅLSKRUE M6-50	STAHLSECHSKANTSCHRAUBE M6-50	STEEL SCREW M6-50
1214-2124	STÅLSKRUE M8-40	STAHLSECHSKANTSCHRAUBE M8-40	STEEL SCREW M8-40
1214-2126	STÅLSKRUE M8-45	STAHLSECHSKANTSCHRAUBE M8-45	STEEL SCREW M8-45
1214-3224	STÅLSKRUE M10-55	STAHLSECHSKANTSCHRAUBE M10-55	STEEL SCREW M10-55
1214-3330	STÅLSKRUE M10-80	STAHLSECHSKANTSCHRAUBE M10-80	STEEL SCREW M10-80
1214-3424	STÅLSKRUE M10-110	STAHLSECHSKANTSCHR. M10-110	STEEL SCREW M10-110
1214-3426	STÅLSKRUE M10-120	STAHLSECHSKANTSCHRAUBE M10-120	STEEL SCREW M10-120
1214-4126	STÅLSKRUE M12-45	STAHLSECHSKANTSCHRAUBE M12-45	STEEL SCREW M12-45
1214-4322	STÅLSKRUE M12-70 KV 8.8	STAHLSECHSKANTSCHR.M12-70 Q8.8	STEEL SCREW M12-70 Q 8.8
1214-4326	STÅLSKRUE M12-80	STAHLSECHSKANTSCHRAUBE M12-80	STEEL SCREW M12-80
1214-4330	STÅLSKRUE M 12-90	STAHLSECHSKANTSCHRAUBE M 12-90	STEEL SCREW M 12-90
1214-4424	STÅLSKRUE M12-110	STAHLSECHSKANTSCHRAUBE M12-110	STEEL SCREW M12-110
1214-5626	STÅLSKRUE M16-220	STAHLSECHSKANTSCHRAUBE M16-220	STEEL SCREW M16-220
1214-5632	STÅLSKRUE M18-2,5-200 10.9	STAHLSCHRAUBE M18-2,5-200 10.9	STEEL SCREW M18-2,5-200 10.9
1214-6226	STÅLSKRUE M20-65	STAHLSECHSKANTSCHRAUBE M20-65	STEEL SCREW M20-65
1215-2124	BRÆDDESKRUE M8-15	FLACHRUNDSCHRAUBE M8-15	CARRIAGE SCREW M8-15
1215-2222	BRÆDDESKRUE M8-20	FLACHRUNDSCHRAUBE M8-20	CARRIAGE SCREW M8-20
1215-2224	BRÆDDESKRUE M8-25	FLACHRUNDSCHRAUBE M8-25	CARRIAGE SCREW M8-25
1215-2620	BRÆDDESKRUE M8-65	FLACHRUNDSCHRAUBE M8-65	CARRIAGE SCREW M8-65
1215-3222	BRÆDDESKRUE M10-20 H-3	FLACHRUNDSCHRAUBE M10-20 H-3	CARRIAGE SCREW M10-20 H-3
1215-3226	BRÆDDESKRUE M10-25 KVAL.8,8	FLACHRUNDSCHRAUBE M10-25 Q 8,8	CARRIAGE SCREW M10-25 Q 8,8
1215-3228	BRÆDDESKRUE M10-20 KV 8.8	FLACHRUNDSCHRAUBE M10-20 Q 8,8	CARRIAGE SCREW M10-20 Q 8,8
1215-3324	BRÆDDESKRUE M10-35 KVAL. 8,8	FLACHRUNDSCHRAUBE M10-35 Q 8,8	CARRIAGE SCREW M10-35 Q 8,8
1215-4220	BRÆDDESKRUE M12-25 KV. 8.8	FLACHRUNDSCHRAUBE M12-25	CARRIAGE SCREW M12-25 Q. 8.8
1215-4226	BRÆDDESKRUE M12-25 KV. 8.8	FLACHRUNDSCHRAUBE M12-25	CARRIAGE SCREW M12-25 Q. 8.8
1215-4324	BRÆDDESKRUE M12-35	FLACHRUNDSCHRAUBE M12-35	CARRIAGE SCREW M12-35
1215-4328	BRÆDDESKRUE M12-30 KV. 8.8.	FLACHRUNDSCHRAUBE M12-30 Q 8.8	CARRIAGE SCREW M12-30 Q. 8.8
1215-5522	BRÆDDESKRUE M16-50	FLACHRUNDSCHRAUBE M16-50	CARRIAGE SCREW M16-50
1216-1120	MASKINSKRUE R/H M4-12	ZYLINDERSCHRAUBE M4-12	MACHINE SCREW ROUNDH. M4-12
1216-1156	MASKINSKRUE R/H M5-15	ZYLINDERSCHRAUBE M5-15	MACHINE SCREW ROUNDH. M5-15
1219-0213	UNBRACOSKRUE M10-16	INNENSECHSKANTSCHR. M10-16	ALLEN SCREW M10-16
1219-0216	UNBRACOSKRUE U/S M8-25	INNENSECHSK. M8-25	ALLEN SCREW C-SUNK M8-25
1219-0217	UNBRACOSKRUE M8-20 MSP	INNENSECHSK. M8-20 MSP	ALLEN SCREW M8-20 MSP
1219-0219	UNBRACOSKRUE M10-45 MK	INNENSECHSKANTSCHR M10-45 MK	ALLEN SCREW M10-45 MK
1219-0220	UNBRACOSKRUE M12-25 MC	INNENSECHSKANTSCHR. M12-25 MC	ALLEN SCREW M12-25 MC
1219-0231	UNBRACOSKRUE M12-25 MK U/S	INNENSECHSK SCHR M12-25 MK V/S	ALLEN SCREW M12-25 MK C-SUNK
1219-0263	UNBRACOSKRUE M10-20	INNENSECHSKANTSCHRAUBE M10-20	ALLEN SCREW M10-20
1219-0265	SKRUE M10-35	SCHRAUBE M10-35	SCREEW M10-35
1219-0300	LÅSESKRUE M10-20 8.8	SCHLOSSSCHRAUBE M10-20 8.8	LOCKING SCREW M10-20 8.8
1219-0301	LÅSESKRUE M10-30 8.8	SPERRSCHRAUBE M10-30 8.8	LOCKING SCREW M10-30 8.8
1219-0322	UNBRAKOSKRUE	SECHKANTSCHRAUBE	ALLEN SCREW
1219-0323	UNBRACOSKRUE M10-25 BMTX	INNENSECHSK. SCHR. M10-25	ALLEN SCREW M10-25 BMTX
1219-0325	UNBRACOSKRUE M16-50 U/S KV.8.8	INNENSECHSK.SCHR. M16-50 Q.8.8	ALLEN SCREW M16-50 Q. 8.8
1219-0329	UNBRACOSKRUE M6-10	INNENSECHSKANTSCHR. M6-10	ALLEN SCREW M6-10
1219-0599	SELVSKÆRENDE SKRUE M6-20/M6SF	SCHRAUBE M6-40/M6SF	SCREW M6-40/M6SF
1219-0604	PINOLSKRUE M12-12	SCHRAUBE M12-12	SCREW M12-12
1219-0606	SELVSKÆRENDE SKRUE M6-50	SCHRAUBE M6-50	SCREW M6-50
1219-0811	UNBRACOSKRUE M8-25	INNENSECHSKANTSCHR. M8-25	ALLEN SCREW M8-25
1219-0903	FLANGEBOLT	BOLT	BOLT
1220-1321	NYLOC MØTRIK M4 DIN 985-8	NYLOC MUTTER M4 DIN 985-8	NYLOC NUT M4 DIN 985-8
1220-1322	NYLOC MØTRIK M5	NYLOC MUTTER M5	NYLOC NUT M5
1220-1323	NYLOC MØTRIK M6	NYLOC MUTTER M6	NYLOC NUT M6
1220-2122	STÅLMØTRIK M8	STAHLMUTTER M8	STEEL NUT M8
1220-2321	NYLOC MØTRIK M8	NYLOC MUTTER M8	NYLOC NUT M8
1220-3121	MØTRIK M10	MUTTER M10	NUT M10
1220-3321	NYLOC MØTRIK M10	NYLOC MUTTER M10	NYLOC NUT M10
1220-3323	NYLOC MØTRIK M10 KVAL 10.9	NYLOC MUTTER M10 Q. 10.9	NYLOC NUT M10 Q. 10.9
1220-3522	TANDMØTRIK M10	ZAHNMUTTER M10	SPROCKET NUT M10
1220-3922	MØTRIK M10	MUTTER M10	NUT M10
1220-3924	MØTRIK M10	MUTTER M10	NUT M10
1220-4122	STÅLMØTRIK M12	STAHLMUTTER M12	STEEL NUT M12
1220-4321	NYLOC MØTRIK M12	NYLOC MUTTER M12	NYLOC NUT M12
1220-4323	NYLOC MØTRIK M12 KV 10	NYLOC MUTTER M12 Q 10	NYLOC NUT M12 Q 10

VARENUMMER	BENÆVNELSE	BEZEICHNUNG	DESIGNATION
1220-4926	MØTRIK M12	MUTTER M12	NUT M12
1220-5122	STÅLMØTRIK M16	STAHLMUTTER M16	STEEL NUT M16
1220-5123	STÅLMØTRIK M16 KV 12	STAHLMUTTER M16 Q 12	STEEL NUT M16 Q 12
1220-5222	STÅLMØTRIK M16 H 8M/M	STAHLMUTTER M16 H 8M/M	STEEL NUT M16 H 8M/M
1220-5321	NYLOC MØTRIK M16	NYLOC MUTTER M16	NYLOC NUT M16
1220-6122	STÅLMØTRIK M20	STAHLMUTTER M20	STEEL NUT M20
1220-6123	STÅLMØTRIK M18 KV 12	STAHLMUTTER M18 Q 12	STEEL NUT M18 Q 12
1220-6321	NYLOC MØTRIK M20	NYLOC MUTTER M20	NYLOC NUT M20
1220-7325	NYLOC MØTRIK M24-1,5	NYLOC MUTTER M24-1,5	NYLOC NUT M24-1,5
1241-1202	SPÆNDESKIVE	SCHEIBE	WASHER
1241-1203	SPÆNDESKIVE 6,5-13-1,2	SCHEIBE 6,5-13-1,2	WASHER 6,5-13-1,2
1241-1204	SPÆNDESKIVE 6,5-18-1,5	SCHEIBE 6,5-18-1,5	WASHER 6.5-18-1.5
1241-1304	SPÆNDESKIVE 8-22-1,5	SCHEIBE 8-22-1,5	WASHER 8-22-1,5
1241-1502	SPÆNDESKIVE 8,5-30-3	SCHEIBE 8,5-30-3	WASHER 8,5-30-3
1241-2202	SPÆNDESKIVE 12-18-1,5	SCHEIBE 12-18-1,5	WASHER 12-15-1.5
1241-2308	SPÆNDESKIVE 11,5-23-1,5	SCHEIBE 11,5-23-1,5	WASHER 11,5-23-1,5
1241-2310	SPÆNDESKIVE 11-35-1,5	SCHEIBE 11-35-1,5	WASHER 11-35-1,5
1241-2401	SKIVE	SCHEIBE	WASHER
1241-2402	SPÆNDESKIVE	SCHEIBE	WASHER
1241-2502	SPÆNDESKIVE 10,5-22-3	SCHEIBE 10,5-22-3	WASHER 10,5-22-3
1241-2602	SPÆNDESKIVE 10-22-4,5	SCHEIBE 10-22-4,5	WASHER 10-22-4,5
1241-3302	SPÆNDESKIVE 28,5-13,5-1,5	SCHEIBE 28,5-13,5-1,5	WASHER 28,5-13,5-1,5
1241-3403	SPÆNDESKIVE 13-25-2,5	SCHEIBE 13-25-2,5	WASHER 13-25-2,5
1241-3501	SPÆNDESKIVE 14-33-3	SCHEIBE 14-33-3	WASHER 14-33-3
1241-4304	SPÆNDESKIVE 17-30-1,5	SCHEIBE 17-30-1,5	WASHER 17-30-1,5
1241-4403	SPÆNDESKIVE 17,5-35-2	SCHEIBE 17,5-35-2	WASHER 17,5-35-2
1241-4502	SPÆNDESKIVE 17-30-3 STÅL	SCHEIBE 17-30-3 STAHL	WASHER 17-30-3 STEEL
1241-4503	SPÆNDESKIVE 17,5-35-3	SCHEIBE 17,5-35-3	WASHER 17,5-35-3
1241-4601	SPÆNDESKIVE 17,5-42-4	SCHEIBE 17,5-42-4	WASHER 17,5-42-4
1241-5502	SPÆNDESKIVE STÅL 21-36-3	SCHEIBE STAHL 21-36-3	WASHER STEEL 21-36-3
1241-5802	SPÆNDESKIVE 19-45-6	SCHEIBE 19-45-6	WASHER 19-45-6
1241-6409	SPÆNDESKIVE 25,5-39-2,5	SCHEIBE 25,5-39-2,5	WASHER 25,5-39-2,5
1241-6701	SPÆNDESKIVE 26,5-50-5	SCHEIBE 26,5-50-5	WASHER 26,5-50-5
1241-7401	SPÆNDESKIVE 34,5-45-2,5	SCHEIBE 34,5-45-2,5	WASHER 34,5-45-2,5
1241-8202	SPÆNDESKIVE 36-52-1,5	SCHEIBE 36-52-1,5	WASHER 36-52-1,5
1241-9508	STØTTESKIVE 70-90-3,5	STUETZCHEIBE 70-90-3,5	SUPPORT WASHER 70-90-3,5
1242-3221	FJEDERSKIVE M10	FEDERSCHEIBE M10	SPRING WASHER M10
1242-3621	TANDSKIVE M10 UDVENDIG	ZAHNSCHEIBE M10 AUSSEN	SPROCKET WASHER M10 OUTER
1242-4221	FJEDERSKIVE M12	FEDERSCHEIBE M12	SPRING WASHER M12
1242-4421	TANDSKIVE M12 INDVENDIG	ZAHNSCHEIBE M12 INNEN	SPROCKET WASHER M12 INNER
1242-5421	TANDSKIVE M16 INDVENDIG	ZAHNSCHEIBE M16 INNEN	SPROCKET WASHER M16 INNER
1251-2104	SPÆNDESTIFT 4-26	SPANNSTIFT 4-26	SPECIAL PIN 4-26
1251-2601	SPÆNDESTIFT 4-70	SPANNSTIFT 4-70	SPECIAL PIN 4-70
1251-3201	SPÆNDESTIFT 5-30	SPANNSTIFT 5-30	SPECIAL PIN 5-30
1251-3202	SPÆNDESTIFT 5-36	SPANNSTIFT 5-36	SPECIAL PIN 5-36
1251-3301	SPÆNDESTIFT 5-40	SPANNSTIFT 5-40	SPECIAL PIN 5-40
1251-3302	SPÆNDESTIFT 5-45	SPANNSTIFT 5-45	SPECIAL PIN 5-45
1251-3402	SPÆNDESTIFT 5-55	SPANNSTIFT 5-55	SPECIAL PIN 5-55
1251-4201	SPÆNDESTIFT 6-30	SPANNSTIFT 6-30	SPECIAL PIN 6-30
1251-4202	SPÆNDESTIFT 6-36	SPANNSTIFT 6-36	SPECIAL PIN 6-36
1251-4301	SPÆNDESTIFT 6-40	SPANNSTIFT 6-40	SPECIAL PIN 6-40
1251-4801	SPÆNDESTIFT 6-90	SPANNSTIFT 6-90	SPECIAL PIN 6-90
1251-5303	SPÆNDESTIFT 8-40	SPANNSTIFT 8-40	SPECIAL PIN 8-40
1251-5304	SPÆNDESTIFT 8-45	SPANNSTIFT 8-45	SPECIAL PIN 8-45
1251-5401	SPÆNDESTIFT 7-50	SPANNSTIFT 7-50	SPECIAL PIN 7-50
1251-5404	SPÆNDESTIFT 8-55	SPANNSTIFT 8-55	SPECIAL PIN 8-55
1251-5602	SPÆNDESTIFT 8-70	SPANNSTIFT 8-70	SPECIAL PIN 8-70
1251-5701	SPÆNDESTIFT 7-80	SPANNSTIFT 7-80	SPECIAL PIN 7-80
1251-6401	SPÆNDESTIFT 10-50	SPANNSTIFT 10-50	SPECIAL PIN 10-50
1251-6501	SPÆNDESTIFT 10-60	SPANNSTIFT 10-60	SPECIAL PIN 10-60
1251-6502	SPÆNDESTIFT 10-65	SPANNSTIFT 10-65	SPECIAL PIN 10-65
1251-6802	SPÆNDESTIFT 10-90	SPANNSTIFT 10-90	SPECIAL PIN 10-90
1251-7401	SPÆNDESTIFT 12-50	SPANNSTIFT 12-50	SPECIAL PIN 12-50
1251-7701	SPÆNDESTIFT 12-80	SPANNSTIFT 12-80	SPECIAL PIN 12-80
1251-8601	SPÆNDESTIFT 14-70	SPANNSTIFT 14-70	SPECIAL PIN 14-70
1251-8803	SPÆNDESTIFT 16-90	SPANNSTIFT 16-90	SPECIAL PIN 16-90
1252-3102	SPLIT 4-25	SPLINT 4-25	COTTER PIN 4-25
1252-4102	SPLIT 5-25	SPLINT 5-25	COTTER PIN 5-25
1252-4201	SPLIT 5-30	SPLINT 5-30	COTTER PIN 5-30
1254-2102	FJEDERSPLIT 5 MM	FEDERSPLINT 5 MM	SPRING PIN 5 MM
1254-3201	SIKRINGSSPLIT 8 MM	FEDERSPLINT 8 MM	SECURING PIN 8 MM
1254-4201	SIKRINGSSPLIT 10 MM	FEDERSPLINT 10 MM	SECURING PIN 10 MM
1255-2201	LÅSERING 20 MM UDVENDIG	SICHERUNGSRING 20 MM AUSSEN	SNAP RING 20 MM OUTER
1255-2205	LÅSERING 28 MM UDVENDIG	SICHERUNGSRING 28 MM AUSSEN	SNAP RING 28 MM OUTER
1255-3201	LÅSERING 30 MM UDVENDIG	SICHERUNGSRING 30 MM AUSSEN	SNAP RING 30 MM OUTER
1255-5102	LÅSERING 62 MM INDVENDIG	SICHERUNGSRING 62 MM INNEN	SNAP RING 62 MM INNER
1299-0108	KABELBÅND 7,8-750 MM	KABELHALTERBAENDER	CABLE TEIS
1311-8533	KUGLEHANE	KUGELHAHN	BALL TAP
1311-8543	RØRHOLDER	ROHRHALTERUNG	SUPPORT FOR TUBE
1311-8562	PROP	VERSCHLUSS	PLUG
1311-8599	TOPPLADE	TOPPLATTE	TOP PLATE
1313-1101	SMØRENIPPEL	SCHMIERNIPPEL	GREASE NIPPLE
1313-2101	SMØRENIPPEL	SCHMIERNIPPEL	GREASE NIPPLE
1313-3101	SMØRENIPPEL	SCHMIERNIPPEL	GREASE NIPPLE
1316-0124	STUDS	STUTZEN	CONNECTION PIECE
1316-0125	STUDS	STUTZEN	CONNECTION PIECE
1317-0204	KOBBERPAKNING 21-26	KUPFER DICHTUNG 21-26	COPPER GASKET 21-26
1323-9326	SKIVE 7,5MM	SCHEIBE 7,5MM	WASHER 7,5MM
1323-9556	MØTRIK M18-1,5	MUTTER M18-1,5	NUT M18-1,5
1335-5501	GLACIERLEJE 50-55-50	GLISSALAGER 50-55-50	BEARING GLISSA 50-55-50
1335-5505	GLIDELEJE 25-28-25	GLEITLAGER 25-28-25	PLAIN BEARING 25-28-25
1338-0126	PASFEDER 12-8-60	FEDERKEIL 12-8-60	FLAT KEY 12-8-60
1391-0710	MUFFE	MUFFE	SOCKET

GMS-0016/1 NUMMERNØGLE FOR MONTERINGSDELE - NUMMERSCHLüSSEL FüR MONTAGEZUBEHOR
NUMBER KEY FOR ASSEMBLY PARTS - LISTE DE PIECES DE MONTAGE

VARENUMMER	BENÆVNELSE	BEZEICHNUNG	DESIGNATION
1391-0714	KABELGENNEMFØRING	KABELDURCHFUEHRUNG	CABLE LEAD-IN
1391-0717	MØTRIK PG 11	MUTTER PG 11	NUT PG 11
1391-9046	HÆTTE	KAPPE	CAP
1433-0298	LÅSEFJEDER	SPERRFEDER	LOCKING SPRING
1434-0101	TALLERKENFJEDER 28-10,2-1	TELLERFEDER 28-10,2-1	DISC SPRING 28-10,2-1
1434-0108	TALLERKENFJEDER 20,0-40-2,5	TELLERFEDER 20,0-40-2,5	DISC SPRING 20,0-40-2,5

VARENUMMER	FIGUR	POS.
PR80-6606	84.	57.
1165-0190	1.	26.
1165-0271	81.	50.
1165-0271	81. 1	50.
1213-2222	31. 1	37.
1213-3222	31.	17.
1213-3224	31. 1	2.
1213-3224	32.	4.
1213-5522	2.	24.
1214-6422	84.	24.
1219-0599	4.	29.
1219-0603	9.	10.
1219-0809	8.	8.
1219-0809	8. 1	7.
1220-4321	7.	7.
1220-6321	84.	25.
1241-8202	8.	16.
1241-8202	8. 1	3.
1241-8901	31.	19.
1241-9508	1.	60.
1255-2203	5.	13.
1255-4201	31. 1	22.
1255-4201	32.	21.
1255-4202	5.	2.
1255-5101	5.	12.
1255-5203	5.	18.
1255-7101	31.	2.
1255-7102	31.	8.
1255-7102	32.	5.
1299-0104	3.	10.
1311-2201	31.	9.
1311-2201	32.	12.
1311-2304	81.	8.
1311-2304	81. 1	8.
1311-2308	81. 1	38.
1311-2601	1.	17.
1311-2601	81.	13.
1311-2601	81. 1	13.
1311-2601	84.	13.
1311-2602	1.	8.
1311-2602	3.	6.
1311-2602	81.	14.
1311-2602	81. 1	14.
1311-2603	81. 1	43.
1311-8401	84.	37.
1311-8409	81.	9.
1311-8409	81. 1	9.
1311-8522	3.	18.
1311-8525	1.	13.
1311-8525	81. 1	32.
1311-8533	1.	10.
1311-8533	3.	8.
1311-8533	81.	15.
1311-8533	81. 1	15.
1311-8534	1.	11.
1311-8534	81.	26.
1311-8534	81. 1	26.
1311-8536	2.	9.
1311-8537	3.	17.
1311-8538	81. 1	3.
1311-8543	1.	67.
1311-8561	81. 1	40.
1311-8566	3.	3.
1311-8566	81.	2.
1311-8566	81. 1	2.
1311-8568	81.	33.
1311-8568	81. 1	33.
1311-8580	81.	27.
1311-8580	81. 1	27.
1311-8580	84.	14.
1311-8583	1.	9.
1311-8583	3.	7.
1311-8583	81.	17.
1311-8583	81. 1	17.
1311-8587	84.	38.
1311-8599	1.	68.
1311-8600	1.	69.
1311-8600	3.	30.
1311-8603	81.	28.
1311-8603	81. 1	28.
1311-8614	81.	6.
1311-8614	81. 1	6.
1315-9108	31.	3.
1315-9109	31. 1	5.
1315-9109	32.	15.
1315-9110	31.	18.
1315-9110	31. 1	25.
1315-9131	30.	19.
1315-9131	30. 1	19.
1315-9131	32.	16.
1315-9167	31.	22.
1315-9187	31.	12.
1315-9188	31.	21.

VARENUMMER	FIGUR	POS.
1315-9221	31.	4.
1315-9222	31.	6.
1315-9225	31.	10.
1315-9226	31.	11.
1315-9226	31. 1	13.
1315-9226	32.	6.
1315-9227	31.	14.
1315-9228	31.	15.
1315-9229	31.	16.
1315-9230	31.	20.
1315-9231	31.	5.
1315-9245	31. 1	32.
1315-9272	31. 1	10.
1315-9285	32.	2.
1315-9331	32.	10.
1315-9332	32.	14.
1315-9333	32.	1.
1315-9334	32.	19.
1315-9339	31. 1	6.
1315-9339	32.	8.
1315-9349	31. 1	14.
1315-9385	31. 1	34.
1315-9598	30. 1	6.
1315-9599	30. 1	4.
1315-9600	30. 1	2.
1315-9804	30.	36.
1315-9804	30. 1	36.
1315-9818	30.	33.
1315-9819	30.	32.
1315-9819	30. 1	32.
1315-9820	30.	31.
1315-9820	30. 1	31.
1315-9821	30.	30.
1315-9821	30. 1	30.
1315-9822	30.	29.
1315-9822	30. 1	29.
1315-9823	30.	28.
1315-9823	30. 1	28.
1315-9824	30.	27.
1315-9824	30. 1	27.
1315-9825	30.	26.
1315-9825	30. 1	26.
1315-9826	30.	25.
1315-9826	30. 1	25.
1315-9829	30.	21.
1315-9829	30. 1	21.
1315-9830	30.	20.
1315-9830	30. 1	20.
1315-9832	30.	18.
1315-9832	30. 1	18.
1315-9833	30.	17.
1315-9833	30. 1	17.
1315-9834	30.	16.
1315-9834	30. 1	16.
1315-9835	30.	15.
1315-9835	30. 1	15.
1315-9836	30.	14.
1315-9836	30. 1	14.
1315-9837	30.	13.
1315-9837	30. 1	13.
1315-9838	30.	12.
1315-9838	30. 1	12.
1315-9839	30.	11.
1315-9839	30. 1	11.
1315-9840	30.	10.
1315-9840	30. 1	10.
1315-9841	30.	9.
1315-9841	30. 1	9.
1315-9842	30.	8.
1315-9842	30. 1	8.
1315-9843	30.	7.
1315-9843	30. 1	7.
1315-9844	30.	6.
1315-9845	30.	5.
1315-9845	30. 1	5.
1315-9846	30.	4.
1315-9847	30.	2.
1315-9848	30.	1.
1315-9848	30. 1	1.
1315-9849	32.	3.
1315-9850	32.	20.
1315-9851	32.	18.
1315-9852	32.	13.
1315-9878	30.	35.
1315-9878	30. 1	35.
1315-9907	31. 1	1.
1315-9908	31. 1	3.
1315-9909	31. 1	4.
1315-9910	31. 1	7.
1315-9911	31. 1	8.
1315-9912	31. 1	9.
1315-9913	31. 1	11.
1315-9918	31. 1	15.

VARENUMMER	FIGUR	POS.
1315-9919	31. 1	16.
1315-9920	31. 1	17.
1315-9921	31. 1	18.
1315-9922	31. 1	19.
1315-9923	31. 1	20.
1315-9924	31. 1	21.
1315-9925	31. 1	23.
1315-9926	31. 1	24.
1315-9927	31. 1	26.
1315-9928	31. 1	27.
1315-9929	31. 1	28.
1315-9930	31. 1	29.
1315-9931	31. 1	30.
1315-9932	31. 1	31.
1315-9933	31. 1	33.
1315-9934	31. 1	35.
1315-9935	31. 1	38.
1315-9936	31. 1	39.
1316-0123	81.	41.
1316-0124	81.	18.
1316-0124	81. 1	18.
1316-0125	81.	44.
1316-0125	81. 1	44.
1316-0126	81.	1.
1316-0131	81. 1	41.
1317-0204	81. 1	36.
1317-0208	3.	2.
1317-0208	7.	12.
1317-0208	81.	3.
1317-0302	1.	21.
1317-0302	81.	19.
1317-0302	81. 1	19.
1317-0302	84.	15.
1317-0303	84.	11.
1317-0318	81.	10.
1317-0318	81. 1	10.
1317-0319	81.	11.
1317-0319	81. 1	11.
1317-0320	81.	30.
1317-0320	81. 1	30.
1317-0321	81.	4.
1317-0321	81. 1	4.
1317-0452	81.	20.
1317-0452	81. 1	20.
1317-0462	3.	1.
1317-0482	84.	35.
1317-0483	1.	14.
1317-0484	1.	16.
1317-0534	81.	29.
1317-0534	81. 1	29.
1317-0560	81.	24.
1317-0560	81. 1	24.
1317-0561	81.	37.
1317-0562	81.	35.
1317-0562	81. 1	35.
1317-0667	81.	7.
1317-0667	81. 1	7.
1317-0715	1.	58.
1317-0715	81.	21.
1317-0715	81. 1	21.
1317-0715	84.	12.
1317-0745	81. 1	39.
1317-0774	81. 1	37.
1317-0775	81. 1	58.
1317-0817	3.	29.
1317-0820	81.	22.
1317-0820	81. 1	22.
1317-0950	3.	4. 2
1317-0951	3.	11. 2
1317-9122	81.	48.
1317-9263	81.	45.
1317-9265	84.	29.
1317-9294	3.	5.
1317-9302	3.	12.
1317-9335	81.	49.
1317-9335	81. 1	49.
1317-9383	81.	46.
1317-9384	81.	47.
1317-9511	1.	7.
1317-9701	1.	7. 1
1317-9809	81. 1	45.
1321-5308	3.	27.
1322-5101	3.	26.
1323-5402	3.	25.
1323-9556	50.	10.
1323-9637	50.	3.
1323-9638	50.	5.
1323-9639	50.	6.
1323-9640	50.	7.
1323-9641	50.	9.
1323-9644	50.	8.
1324-8313	50.	0.
1331-2302	80.	41.

VARENUMMER	FIGUR	POS.
1331-3106	32.	11.
1331-3302	5.	10.
1331-3311	81.	43.
1331-4105	5.	17.
1331-4307	80.	40.
1331-5304	5.	3.
1331-7408	1.	28.
1331-9907	31.	13.
1331-9907	50.	4.
1331-9914	31.	7.
1331-9994	31. 1	12.
1331-9994	32.	7.
1332-4801	30.	23.
1332-4801	30. 1	23.
1332-4801	31. 1	40.
1332-4801	32.	17.
1332-4802	30.	24.
1332-4802	30. 1	24.
1332-5802	31.	1.
1335-5501	1.	23.
1335-5503	5.	9.
1335-5524	1.	52.
1335-5535	3.	22.
1338-0102	31. 1	36.
1338-0102	32.	9.
1338-0106	1.	31.
1338-0126	4.	7.
1338-0126	4. 1	7.
1339-5502	5.	30.
1340-7119	1.	32.
1340-7128	8.	19.
1340-7128	8. 1	13.
1340-9005	8.	24.
1340-9005	8. 1	18.
1340-9006	8.	20.
1340-9006	8. 1	15.
1340-9114	8.	21.
1340-9114	8. 1	16.
1340-9153	1.	34.
1341-9028	8.	22.
1341-9028	8. 1	14.
1342-1288	8.	23.
1342-1288	8. 1	17.
1350-0032	40.	0.
1350-0033	41.	0.
1350-0035	83.	0.
1350-0038	82.	0.
1350-0045	41. 1	0.
1350-0046	40. 1	0.
1350-0047	82. 1	0.
1350-0050	41. 2	0.
1350-0070	85.	0.
1350-0080	40. 2	0.
1350-1107	41. 2	22.
1350-2073	41.	21.
1350-2075	40.	12.
1350-2075	41.	12.
1350-2075	82.	12.
1350-2090	40.	1.
1350-2092	40.	13.
1350-2092	82.	13.
1350-2094	40. 1	13.
1350-2094	40. 2	13.
1350-2094	82. 1	13.
1350-2094	85.	13.
1350-2125	41. 2	1.
1350-2130	41. 2	97.
1350-2131	41. 2	21.
1350-2980	40. 1	99.
1350-2980	85.	99.
1350-2982	40.	2.
1350-2982	40. 1	2.
1350-2982	40. 2	2.
1350-2982	41.	2.
1350-2982	41. 1	2.
1350-2982	82.	2.
1350-2982	82. 1	2.
1350-2982	83.	22.
1350-2982	85.	2.
1350-3025	83.	2.
1350-3061	41. 1	13.
1350-3061	41. 2	13.
1350-3062	41. 1	18.
1350-3063	41. 1	97.
1350-3064	40. 1	1.
1350-3064	40. 2	1.
1350-3064	40. 2	99.
1350-3088	40.	97.
1350-3088	82.	97.
1350-3089	40. 1	97.
1350-3089	40. 2	97.
1350-3089	41.	97.
1350-3089	82. 1	97.

GMS-0016/1 NUMMERNØGLE - NUMMERSCHLUSSEL - NUMBER KEY - LISTE DES NUMEROS

VARENUMMER	FIGUR	POS.
1350-3089	85.	97.
1350-3093	41.	1.
1350-3093	41. 1	1.
1350-3093	83.	1.
1350-4032	41.	13.
1350-4040	41. 2	2.
1350-4501	40.	73.
1350-4501	40. 1	73.
1350-4501	82.	73.
1350-4501	82. 1	73.
1350-6021	83.	12.
1350-6022	83.	13.
1350-6509	40.	85.
1350-6509	40. 1	85.
1350-6509	82.	85.
1350-6509	82. 1	85.
1350-6513	40. 2	65.
1350-6513	85.	65.
1350-6514	40. 2	74.
1350-6514	85.	74.
1350-9009	82.	1.
1350-9111	82. 1	1.
1350-9113	83.	97.
1361-9804	4.	9.
1361-9805	4.	40.
1361-9805	4. 1	40.
1362-9705	4. 1	9.
1362-9803	4.	5.
1362-9804	5.	40.
1362-9805	4. 1	40. 1
1380-0013	8.	6.
1380-0013	8. 1	6.
1380-0128	7.	0.
1391-0703	81. 1	62.
1391-0709	12.	3.
1391-0712	12.	2.
1391-0962	12.	4.
1391-9021	12.	8.
1391-9038	81. 1	63.
1391-9051	81. 1	64.
1392-0504	84.	22.
1392-0507	5.	7.
1393-0110	2.	20.
1393-0110	6.	19.
1393-0122	81.	38.
1393-0138	1.	20.
1393-0138	84.	16.
1393-0139	1.	19.
1393-0139	81.	23.
1393-0139	81. 1	23.
1393-0139	84.	30.
1393-0140	1.	18.
1393-0140	84.	31.
1393-0141	84.	17.
1393-0162	6.	9.
1399-0120	5.	34.
1399-0124	84.	19.
1399-0150	1.	43.
1399-0228	2.	23.
1399-0240	6.	7.
1399-0276	10. 1	10.
1399-0276	10. 2	10.
1399-0290	81. 1	61.
1421-5492	1.	29.
1421-6599	5.	4.
1421-7497	1.	27.
1431-2195	5.	36.
1431-2195	6.	22.
1431-2195	11.	10.
1431-3493	80.	39.
1432-2299	84.	21.
1433-0313	4.	33.
1433-0314	6.	20.
1435-0015	5.	6.
1601-0013	41. 1	12.
1601-0013	41. 2	12.
1601-0014	40. 1	12.
1601-0014	40. 2	12.
1601-0014	82. 1	12.
1601-0014	85.	12.
2010-394X	1.	12.
2010-394X	81.	31.
2010-394X	81. 1	31.
2061-002X	2.	5.
2062-341X	1.	37.
2062-777X	1.	49.
2080-384X	4.	2.
2080-387X	1.	5.
2080-387X	4.	10.
2080-707X	5.	1.
2081-039X	9.	3.
2081-376X	8.	26.
2081-376X	8. 1	19.

VARENUMMER	FIGUR	POS.
2083-253X	1.	2.
2083-282X	84.	6.
2083-283X	84.	7.
2083-309X	4.	15.
2083-408X	4.	31.
2083-408X	4. 1	31.
2083-409X	4.	41.
2083-409X	4. 1	41.
2083-410X	4.	38.
2083-410X	4. 1	38.
2083-411X	4.	39.
2083-411X	4. 1	39.
2083-612X	5.	38.
2083-815X	4. 1	30.
2083-881X	1.	55.
2085-189X	7.	18.
2085-214X	7.	25.
2085-615X	8.	13.
2085-615X	8. 1	8.
2085-616X	8.	14.
2085-616X	8. 1	5.
2085-618X	7.	10.
2085-619X	7.	9.
2085-621X	7.	8.
2085-624X	7.	21.
2085-625X	7.	22.
2085-626X	7.	24.
2085-627X	7.	19.
2085-628X	7.	17.
2085-630X	7.	1.
2085-632X	7.	3.
2085-633X	7.	4.
2085-634X	7.	15.
2085-635X	7.	6.
2085-637X	7.	11.
2085-638X	7.	5.
2085-639X	7.	20.
2085-640X	7.	23.
2085-641X	7.	14.
2085-642X	7.	16.
2085-643X	7.	2.
2086-180X	11.	5.
2086-647X	10.	12.
2086-647X	10. 1	12.
2086-647X	10. 2	12.
2086-817X	3.	28.
2086-829X	5.	37.
2086-829X	6.	21.
2086-829X	11.	9.
2086-875X	5.	35.
2086-936X	11.	4.
2086-940X	1.	64.
2086-943X	11.	6.
2088-129X	5.	15.
2088-706X	6.	4. 1
2089-180X	8. 1	11.
2089-386X	10. 1	3.
2114-175X	2.	19.
2210-201X	80.	3.
2210-207X	80.	5.
2210-208X	80.	6.
2210-209X	80.	7.
2210-211X	80.	8.
2210-211X	80.	8. 1
2210-212X	80.	9.
2210-213X	80.	10.
2210-214X	80.	11.
2210-215X	80.	12.
2210-215X	80.	12. 1
2210-216A	80.	13. 1
2210-216X	80.	13.
2210-217X	80.	14.
2210-220A	80.	17. 1
2210-220X	80.	17.
2210-235X	80.	19.
2210-241X	80.	20.
2210-251X	80.	23.
2210-252X	2.	10.
2210-253X	80.	24.
2210-254X	80.	25.
2210-255X	80.	26.
2210-260X	1.	22.
2210-278X	81.	25.
2210-278X	81. 1	25.
2210-287X	1.	25.
2210-288X	1.	36.
2210-292X	6.	16.
2210-293X	6.	1.
2210-295X	5.	24.
2210-296X	5.	28.
2210-298X	2.	3.
2210-301X	5.	21.
2210-302X	81.	32.

VARENUMMER	FIGUR	POS.
2210-305X	80.	29.
2210-316X	4.	6.
2210-319X	5.	25.
2210-320X	5.	27.
2210-321X	5.	33.
2210-336X	6.	3.
2210-338X	10.	10.
2210-339X	81.	12.
2210-339X	81. 1	12.
2210-341X	2.	18.
2210-342X	2.	4.
2210-347X	12.	6.
2210-348X	4.	32.
2210-348X	4. 1	32.
2210-349X	4. 1	5.
2210-354X	10.	5.
2210-355X	80.	31.
2210-356X	80.	32.
2210-358X	6.	11.
2210-359A	6.	14. 1
2210-359X	6.	14.
2210-360X	80.	33.
2210-361X	80.	34.
2210-362X	80.	35.
2210-363X	4.	21.
2210-364X	4.	22.
2210-379X	2.	2.
2210-381X	2.	21.
2210-391X	11.	8.
2210-396X	4.	43.
2210-398X	1.	38.
2210-398X	4.	20.
2210-399X	1.	39.
2210-399X	4. 1	20.
2210-428X	80.	44.
2210-430X	9.	11.
2210-431X	9.	12.
2210-432X	9.	13.
2210-434X	11.	2.
2210-435X	11.	3.
2210-437X	80.	42.
2210-438X	80.	43.
2210-439X	80.	16.
2210-443A	80.	38. 1
2210-443X	80.	38.
2210-444X	4.	45.
2210-444X	4. 1	45.
2210-449X	80.	45.
2210-450X	81.	54.
2210-450X	81. 1	54.
2210-460X	4. 1	12.
2210-462A	1.	1. 2
2210-462X	1.	1. 1
2210-467X	84.	32.
2210-468X	84.	33.
2210-473X	81.	53.
2210-473X	81. 1	53.
2210-478X	4. 1	4.
2210-491X	1.	22. 1
2210-495A	1.	30. 2
2210-495X	1.	30. 1
2210-496X	1.	25. 1
2210-497X	1.	36. 1
2210-541X	81.	51.
2210-541X	81. 1	51.
2210-542X	81.	52.
2210-542X	81. 1	52.
2210-574X	12.	9.
2210-575X	10.	4.
2210-576X	10.	2.
2210-577X	10.	21.
2210-577X	10. 1	21.
2210-578X	84.	4.
2210-589X	4.	44.
2210-589X	4. 1	44.
2210-597X	1.	4.
2210-606X	84.	20.
2210-611X	6.	23.
2210-612X	6.	17. 1
2210-630X	80.	6. 1
2210-631X	80.	25. 1
2210-634A	11.	8. 2
2210-634X	11.	8. 1
2210-636X	80.	16. 1
2210-637X	80.	46.
2210-667X	81. 1	1.
2210-668X	81. 1	42.
2210-679X	6.	1. 1
2210-683X	10. 1	5.
2210-683X	10. 2	5.
2210-719A	11.	8. 3
2210-719B	11.	8. 4
2210-723X	2.	28.

VARENUMMER	FIGUR	POS.
2210-749X	2.	29.
2210-903X	1.	4. 1
2210-908X	6.	11. 1
2210-909X	6.	16. 1
2210-915X	6.	3. 1
2210-917X	1.	1. 3
2210-942X	80.	1.
2210-943X	80.	32. 1
2210-961X	1.	39. 1
2210-961X	4. 1	20. 1
2211-021X	84.	54.
2211-022X	84.	53.
2211-039X	84.	8.
2211-040X	84.	26.
2211-041X	84.	7. 1
2211-042X	84.	6. 1
2211-061X	10. 1	4.
2211-061X	10. 2	4.
2211-062X	10. 1	2.
2211-062X	10. 2	2.
2211-063X	84.	4. 1
2211-064X	84.	33. 1
2211-065X	84.	32. 1
2211-066X	1.	6.
2211-066X	1.	66.
2211-067X	84.	27.
2211-067X	84.	52.
2211-068X	84.	28.
2211-068X	84.	51.
2211-073X	10. 2	13.
2211-205X	84.	56.
2211-211X	84.	55.
2214-050X	10. 1	11.
2214-050X	10. 2	11.
2214-060X	10. 1	1.
2214-060X	10. 2	1.
2214-161X	10. 2	22.
2214-192X	10. 2	21.
2223-220X	1.	57.
2225-092X	1.	44.
2225-386X	6.	12.
2225-394X	8.	2.
2225-396X	8.	12.
2225-397X	8.	1.
2225-397X	8. 1	2.
2225-470X	10. 2	3.
2225-640X	5.	23.
2226-070X	5.	22.
2226-071X	5.	39.
2226-176X	9.	15.
2226-177X	4.	13.
2226-216X	2.	15.
2226-218X	2.	7.
2226-242X	4.	18.
2226-255X	1.	48.
2226-378X	1.	50.
2226-394X	5.	20.
2226-395X	4.	30.
2226-396X	4.	8.
2226-396X	4. 1	8.
2226-550X	10.	3.
2226-550X	84.	5.
2226-830A	4.	28.
2226-830A	4. 1	28.
2226-900X	5.	19.
2227-750X	2.	13.
2228-208X	1.	56.
2228-213X	4.	34.
2228-277X	4.	42.
2228-341X	3.	23.
2228-355X	2.	14.
2228-374X	4.	14.
2228-377X	4.	11.
2228-377X	4. 1	11.
2228-394X	4.	3.
2228-465X	3.	13.
2228-482X	3.	16.
2228-560X	9.	7.
2228-592X	8.	7.
2228-592X	8. 1	12.
2228-625X	84.	2.
2228-637X	8.	10.
2228-637X	8. 1	22.
2228-692X	3.	11.
2228-693X	3.	4.
2228-767X	6.	2.
2228-769X	6.	17.
2228-770X	4.	16.
2228-771X	6.	8.
2228-773X	6.	10.
2228-774X	6.	6.
2228-775X	6.	4.
2228-780X	4.	12.

GMS-0016/1 NUMMERNØGLE - NUMMERSCHLUSSEL - NUMBER KEY - LISTE DES NUMEROS

VARENUMMER	FIGUR	POS.	VARENUMMER	FIGUR	POS.	VARENUMMER	FIGUR	POS.	VARENUMMER	FIGUR	POS.
2228-782X	6.	13.	3210-913X	2.	25. 1						
2228-783X	6.	15.	3211-001X	10.	9. 1						
2228-843X	1.	1.	3211-003X	10.	7. 1						
2228-861X	1.	62.	3211-030X	84.	46. 1						
2228-936X	81. 1	59.	3211-031X	84.	45. 1						
2228-981X	8.	9.	3211-049X	5.	34. 1						
2228-981X	8. 1	23.	3214-151X	10. 1	9.						
2228-998X	84.	34.	3214-151X	10. 2	9.						
2228-999X	84.	44.	3214-152X	10. 1	7.						
2229-073X	81.	42.	3214-152X	10. 2	7.						
2229-633X	1.	59.	3214-156X	10. 2	6.						
2229-634X	1.	61.	3214-157X	10. 2	8.						
2229-793X	1.	30.	3225-087X	1.	46.						
2231-558X	84.	39.	3225-878X	80.	36.						
2236-037X	12.	5.	3226-109X	4.	26.						
2236-047X	12.	7.	3226-109X	4. 1	26.						
2279-153X	1.	45.	3226-129X	5.	5.						
2307-111X	84.	36.	3226-130X	5.	8.						
2320-271X	5.	31.	3226-164X	4.	4.						
2320-295X	5.	14.	3226-182X	4.	27.						
2325-415X	8.	4.	3226-182X	4. 1	27.						
2325-718X	9.	14.	3226-392X	2.	11.						
2325-723X	9.	8.	3226-553X	84.	45.						
3060-054X	5.	16.	3226-554X	84.	46.						
3070-089X	80.	37.	3226-896X	31.	0.						
3083-011X	2.	6.	3227-862X	30.	0.						
3083-733X	3.	15.	3227-872X	30. 1	0.						
3085-250X	7.	30.	3228-095X	5.	11.						
3085-251X	7.	31.	3228-390X	3.	21.						
3085-257X	8.	18.	3228-506X	1.	40.						
3085-257X	8. 1	25.	3228-608X	8.	11.						
3087-449X	8. 1	10.	3228-608X	8. 1	20.						
3087-739X	8. 1	9.	3228-620X	84.	9.						
3088-704X	6.	5. 1	3228-674X	8. 1	21.						
3088-709X	6.	18. 1	3228-727X	84.	10.						
3089-196X	2.	25. 2	3228-768X	6.	18.						
3191-083X	1.	47.	3228-772X	4.	19.						
3210-200X	80.	2.	3228-777X	2.	25.						
3210-221X	80.	18.	3228-778X	4.	17.						
3210-242X	80.	21.	3228-779A	32.	0.						
3210-246X	80.	22.	3228-784X	6.	5.						
3210-250X	2.	27.	3228-860X	1.	42.						
3210-259X	3.	20.	3228-983X	84.	49.						
3210-269X	2.	1.	3228-984X	84.	50.						
3210-277X	81.	5.	3229-067X	81.	40.						
3210-280X	1.	24.	3325-386X	8.	17.						
3210-303X	5.	29.	3325-438X	8.	3.						
3210-309X	3.	19.	3325-467X	8.	5.						
3210-314X	81.	39.	3325-468X	8.	15.						
3210-317X	5.	32.	3325-468X	8. 1	4.						
3210-329X	10.	7.	3889-195X	80.	99.						
3210-330X	10.	9.	3889-196A	1.	99. 1						
3210-334X	10.	6.	3889-196X	1.	99.						
3210-334X	10. 1	6.	3889-197A	1.	98. 1						
3210-335X	10.	8.	3889-197X	1.	98.						
3210-335X	10. 1	8.	4210-1202	84.	1.						
3210-344X	2.	17.	4210-1204	10.	20.						
3210-346X	2.	26.	4210-1204	10. 1	20.						
3210-351X	4.	1.	4210-1206	10. 2	20.						
3210-385X	2.	22.	4210-1603	5.	41.						
3210-390X	5.	26.	4210-1604	81. 1	57.						
3210-393X	11.	7.	4210-6001	12.	1.						
3210-400X	9.	5.	4220-9056	3.	31.						
3210-410X	2.	16.									
3210-436X	8.	25.									
3210-436X	8. 1	24.									
3210-446X	9.	2.									
3210-452X	9.	6.									
3210-453X	31. 1	0.									
3210-456X	4. 1	6.									
3210-463X	84.	23.									
3210-471X	84.	3.									
3210-474X	81.	5. 1									
3210-474X	81. 1	5.									
3210-480X	2.	1. 1									
3210-490X	1.	24. 1									
3210-545X	2.	12.									
3210-573X	80.	5. 1									
3210-579X	84.	48.									
3210-580X	84.	47.									
3210-594X	1.	3.									
3210-603X	84.	18.									
3210-610X	6.	18. 2									
3210-650X	11.	7. 1									
3210-662X	81. 1	60.									
3210-717A	11.	7. 3									
3210-717X	11.	7. 2									
3210-736X	1.	40. 1									
3210-904X	1.	3. 1									
3210-906X	3.	4. 1									
3210-907X	3.	11. 1									
3210-911X	2.	11. 1									
3210-912X	2.	27. 1									

FIGURNØGLE - FIGURSCHLÜSSEL - FIGURE KEY - LISTE DE FIGURES

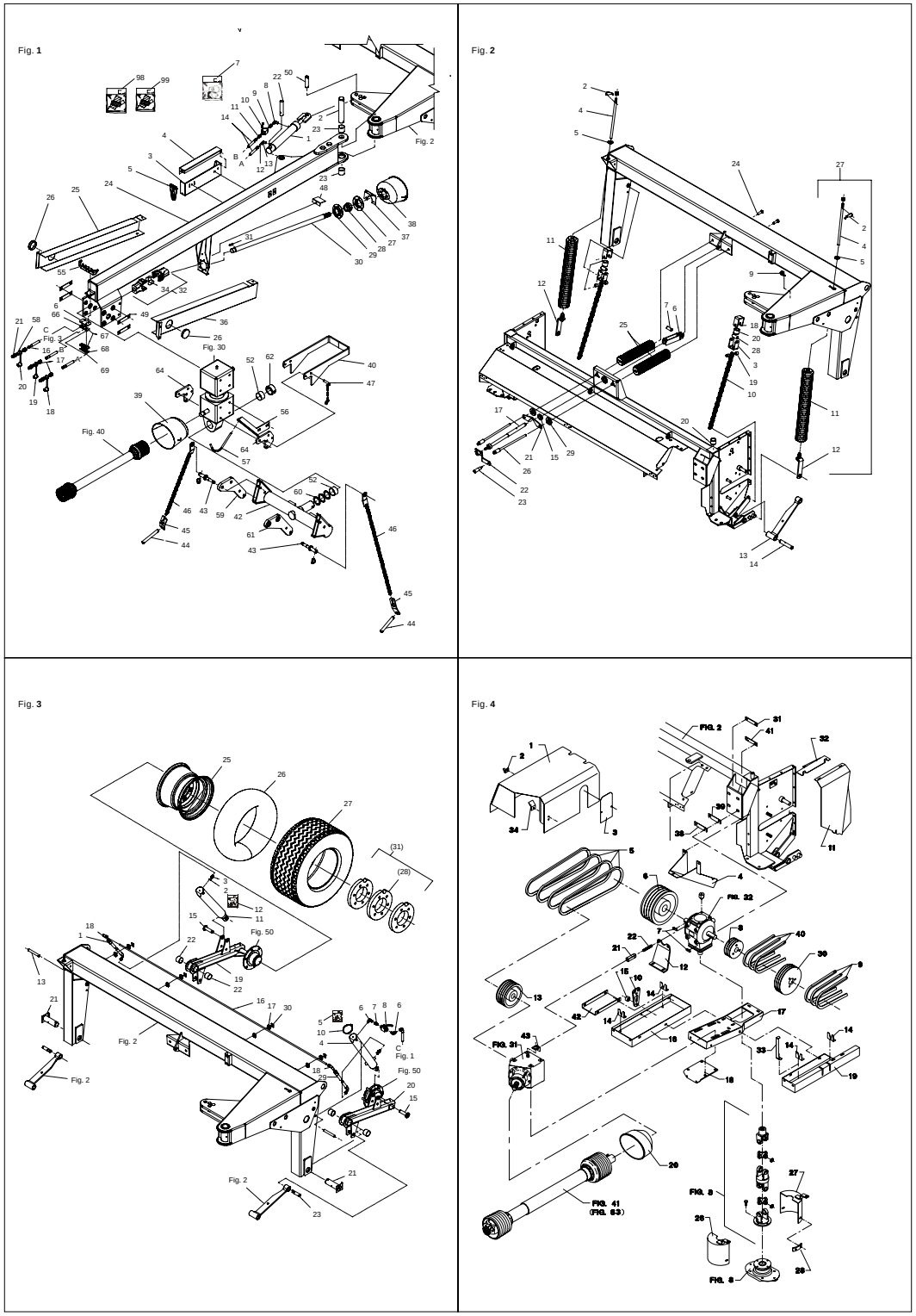

Fig. **4.1**

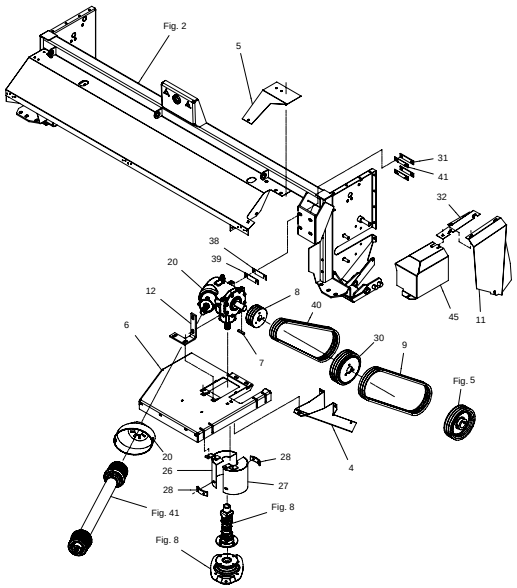

Fig. **5**

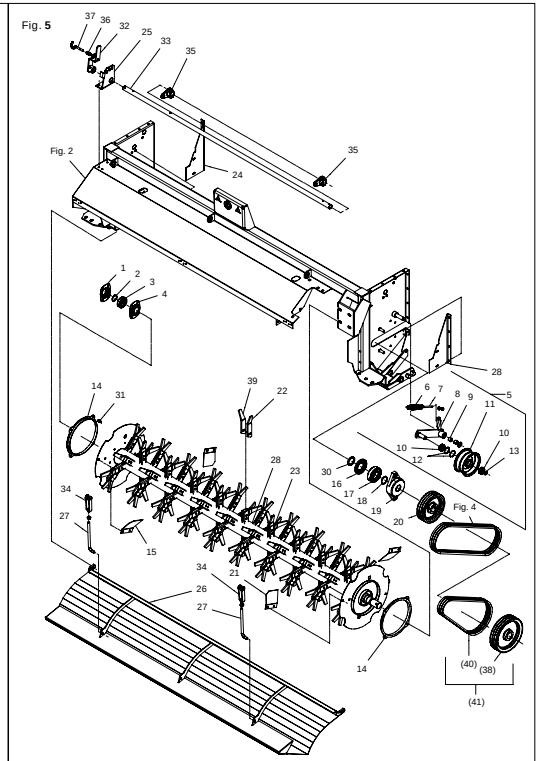

Fig. **6**

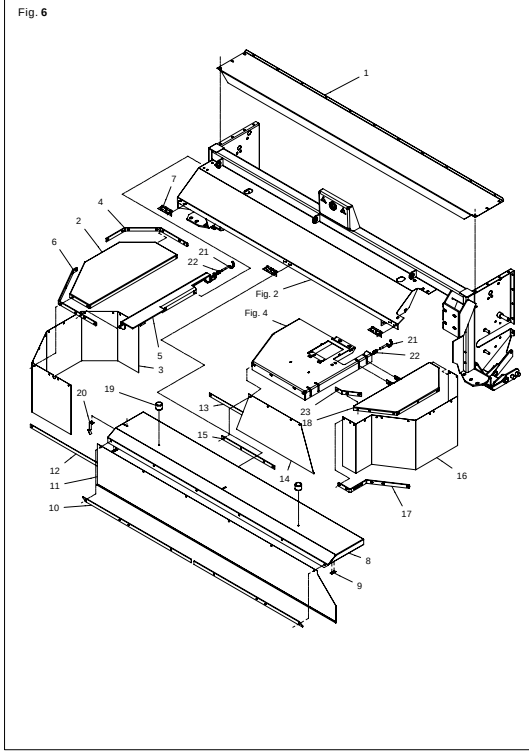

Fig. **7**

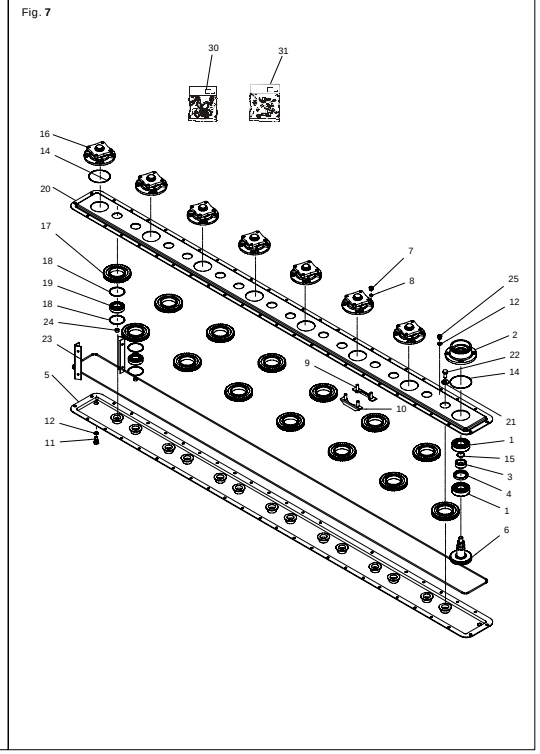

FIGURNØGLE - FIGURSCHLÜSSEL - FIGURE KEY - LISTE DE FIGURES

Fig. **8**

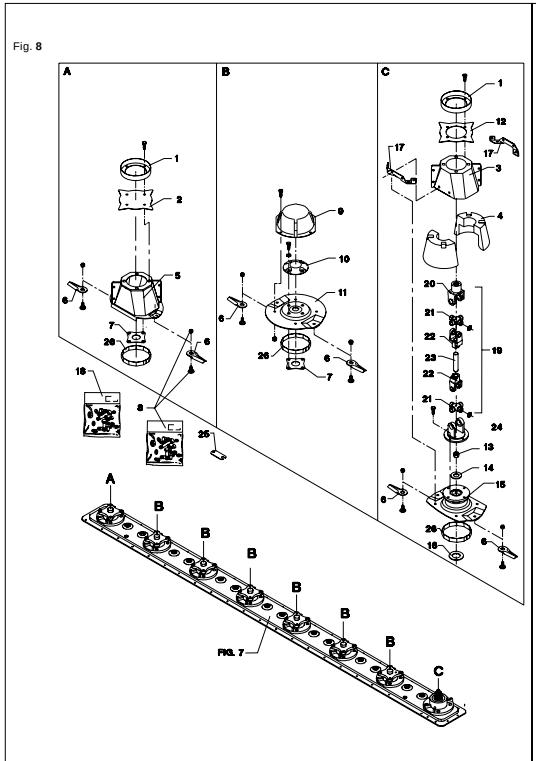

Fig. **8.1**

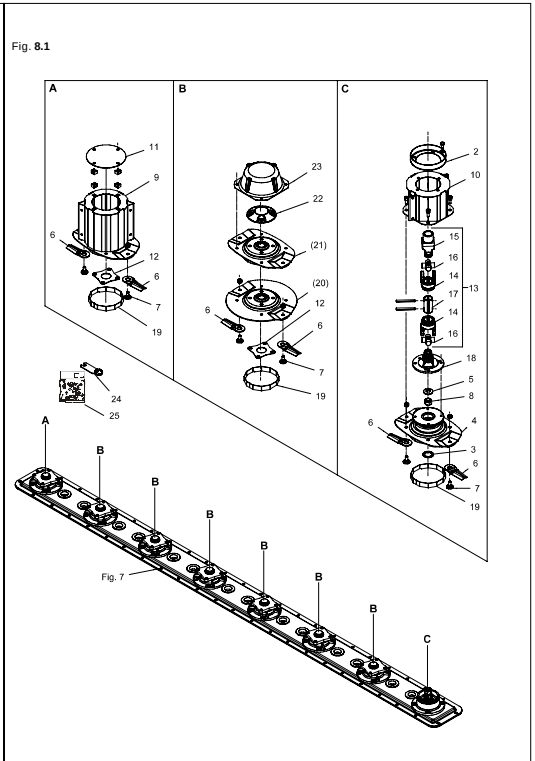

Fig. **9**

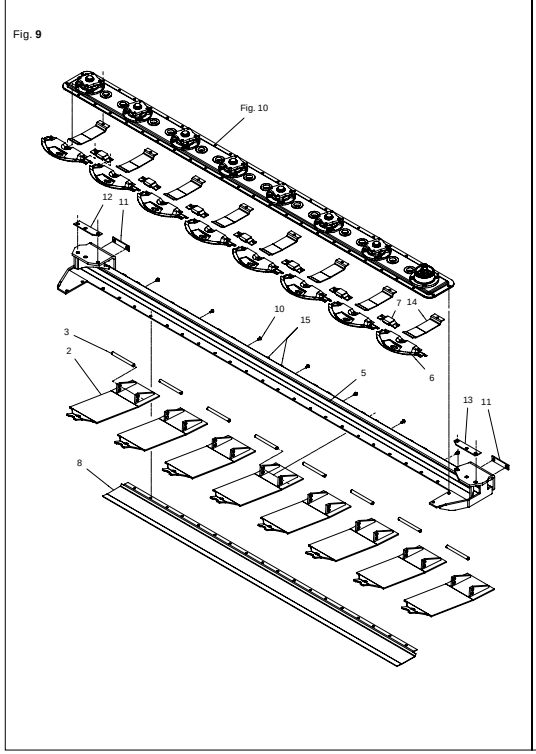

Fig. **10**

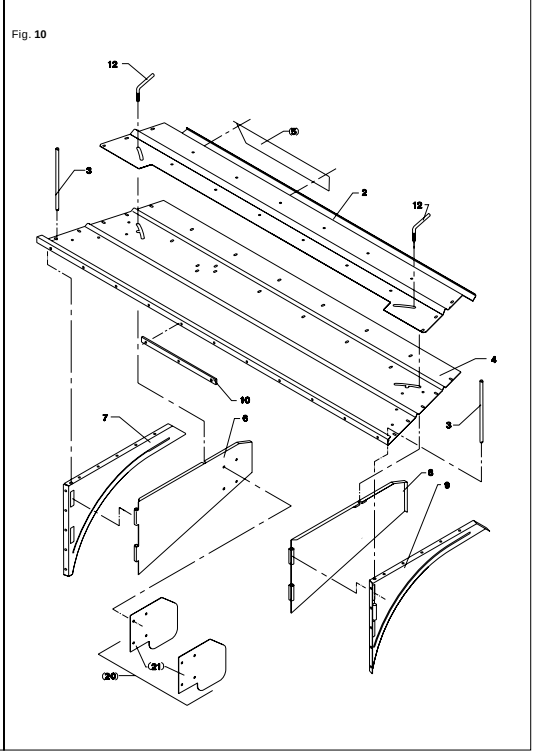

Fig. **10.1**

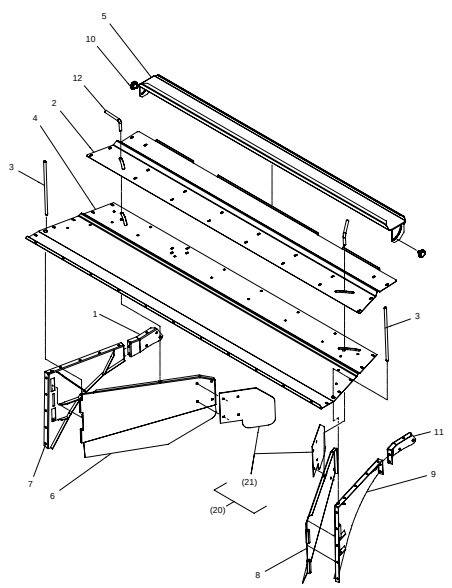

Fig. **10.2**

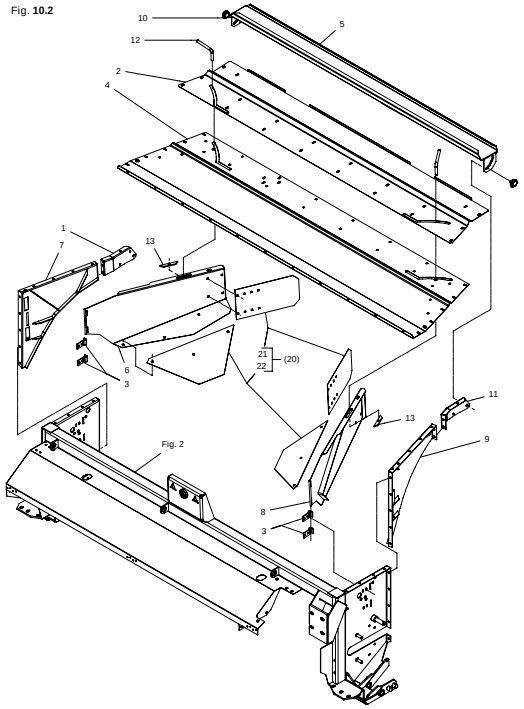

Fig. **11**

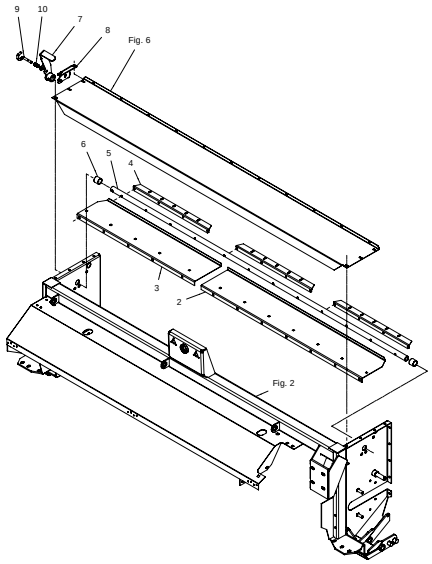

Fig. **12**

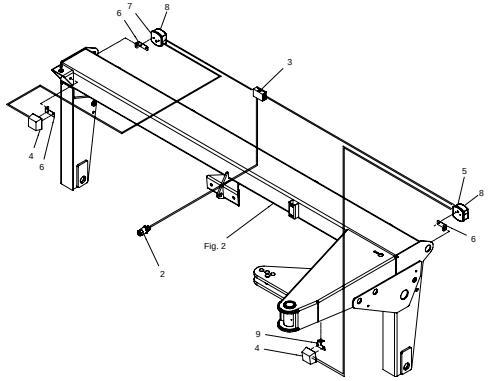

FIGURNØGLE - FIGURSCHLÜSSEL - FIGURE KEY - LISTE DE FIGURES

Fig. **30**

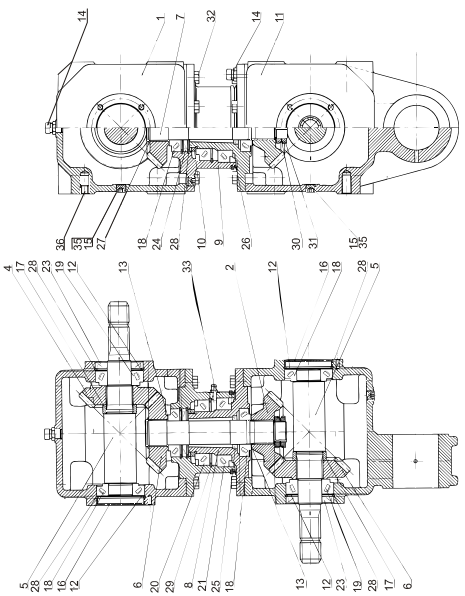

Fig. **30.1**

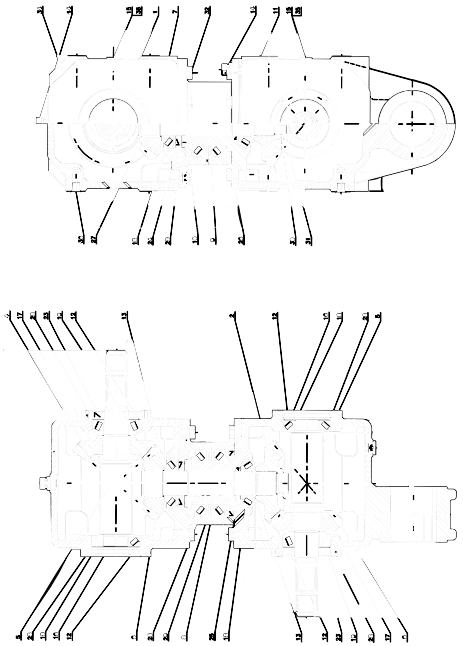

Fig. **31**

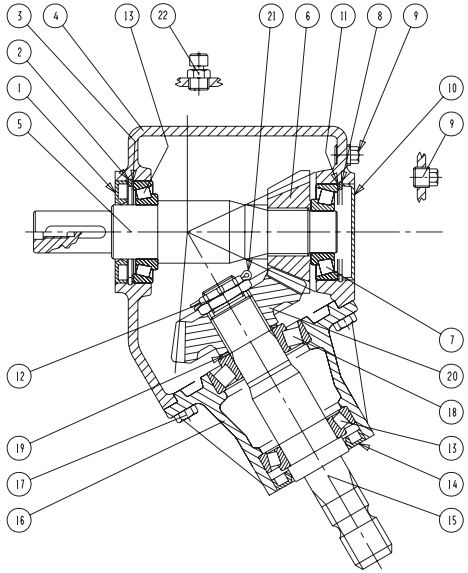

Fig. **31.1**

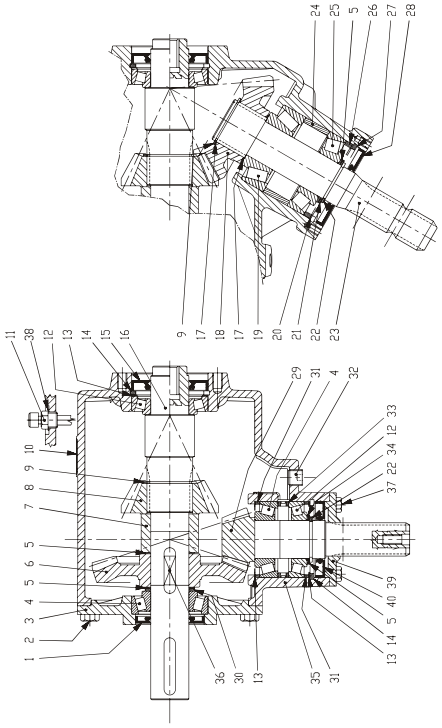

Fig. **32**

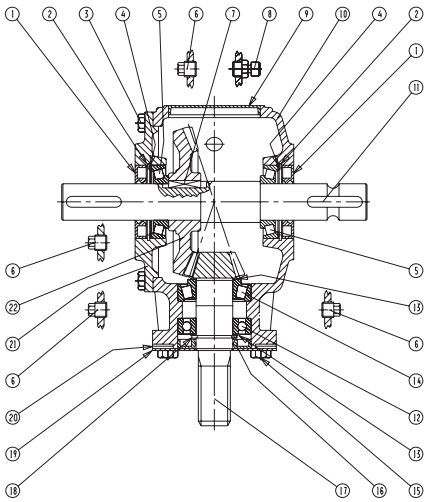

Fig. **40**

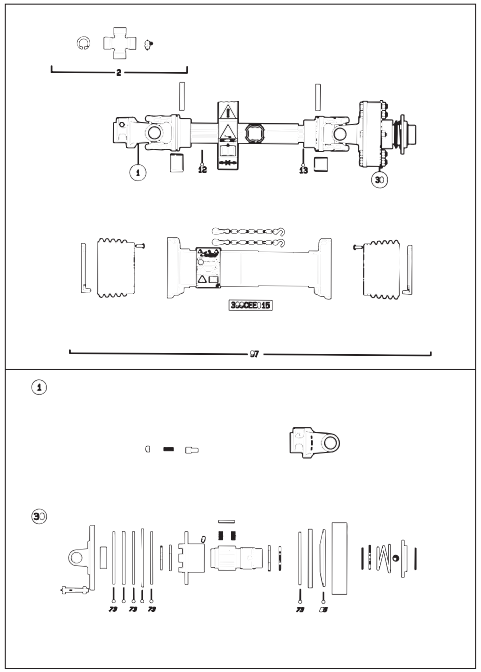

Fig. **40.1**

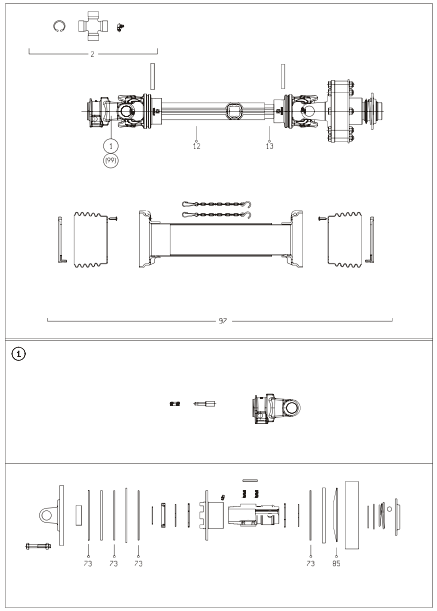

Fig. **40.2**

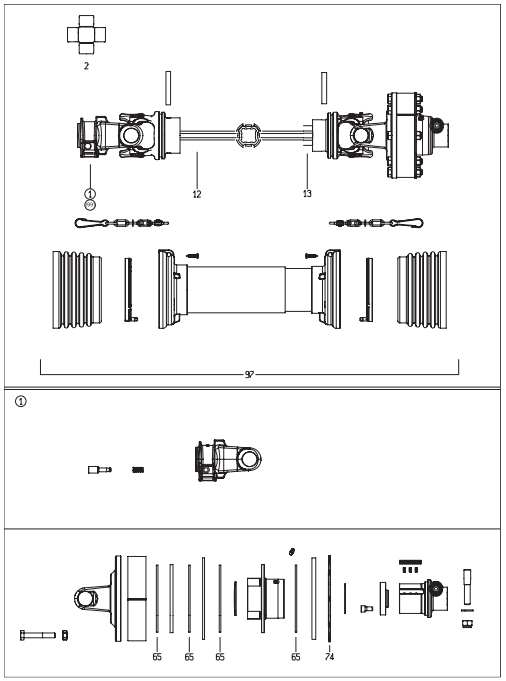

FIGURNØGLE - FIGURSCHLÜSSEL - FIGURE KEY - LISTE DE FIGURES

Fig. **41**

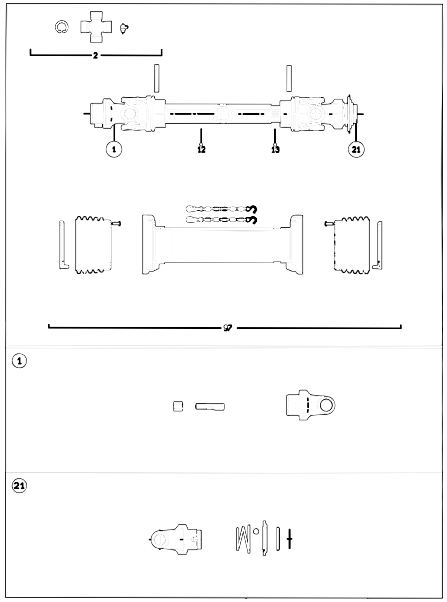

Fig. **41.1**

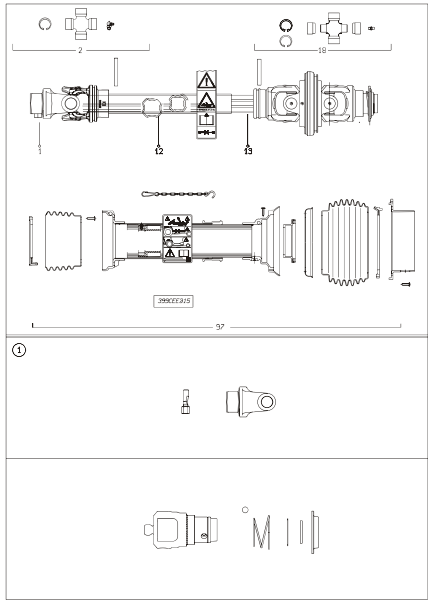

Fig. **41.2**

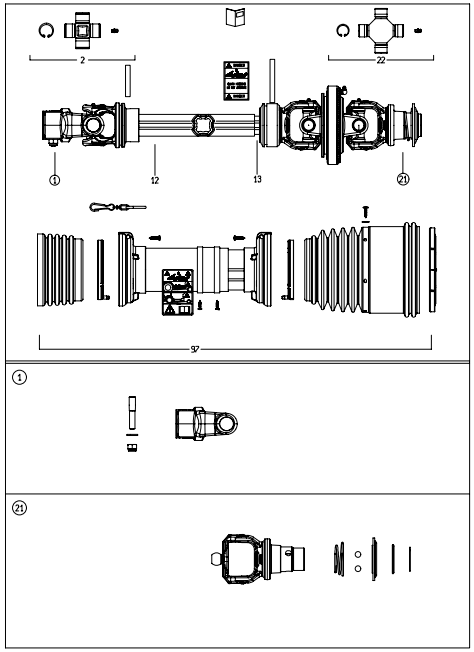

Fig. **50**

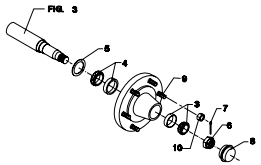

Fig. 80

TILBEHØR - ZUBEHÖR - ACCESSORIES

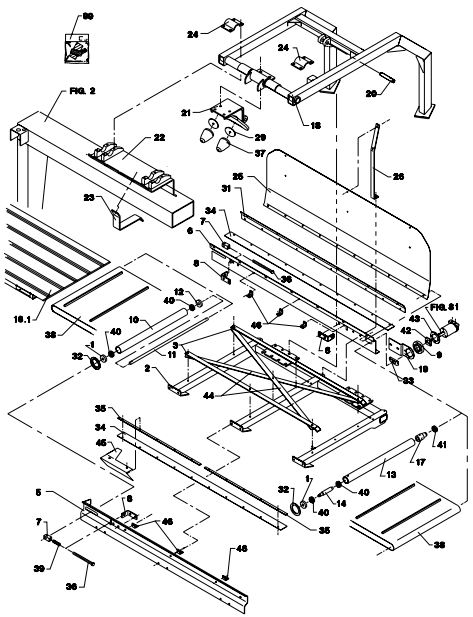

Fig. 81

TILBEHØR - ZUBEHÖR - ACCESSORIES

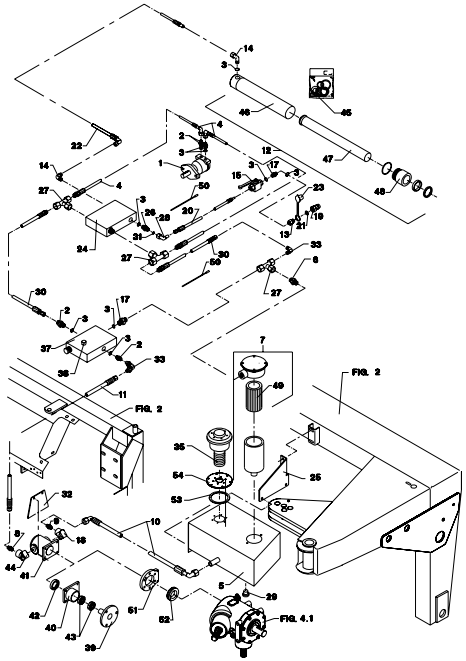

Fig. 81.1

TILBEHØR - ZUBEHÖR - ACCESSORIES

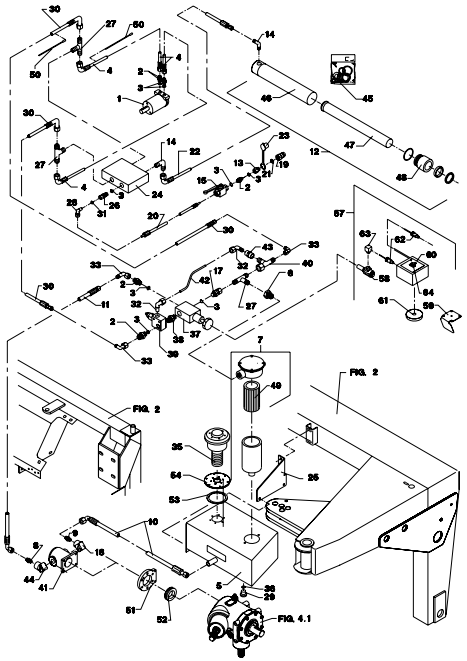

Fig. 82

TILBEHØR - ZUBEHÖR - ACCESSORIES

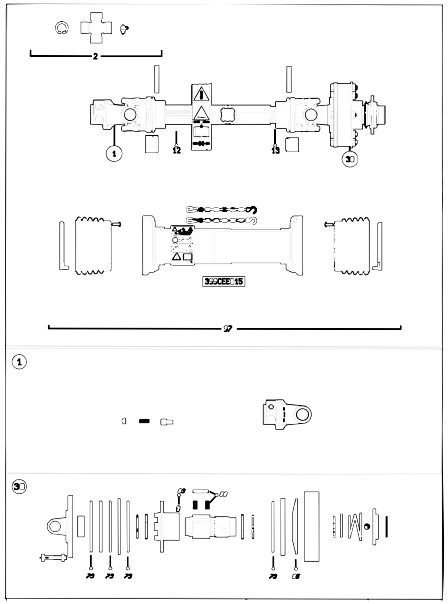

FIGURNØGLE - FIGURSCHLÜSSEL - FIGURE KEY - LISTE DE FIGURES

Fig. 82.1

TILBEHØR - ZUBEHÖR - ACCESSORIES

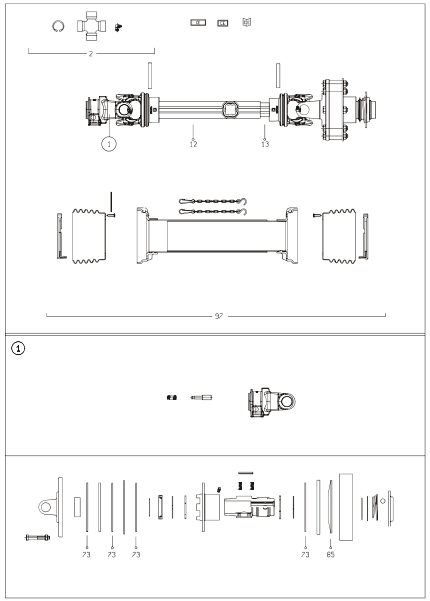

Fig. 83

TILBEHØR - ZUBEHÖR - ACCESSORIES

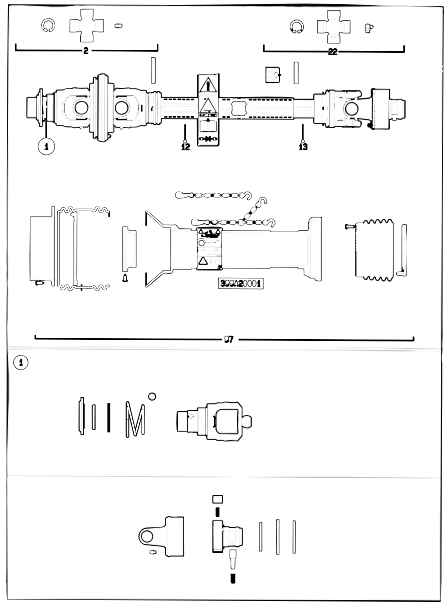

Fig. 84

TILBEHØR - ZUBEHÖR - ACCESSORIES

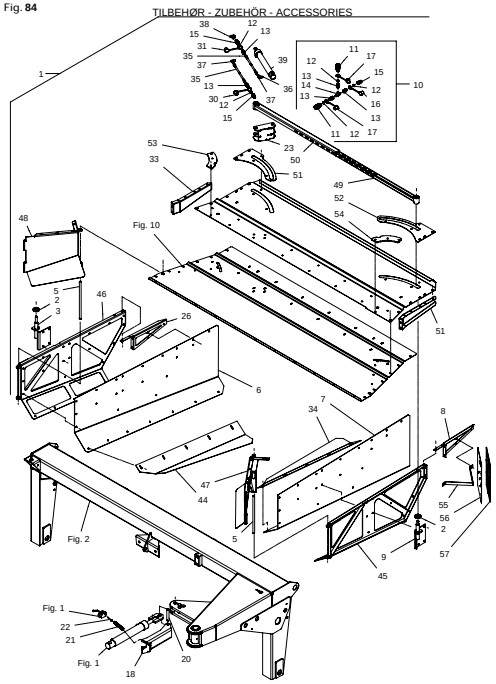

Fig. 85

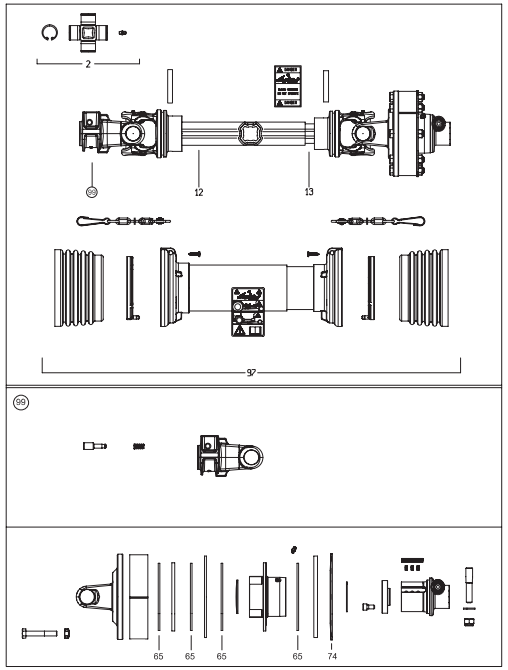

Fig. **1**

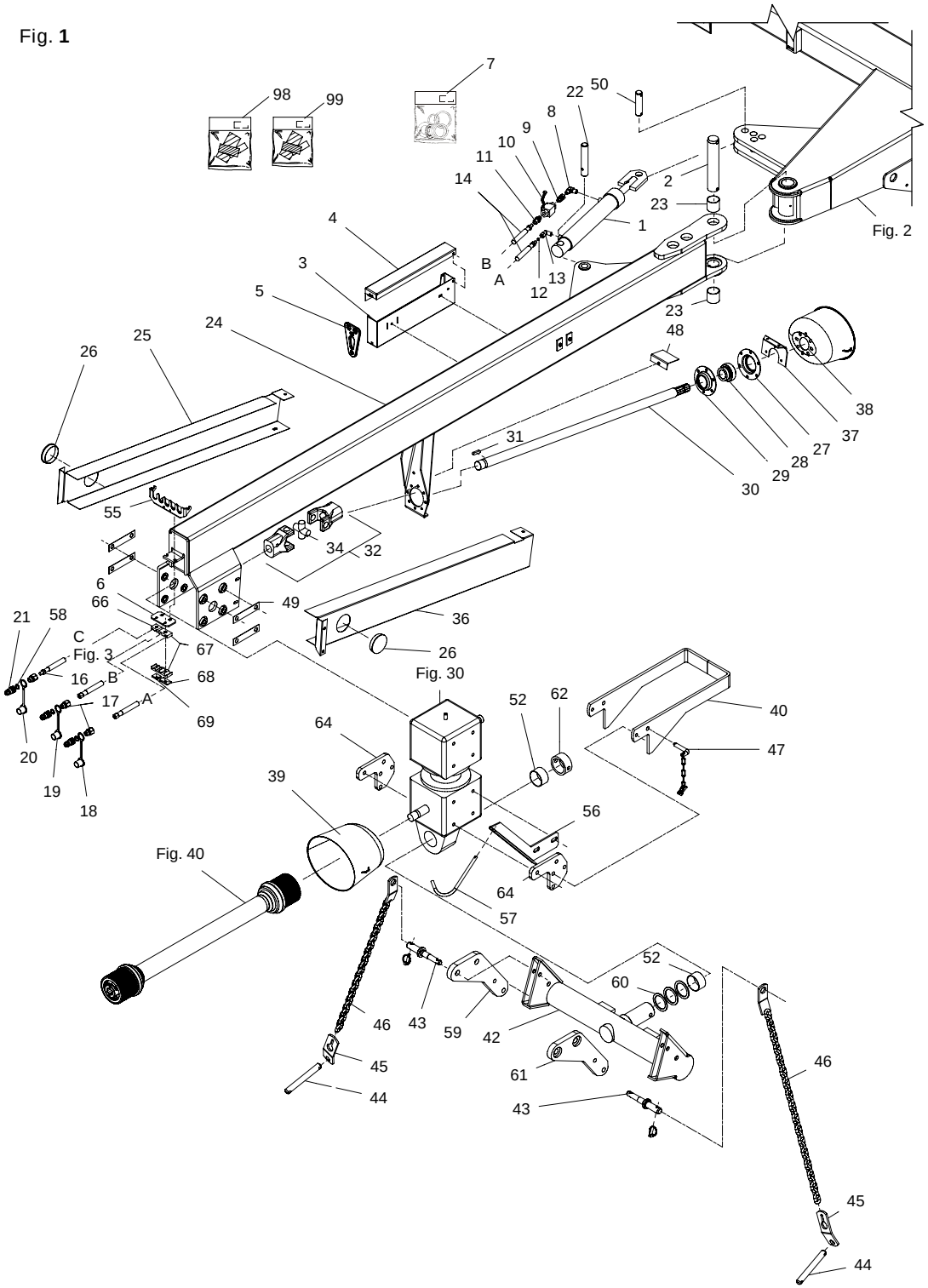

GMS-0016/1 GMS-3202 TOP SAFE FIG. 1. >=1550100402

POS.	VARENUMMER	ANTAL	BENÆVNELSE / BEZEICHNUNG	DESIGNATION	HERTIL, DAZU, TO THIS, A CECI	
1.	2228-843X	1	CYLINDER ZYLINDER >=1550100402 <=1550100671	CYLINDER		
1. 1	2210-462X	1	CYLINDER ZYLINDER >=1550100672 <=1550100789	CYLINDER		
1. 2	2210-462A	1	CYLINDER ZYLINDER >=1550100790 <=1550130856	CYLINDER		
1. 3	2210-917X	1	CYLINDER ZYLINDER >=1550130857	CYLINDER		
2.	2083-253X	1	TAP, LANG ZAPFEN, LANG	DOWEL, LONG	1251-2601 1251-5701 1251-7701	1 1 1
3.	3210-594X	1	VÆRKTØJSKASSE WERKZEUGKASTEN >=1550100402 <=1550130856	TOOL BOX	1213-2124 1241-1502 1241-3501	2 2 4
3. 1	3210-904X	1	VÆRKTØJSKASSE WERKZEUGKASTEN >=1550130857	TOOL BOX	1213-2124 1241-1502 1241-3501	2 2 4
4.	2210-597X	1	LÅG DECKEL >=1550100402 <=1550130856	COVER	1213-2126 1220-2321 1241-1202	2 2 2
4. 1	2210-903X	1	LÅG DECKEL >=1550130857	COVER	1213-2126 1220-2321 1241-1202	2 2 2
5.	2080-387X	1	GUMMISTROP GUMMIRIEMEN	RUBBER STRAP	1215-2222 1220-2321 1241-1502	1 1 1
6.	2211-066X	1	KONSOL KONSOLE >=1550141062	BRACKET	1213-2522 1214-1222 1220-1323 1220-2321 1241-1202 1241-1204	1 1 1 1 2 2
7.	1317-9511	1	PAKNINGSSÆT DICHTUNGSSATZ >=1550100402 <=1550100671	SET OF GASKETS		
7. 1	1317-9701	1	PAKNINGSSÆT DICHTUNGSSATZ >=1550100672	SET OF GASKETS		
8.	1311-2602	1	VINKELNIPPEL NIPPEL	ANGLE NIPPLE		
9.	1311-8583	1	NIPPEL NIPPEL	NIPPLE		
10.	1311-8533	1	KUGLEHANE KUGELHAHN	BALL TAP	1311-8533	1
11.	1311-8534	1	FORSKRUNING VERSCHRAUBUNG	SCREWED CONNECTION		
12.	2010-394X	1	DYSE DUESE	NOZZLE		
13.	1311-8525	1	VINKELFORSKRUNING WINKELVERSCHRAUB	ANGLE COUPLING		
14.	1317-0483	2	HYDRAKLIKSLANGE L=5200 HYDRAULISCHER SCHLAUCH L=5200	HYDRAULIC HOSE L=5200		
16.	1317-0484	1	HYDRAULIKSLANGE L=6500 HYDRAULISCHER SCHLAUCH L=6500	HYDRAULIC HOSE L=6500		
17.	1311-2601	3	NIPPELMUFFE NIPPEL	BUSHING		
18.	1393-0140	1	BESKYTTELSESHÆTTE SCHUTZKAPPE	PROTECTION CAP		
19.	1393-0139	1	BESKYTTELSESHÆTTE SCHUTZKAPPE	PROTECTION CAP		
20.	1393-0138	1	BESKYTTELSESHÆTTE SCHUTZKAPPE	PROTECTION CAP		
21.	1317-0302	3	STIK F/LYNKOBLING ANSCHLUSS F/SCHNELLKUPPLUNG	CONNECTION F/QUICK-COUPLING		

Fig. **1**

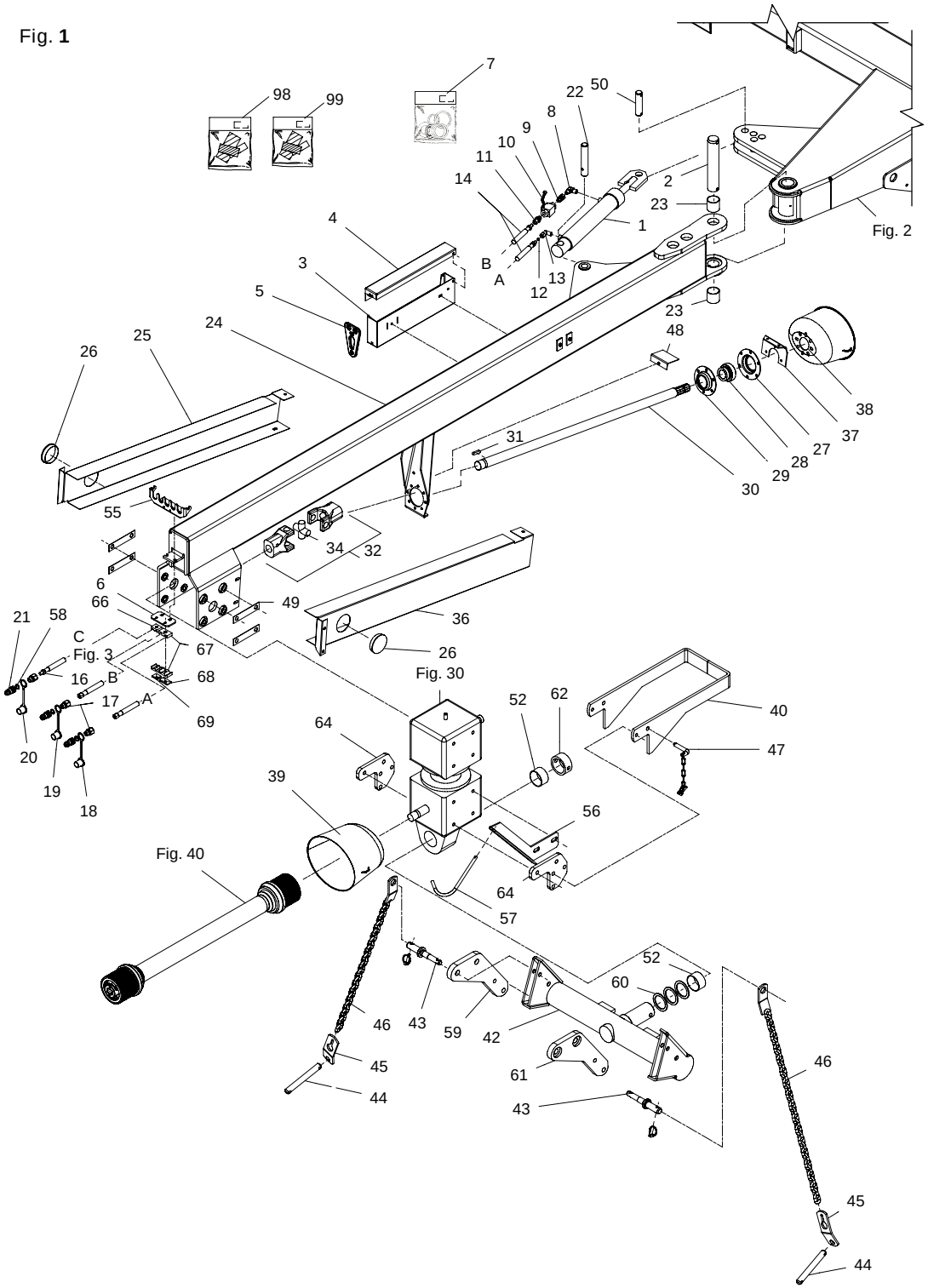

GMS-0016/1 GMS-3202 TOP SAFE FIG. 1. >=1550100402

POS.	VARENUMMER	ANTAL	BENÆVNELSE BEZEICHNUNG	DESIGNATION	HERTIL, DAZU, TO THIS, A CECI	
22.	2210-260X	1	TAP ZAPFEN >=1550100402 <=1550100536	DOWEL	1251-6401	1
22. 1	2210-491X	1	TAP ZAPFEN >=1550100637	DOWEL	1251-6401	1
23.	1335-5501	2	GLACIERLEJE 50-55-50 GLISSALAGER 50-55-50	BEARING GLISSA 50-55-50		
24.	3210-280X	1	TRÆKSTANG ZUGSTANGE >=1550100402 <=1550100536	DRAWBAR	1335-5501	2
24. 1	3210-490X	1	TRÆKSTANG ZUGSTANGE >=1550100637	DRAWBAR		
25.	2210-287X	1	PTO-SKÆRM, HØJRE PTO-SCHUTZ, RECHTE >=1550100402 <=1550100536	PTO-GUARD, RIGHT		
25. 1	2210-496X	1	PTO-SKÆRM SCHUTZ FUER GELENKWELLE >=1550100637	GUARD FOR PTO		
26.	1165-0190	2	AFDÆKNING ABDECKUNG	COVER		
27.	1421-7497	1	LEJEHUSHALVPART LAGERGEHAEUSEHAELFTE	HALF OF BEARING HOUSING	1313-1101	1
28.	1331-7408	1	KUGLELEJE GE 40 KRRB CC KUGELLAGER GE 40 KRRB CC	BALL BEARING GE 40 KRRB CC		
29.	1421-5492	1	LEJEHUSHALVPART LAGERGEHAEUSEHAELFTE	HALF OF BEARING HOUSING		
30.	2229-793X	1	AKSEL WELLE >=1550100402 <=1550100536	SHAFT	1213-3224 1214-4322 1214-4326 1220-3321 1220-4321	6 1 1 6 2
30. 1	2210-495X	1	AKSEL WELLE >=1550100637 <=1550100637	SHAFT	1213-3224 1214-4322 1214-4326 1220-3321 1220-4321	6 1 1 6 2
30. 2	2210-495A	1	AKSEL WELLE >=1550130826	SHAFT	1213-3224 1214-4322 1214-4326 1220-3321 1220-4321	6 1 1 6 2
31.	1338-0106	1	PASFEDER 12-8-45 FEDERKEIL 12-8-45	FLAT KEY 12-8-45		
32.	1340-7119	1	KARDANLED KREUZGELENK	UNIVERSAL JOINT		
34.	1340-9153	1	KRYDS KREUZGARNITUR	CENTRE CROSS		
36.	2210-288X	1	PTO-SKÆRM, VENSTRE PTO-SCHUTZ, VENSTRE >=1550100402 <=1550100536	PTO-GUARD, VENSTRE		
36. 1	2210-497X	1	PTO-SKÆRM SCHUTZ FUER GELENKWELLE >=1550100637	GUARD FOR PTO		
37.	2062-341X	1	SKÆRMHOLDER SCHUTZHALTER	GUARDHOLDER	1213-3224 1220-3321 1241-3403	4 2 4
38.	2210-398X	1	PTO-SKÆRM, OVAL PTO-SCHUTZ, OVAL	PTO-GUARD, OVAL		
39.	2210-399X	1	PTO-SKÆRM, OVAL PTO-SCHUTZ, OVAL >=1550100402 <=1550151271	PTO-GUARD, OVAL	1213-2224 1241-1502	4 4
39. 1	2210-961X	1	PTO SKÆRM SCHUTZ FüR GELENKWELLE >=1550151296	PTO GUARD	1165-0186 1213-2224 1241-1502	1 4 4

Fig. **1**

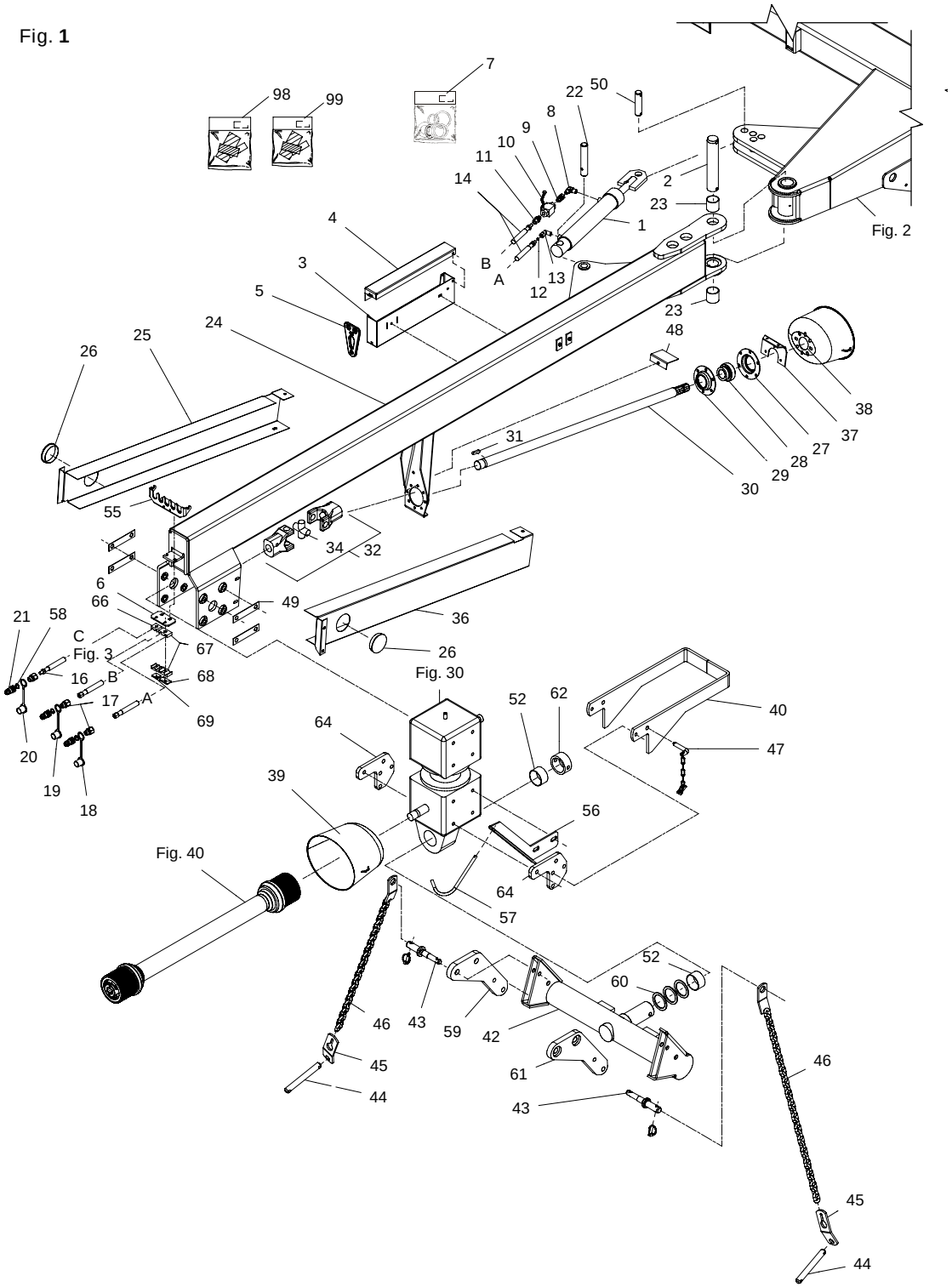

Fig. 2

GMS-0016/1 GMS-3202 TOP SAFE FIG. 1. >=1550100402

POS.	VARENUMMER	ANTAL	BENÆVNELSE BEZEICHNUNG	DESIGNATION	HERTIL, DAZU, TO THIS, A CECI	
40.	3228-506X	1	STØTTEFOD STUETZE >=1550100402 <=1550100402	SUPPORT	1213-5422 1220-5321 1299-0108	2 2 1
40. 1	3210-736X	1	STØTTEFOD STUETZE	SUPPORT	1213-5422 1220-5321	2 2
42.	3228-860X	1	TRÆK ANTRIEB	DRIVE	1241-9508 1251-4801 1251-6802 1251-8803	3 1 1 1
43.	1399-0150	2	KOBLINGSTAP - DIN 17.200 KUPPLUNGSZAPFEN	DOWEL	1220-7325 1241-6701 1254-4201	1 1 1
44.	2225-092X	1	TAP ZAPFEN	DOWEL		
45.	2279-153X	2	SPÆNDESTYKKE SPANNSTUECK	TIGHTENING PIECE		
46.	3225-087X	2	HOLDEKÆDE HALTEKETTE	SUPPORT CHAIN		
47.	3191-083X	1	TAP ZAPFEN	DOWEL	1254-3201	1
48.	2226-255X	1	PLADE PLATTE	PLATE		
49.	2062-777X	6	LÅSEBLIK SPERRBLECH	STRIKING PLATE	1213-5420 1213-5524	1 1
50.	2226-378X	1	TAP ZAPFEN	DOWEL	1251-5304	2
52.	1335-5524	2	GLIDELEJE 70-75-40 GLEITLAGER 70-75-40	PLAIN BEARING 70-75-40		
55.	2083-881X	1	SLANGEHOLDER BESCHLAG	CLAMP	1165-0276 1215-3324 1220-3321 1241-2502	2 2 2 2
56.	2228-208X	1	KONSOL KONSOLE	BRACKET		
57.	2223-220X	1	BØJLE BUEGEL	HOOP	1241-3403 1252-3102	1 1
58.	1317-0715	3	O-RING O-RING	O-RING		
59.	2229-633X	2	TRÆKLASKE, HØJRE ZUGLASCHE, RECHTER	COUPLING PLATE, RIGHT	1214-6226 1220-6122	2 2
60.	1241-9508	3	STØTTESKIVE 70-90-3,5 STUETZCHEIBE 70-90-3,5	SUPPORT WASHER 70-90-3,5		
61.	2229-634X	1	TRÆKLASKE, VENSTRE ZUGLASCHE, LINKE	COUPLING PLATE, LEFT	1214-6226 1220-6122	1 1
62.	2228-861X	1	BØSNING BUCHSE	BUSH		
64.	2086-940X	2	KONSOL KONSOLE	BRACKET		
66.	2211-066X	1	KONSOL KONSOLE >=1550141062	BRACKET		
67.	1311-8543	2	RØRHOLDER ROHRHALTERUNG >=1550141062	SUPPORT FOR TUBE		
68.	1311-8599	1	TOPPLADE TOPPLATTE >=1550141062	TOP PLATE		
69.	1311-8600	1	TOPPLADE TOPPLATTE >=1550141062	TOP PLATE		
98.	3889-197X	1	TRANSFER F/GMS-3202 TRANSFER F/GMS-3202 >=1550100402 <=1550130856	TRANSFER F/GMS-3202		

Fig. **1**

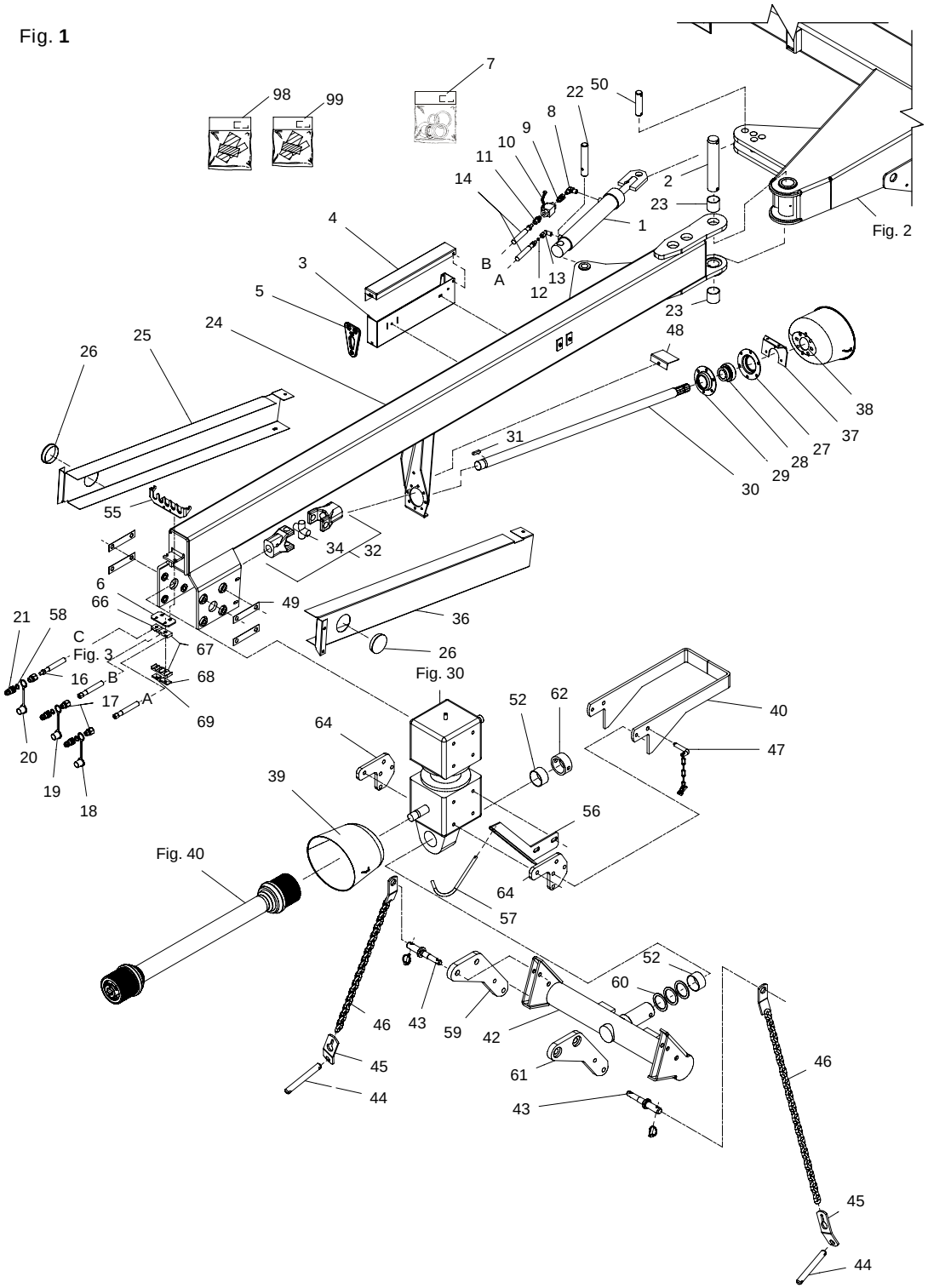

GMS-0016/1 GMS-3202 TOP SAFE FIG. 1. >=1550100402

POS.	VARENUMMER	ANTAL	BENÆVNELSE	BEZEICHNUNG	DESIGNATION	HERTIL, DAZU, TO THIS, A CECI
98. 1	3889-197A	1	TRANSFER F/GMS-3202 TRANSFER F/GMS-3202 >=1550130857		TRANSFER F/GMS-3202	
99.	3889-196X	1	TRANSFER F. TRÆKSTANG II AUFKLEBER F. ZUGSTANGE II >=1550100402 <=1550130856		TRANSFER F. DRAWBAR II	
99. 1	3889-196A	1	TRANSFER F. TRÆKSTANG II AUFKLEBER F. ZUGSTANGE II >=1550130857		TRANSFER F. DRAWBAR II	

Fig. **2**

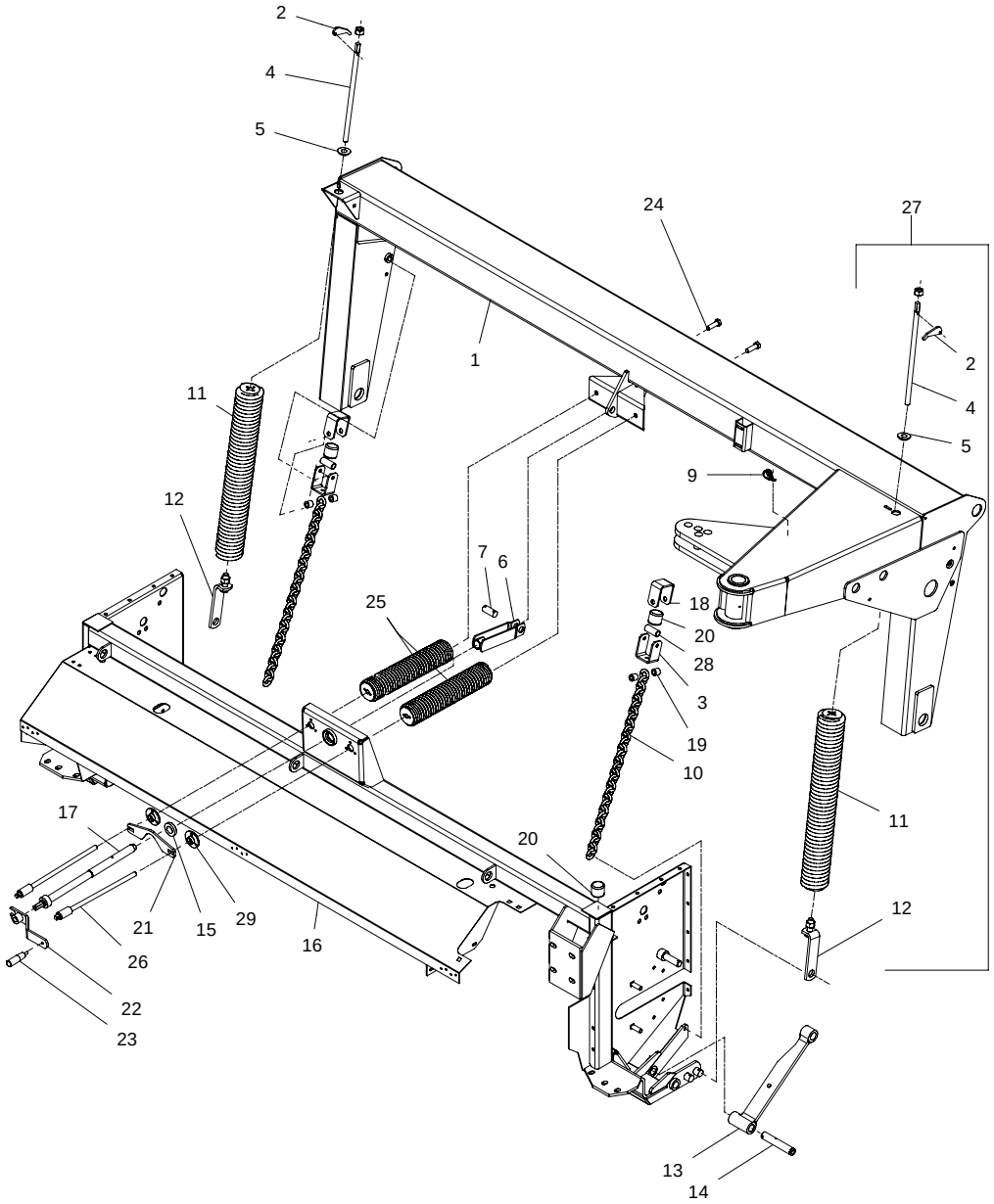

GMS-0016/1 GMS-3202 TOP SAFE FIG. 2. >=1550100402

POS.	VARENUMMER	ANTAL	BENÆVNELSE / BEZEICHNUNG	DESIGNATION	HERTIL, DAZU, TO THIS, A CECI	
1.	3210-269X	1	HJULRAMME RADRAHMEN >=1550100402 <=1550100536	WHEEL FRAME		
1. 1	3210-480X	1	HJULRAMME RADRAHMEN >=1550100637	WHEEL FRAME		
2.	2210-379X	1	PAL KLINKE	PAWL	1214-1124 1220-1323	1 1
3.	2210-298X	2	KÆDEDÆMPER KETTEN BUFFER	CHAIN BUFFER	1213-3126 1214-4330 1220-4321 1242-3221	1 1 1 1
4.	2210-342X	2	STILLESKRUE JUSTIERSCHRAUBE	REGULATING SCREW	1220-6122 1434-0108	1 1
5.	2061-002X	2	KONISK SKIVE KON.SCHEIBE	CONICAL WASHER		
6.	3083-011X	1	MØTRIK MUTTER	NUT		
7.	2226-218X	1	TAP ZAPFEN	DOWEL	1251-4202	2
9.	1311-8536	2	SLANGEHOLDER KLEMMBUEGEL	CLAMPING HOOP		
10.	2210-252X	2	KÆDE KETTE	SHAIN	1213-4327 1220-4323 1241-3403	1 1 1
11.	3226-392X	2	TRÆKFJEDER KPL ZUGFEDER KPL >=1550100402 <=1550100402	TENSION SPRING CPL	1313-3101	1
11. 1	3210-911X	1	TRÆKFJEDER KPL ZUGFEDER KPL	TENSION SPRING CPL	1313-3101	1
12.	3210-545X	1	HOLDER HALTER	SUPPORT	1220-6122 1251-5303	1 1
13.	2227-750X	2	STANG STANGE	BAR		
14.	2228-355X	2	TAP ZAPFEN	DOWEL	1251-3302 1251-5304 1255-2205	2 2 1
15.	2226-216X	1	KUGLE KUGEL	BALL		
16.	3210-410X	1	CRIMPERRAMME RAHMEN FUER CRIMPER	CRIMPING FRAME		
17.	3210-344X	1	SPINDEL SPINDEL	SPINDLE	1254-2102	1
18.	2210-341X	2	DEL TIL KÆDEDÆMPER TEIL FUER KETTEN BUFFER	PART FOR CHAIN BUFFER	1214-5626 1220-5321 1241-4403	2 2 2
19.	2114-175X	4	BØSNING BUCHSE	BUSH		
20.	1393-0110	3	GUMMIBUFFE GUMMIBUFFER >=1550100402 <=1550151271	RUBBER BUFFER		
21.	2210-381X	1	LÅSEPLADE SPERRPLATTE	LOCKING PLATE	1254-2102	2
22.	3210-385X	1	HÅNDTAG HANDGRIFF	HANDLE		
23.	1399-0228	1	GREB GRIFF	GRIP	1220-2321	1
24.	1213-5522	2	STÅLSÆTSKRUE M16-50 ST. SETSCHRAUBE M16-50	STEEL SET SCREW M16-50	1220-5122 1241-4503	1 1
25.	3228-777X	2	TRÆKFJEDER ZUGFEDER >=1550100402 <=1550130856	TENSION SPRING	1213-5522 1220-5122 1241-4503	1 1 2
25. 1	3210-913X	2	TRÆKFJEDER ZUGFEDER >=1550130857 <=1550141161	TENSION SPRING	1213-5522 1220-5122 1241-4503	1 1 2

Fig. **2**

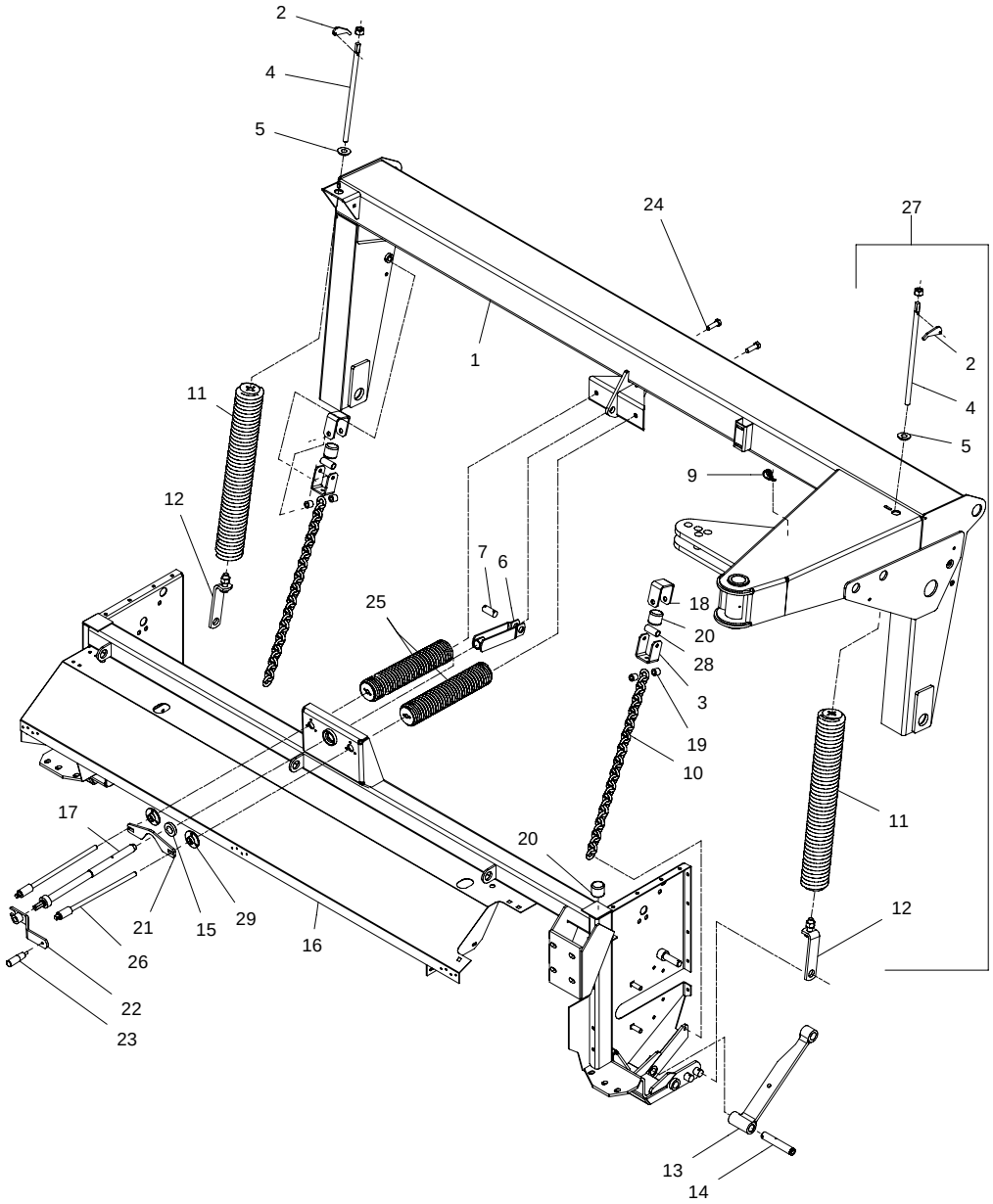

GMS-0016/1 GMS-3202 TOP SAFE FIG. 2. >=1550100402

POS.	VARENUMMER	ANTAL	BENÆVNELSE / BEZEICHNUNG	DESIGNATION	HERTIL, DAZU, TO THIS, A CECI	
25. 2	3089-196X	2	FJEDER FEDER >=1550141162	SPRING	1213-5522 1220-5122 1241-4503	1 1 2
26.	3210-346X	2	SPINDEL SPINDEL	SPINDLE	1220-5122 1241-4503	1 2
27.	3210-250X	2	TRÆKFJEDER M/INDIKATOR ZUGFEDER M/INDIKATOR >=1550100402 <=1550130856	TENSION SPRING W/INDICATOR	1241-7401	2
27. 1	3210-912X	2	TRÆKFJEDER SML. ZUGFEDER >=1550130857	TENSION SPRING	1241-7401	2
28.	2210-723X	2	RØR ROHR	TUBE		
29.	2210-749X	2	BØSNING BUHSCE	BUSH	1213-2224 1220-2122 1241-1202	6 6 6

Fig. **3**

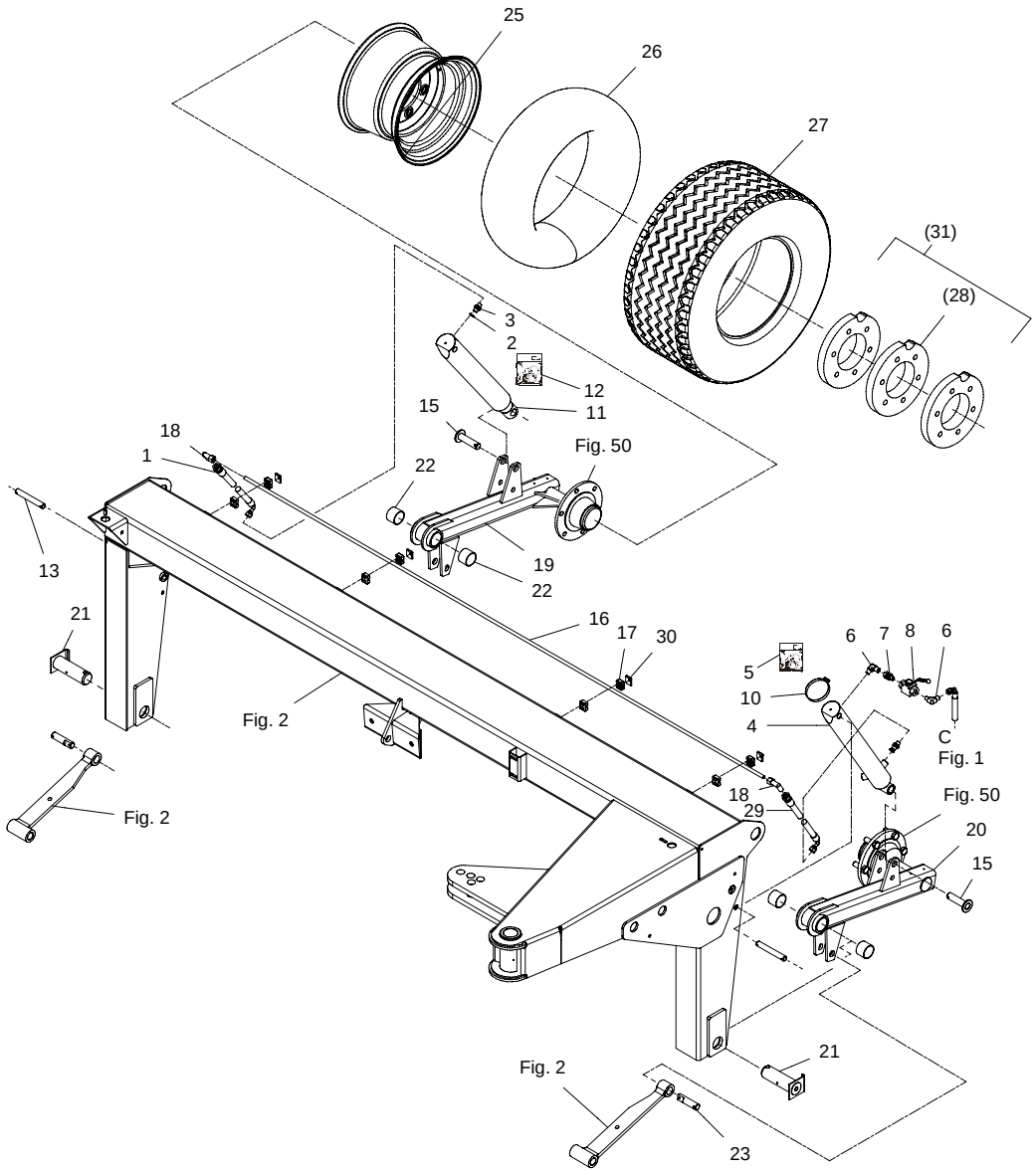

GMS-0016/1 GMS-3202 TOP SAFE FIG. 3. >=1550100402

POS.	VARENUMMER	ANTAL	BENÆVNELSE / BEZEICHNUNG	DESIGNATION	HERTIL, DAZU, TO THIS, A CECI	
1.	1317-0462	1	HYDRAULIK SLANGE L= 470 HYDRAULISCHER SCHLAUCH L=470	HYDRAULIC HOSE L= 470		
2.	1317-0208	2	KOBBERPAKNING 17-22-1,5 KUPFERDICHTUNG 17-22-1,5 >=1550100402 <=1550151271	COPPER GASKET 17-22-1,5		
3.	1311-8566	2	NIPPEL NIPPEL >=1550100402 <=1550151271	NIPPLE		
4.	2228-693X	1	CYLINDER ZYLINDER >=1550100402 <=1550130856	CYLINDER	1311-8562 1313-1101 1313-3101 1335-5505	1 1 1 2
4. 1	3210-906X	1	CYLINDER ZYLINDER >=1550130857 <=1550151271	CYLINDER	1311-8562 1313-1101 1313-3101 1335-5505	1 1 1 2
4. 2	1317-0950	1	CYLINDER ZYLINDER >=1550151296	CYLINDER	1311-8562 1313-1101 1313-3101 1335-5505	1 1 1 2
5.	1317-9294	1	PAKNINGSSÆT DICHTUNGSSATZ	SET OF GASKETS		
6.	1311-2602	2	VINKELNIPPEL NIPPEL >=1550100402 <=1550151271	ANGLE NIPPLE		
7.	1311-8583	1	NIPPEL NIPPEL >=1550100402 <=1550151271	NIPPLE		
8.	1311-8533	1	KUGLEHANE KUGELHAHN >=1550100402 <=1550151271	BALL TAP		
10.	1299-0104	1	SPÆNDEBÅND SPANNBAND >=1550100402 <=1550151271	TIGHTENING BAND		
11.	2228-692X	1	CYLINDER ZYLINDER >=1550100402 <=1550130856	CYLINDER	1313-1101 1313-3101 1335-5505	1 1 2
11. 1	3210-907X	1	CYLINDER ZYLINDER >=1550130857 <=1550151271	CYLINDER	1313-1101 1313-3101 1335-5505	1 1 2
11. 2	1317-0951	1	CYLINDER ZYLINDER >=1550151296	CYLINDER	1313-1101 1313-3101 1335-5505	1 1 2
12.	1317-9302	1	PAKNINGSSÆT DICHTUNGSSATZ	SET OF GASKETS		
13.	2228-465X	2	TAP ZAPFEN	DOWEL	1251-3301 1251-5303	1 1
15.	3083-733X	2	TAP ZAPFEN	DOWEL	1251-3301 1251-5303	1 1
16.	2228-482X	1	RØR ROHR	TUBE	1214-1124 1241-1204	4 4
17.	1311-8537	4	RØRHOLDER ROHRHALTERUNG	SUPPORT FOR TUBE		
18.	1311-8522	2	VINKELFORSKRUNING WINKELVERSCHRAUBUNG	ANGLE COUPLING		
19.	3210-309X	1	HJULHOLDER, HØJRE RADHALTERUNG, RECHTE	HOLDER FOR WHEEL, RIGHT	1323-9326 1323-9556	6 6
20.	3210-259X	1	HJULHOLDER, VENSTRE RADHALTERUNG, LINKE	HOLDER FOR WHEEL, LEFT	1323-9326 1323-9556	6 6
21.	3228-390X	2	TAP ZAPFEN	DOWEL	1251-5602 1251-8601 1313-1101	1 1 1
22.	1335-5535	4	GLIDELEJE 50-55-40 GLEITLAGER 50-55-40	PLAIN BEARING 50-55-40		
23.	2228-341X	2	TAP ZAPFEN	DOWEL	1251-3301 1251-5303	4 4
25.	1323-5402	1	FÆLG 11,00-16 30MM FORSÆTNING FELGE 11,00-16 30MM VERSETZUNG	RIM 11,00-16 30MM OFFSET		

Fig. **3**

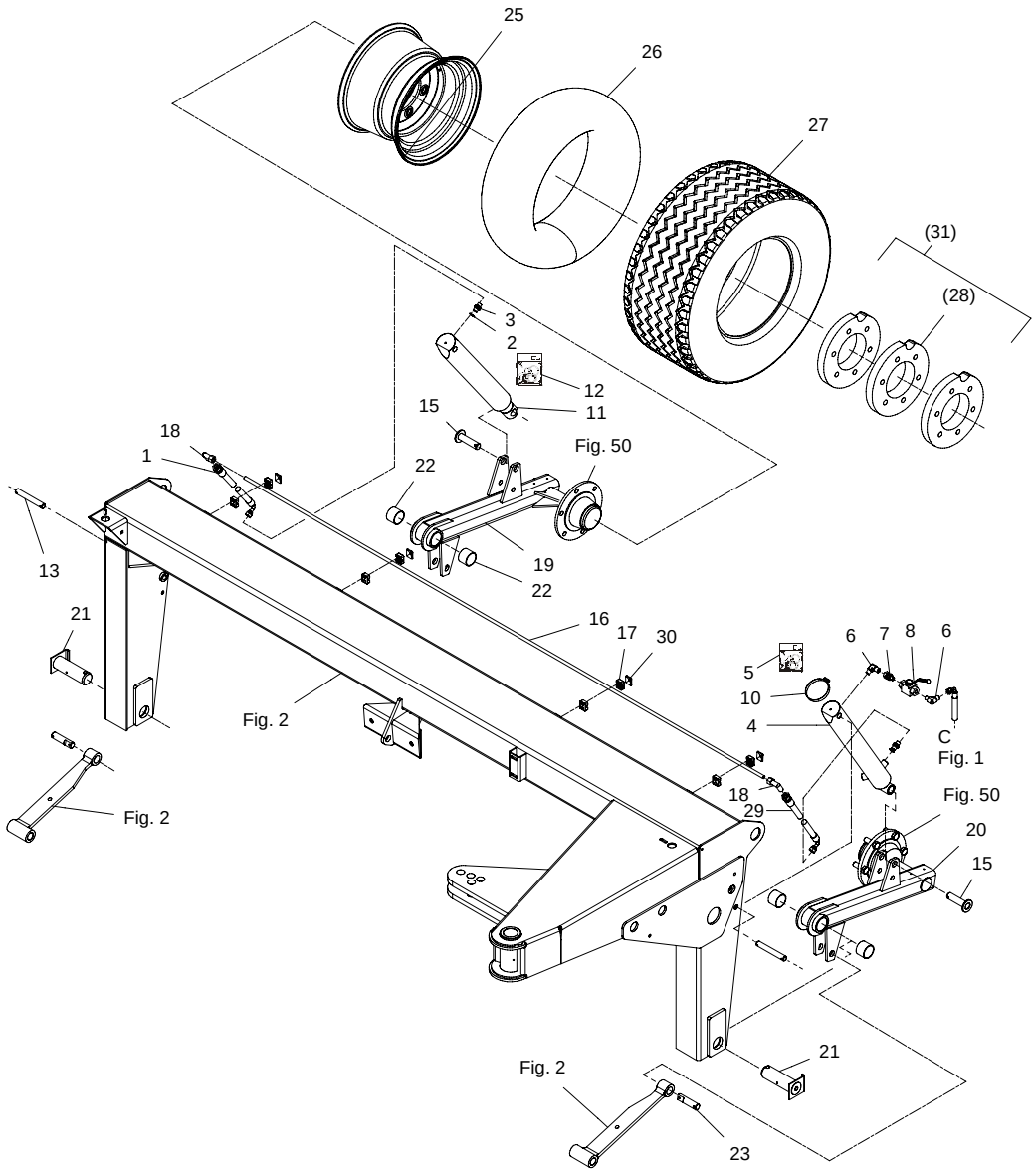

GMS-0016/1 GMS-3202 TOP SAFE FIG. 3. >=1550100402

POS.	VARENUMMER		ANTAL	BENÆVNELSE BEZEICHNUNG	DESIGNATION	HERTIL, DAZU, TO THIS, A CECI	
26.	1322-5101		1	SLANGE 1350-16 SCHLAUCH 1350-16	TUBE 1350-16		
27.	1321-5308		1	DÆK 13.0/55-16 REIFEN 13.0/55-16	TYRE 13.0/55-16		
28.	2086-817X	T	6	KONTRAVÆGT GEGENGEWICHT	COUNTERWEIGHT	1214-5632 1220-6123 1241-5802	6 6 6
29.	1317-0817		1	HYDRAULIK SLANGE L=725 HYDRAULISCHER SCHLAUCH L=725	HYDRAULIC HOSE L=725		
30.	1311-8600		4	TOPPLADE TOPPLATTE	TOP PLATE		
31.	4220-9056	T	1	KONTRAVÆGT GEGENGEWICHT	COUNTERWEIGHT		

Fig. 4

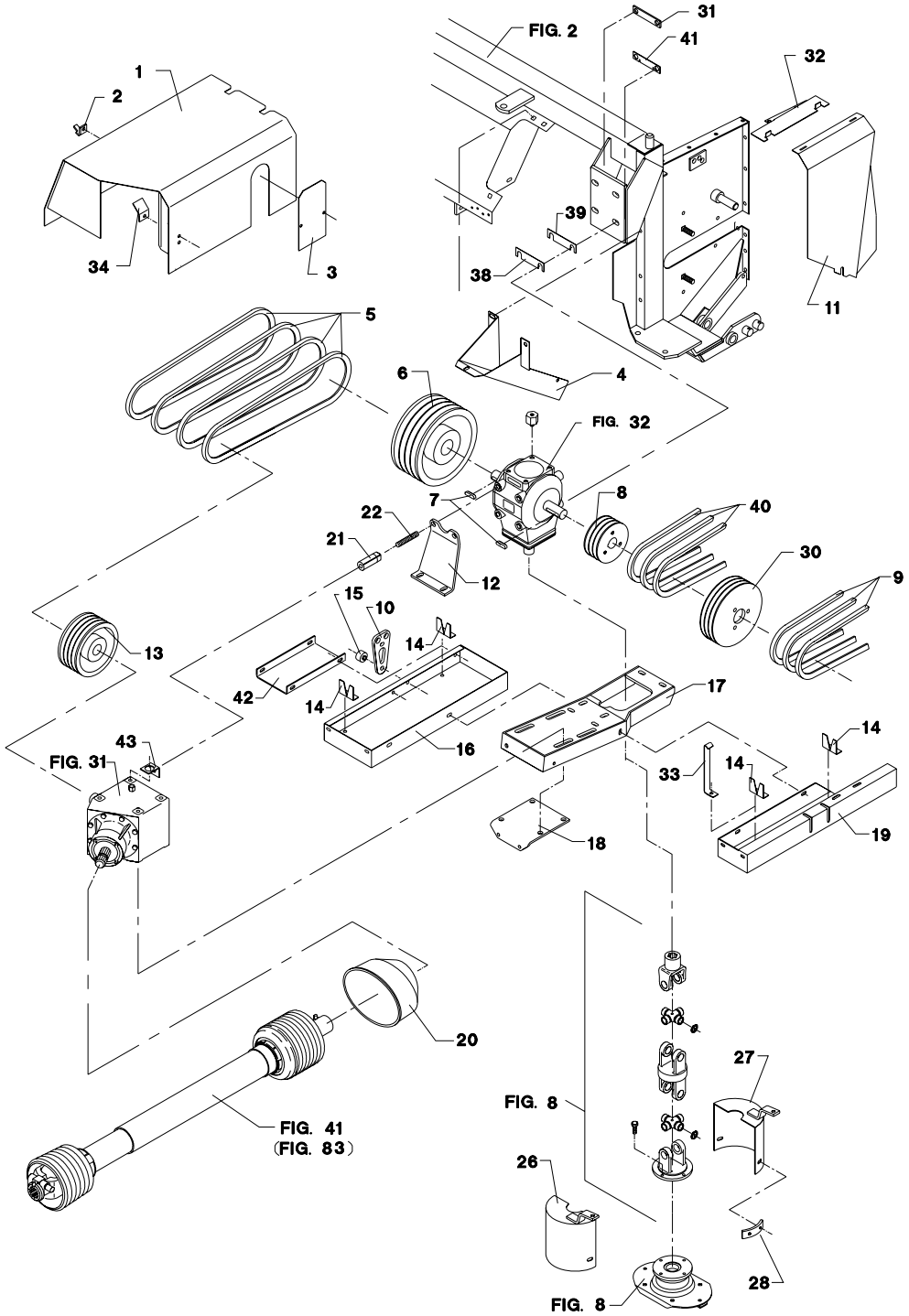

GMS-0016/1 GMS-3202 TOP SAFE FIG. 4. >=1550100402 <=1550100536

POS.	VARENUMMER	ANTAL	BENÆVNELSE / BEZEICHNUNG	DESIGNATION	HERTIL, DAZU, TO THIS, A CECI	
1.	3210-351X	1	SKÆRM SCHUTZ	GUARD		
2.	2080-384X	1	HÆNGSEL SCHARNIER	HINGE	1213-3126 1220-3321 1241-2502	1 1 1
3.	2228-394X	1	SKÆRM SCHUTZ	GUARD		
4.	3226-164X	1	SKÆRM SCHUTZ	GUARD	1213-3222 1214-4424 1220-3321 1220-4321 1241-2502 1241-3403	2 2 2 2 4 4
5.	1362-9803	4	REMSÆT (4 STK.) RIEMENSATZ (4 STCK)	V-BELT SET (4 PCS)		
6.	2210-316X	1	REMSKIVE RIEMENSCHEIBE	PULLEY		
7.	1338-0126	3	PASFEDER 12-8-60 FEDERKEIL 12-8-60	FLAT KEY 12-8-60		
8.	2226-396X	1	KILEREMSKIVE 3-SPB-143 KEILRIEMENSCHEIBE 3-SPB-143	PULLEY 3-SPB-143	1241-5502 1251-3201	4 4
9.	1361-9804	3	KILEREM SPB 1785 LP KEILRIEMEN SPB 1785 LP	V-BELT SPB 1785 LP		
10.	2080-387X	1	GUMMISTROP GUMMIRIEMEN	RUBBER STRAP		
11.	2228-377X	1	SKÆRM SCHUTZ	GUARD	1219-0300	1
12.	2228-780X	1	STØTTEPLADE STUTZPLATTE	SUPPORT PLATE	1213-5322 1220-5122 1241-4502	1 1 2
13.	2226-177X	1	REMSKIVE B195 4 SPOR KEILRIEMENSCHEIBE B195 4 SP	PULLEY B195 4 SP	1219-0604 1241-1502 1338-0126	4 4 2
14.	2228-374X	4	STYR STEUERUNG	GUIDE		
15.	2083-309X	1	BØSNING BUCHSE	BUSH	1219-0219 1220-3321 1241-2502	1 1 1
16.	2228-770X	1	BØJLESTYR BUGELSTEUERUNG	HOOP STEERING	1213-2126 1213-3224 1220-2321 1220-3321 1241-1304 1241-2502	2 2 2 2 4 4
17.	3228-778X	1	KONSOL KONSOLE	BRACKET	1213-4327 1220-4321 1241-3403	6 4 8
18.	2226-242X	1	STRAMMER SPANNER	TIGHTENER	1213-4724 1213-5422 1220-4122 1241-3403 1241-4503 1242-5421	2 4 2 2 4 4
19.	3228-772X	1	SKÆRM SCHUTZ	GUARD	1213-3224 1220-3321 1241-1204 1241-2502	4 4 2 4
20.	2210-398X	1	PTO-SKÆRM, OVAL PTO-SCHUTZ, OVAL	PTO-GUARD, OVAL	1215-3226 1215-3228 1220-3321 1241-2502	2 4 6 6
21.	2210-363X	1	REMSTRAMMER RIEMENSPANNER	BELT TIGHTENER	1215-4226	1
22.	2210-364X	1	GEVINDSTANG GEWINDSTANGE	SPINDLE	1220-5123	1
26.	3226-109X	1	SKÆRM, HØJRE SCHUTZ, RECHTE	GUARD, RIGHT		
27.	3226-182X	1	SKÆRM, VENSTRE SCHUTZ, LINKE	GUARD, LEFT		

Fig. 4

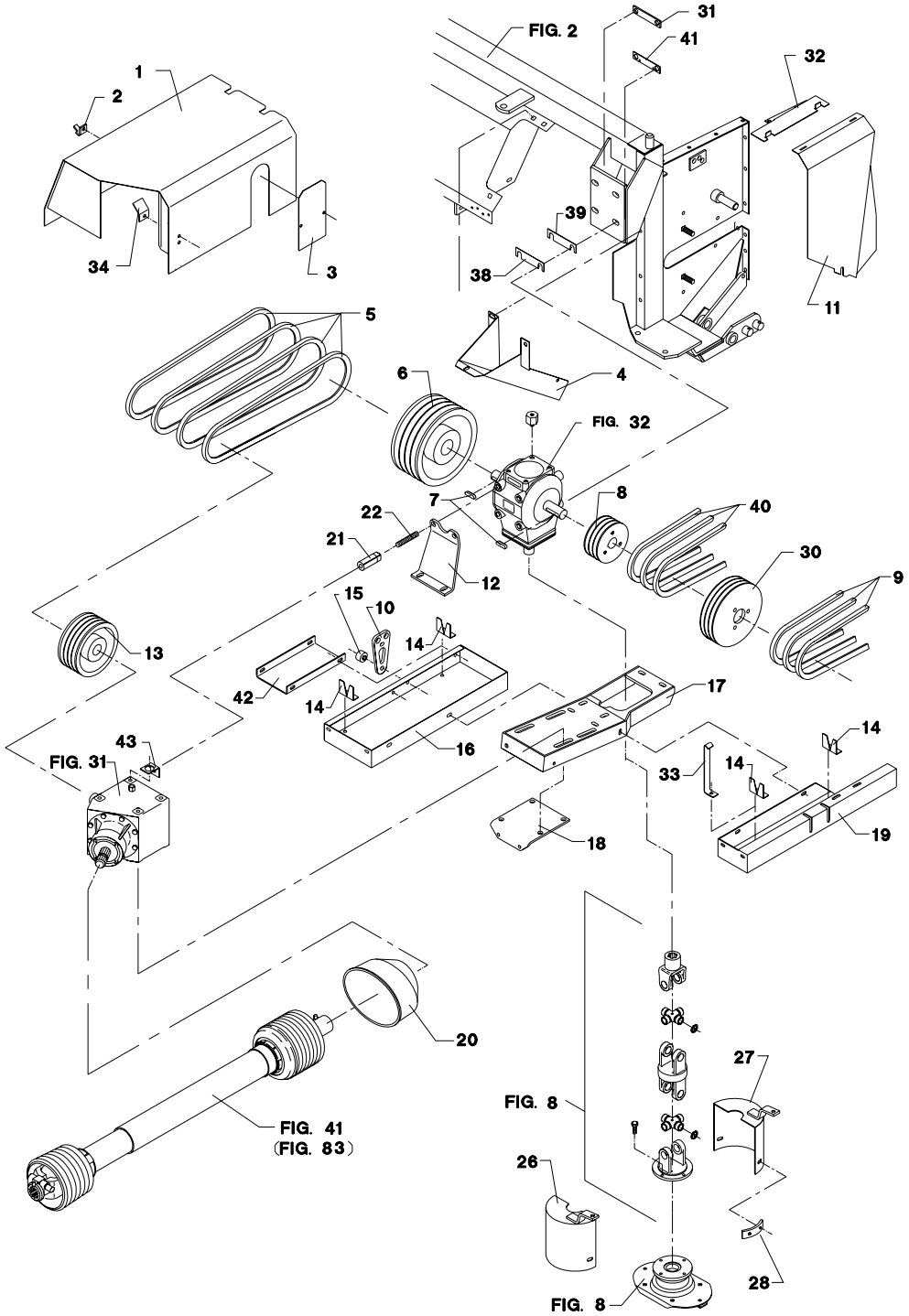

GMS-0016/1 GMS-3202 TOP SAFE FIG. 4. >=1550100402 <=1550100536

POS.	VARENUMMER		ANTAL	BENÆVNELSE / BEZEICHNUNG	DESIGNATION	HERTIL, DAZU, TO THIS, A CECI	
28.	2226-830A		2	BESLAG BESCHLAG	CLAMP	1213-3222 1241-2502 1242-3621	6 6 6
29.	1219-0599		1	SELVSKÆRENDE SKRUE M6-20/M6SF SCHRAUBE M6-40/M6SF	SCREW M6-40/M6SF		
30.	2226-395X		1	REMSKIVE 3-SPB-195 RIEMENSCHEIBE 3-SPB-195	PULLEY 3-SPB-195	1213-4422 1219-0604 1241-3403 1242-4421 1338-0126	3 2 3 3 1
31.	2083-408X		2	SPÆNDESTYKKE SPANNSTUECK	TIGHTENING PIECE		
32.	2210-348X		1	HOLDER HALTER	SUPPORT		
33.	1433-0313		1	LÅSEFJEDER SPERRFEDER	RETAINING SPRING		
34.	2228-213X		1	BESLAG BESCHLAG	CLAMP	1213-2126 1220-3321	1 1
38.	2083-410X		1	MELLEMLÆG ZWISCHENLAGE	FILLER		
39.	2083-411X		1	MELLEMLÆG ZWISCHENLAGE	FILLER	1213-5422	4
40.	1361-9805		3	KILEREM SPB 1700 LP KEILRIEMEN SPB 1700 LP	V-BELT SPB 1700 LP		
41.	2083-409X		2	LÅSEBLIK SPERRBLECH	STRIKING PLATE		
42.	2228-277X		1	MELLEMSTYKKE ZWISCHENWELLE	CONTER SHAFT	1213-3224 1220-3321 1241-2502	2 2 4
43.	2210-396X		1	STYR STEUERUNG	GUIDE	1213-5224 1241-4502	1 1
44.	2210-589X	T	1	LUKKEPLADE VERSCHLIESSPLATTE	LOCKING PLATE		
45.	2210-444X		1	SKÆRM SCHUTZ	GUARD		

Fig. **4.1**

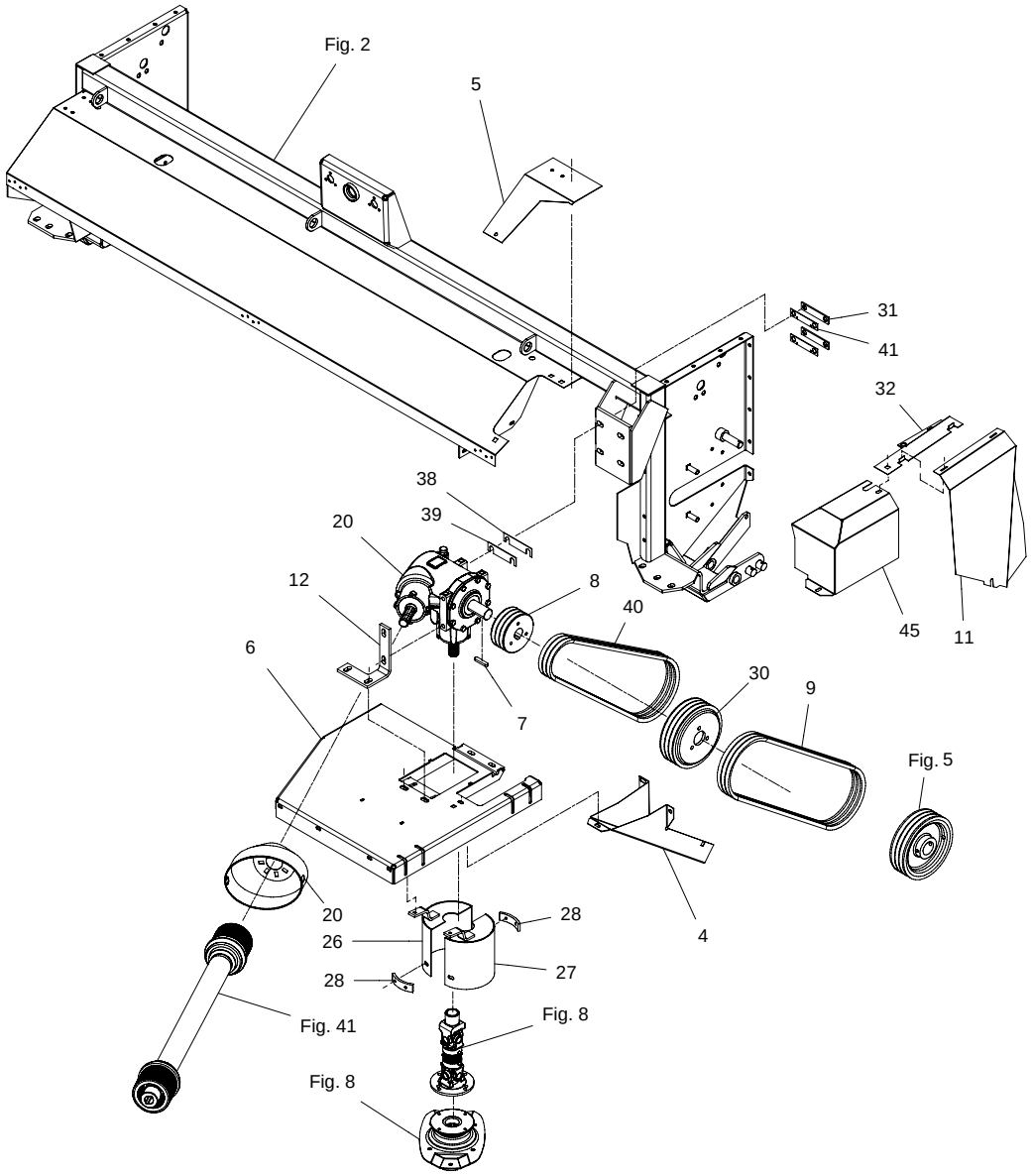

GMS-0016/1 GMS-3202 TOP SAFE FIG. 4. 1 >=1550100637

POS.	VARENUMMER	ANTAL	BENÆVNELSE BEZEICHNUNG	DESIGNATION	HERTIL, DAZU, TO THIS, A CECI	
4.	2210-478X	1	SKÆRM SCHUTZ	GUARD	1213-3222 1214-4424 1220-3321 1220-3922 1220-4321 1241-2502 1241-3403	2 2 2 1 2 4 4
5.	2210-349X	1	SKÆRM SCHUTZ	GUARD	1213-3222 1220-3922 1241-2402	3 3 3
6.	3210-456X	1	SKÆRM SCHUTZ	GUARD	1213-3224 1213-4327 1220-3321 1220-3924 1220-4321 1241-2502 1241-3403	2 2 2 1 2 2 2
7.	1338-0126	3	PASFEDER 12-8-60 FEDERKEIL 12-8-60	FLAT KEY 12-8-60		
8.	2226-396X	1	KILEREMSKIVE 3-SPB-143 KEILRIEMENSCHEIBE 3-SPB-143	PULLEY 3-SPB-143	1219-0604	2
9.	1362-9705	1	REMSÆT (3 STK.) RIEMENSATZ (3 STCK)	V-BELT SET (3 PCS)		
11.	2228-377X	1	SKÆRM SCHUTZ	GUARD	1219-0300	1
12.	2210-460X	1	HOLDER HALTER	HOLDER	1213-5322 1213-5422 1220-5122 1241-4502	2 2 2 6
20.	2210-399X	1	PTO-SKÆRM, OVAL PTO-SCHUTZ, OVAL >=1550100637 <=1550151271	PTO-GUARD, OVAL	1213-2224 1241-1502	4 4
20. 1	2210-961X	1	PTO SKÆRM SCHUTZ FÜR GELENKWELLE >=1550151296	PTO GUARD	1165-0186 1213-2224 1241-1502	1 4 4
26.	3226-109X	1	SKÆRM, HØJRE SCHUTZ, RECHTE	GUARD, RIGHT		
27.	3226-182X	1	SKÆRM, VENSTRE SCHUTZ, LINKE	GUARD, LEFT		
28.	2226-830A	2	BESLAG BESCHLAG	CLAMP	1213-3222 1241-2502 1242-3621	6 6 6
30.	2083-815X	1	REMSKIVE RIEMENSCHEIBE	PULLEY	1213-4422 1241-3403 1242-4421	3 3 3
31.	2083-408X	2	SPÆNDESTYKKE SPANNSTUECK	TIGHTENING PIECE		
32.	2210-348X	1	HOLDER HALTER	SUPPORT	1220-3922	1
38.	2083-410X	1	MELLEMLÆG ZWISCHENLAGE	FILLER		
39.	2083-411X	1	MELLEMLÆG ZWISCHENLAGE	FILLER	1213-5422	4
40.	1361-9805	3	KILEREM SPB 1700 LP KEILRIEMEN SPB 1700 LP >=1550100637 <=1550100637	V-BELT SPB 1700 LP		
40. 1	1362-9805	1	REMSÆT (3 STK.) RIEMENSATZ (3 STCK.)	V-BELT SET (3 PCS.)		
41.	2083-409X	2	LÅSEBLIK SPERRBLECH	STRIKING PLATE		
44.	2210-589X	1	LUKKEPLADE VERSCHLIESSPLATTE	LOCKING PLATE	1213-3224	6
45.	2210-444X	1	SKÆRM SCHUTZ	GUARD	1213-3126 1241-2308	2 2

Fig. **5**

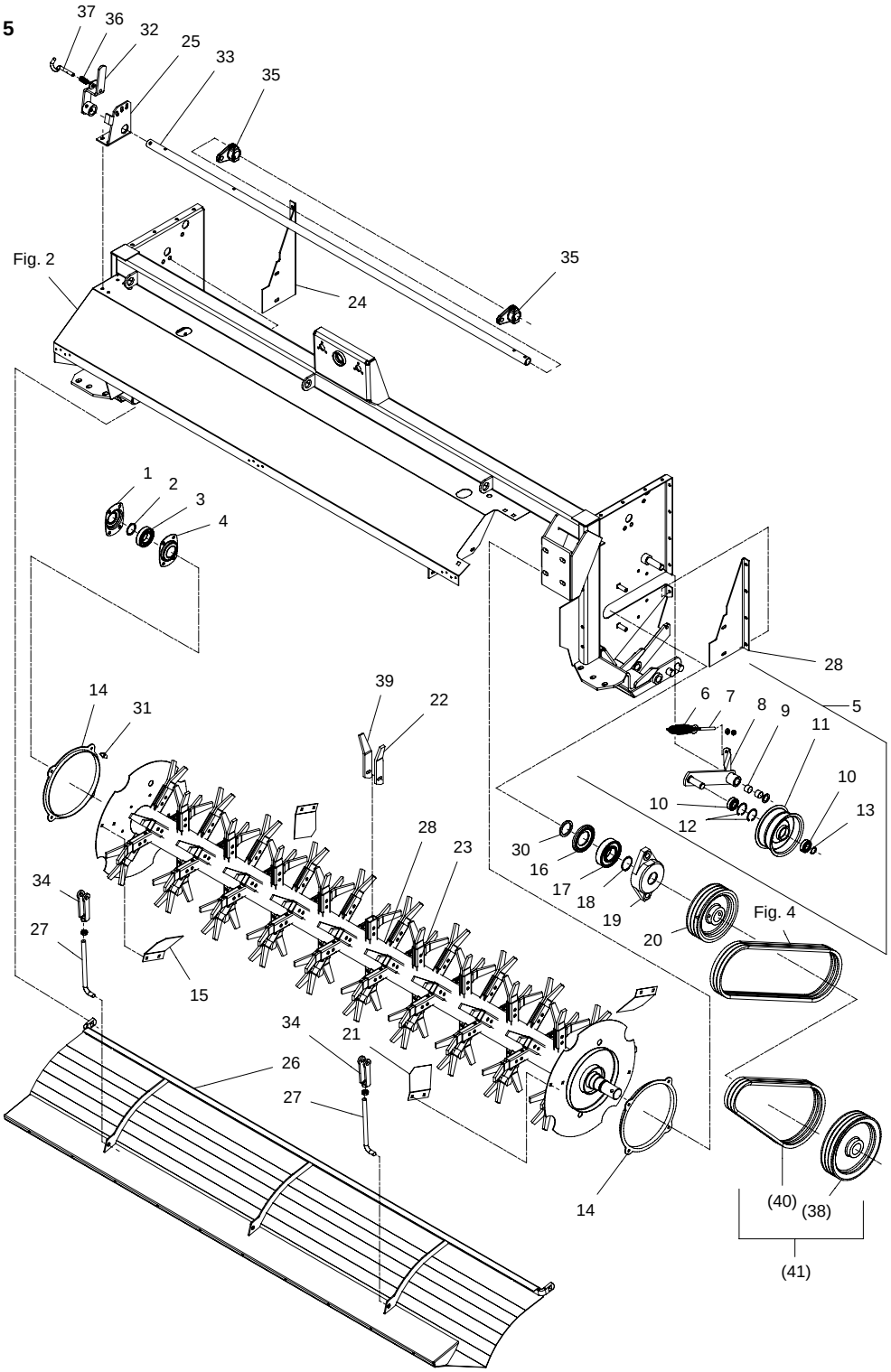

GMS-0016/1 GMS-3202 TOP SAFE FIG. 5. >=1550100402

POS.	VARENUMMER	ANTAL	BENÆVNELSE / BEZEICHNUNG	DESIGNATION	HERTIL, DAZU, TO THIS, A CECI	
1.	2080-707X	1	LEJEHUS LAGERGEHAEUSE	BEARING HOUSING	1220-4323 1220-5321 1241-3403 1241-4503 1313-1101 1313-2101	4 2 4 2 1 1
2.	1255-4202	1	LÅSERING 45 MM UDVENDIG SICHERUNGSRING 45 MM AUSSEN	SNAP RING 45 MM OUTER		
3.	1331-5304	1	KUGLELEJE 172-6209 2RS C3 KUGELLAGER 172-6209 2RS C3	BALL BEARING 172-6209 2RS C3		
4.	1421-6599	1	LEJEHUSHALVPART LAGERGEHAEUSEHAELFTE	HALF OF BEARING HOUSING		
5.	3226-129X	1	REMSTRAMMER RIEMENSPANNER	BELT TIGHTENER	1241-6409 1251-3202	1 1
6.	1435-0015	1	TRÆKFJEDER ZUGFEDER	TENSION SPRING		
7.	1392-0507	1	ØJEBOLT M10-110 GALV AUGBOLZEN M10-110 GALV	EYE BOLT M10-110 GALV	1220-3323 1241-2502	1 1
8.	3226-130X	1	REMSTRAMMER RIEMENSPANNER	BELT TIGHTENER	1313-2101	1
9.	1335-5503	2	GLIDELEJE 25-28-20 GLEITLAGER 25-28-20	PLAIN BEARING 25-28-20		
10.	1331-3302	2	KUGLELEJE KUGELLAGER	BALL BEARING		
11.	3228-095X	1	STRAMMERULLE SPANNROLLE	TIGHTENING ROLLER		
12.	1255-5101	2	LÅSERING 52 MM INDVENDIG SICHERUNGSRING 52 MM INNEN	SNAP RING 52 MM INNER		
13.	1255-2203	1	LÅSERING 25 MM UDVENDIG SICHERUNGSRING 25 MM AUSSEN	SNAP RING 25 MM OUTER		
14.	2320-295X	2	RING RING	RING	1213-3224 1215-2222 1220-2321 1220-3321 1241-1304 1241-2502	2 8 8 2 8 2
15.	2088-129X	2	MEDBRINGER, VENSTRE MITNEHMER, LINKE	CARRIER, LEFT	1215-3228 1220-3321	2 2
16.	3060-054X	1	TÆTNING DICHTUNG	TIGHTENING	1241-5502	4
17.	1331-4105	1	KUGLELEJE 6311 KUGELLAGER 6311	BALL BEARING 6311		
18.	1255-5203	1	LÅSERING 55 MM UDVENDIG SICHERUNGSRING 55 MM AUSSEN	SNAP RING 55 MM OUTER		
19.	2226-900X	1	FLANGELEJE FLANSCHLAGER	FLANGE BEARING		
20.	2226-394X	1	REMSKIVE 3-SPB-225 RIEMENSCHEIBE 3-SPB-225	PULLEY 3-SPB-225	1220-5321 1241-4503 1251-5701 1251-7701	2 2 1 1
21.	2210-301X	2	MEDBRINGER, HØJRE MITNEHMER, HØJRE	CARRIER, HØJRE	1215-3228 1220-3321	2 2
22.	2226-070X	76	MEDBRINGER, VENSTRE MITNEHMER, LINKE	CARRIER, LEFT		
23.	2225-640X	76	KONSOL KONSOLE	BRACKET		
24.	2210-295X	1	AFSTIVNING, HØJRE STUETZE, HØJRE	SUPPORT, HØJRE		
25.	2210-319X	1	INDSTILLINGSKONSOL EINSTELLUNGSKONSOLE	ADJUSTMENT BRACKET	1213-3224 1220-3321 1241-2402	4 4 4
26.	3210-390X	1	CRIMPERPLADE CRIMPER BLECH	CRIMPER PLATE	1215-5522 1220-5321 1241-4503	2 2 2

Fig. **5**

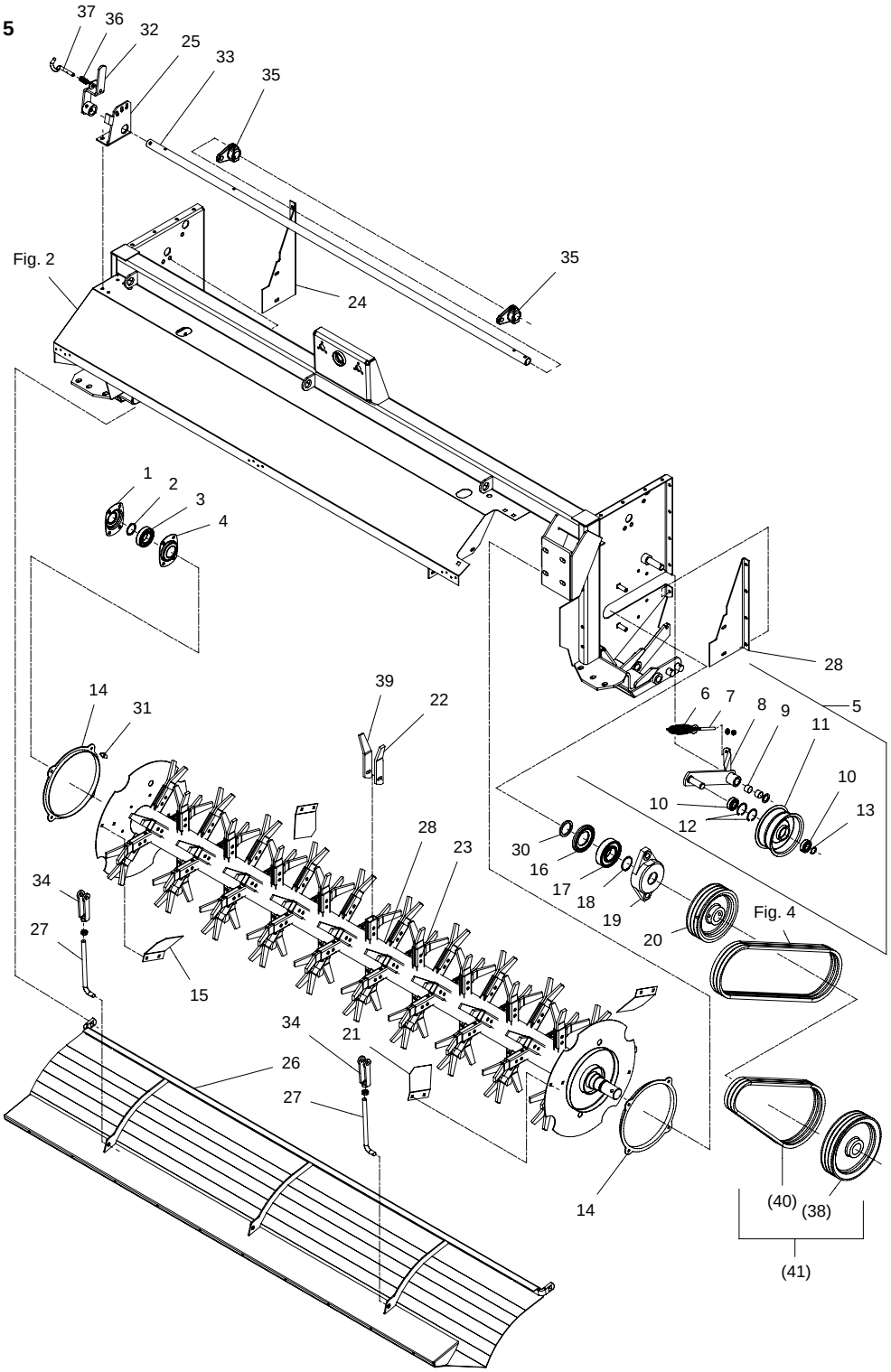

GMS-0016/1 GMS-3202 TOP SAFE FIG. 5. >=1550100402

POS.	VARENUMMER		ANTAL	BENÆVNELSE / BEZEICHNUNG	DESIGNATION	HERTIL, DAZU, TO THIS, A CECI	
27.	2210-320X		2	FORBINDELSESSTANG VERBINDUNGSSTANGE	CONNECTION ROD	1220-5222 1252-4102	1 1
28.	2210-296X		1	AFSTIVNING, VENSTRE STUETZE, LINKE	SUPPORT, LEFT	1213-3224 1220-3321 1241-2502	2 2 2
29.	3210-303X		1	ROTOR SML. ROTOR GESAMMELT	ROTOR ASSEMBL.	1214-4126 1220-4323	76 76
30.	1339-5502		1	FILTRING 55-71-6 FILZRING 55-71-6	FELT RING 55-71-6		
31.	2320-271X		8	TILHOLDER HALTER	HOLDER		
32.	3210-317X		1	HÅNDTAG HANDGRIFF	HANDLE	1251-5401 1251-7401	1 1
33.	2210-321X		1	RØR ROHR	TUBE	1241-8202 1251-6401	6 2
34.	1399-0120		2	GAFFEL GABELKOPF >=1550100402 <=1550130856	FORK		
34. 1	3211-049X		2	HOLDER HALTER >=1550131057	SUPPORT		
35.	2086-875X		2	VIPPE HEBEVORRICHTUNG	TIPPING DEVISE	1251-6501	1
36.	1431-2195		1	TRYKFJEDER DRUCKFEDER	COMPRESSION SPRING		
37.	2086-829X		1	STYRETAP STEUERUNGSZAPFEN	GUIDE DOWEL	1241-2202 1251-2104	1 1
38.	2083-612X	T	1	REMSKIVE RIEMENSCHEIBE	PULLEY	1251-5701 1251-7701	1 1
39.	2226-071X		76	MEDBRINGER, HØJRE MITNEHMER, RECHTE	CARRIER, RIGHT		
40.	1362-9804	T	1	REMSÆT (3 STK.) RIEMENSATZ (3 STCK.)	V-BELT SET (3 PCS.)		
41.	4210-1603	T	1	CRIMPERHASTIGHED 510 RPM AUFBEREITERGES. 510 RPM	CONDITIONER SPEED 510 RPM		

Fig. **6**

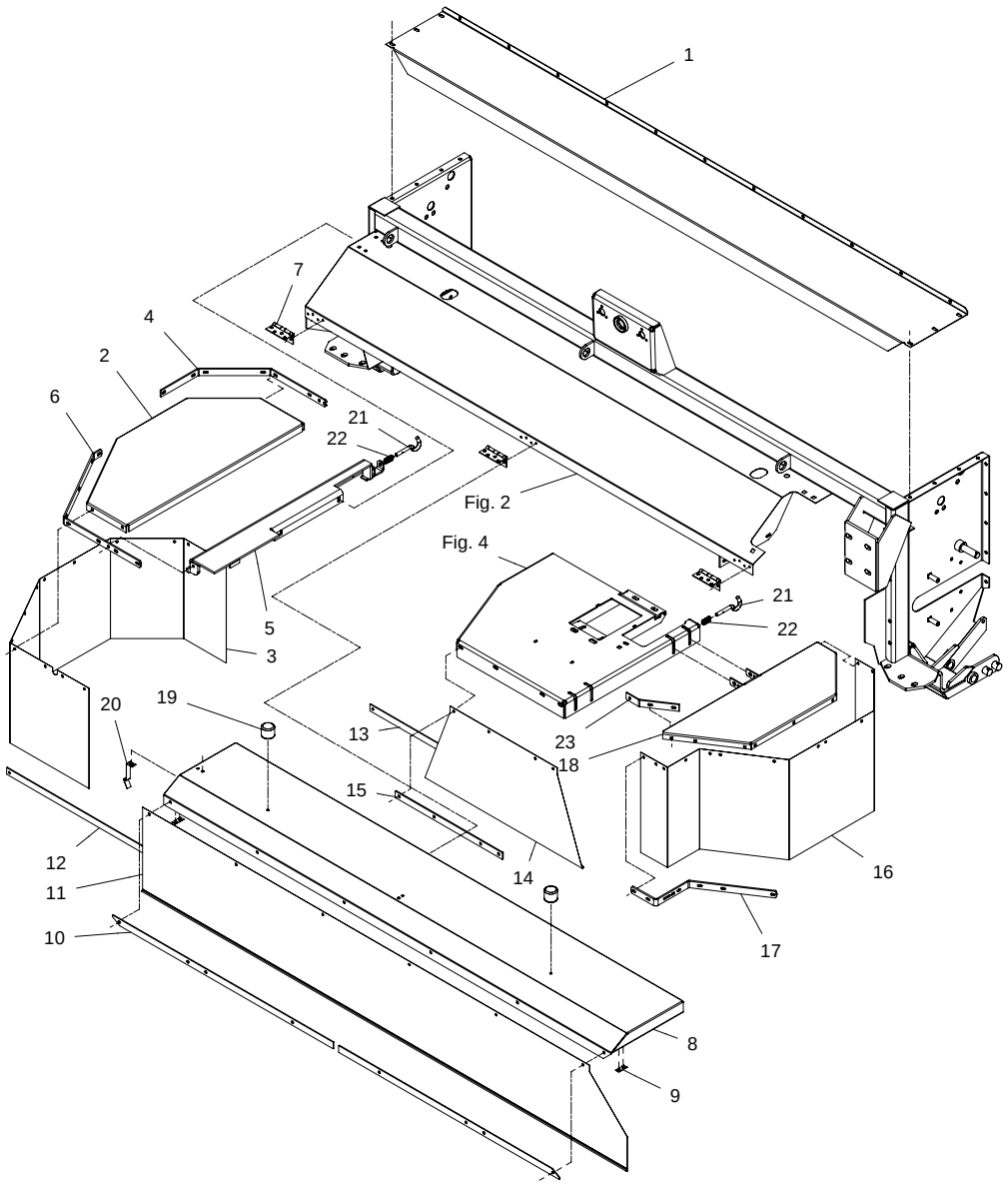

GMS-0016/1 GMS-3202 TOP SAFE FIG. 6. >=1550100402

POS.	VARENUMMER	ANTAL	BENÆVNELSE / BEZEICHNUNG	DESIGNATION	HERTIL, DAZU, TO THIS, A CECI	
1.	2210-293X	1	TOPPLADE TOPPLATTE >=1550100402 <=1550141162	TOP PLATE	1213-3222 1213-3322 1220-3321 1241-2502	4 2 6 6
1. 1	2210-679X	1	TOPPLADE TOPPLATTE >=1550141163	TOP PLATE		
2.	2228-767X	1	SIDESKÆRM SEITENWAND	SIDE GUARD		
3.	2210-336X	1	DUG TUCH >=1550100402 <=1550130856	CANVAS		
3. 1	2210-915X	1	DUG, HØJRE TUCH, RECHTE >=1550130857	CANVAS, RIGHT		
4.	2228-775X	1	HÆNGSEL SHARNIER >=1550100402 <=1550100536	HINGE	1213-3324 1215-2222 1220-2321 1220-3321 1241-1202 1434-0101	2 12 12 2 14 2
4. 1	2088-706X	1	HÆNGSEL SHARNIER >=1550100637	HINGE	1213-3424 1215-2222 1220-2321 1220-3321 1241-1202 1241-2502 1434-0101	1 6 6 1 6 1 2
5.	3228-784X	1	SKÆRMSTØTTE SCHUTZSTUETZE >=1550100402 <=1550100536	GUARD PROTECTION	1213-3322 1220-3321 1241-2502	2 2 4
5. 1	3088-704X	1	SKÆRMSTØTTE SCHUTZSTUETZE >=1550100637	GUARD PROTECTION	1213-3322 1220-3321 1241-2502	2 2 4
6.	2228-774X	1	HÆNGSEL SHARNIER	HINGE	1213-3424 1215-2124 1215-2222 1220-2321 1220-3321 1241-1202 1241-2502 1434-0101	1 2 6 8 1 8 1 2
7.	1399-0240	3	HÆNGSEL SCHARNIER	HINGE		
8.	2228-771X	1	SKÆRM SCHUTZ	GUARD	1213-3124 1215-2124 1219-0322 1220-1323 1220-2321 1241-1202 1241-1203 1241-2502	2 1 24 24 1 1 24 2
9.	1393-0162	2	GUMMIUNDERLAG GUMMIUNTERLAGE	RUBBER BACKING		
10.	2228-773X	2	SKINNE SCHIENE	RAIL	1215-2222 1220-2321 1241-1202	6 6 6
11.	2210-358X	1	DUG TUCH >=1550100402 <=1550130856	CANVAS		
11. 1	2210-908X	1	DUG, FORRESTE TUCH, VORDERE >=1550130857	CANVAS, FRONT		
12.	2225-386X	1	SKINNE SCHIENE	RAIL	1213-2126 1220-2321 1241-1304	1 1 2
13.	2228-782X	1	SKINNE SCHIENE	RAIL	1213-2126 1220-2321 1241-1304	1 1 2
14.	2210-359X	1	DUG TUCH >=1550100402 <=1550130856	CANVAS		

Fig. **6**

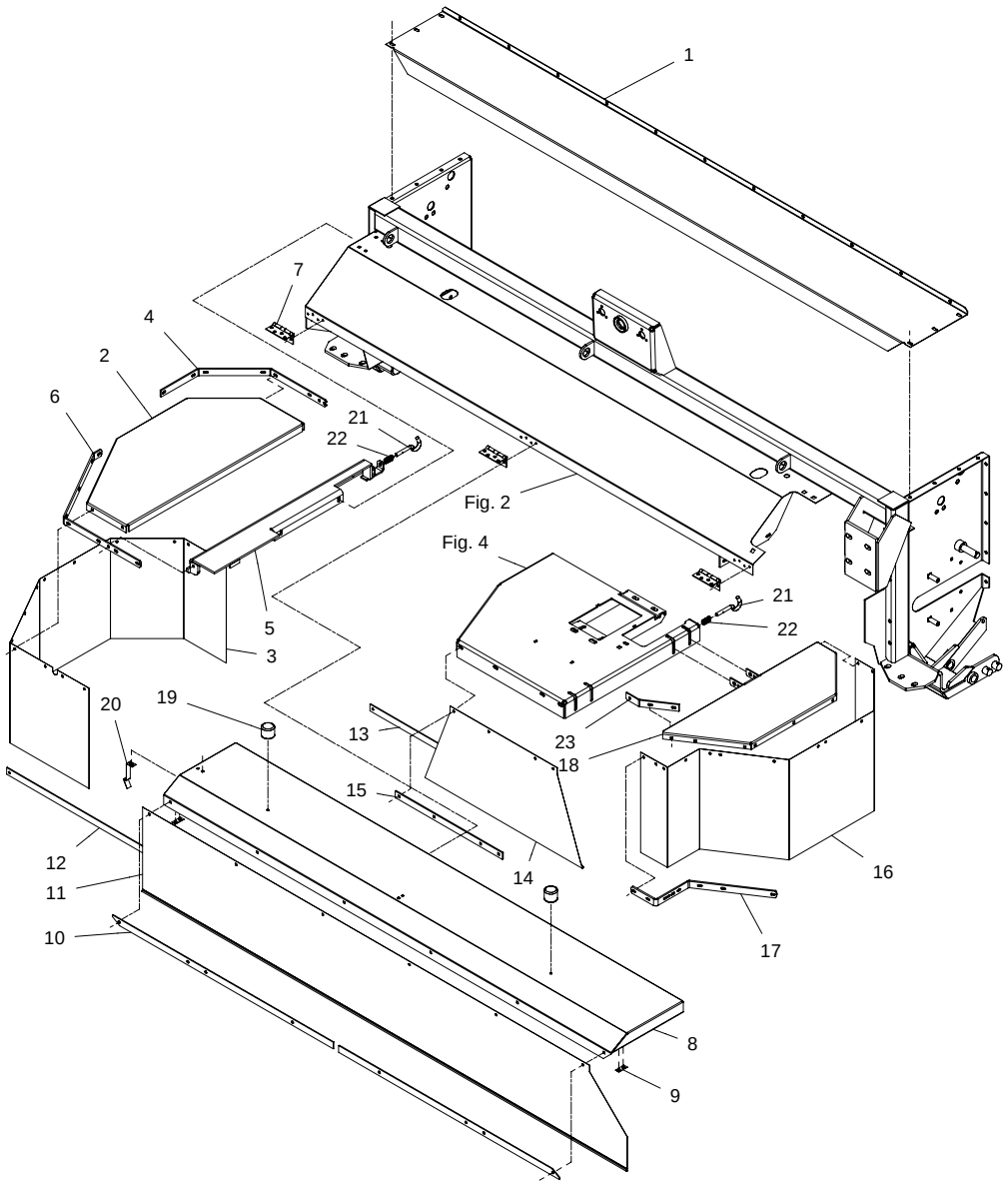

GMS-0016/1 GMS-3202 TOP SAFE FIG. 6. >=1550100402

POS.	VARENUMMER	ANTAL	BENÆVNELSE BEZEICHNUNG	DESIGNATION	HERTIL, DAZU, TO THIS, A CECI	
14. 1	2210-359A	1	DUG TUCH	CANVAS	1215-2222 1220-2321 1241-1202	4 4 4
15.	2228-783X	1	HOLDER HALTER	SUPPORT	1215-2222 1220-2321 1241-1202	4 4 4
16.	2210-292X	1	DUG TUCH >=1550100402 <=1550130856	CANVAS		
16. 1	2210-909X	1	DUG, VENSTRE TUCH, LINKE >=1550130857	CANVAS, LEFT		
17.	2228-769X	1	HOLDER F/DUG HALTER >=1550100402 <=1550100536	SUPPORT	1214-3424 1215-2124 1215-2222 1220-2321 1220-3321 1241-1202 1241-2602 1434-0101	1 10 5 15 1 7 8 4
17. 1	2210-612X	1	HOLDER F/DUG HALTER >=1550100637	SUPPORT	1215-2124 1215-2224 1220-2321 1241-1202	13 3 16 16
18.	3228-768X	1	SIDESKÆRM SEITENWAND >=1550100402 <=1550100536	SIDE GUARD		
18. 1	3088-709X	1	SIDESKÆRM, VENSTRE SEITENWAND, LINKE >=1550100536 <=1550100637	SIDE GUARD, LEFT	1214-3424 1220-3321 1241-2602 1434-0101	2 2 4 4
18. 2	3210-610X	1	SIDESKÆRM, VENSTRE SEITENWAND, LINKE >=1550100637	SIDE GUARD, LEFT	1214-3424 1214-3426 1220-3321 1241-2602 1434-0101	1 1 2 4 4
19.	1393-0110	2	GUMMIBUFFE GUMMIBUFFER	RUBBER BUFFER		
20.	1433-0314	1	LÅSEFJEDER SPERRFEDER	SPRING		
21.	2086-829X	2	STYRETAP STEUERUNGSZAPFEN	GUIDE DOWEL	1241-2202 1251-2104	1 1
22.	1431-2195	2	TRYKFJEDER DRUCKFEDER	COMPRESSION SPRING		
23.	2210-611X	1	HOLDER HALTER >=1550100637	SUPPORT		

Fig. **7**

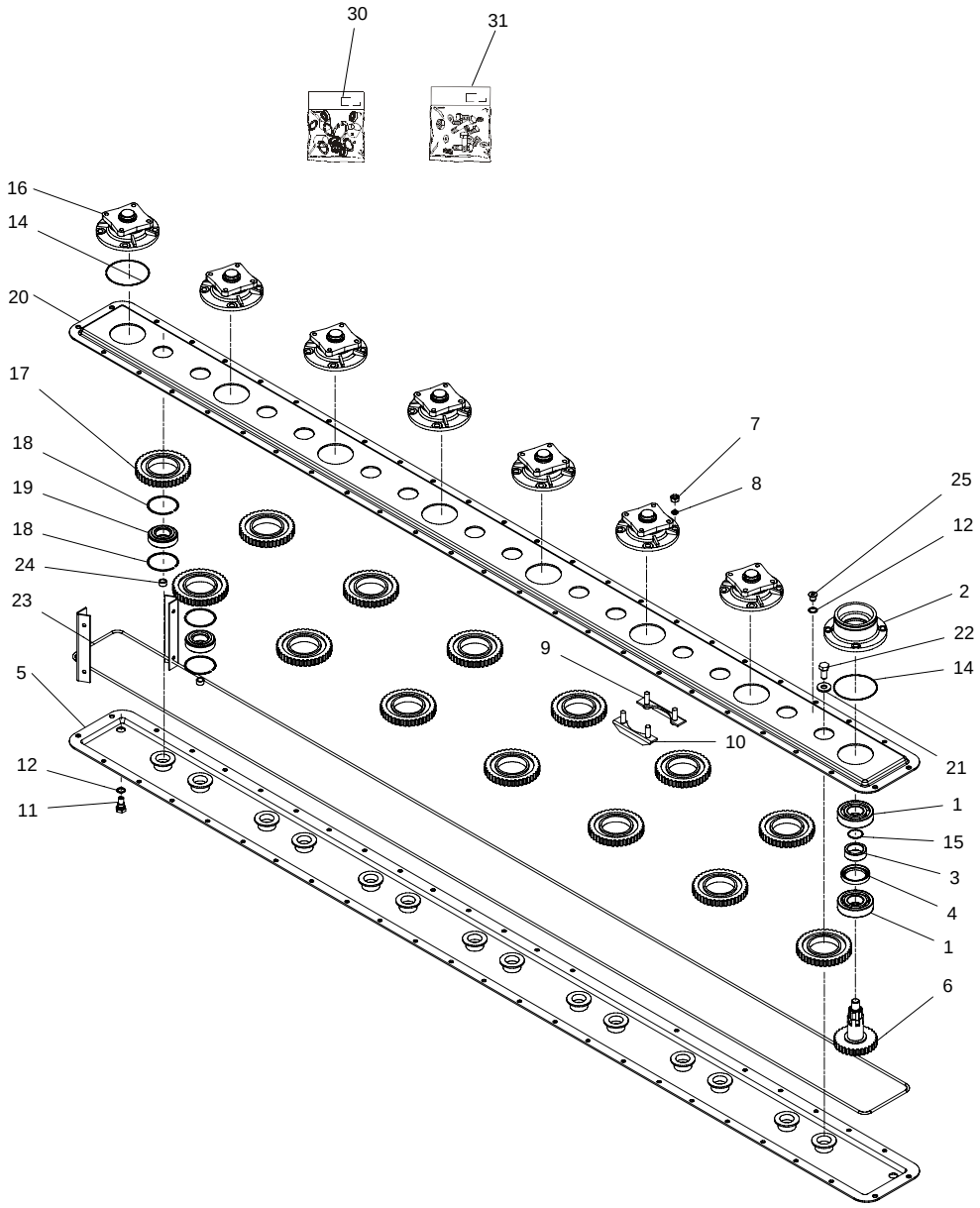

GMS-0016/1 GMS-3202 TOP SAFE FIG. 7. >=1550100402

POS.	VARENUMMER	ANTAL	BENÆVNELSE BEZEICHNUNG	DESIGNATION	HERTIL, DAZU, TO THIS, A CECI
.	1380-0128		KNIVBJÆLKE 8-SK MESSERBALKEN 8-SK	KNIFE BAR 8-SK	
1.	2085-630X	2	KUGLELEJE KUGLELAGER	BALL BEARING	
2.	2085-643X	1	LEJEHUS LAGERGEHAEUSE	BEARING HOUSING	
3.	2085-632X	1	AFSTANDSRING DISTANZRING	DISTANCE RING	
4.	2085-633X	1	TÆTNINGSRING DICHTUNGSRING	TIGHTENING RING	
5.	2085-638X	1	BJÆLKEHALVDEL, UNDERSTE BALKENHAELFTE, UNTERE	HALF OF CUTTERBAR, LOWER	
6.	2085-635X	1	DRIVHJUL ANTRIEBSRAD	DRIVING WHEEL	
7.	1220-4321	32	NYLOC MØTRIK M12 NYLOC MUTTER M12	NYLOC NUT M12	
8.	2085-621X	32	O-RING O-RING	O-RING	
9.	2085-619X	8	KONSOL KONSOLE	BRACKET	
10.	2085-618X	8	KONSOL KONSOLE	BRACKET	
11.	2085-637X	1	UDLUFTNINGSSKRUE ENTLUFTUNGSVENTIL	AIR-ESCAPE VALVE	
12.	1317-0208	4	KOBBERPAKNING 17-22-1,5 KUPFERDICHTUNG 17-22-1,5	COPPER GASKET 17-22-1,5	
14.	2085-641X	8	O-RING O-RING	O-RING	
15.	2085-634X	1	O-RING O-RING	O-RING	
16.	2085-642X	7	LEJEHUS LAGERGEHAEUSE	BEARING HOUSING	
17.	2085-628X	14	MELLEMHJUL Z-38 ZWISCHENRAD Z-38	INTERMEDIATE WHEEL Z-38	
18.	2085-189X	28	LÅSERING ANI 75NO3 SICHERUNGSRING 75NO3	SNAP RING ANI 75NO3	
19.	2085-627X	14	KUGLELEJE KUGELLAGER	BALL BEARING	
20.	2085-639X	1	BJÆLKEHALVDEL, ØVERSTE BALKENHAELFTE, OBERE	HALF OF CUTTERBAR, UPPER	
21.	2085-624X	14	SKIVE SCHEIBE	WASHER	
22.	2085-625X	14	SKRUE SCHRAUBE	SCREW	
23.	2085-640X	1	O-RING O-RING	O-RING	
24.	2085-626X	14	BØSNING, NYLON BUCHSE, NYLON	BUSH, NYLON	
25.	2085-214X	1	PROP ROHRVERSCHLUSS	PLUG	
30.	3085-250X	1	PAKNINGSSÆT DICHTUNGSSATZ	GASKET SET	
31.	3085-251X	1	LEJESÆT LAGERSATZ	BEARING SET	

Fig. **8**

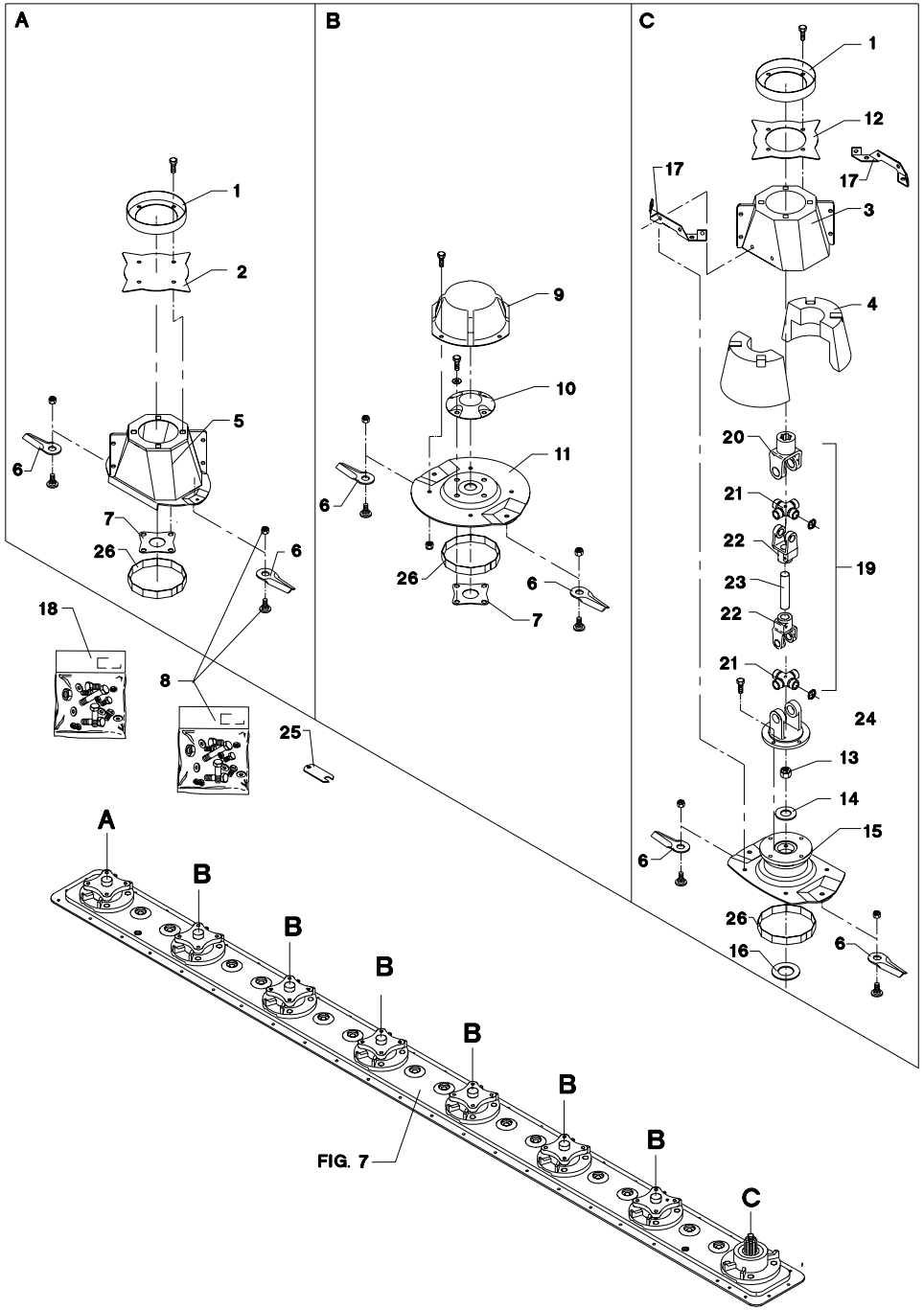

GMS-0016/1 GMS-3202 TOP SAFE FIG. 8. >=1550100402 <=1550130856

POS.	VARENUMMER	ANTAL	BENÆVNELSE BEZEICHNUNG	DESIGNATION	HERTIL, DAZU, TO THIS, A CECI	
1.	2225-397X	2	TÆTNING DICHTUNG	TIGHTENING	1213-3222	4
2.	2225-394X	1	MEDBRINGER MITNEHMER	CARRIER		
3.	3325-438X	1	HAT ZYLINDER	CAP	1213-3224 1220-3922 1241-2402	8 4 4
4.	2325-415X	1	INDSATS EINSATZ	INSERT		
5.	3325-467X	1	SKIVE MED HAT TELLERSCHEIBE	DISC WITH CAP	1213-4225 1220-3922 1241-3403	4 4 4
6.	1380-0013	16	KNIV MAEHKLINGE	KNIFE		
7.	2228-592X	14	MELLEMLÆG ZWISCHENSTUECK	DISTANCE PIECE		
8.	1219-0809	16	KNIVBOLT M12 KV. 10.9 MESSERBOLZEN M12 Q. 10.9	KNIFE BOLT M12 Q. 10.9	1220-4323	1
9.	2228-981X	6	MEDBRINGER MITNEHMER	CARRIER	1213-3222 1220-3321	4 4
10.	2228-637X	6	TOP TOPP	TOP		
11.	3228-608X	6	SKIVE TELLERSCHEIBE	DISC	1213-4225 1241-3403	4 4
12.	2225-396X	1	MEDBRINGER MITNEHMER	CARRIER		
13.	2085-615X	1	LÅSEMØTRIK GEGENMUTTER	LOCK NUT		
14.	2085-616X	1	SKIVE SCHEIBE	WASHER		
15.	3325-468X	1	SKIVE TELLERSCHEIBE	DISC		
16.	1241-8202	2	SPÆNDESKIVE 36-52-1,5 SCHEIBE 36-52-1,5	WASHER 36-52-1,5		
17.	3325-386X	2	BESLAG BESCHLAG	BRACKET	1213-4322 1241-3403	4 4
18.	3085-257X	1	BOLTESÆT BOLZENSATZ	SET OF BOLTZ		
19.	1340-7128	1	KARDANLED KREUTZGELENK	UNIVERSAL JOINT	1219-0323 1241-2502	4 4
20.	1340-9006	1	NAVGAFFEL NABENGABEL	HUB FORK		
21.	1340-9114	2	KRYDS KREUTZGARNITUR	CENTRE CROSS		
22.	1341-9028	2	KOBLINGSGAFFEL AUFSTECKGABEL	CLUTCH FORK	1251-6502	2
23.	1342-1288	1	PROFILRØR PROFILROHR	PROFILE TUBE		
24.	1340-9005	1	FLANGEGAFFEL FLANSCHGABEL	FLANGE FORK		
25.	3210-436X	1	KONTROLLÆRE KONTROLLEHRE	CONTROL GAUGE		
26.	2081-376X	8	TÆTNING DICHTUNG >=1550130807	SEAL		

Fig. **8.1**

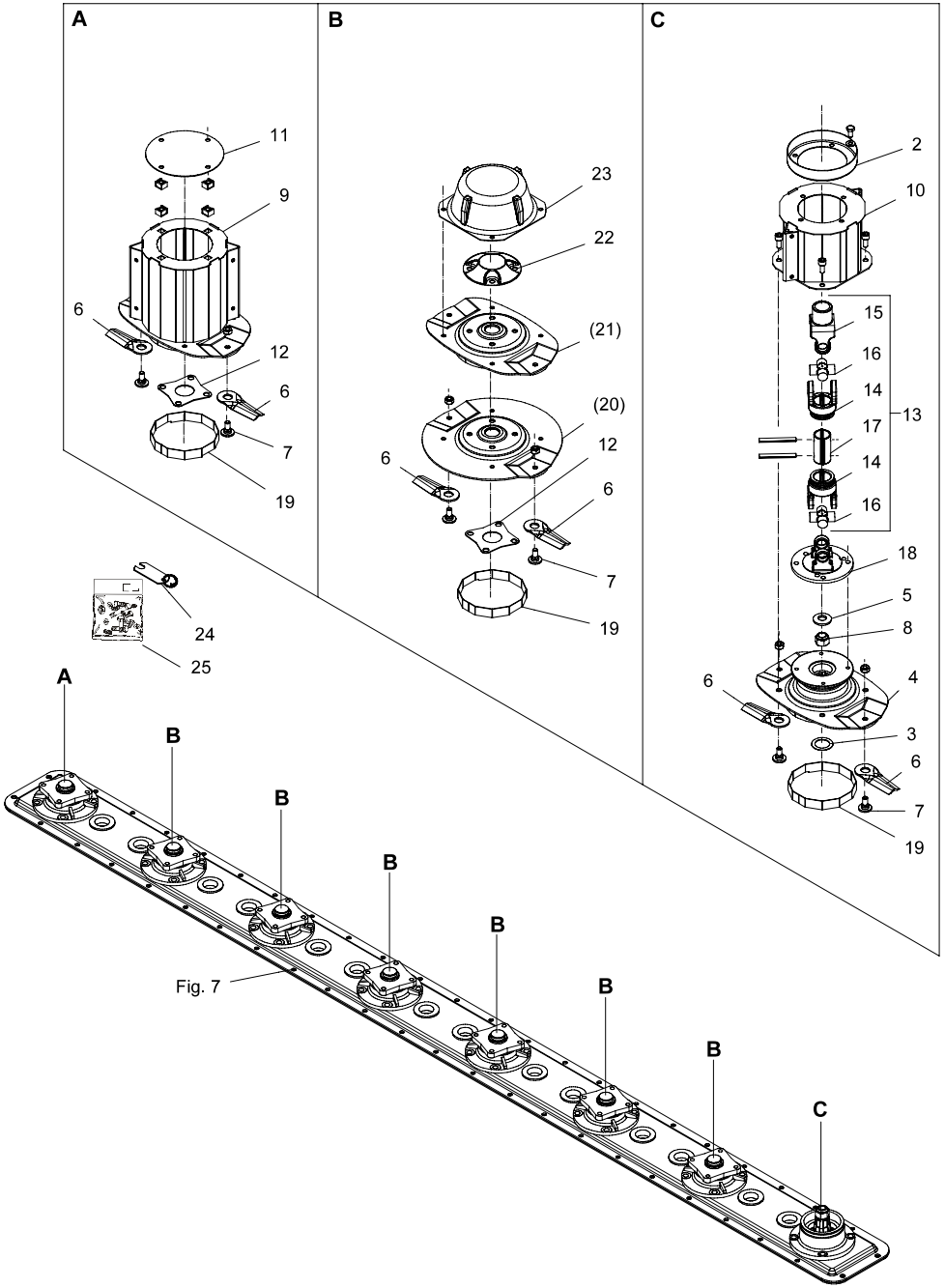

GMS-0016/1 GMS-3202 TOP SAFE FIG. 8. 1 >=1550131057

POS.	VARENUMMER		ANTAL	BENÆVNELSE BEZEICHNUNG	DESIGNATION	HERTIL, DAZU, TO THIS, A CECI	
2.	2225-397X		1	TÆTNING DICHTUNG	TIGHTENING	1213-3222 1241-2402	4 4
3.	1241-8202		1	SPÆNDESKIVE 36-52-1,5 SCHEIBE 36-52-1,5	WASHER 36-52-1,5		
4.	3325-468X		1	SKIVE TELLERSCHEIBE	DISC		
5.	2085-616X		1	SKIVE SCHEIBE	WASHER		
6.	1380-0013		16	KNIV MAEHKLINGE	KNIFE		
7.	1219-0809		16	KNIVBOLT M12 KV. 10.9 MESSERBOLZEN M12 Q. 10.9	KNIFE BOLT M12 Q. 10.9	1220-4323	1
8.	2085-615X		1	LÅSEMØTRIK GEGENMUTTER	LOCK NUT		
9.	3087-739X		1	SKIVE MED TROMLE SCHEIBE MIT TROMMEL	DISC WITH BARREL	1220-3922	4
10.	3087-449X		1	HAT ZYLINDER	CAP	1219-0220	4
11.	2089-180X		1	TÆTNING DICHTUNG	TIGHTENING		
12.	2228-592X		14	MELLEMLÆG ZWISCHENSTUECK	DISTANCE PIECE		
13.	1340-7128		1	KARDANLED KREUTZGELENK	UNIVERSAL JOINT	1251-6802	2
14.	1341-9028		2	KOBLINGSGAFFEL AUFSTECKGABEL	CLUTCH FORK		
15.	1340-9006		1	NAVGAFFEL NABENGABEL	HUB FORK		
16.	1340-9114		2	KRYDS KREUTZGARNITUR	CENTRE CROSS		
17.	1342-1288		1	PROFILRØR PROFILROHR	PROFILE TUBE		
18.	1340-9005		1	FLANGEGAFFEL FLANSCHGABEL	FLANGE FORK		
19.	2081-376X		8	TÆTNING DICHTUNG	SEAL		
20.	3228-608X	T	6	SKIVE TELLERSCHEIBE	DISC		
21.	3228-674X	T	6	SKIVE HDS SCHEIBE HDS	DISC HDS		
22.	2228-637X		6	TOP TOPP	TOP		
23.	2228-981X		6	MEDBRINGER MITNEHMER	CARRIER		
24.	3210-436X		1	KONTROLLÆRE KONTROLLEHRE	CONTROL GAUGE		
25.	3085-257X		1	BOLTESÆT BOLZENSATZ	SET OF BOLTZ		

Fig. **9**

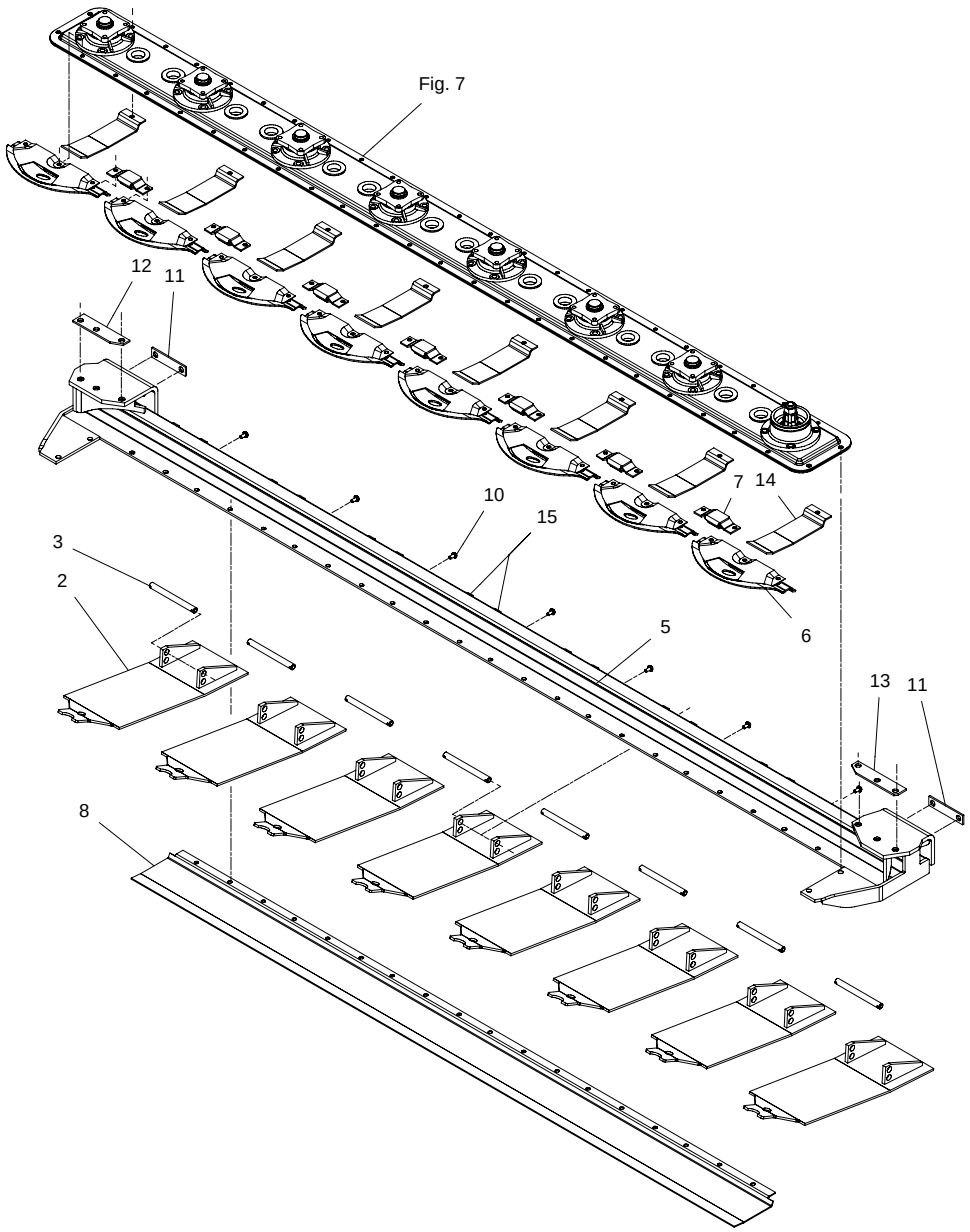

GMS-0016/1 GMS-3202 TOP SAFE FIG. 9. >=1550100402

POS.	VARENUMMER	ANTAL	BENÆVNELSE BEZEICHNUNG	DESIGNATION	HERTIL, DAZU, TO THIS, A CECI	
2.	3210-446X	4	SLÆBESKO GLEITSHUH	GUIDE SHOE		
3.	2081-039X	4	TAP SPLINTBOLZEN	COTTER BOLT	1252-3102 1433-0298	1 1
5.	3210-400X	1	OPHÆNG AUFHAENGUNG	SUSPENSION	1213-5424 1219-0325 1220-5321 1241-4503	4 6 10 10
6.	3210-452X	8	STENBESKYTTER STEINSCHUTZ	STONE PROTECTION	1219-0301 1219-0903 1220-3522	36 4 40
7.	2228-560X	7	MODSKÆR GEGENSCHNEIDE	WEARING BAR		
8.	2325-723X	1	SLIDPLADE VERSCHLEISSPLATTRE	WEAR PLATE		
10.	1219-0603	7	SELVSKÆRENDE SKRUE M8-15 M6-SF BLECHSCHRAUBE M8-15 M6-SF	SCREW M8-15 M6-SF		
11.	2210-430X	2	MELLEMLÆG ZWISCHENLAGE	FILLER		
12.	2210-431X	1	MELLEMLÆG, HØJRE ZWISCHENLAGE, RECHTE	FILLER, RIGHT		
13.	2210-432X	1	MELLEMLÆG, VENSTRE ZWISCHENLAGE, LINKE	FILLER, LEFT		
14.	2325-718X	4	SLÆBESKO, SMAL GLEITKUFE, SCHMAL	GUIDE SHOE, NARROW		
15.	2226-176X	16	STØTTE FOR SLÆBESKO STUETZE FUER GLEITKUFE	SUPPORT FOR GUIDE SHOE		

Fig. **10**

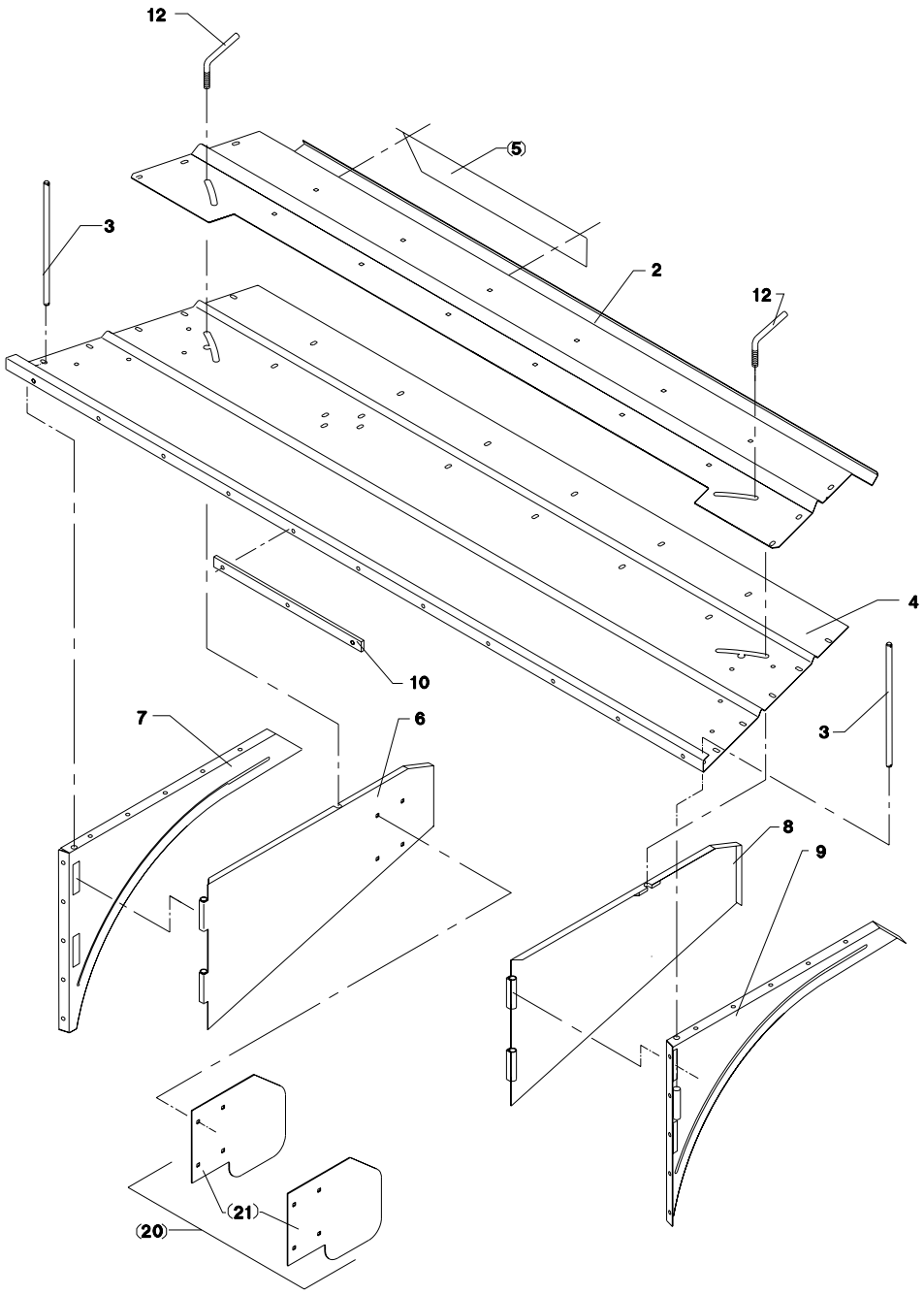

GMS-0016/1 GMS-3202 TOP SAFE FIG. 10. >=1550100402 <=1550141161

POS.	VARENUMMER		ANTAL	BENÆVNELSE / BEZEICHNUNG	DESIGNATION	HERTIL, DAZU, TO THIS, A CECI	
2.	2210-576X		1	STOPPLADE STOPSCHUTZ	STOP PLATE	1215-3222 1220-3121 1241-2502	12 12 12
3.	2226-550X		2	TAP WELLE	SHAFT	1241-4403 1252-4201	2 2
4.	2210-575X		1	OVERPLADE OBERPLATTE	TOP PLATE	1213-3222 1213-3224 1213-3322 1220-3321 1241-2402	31 3 4 25 25
5.	2210-354X	T	1	LEDEPLADE LEITPLATTE	GUIDE PLATE	1213-3224 1220-3321 1241-2402	3 8 3
6.	3210-334X		1	SKÅRPLADE, HØJRE SCHWADPLATTE, RECHTE	SWATH PLATE, RIGHT		
7.	3210-329X		1	SIDEPLADE, HØJRE SEITENPLATTE, RECHTE >=1550100402 <=1550130856	SIDE PLATE, RIGHT	1213-3222 1213-3224 1220-3321 1241-2402	4 4 5 5
7. 1	3211-003X		1	SIDEPLADE, HØJRE SEITENPLATTE, RECHTE >=1550130957	SIDE PLATE, RIGHT	1213-3222 1213-3224 1220-3321 1241-2402	4 4 5 5
8.	3210-335X		1	SKÅRPLADE, VENSTRE SCHWADPLATTE, LINKE	SWATH PLATE, LEFT		
9.	3210-330X		4	SIDEPLADE, VENSTRE SEITENPLATTE, LINKE >=1550100402 <=1550130856	SIDE PLATE, LEFT	1213-3222 1213-3224 1220-3321 1241-2402	1 4 5 5
9. 1	3211-001X		1	SIDEPLADE, VENSTRE SEITENPLATTE, LINKE >=1550130957	SIDE PLATE, LEFT	1213-3222 1213-3224 1220-3321 1241-2402	1 4 5 5
10.	2210-338X		1	FORSTÆRKNING VERSTAERKERUNG	REINFORCEMENT		
12.	2086-647X		2	VRIDER WRINGER	FASTENER	1220-5122 1241-4601	1 1
20.	4210-1204	T	1	SKÆRME FOR SMALT ENKELTSKÅR SCHUTZE F. SCHMALER SCHWAD	GUARDS F. NARROW SINGLE SWATH		
21.	2210-577X	T	2	FORLÆNGER VERLAENGERUNG	EXTENSION	1215-3228 1220-3321 1241-2402	4 4 4

Fig. **10.1**

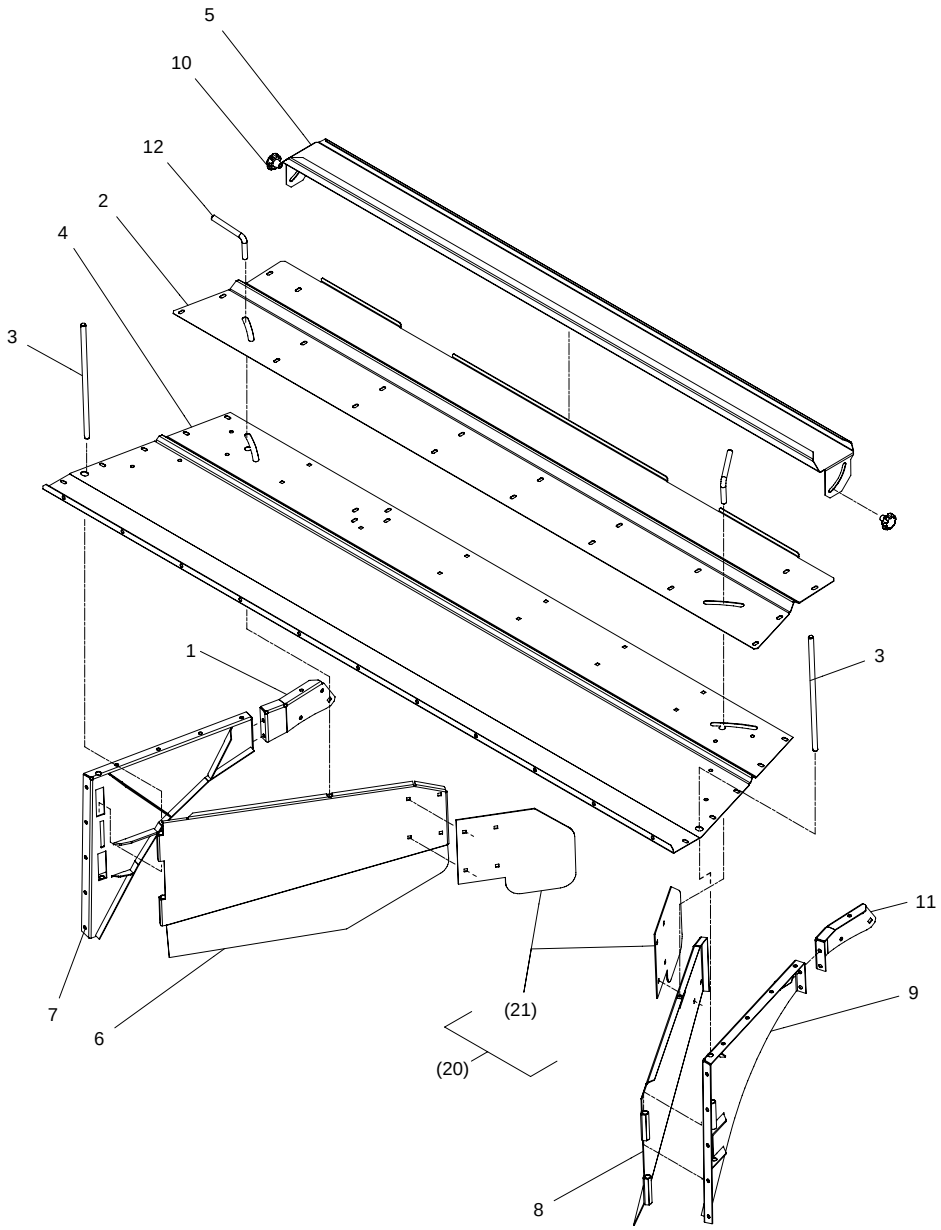

GMS-0016/1 GMS-3202 TOP SAFE FIG. 10. 1 >=1550141162 <=1550151111

POS.	VARENUMMER		ANTAL	BENÆVNELSE / BEZEICHNUNG	DESIGNATION	HERTIL, DAZU, TO THIS, A CECI	
1.	2214-060X		1	KONSOL F. SKÆRM, HØJRE KONSOLE F. SCHUTZ, RECHTE	BRACKET F. GUARD, RIGHT	1213-3222 1220-3321 1241-2502	2 2 2
2.	2211-062X		1	TOPPLADE TOPPLATTE	TOP PLATE	1213-3322 1215-3222 1220-3321 1241-2502	6 12 18 18
3.	2089-386X		2	TAP ZAPFEN	DOWEL	1241-4403 1252-4201	2 2
4.	2211-061X		1	OVERPLADE OBERPLATTE	TOP PLATE	1213-3222 1213-3322 1220-3321 1241-2502	14 3 17 17
5.	2210-683X		1	STOPPLADE STOPSCHUTZ	STOP PLATE	1220-4926 1241-3403 1242-4221	2 2 2
6.	3210-334X		1	SKÅRPLADE, HØJRE SCHWADPLATTE, RECHTE	SWATH PLATE, RIGHT		
7.	3214-152X		1	SIDEPLADE, HØJRE SEITENPLATTE, RECHTE	SIDE PLATE, RIGHT	1213-3224 1220-3321 1241-2502	5 5 5
8.	3210-335X		1	SKÅRPLADE, VENSTRE SCHWADPLATTE, LINKE	SWATH PLATE, LEFT		
9.	3214-151X		1	SIDEPLADE, VENSTRE SEITENPLATTE, LINKE	SIDE PLATE, LEFT	1213-3224 1220-3321 1241-2502	5 5 5
10.	1399-0276		2	STJERNEGREB STERNGRIFF	STAR GRIP		
11.	2214-050X		1	KONSOL F. SKÆRM, VENSTRE KONSOLE F. SCHUTZ, LINKE	BRACKET F. GUARD, LEFT	1213-3222 1220-3321 1241-2502	2 2 2
12.	2086-647X		2	VRIDER WRINGER	FASTENER	1220-5122 1241-4601	1 1
20.	4210-1204	T	1	SKÆRME FOR SMALT ENKELTSKÅR SCHUTZE F. SCHMALER SCHWAD	GUARDS F. NARROW SINGLE SWATH		
21.	2210-577X	T	2	FORLÆNGER VERLAENGERUNG	EXTENSION	1215-3228 1220-3321 1241-2402	4 4 4

Fig. **10.2**

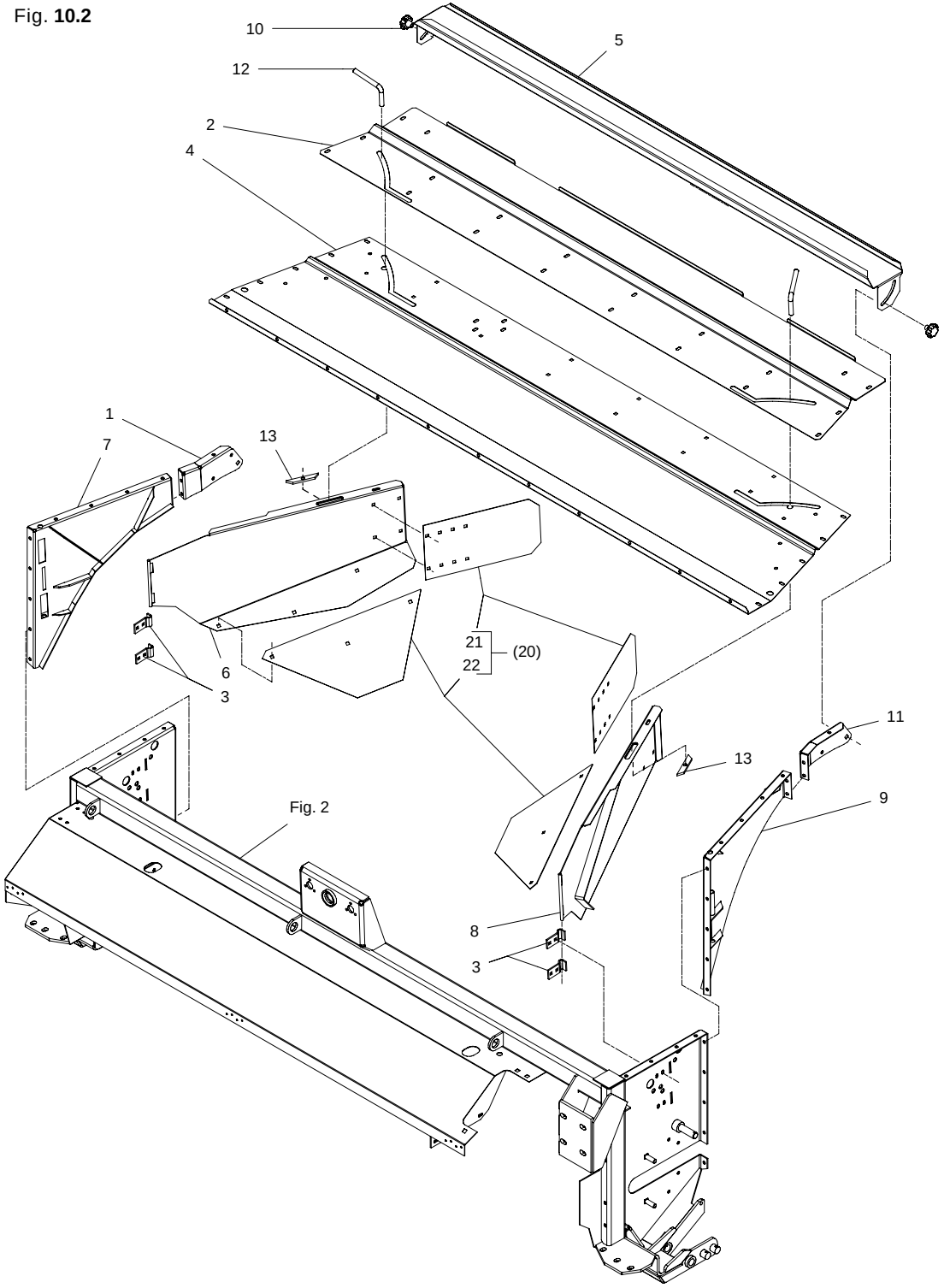

GMS-0016/1 GMS-3202 TOP SAFE FIG. 10. 2 >=1550151112

POS.	VARENUMMER		ANTAL	BENÆVNELSE / BEZEICHNUNG	DESIGNATION	HERTIL, DAZU, TO THIS, A CECI	
1.	2214-060X		1	KONSOL F. SKÆRM, HØJRE KONSOLE F. SCHUTZ, RECHTE	BRACKET F. GUARD, RIGHT	1213-3222 1220-3321 1241-2502	2 2 2
2.	2211-062X		1	TOPPLADE TOPPLATTE	TOP PLATE	1213-3322 1215-3222 1220-3321 1241-2502	6 12 18 18
3.	2225-470X		4	HÆNGSEL SCHARNIER	HINGE	1215-3228 1220-3321 1241-2401	2 2 2
4.	2211-061X		1	OVERPLADE OBERPLATTE	TOP PLATE	1213-3222 1213-3322 1220-3321 1241-2502	14 3 17 17
5.	2210-683X		1	STOPPLADE STOPSCHUTZ	STOP PLATE	1220-4926 1241-3403 1242-4221	2 2 2
6.	3214-156X		1	SKÆRM, HØJRE SCHUTZ, RECHTE	GUARD, RIGHT		
7.	3214-152X		1	SIDEPLADE, HØJRE SEITENPLATTE, RECHTE	SIDE PLATE, RIGHT	1213-3224 1220-3321 1241-2502	5 5 5
8.	3214-157X		1	SKÆRM, VENSTRE SCHUTZ, LINKE	GUARD, LEFT		
9.	3214-151X		1	SIDEPLADE, VENSTRE SEITENPLATTE, LINKE	SIDE PLATE, LEFT	1213-3224 1220-3321 1241-2502	5 5 5
10.	1399-0276		2	STJERNEGREB STERNGRIFF	STAR GRIP		
11.	2214-050X		1	KONSOL F. SKÆRM, VENSTRE KONSOLE F. SCHUTZ, LINKE	BRACKET F. GUARD, LEFT	1213-3222 1220-3321 1241-2502	2 2 2
12.	2086-647X		2	VRIDER WRINGER	FASTENER	1220-5122 1241-4601	1 1
13.	2211-073X		2	FORSTÆRKNING VERSTÄRKUNG	REINFORCEMENT		
20.	4210-1206	T	1	SKÆRME FOR SMALT ENKELTSKÅR SCHUTZE F. SCHMALER SCHWAD	GUARDS F. NARROW SINGLE SWATH		
21.	2214-192X	T	2	FORLÆNGER VERLAENGERUNG	EXTENSION	1215-3222 1220-3321 1241-2402	4 4 4
22.	2214-161X	T	2	FORLÆNGER VERLAENGERUNG	EXTENSION	1215-3222 1220-3321 1241-2402	3 3 3

Fig. **11**

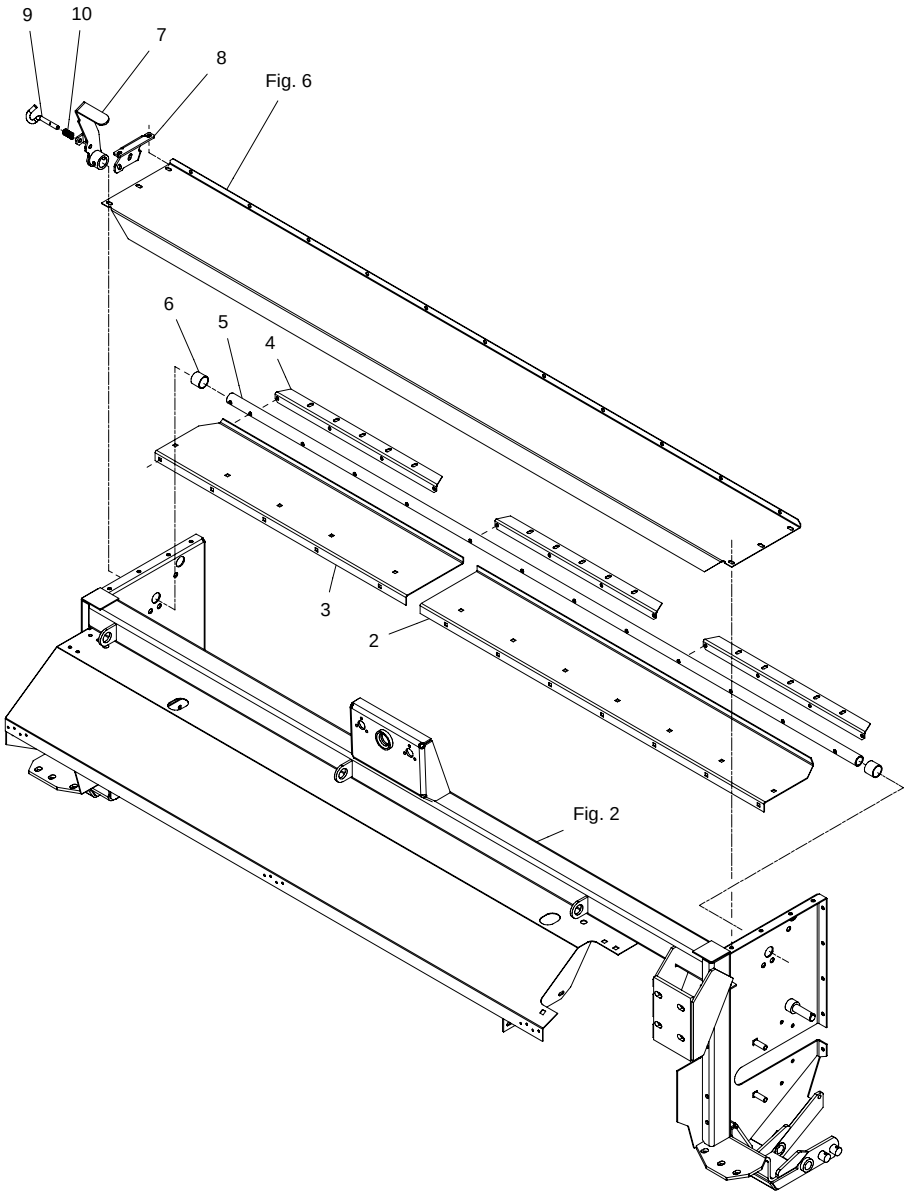

GMS-0016/1 GMS-3202 TOP SAFE FIG. 11. >=1550100402

POS.	VARENUMMER	ANTAL	BENÆVNELSE / BEZEICHNUNG	DESIGNATION	HERTIL, DAZU, TO THIS, A CECI	
2.	2210-434X	1	STOPPLADE, VENSTRE STOPSCHUTZ, LINKE	STOP PLATE, LEFT	1214-3224 1220-3321 1241-2502	7 7 7
3.	2210-435X	1	STOPPLADE, HØJRE SPERRBLECH, RECHTE	STOP GUARD, RIGHT	1214-3224 1220-3321	5 5
4.	2086-936X	3	SPÆNDESTYKKE SPANNSTUECK	CLAMP	1215-3222 1220-3321 1241-2502	2 2 2
5.	2086-180X	1	RØR ROHR	TUBE	1241-2502	5
6.	2086-943X	2	AFSTANDSRØR DISTANCEROHR	SPACER		
7.	3210-393X	1	HÅNDTAG HANDGRIFF >=1550100402 <=1550100676	HANDLE		
7. 1	3210-650X	1	HÅNDTAG HANDGRIFF >=1550100777 <=1550141161	HANDLE		
7. 2	3210-717X	1	HÅNDTAG HANDGRIFF >=1550141162 <=1550151271	HANDLE		
7. 3	3210-717A	1	HÅNDTAG F/TOPDRY HANDGRIFF F/TOPDRY	HANDLE F/TOPDRY		
8.	2210-391X	1	INDSTILLINGSKONSOL EINSTELLUNGSKONSOLE >=1550100402 <=1550100676	ADJUSTMENT BRACKET	1251-5401 1251-7401	1 1
8. 1	2210-634X	1	INDSTILLINGSKONSOL EINSTELLUNGSKONSOLE >=1550100777 <=1550130856	ADJUSTMENT BRACKET	1251-5401 1251-7401	1 1
8. 2	2210-634A	1	INSTILLINGSKONSOL EINSTELLUNGSKONSOLE >=1550131057 <=1550141161	ADJUSTMENT CONSOLE		
8. 3	2210-719A	1	KONSOL KONSOLE >=1550141162 <=1550151271	BRACKET		
8. 4	2210-719B	1	KONSOL F/TOPDRY KONSOLE F/TOPDRY	BRACKET F/TOPDRY		
9.	2086-829X	1	STYRETAP STEUERUNGSZAPFEN	GUIDE DOWEL	1241-2202 1251-2104	1 1
10.	1431-2195	1	TRYKFJEDER DRUCKFEDER	COMPRESSION SPRING		

Fig. **12**

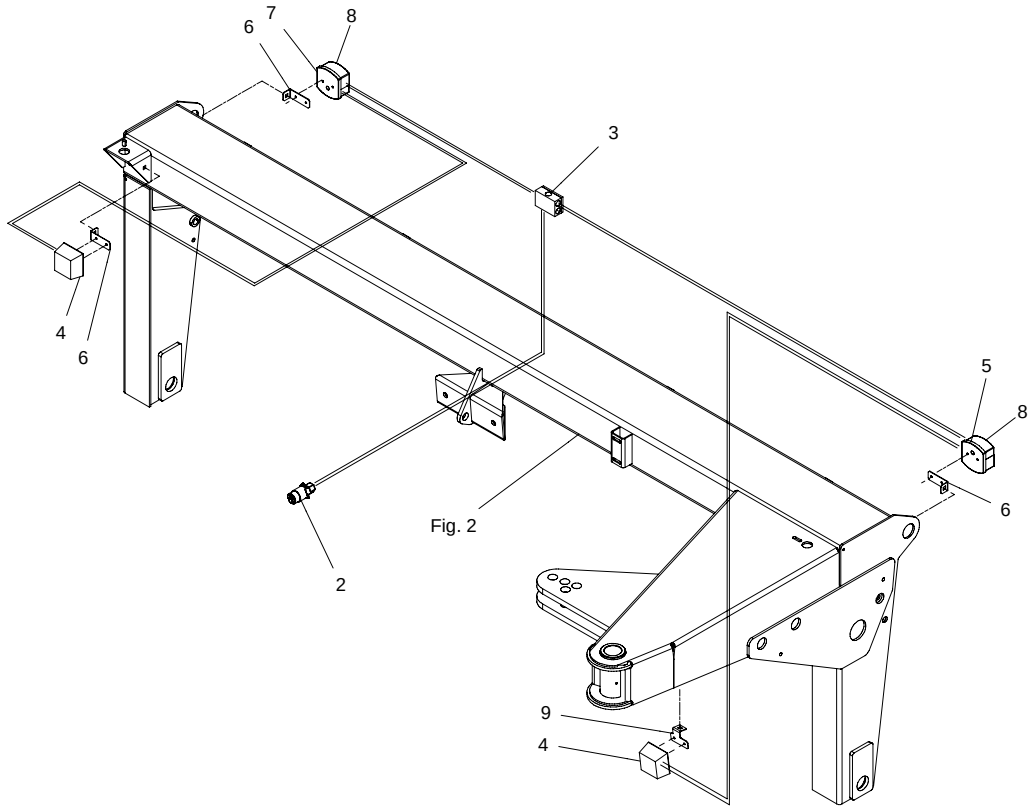

GMS-0016/1 GMS-3202 TOP SAFE FIG. 12. >=1550100402

POS.	VARENUMMER	ANTAL	BENÆVNELSE BEZEICHNUNG	DESIGNATION	HERTIL, DAZU, TO THIS, A CECI	
1.	4210-6001	1	LYSUDSTYR LICHTAUSSTATTUNG	LIGHTNING KIT		
2.	1391-0712	1	7-POLET STIK 7-POL STECKER	PLUG 7-POLES		
3.	1391-0709	1	FORGRENINGSDÅSE SAMMELDOSE	BRANCH BOX	1219-0606 1391-0710 1391-0714 1391-0717	2 6 3 3
4.	1391-0962	2	POSITIONSLYS, HVID POSITIONSLICHT, WEIS	POSITION LIGHT, WHITE	1216-1120 1220-1321	2 2
5.	2236-037X	1	LYGTEHUS, VENSTRE LICHTGEHEAUSE, LINKE	LEIGHT HOUSING, LEFT	1216-1156 1220-1322	2 2
6.	2210-347X	3	LYGTEHOLDER SCHEINWERFERHALTER	LANTERN BRACKET		
7.	2236-047X	1	LYGTEHUS, HØJRE LICHTGEHEAUSE, RECHTE	LEIGHT HOUSING, RIGHT	1216-1156 1220-1322	2 2
8.	1391-9021	2	LYGTEGLAS LEUCHTSCHEIBE	LANTERN GLASS		
9.	2210-574X	1	LYGTEHOLDER SCHEINWERFERHALTER	LANTERN BRACKET		

Fig. **30**

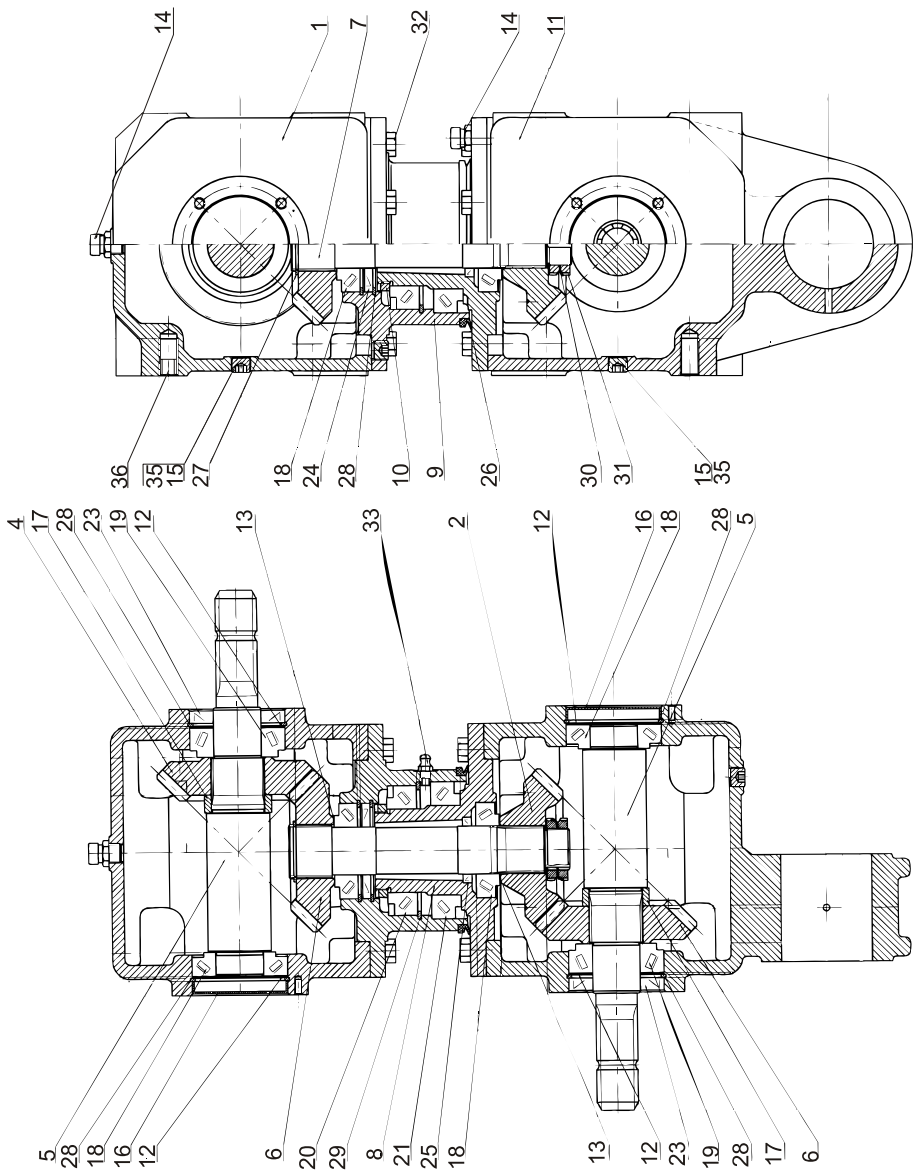

GMS-0016/1 GMS-3202 TOP SAFE FIG. 30. >=1550100402 <=1550100536

POS.	VARENUMMER	ANTAL	BENÆVNELSE BEZEICHNUNG	DESIGNATION	HERTIL, DAZU, TO THIS, A CECI
.	3227-862X		GEAR GETRIEBE	GEAR	
1.	1315-9848	2	HUS GEHEAUSE	GEAR CASE	
2.	1315-9847	1	KEGLEHJUL KEGELRAD	CONICAL WHEEL	
4.	1315-9846	1	KEGLEHJUL KEGELRAD	CONICAL WHEEL	
5.	1315-9845	2	AKSEL WELLE	SHAFT	
6.	1315-9844	2	KEGLEHJUL KEGELRAD	CONICAL WHEEL	
7.	1315-9843	1	AKSEL WELLE	SHAFT	
8.	1315-9842	1	FLANGE, INDVENDIG FLANSH, INNEN	FLANGE, INNER	
9.	1315-9841	1	FLANGE, UDVENDIG FLANSH, AUSSER	FLANGE, OUTER	
10.	1315-9840	1	MØTRIK MUTTER	NUT	
11.	1315-9839	1	HUS GEHEAUSE	GEAR CASE	
12.	1315-9838	5	AFSTANDSRING DISTANZRING	SPACER	
13.	1315-9837	5	AFSTANDSRING, SÆT DISTANZRING, SATZ	SPACER, SET	
14.	1315-9836	2	UDLUFTNINGSVENTIL ENTLUFTUNGSVENTIL	AIR SCAPE VALVE	
15.	1315-9835	4	PROP VERSCHLUSS	PLUG	
16.	1315-9834	2	DÆKSEL BLENDE	COVER	
17.	1315-9833	2	RING RING	RING	
18.	1315-9832	4	RULLELEJE KEGELROLLENLAGER	ROLLER BEARING	
19.	1315-9131	2	RULLELEJE ROLLENLAGER	ROLLER BEARING	
20.	1315-9830	1	RULLELEJE KEGELROLLENLAGER	ROLLER BEARING	
21.	1315-9829	1	RULLELEJE KEGELROLLENLAGER	ROLLER BEARING	
23.	1332-4801	2	OLIETÆTNINGSRING M 40-80-10 DICHTUNGSRING M 40-80-10	OIL SEAL M 40-80-10	
24.	1332-4802	1	OLIETÆTNINGSRING 40-80-7 DICHTUNGSRING 40-80-7	OIL SEAL 40-80-7	
25.	1315-9826	1	TÆTNINGSRING DICHTRING	SEALING RING	
26.	1315-9825	1	TÆTNINGSRING DICHTRING	SEALING RING	
27.	1315-9824	1	LÅSERING SICHERUNGSRING	CIRCLIP	
28.	1315-9823	6	LÅSERING SICHERUNGSRING	CIRCLIP	
29.	1315-9822	1	LÅSERING SICHERUNGSRING	CIRCLIP	
30.	1315-9821	1	LÅSEBLIK SICHERUNGSBLECH	STRIKER PLATE	
31.	1315-9820	2	MØTRIK MUTTER	NUT	
32.	1315-9819	16	SEKSKANTSKRUE SECHSKANTSCHRAUBE	HEXAGON HEADED SCREW	

Fig. **30**

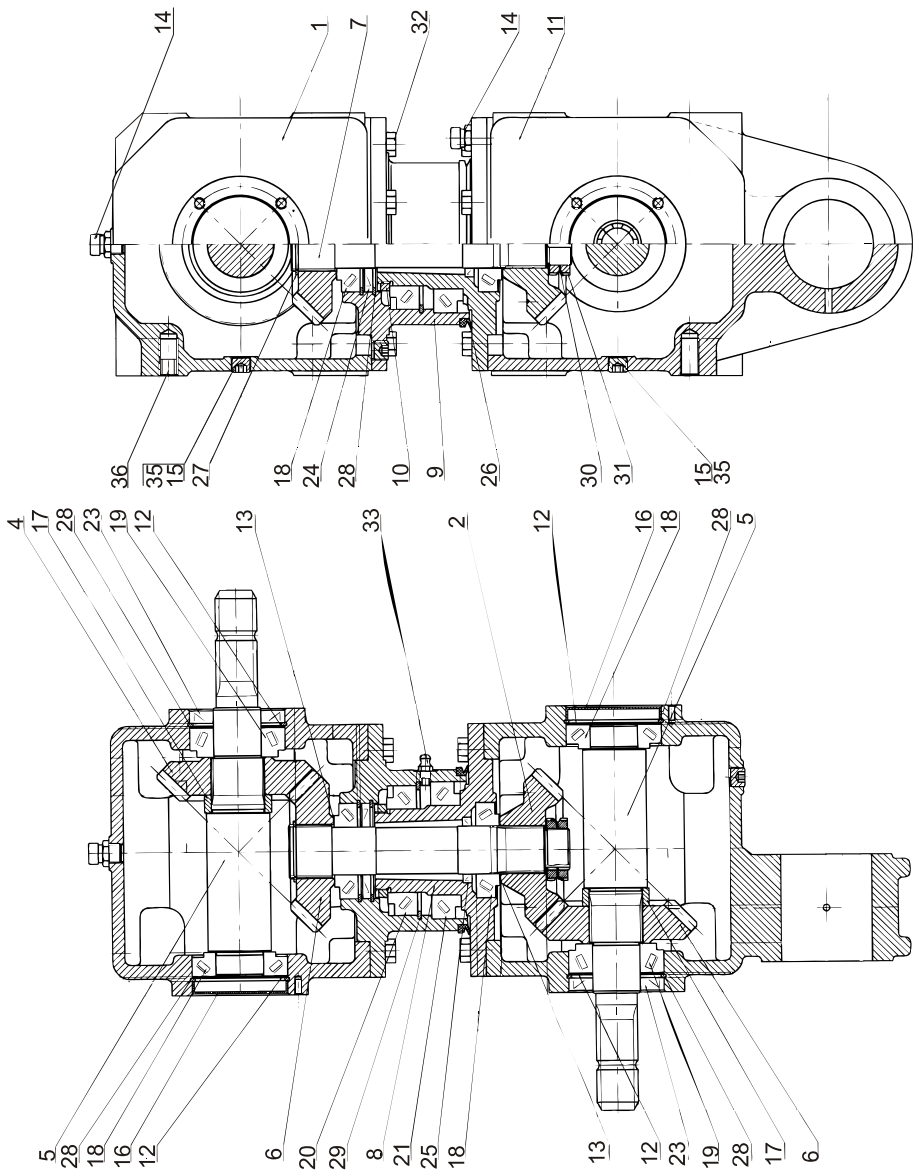

GMS-0016/1 GMS-3202 TOP SAFE FIG. 30. >=1550100402 <=1550100536

POS.	VARENUMMER	ANTAL	BENÆVNELSE BEZEICHNUNG	DESIGNATION	HERTIL, DAZU, TO THIS, A CECI
33.	1315-9818	1	SMØRENIPPEL SCHMIERNIPPEL	GREASE NIPPLE	
35.	1315-9878	4	SKIVE SCHEIBE	SHIM	
36.	1315-9804	16	PROP VERSCHLUSS	PLUG	

Fig. **30.1**

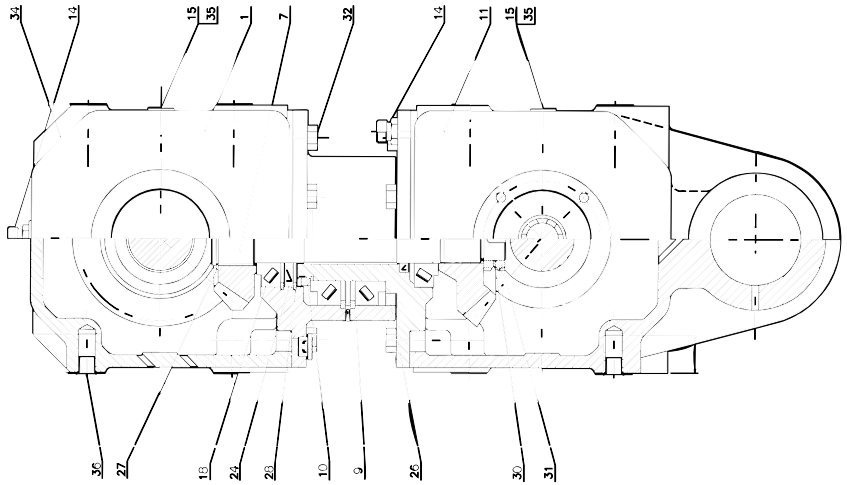

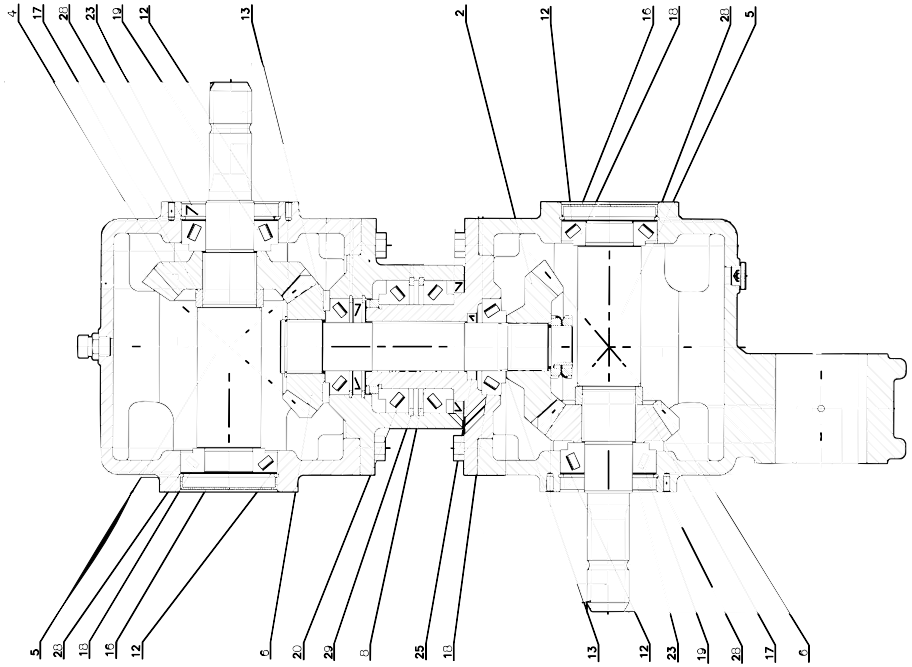

GMS-0016/1 GMS-3202 TOP SAFE FIG. 30. 1 >=1550100637

POS.	VARENUMMER	ANTAL	BENÆVNELSE BEZEICHNUNG	DESIGNATION	HERTIL, DAZU, TO THIS, A CECI
.	3227-872X		GEAR GETRIEBE	GEAR	
1.	1315-9848	2	HUS GEHEAUSE	GEAR CASE	
2.	1315-9600	1	KEGLEHJUL KEGELRAD	CONICAL WHEEL	
4.	1315-9599	1	KEGLEHJUL KEGELRAD	CONICAL WHEEL	
5.	1315-9845	2	AKSEL WELLE	SHAFT	
6.	1315-9598	2	KEGLEHJUL KEGELRAD	CONICAL WHEEL	
7.	1315-9843	1	AKSEL WELLE	SHAFT	
8.	1315-9842	1	FLANGE, INDVENDIG FLANSH, INNEN	FLANGE, INNER	
9.	1315-9841	1	FLANGE, UDVENDIG FLANSH, AUSSER	FLANGE, OUTER	
10.	1315-9840	1	MØTRIK MUTTER	NUT	
11.	1315-9839	1	HUS GEHEAUSE	GEAR CASE	
12.	1315-9838	5	AFSTANDSRING DISTANZRING	SPACER	
13.	1315-9837	5	AFSTANDSRING, SÆT DISTANZRING, SATZ	SPACER, SET	
14.	1315-9836	2	UDLUFTNINGSVENTIL ENTLUFTUNGSVENTIL	AIR SCAPE VALVE	
15.	1315-9835	4	PROP VERSCHLUSS	PLUG	
16.	1315-9834	2	DÆKSEL BLENDE	COVER	
17.	1315-9833	2	RING RING	RING	
18.	1315-9832	4	RULLELEJE KEGELROLLENLAGER	ROLLER BEARING	
19.	1315-9131	2	RULLELEJE ROLLENLAGER	ROLLER BEARING	
20.	1315-9830	1	RULLELEJE KEGELROLLENLAGER	ROLLER BEARING	
21.	1315-9829	1	RULLELEJE KEGELROLLENLAGER	ROLLER BEARING	
23.	1332-4801	2	OLIETÆTNINGSRING M 40-80-10 DICHTUNGSRING M 40-80-10	OIL SEAL M 40-80-10	
24.	1332-4802	1	OLIETÆTNINGSRING 40-80-7 DICHTUNGSRING 40-80-7	OIL SEAL 40-80-7	
25.	1315-9826	1	TÆTNINGSRING DICHTRING	SEALING RING	
26.	1315-9825	1	TÆTNINGSRING DICHTRING	SEALING RING	
27.	1315-9824	1	LÅSERING SICHERUNGSRING	CIRCLIP	
28.	1315-9823	6	LÅSERING SICHERUNGSRING	CIRCLIP	
29.	1315-9822	1	LÅSERING SICHERUNGSRING	CIRCLIP	
30.	1315-9821	1	LÅSEBLIK SICHERUNGSBLECH	STRIKER PLATE	
31.	1315-9820	2	MØTRIK MUTTER	NUT	
32.	1315-9819	16	SEKSKANTSKRUE SECHSKANTSCHRAUBE	HEXAGON HEADED SCREW	

Fig. **30.1**

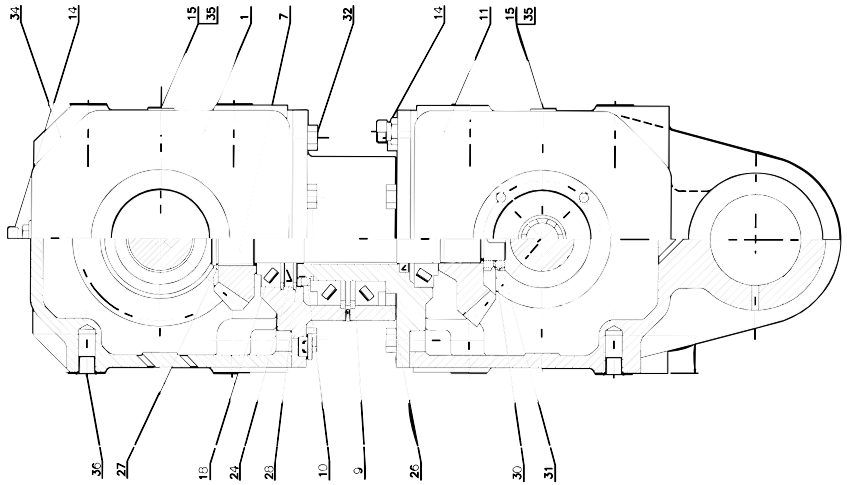

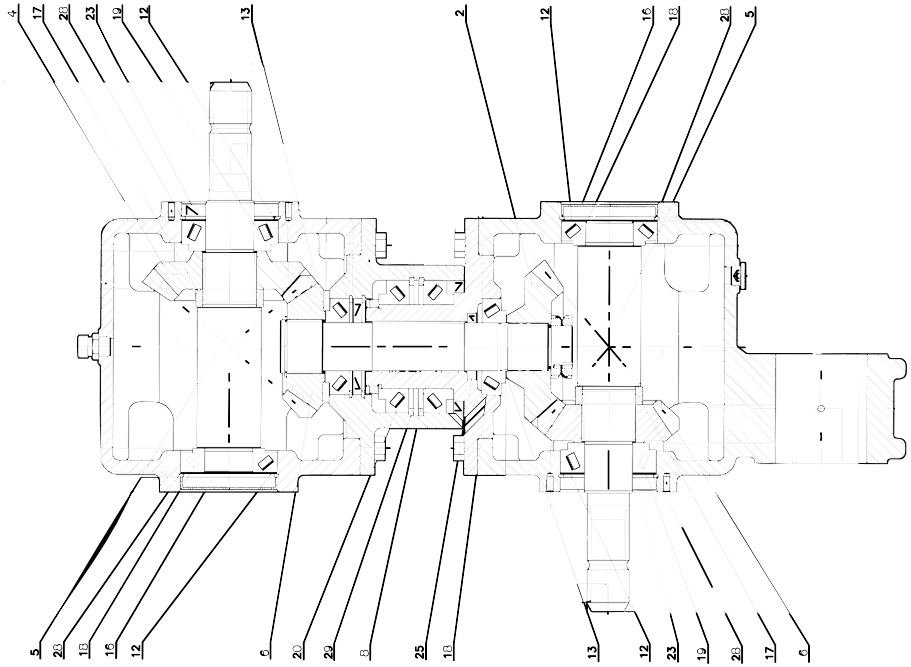

GMS-0016/1 GMS-3202 TOP SAFE FIG. 30. 1 >=1550100637

POS.	VARENUMMER	ANTAL	BENÆVNELSE	BEZEICHNUNG	DESIGNATION	HERTIL, DAZU, TO THIS, A CECI
31.	1315-9820	2	MØTRIK MUTTER		NUT	
32.	1315-9819	16	SEKSKANTSKRUE SECHSKANTSCHRAUBE		HEXAGON HEADED SCREW	
35.	1315-9878	4	SKIVE SCHEIBE		SHIM	
36.	1315-9804	16	PROP VERSCHLUSS		PLUG	

Fig. **31**

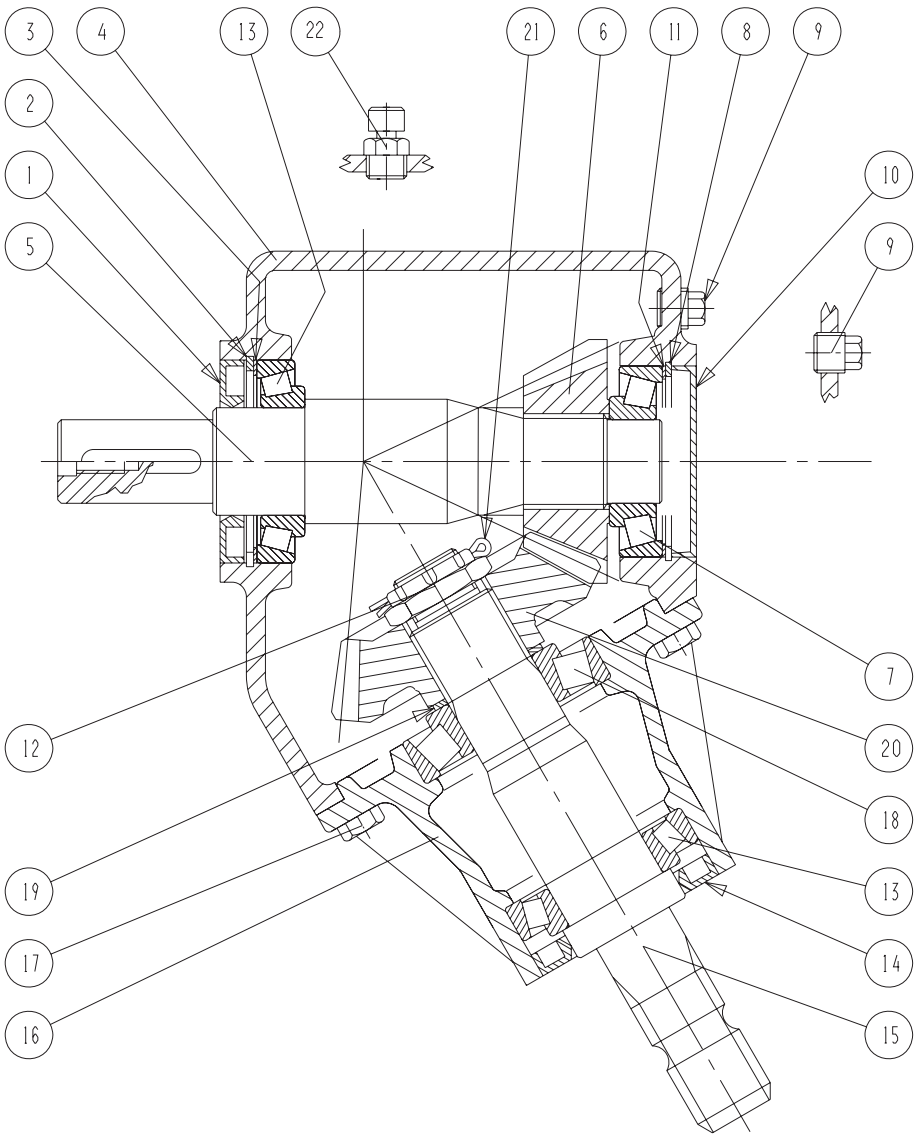

GMS-0016/1 GMS-3202 TOP SAFE FIG. 31. >=1550100402 <=1550100536

POS.	VARENUMMER	ANTAL	BENÆVNELSE / BEZEICHNUNG	DESIGNATION	HERTIL, DAZU, TO THIS, A CECI
.	3226-896X		VINKELTRÆK WINKELGETRIEBE	BEVEL GEAR	
1.	1332-5802	1	OLIETÆTNINGSRING M 45-85-10 DICHTUNGSRING M 45-85-10	OIL SEAL M 45-85-10	
2.	1255-7101	1	LÅSERING 85 MM INDVENDIG SICHERUNGSRING 85 MM INNEN	SNAP RING 85 MM INNER	
3.	1315-9108	1	MELLEMLÆG ZWISCHENLAGE	SHIM	
4.	1315-9221	1	HUS GEHAEUSE	HOUSING	
5.	1315-9231	1	AKSEL WELLE	SHAFT	
6.	1315-9222	1	TANDHJUL ZAHNRAD	SPROCKET WHEEL	
7.	1331-9914	1	KONISK RULLELEJE 30307 KON. ROLLENLAGER 30307	LONE ROLLER BEARING 30307	
8.	1255-7102	1	LÅSERING 80 MM INDVENDIG SICHERUNGSRING 80 MM INNEN	SNAP RING 80 MM INNER	
9.	1311-2201	1	PROP VERSCHLUSS	PLUG	
10.	1315-9225	1	DÆKSEL DECKEL	CAP	
11.	1315-9226	1	MELLEMLÆG ZWISCHENLAGE	SHIM	
12.	1315-9187	1	KRONEMØTRIK KRONENMUTTER	CASTELLATED NUT	
13.	1331-9907	2	KONISK RULLELEJE 30209 KON. ROLLENLAGER 30209	TAPER ROLLER BEARING 30209	
14.	1315-9227	1	OLIETÆTNINGSRING 52-85-10 DICHTUNGSRING 52-85-10	OIL SEAL 52-85-10	
15.	1315-9228	1	AKSEL WELLE	SHAFT	
16.	1315-9229	1	HUS GEHAEUSE	HOUSING	
17.	1213-3222	8	STÅLSÆTSKRUE M10-20 ST. SETSCHRAUBE M10-20	STEEL SET SCREW M10-20	
18.	1315-9110	1	RULLELEJE ROLLENLAGER	ROLLER BEARING	
19.	1241-8901	1	PASSKIVE 40-50-0,1 SCHEIBE 40-50-0,1	WASHER 40-50-0,1	
20.	1315-9230	1	TANDHJUL ZAHNRAD	SPROCKET WHEEL	
21.	1315-9188	1	SPLIT B 4-50 SPLINT B 4-50	COTTER PIN B 4-50	
22.	1315-9167	1	UDLUFTNINGSPROP ENTLLUFTUNGSSCHRAUBE	AIR ESCAPE PLUG	

Fig. **31.1**

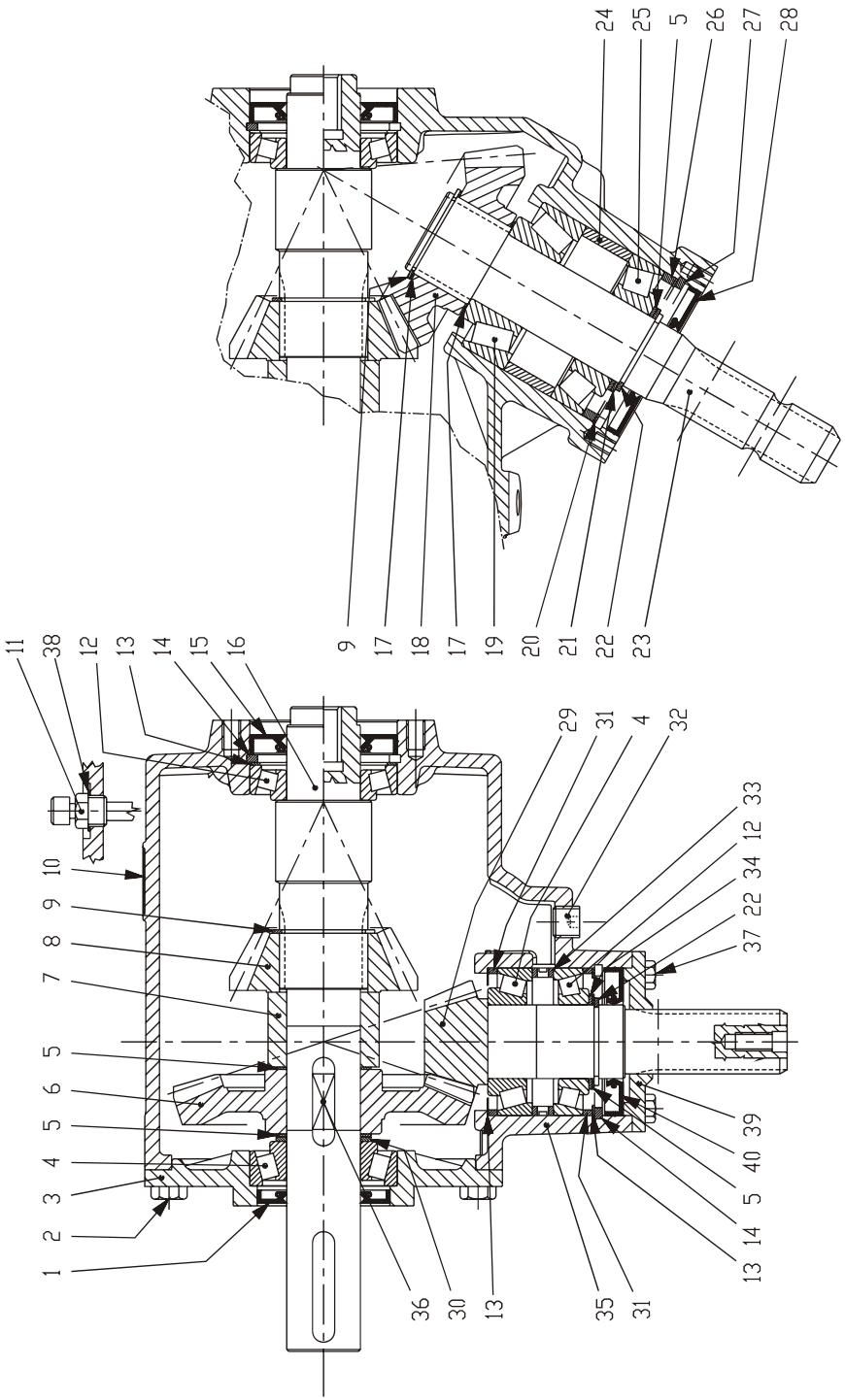

GMS-0016/1 GMS-3202 TOP SAFE FIG. 31. 1 >=1550100637

POS.	VARENUMMER	ANTAL	BENÆVNELSE BEZEICHNUNG	DESIGNATION	HERTIL, DAZU, TO THIS, A CECI
.	3210-453X		GEAR GETRIEBE	GEAR	
1.	1315-9907	1	TÆTNING DICHTUNG	SEAL	
2.	1213-3224	8	STÅLSÆTSKRUE M10-25 ST. SETSCHRAUBE M10-25	STEEL SET SCREW M10-25	
3.	1315-9908	1	DÆKSEL DECKEL	COVER	
4.	1315-9909	2	LEJE LAGER	BEARING	
5.	1315-9109	4	AFSTANDSRING, SÆT DISTANZRING, SATZ	DISTANCE RING, SET	
6.	1315-9339	1	GEAR GEAR	GEAR	
7.	1315-9910	1	AFSTANDSSKIVE AUSGLEICHSCHEIBE	SPACER	
8.	1315-9911	1	SPIDSHJUL KEGELRAD	PINION WHEEL	
9.	1315-9912	2	LÅSERING SCHLIESSRING	SNAP RING	
10.	1315-9272	1	PLADE PLATTE	PLATE	
11.	1315-9913	1	PROP VERSCHLUSS	PLUG	
12.	1331-9994	2	RULLELEJE KONISK 30208A ROLLENLAGER 30208A	ROLLER BEARING 30208A	
13.	1315-9226	3	MELLEMLÆG ZWISCHENLAGE	SHIM	
14.	1315-9349	2	LÅSERING 80 MM INDVENDIG SICHERUNGSRING 80 MM INNEN	SNAP RING 80 MM INNER	
15.	1315-9918	1	TÆTNING DICHTUNG	SEAL	
16.	1315-9919	1	AKSEL WELLE	SHAFT	
17.	1315-9920	2	SKIVE SCHEIBE	SHIM	
18.	1315-9921	1	KRONHJUL KRONRAD	CROWN WHEEL	
19.	1315-9922	1	LEJE LAGER	BEARING	
20.	1315-9923	1	SKIVE SCHEIBE	SHIM	
21.	1315-9924	1	SKIVE SCHEIBE	SHIM	
22.	1255-4201	2	LÅSERING 40 MM UDVENDIG SICHERUNGSRING 40 MM AUSSEN	SNAP RING 40 MM OUTER	
23.	1315-9925	1	AKSEL WELLE	SHAFT	
24.	1315-9926	1	AFSTANDSSKIVE AUSGLEICHSCHEIBE	SPACER	
25.	1315-9110	1	RULLELEJE ROLLENLAGER	ROLLER BEARING	
26.	1315-9927	1	AFSTANDSSKIVE AUSGLEICHSCHEIBE	SPACER	
27.	1315-9928	1	LÅSERING SCHLIESSRING	SNAP RING	
28.	1315-9929	1	OLIETÆTNINGSRING OELDICHTUNGSRING	OIL TIGHTENING RING	
29.	1315-9930	1	AKSEL WELLE	SHAFT	
30.	1315-9931	2	SKIVE SCHEIBE	SHIM	

Fig. **31.1**

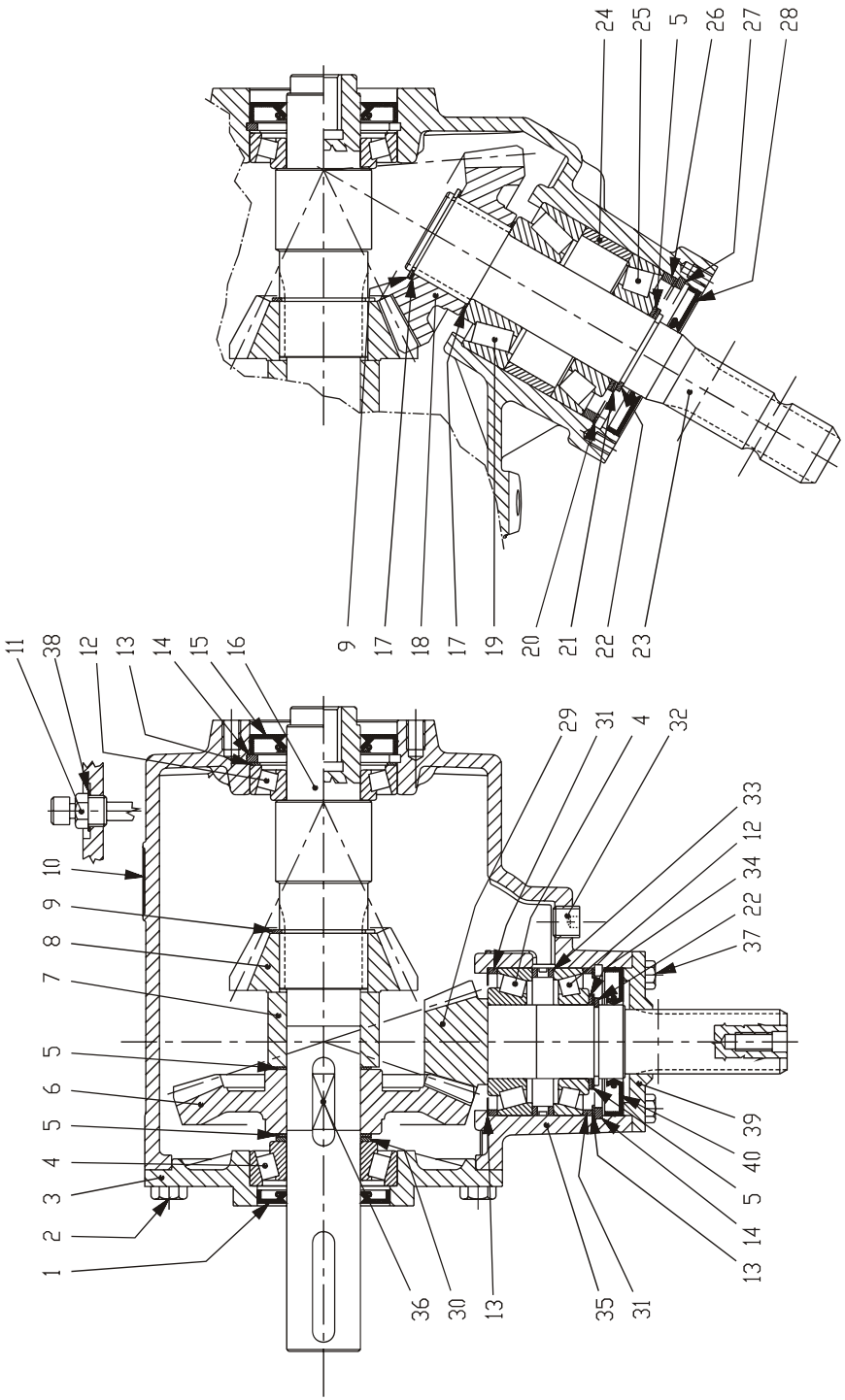

GMS-0016/1 GMS-3202 TOP SAFE FIG. 31. 1 >=1550100637

POS.	VARENUMMER	ANTAL	BENÆVNELSE BEZEICHNUNG	DESIGNATION	HERTIL, DAZU, TO THIS, A CECI
31.	1315-9932	2	AFSTANDSSKIVE AUSGLEICHSCHEIBE	SPACER	
32.	1315-9245	1	PROP ROHRVERSCHLUSS	PLUG	
33.	1315-9933	1	AFSTANDSSKIVE AUSGLEICHSCHEIBE	SPACER	
34.	1315-9385	2	SKIVESÆT SCHEIBENSATZ	SET AF WASHERS	
35.	1315-9934	1	GEARHUS GETRIEBEKASTEN	GEAR BOX	
36.	1338-0102	1	PASFEDER 12-8-28 FEDERKEIL 12-8-28	FLAT KEY 12-8-28	
37.	1213-2222	4	STÅLSÆTSKRUE M8-20 ST. SETSCHRAUBE M8-20	STEEL SET SCREW M8-20	
38.	1315-9935	1	KOBBERPAKNING KUPFERDICHTUNG	COPPER WASHER	
39.	1315-9936	1	DÆKSEL DECKEL	COVER	
40.	1332-4801	1	OLIETÆTNINGSRING M 40-80-10 DICHTUNGSRING M 40-80-10	OIL SEAL M 40-80-10	

Fig. **32**

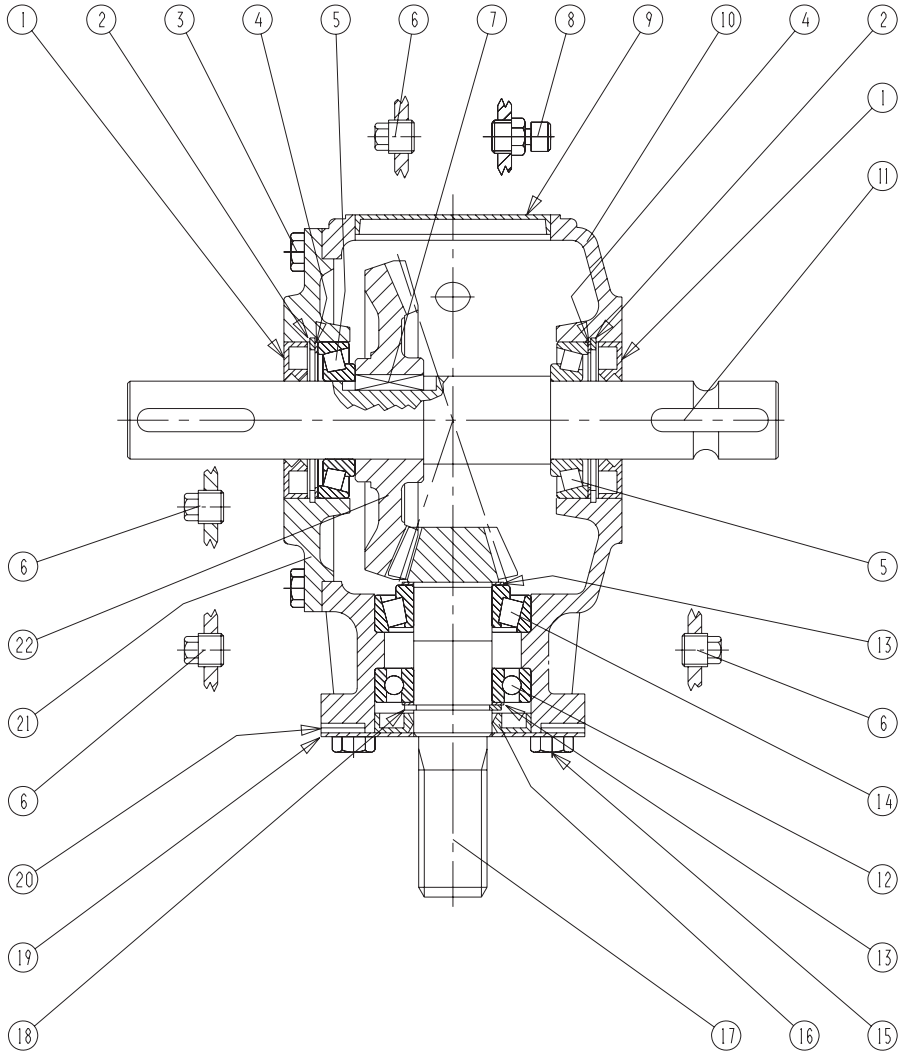

GMS-0016/1 GMS-3202 TOP SAFE FIG. 32. >=1550100402 <=1550100536

POS.	VARENUMMER	ANTAL	BENÆVNELSE BEZEICHNUNG	DESIGNATION	HERTIL, DAZU, TO THIS, A CECI
.	3228-779A		GEAR GETRIEBE	GEAR	
1.	1315-9333	1	AKSEL WELLE	SHAFT	
2.	1315-9285	2	OLIETÆTNINGSRING OELDICHTUNGSRING	OIL TIGHTENING RING	
3.	1315-9849	1	DÆKSEL DECKEL	COVER	
4.	1213-3224	8	STÅLSÆTSKRUE M10-25 ST. SETSCHRAUBE M10-25	STEEL SET SCREW M10-25	
5.	1255-7102	2	LÅSERING 80 MM INDVENDIG SICHERUNGSRING 80 MM INNEN	SNAP RING 80 MM INNER	
6.	1315-9226	2	MELLEMLÆG ZWISCHENLAGE	SHIM	
7.	1331-9994	2	RULLELEJE KONISK 30208A ROLLENLAGER 30208A	ROLLER BEARING 30208A	
8.	1315-9339	1	GEAR GEAR	GEAR	
9.	1338-0102	1	PASFEDER 12-8-28 FEDERKEIL 12-8-28	FLAT KEY 12-8-28	
10.	1315-9331	1	DÆKSEL DECKEL	COVER	
11.	1331-3106	1	KUGLELEJE 6208 KUGELLAGER 6208	BALL BEARING 6208	
12.	1311-2201	4	PROP VERSCHLUSS	PLUG	
13.	1315-9852	1	PROP ROHRVERSCHLUSS	01UG	
14.	1315-9332	1	HUS HAUS	CASING	
15.	1315-9109	2	AFSTANDSRING, SÆT DISTANZRING, SATZ	DISTANCE RING, SET	
16.	1315-9131	1	RULLELEJE ROLLENLAGER	ROLLER BEARING	
17.	1332-4801	1	OLIETÆTNINGSRING M 40-80-10 DICHTUNGSRING M 40-80-10	OIL SEAL M 40-80-10	
18.	1315-9851	1	DÆKSEL DECKEL	COVER	
19.	1315-9334	1	SPIDSHJUL Z=12 ANTRIEBSKEGELRAD Z=12	PINION Z=12	
20.	1315-9850	4	SKRUE SCHRAUBE	SCREW	
21.	1255-4201	1	LÅSERING 40 MM UDVENDIG SICHERUNGSRING 40 MM AUSSEN	SNAP RING 40 MM OUTER	

Fig. **40**

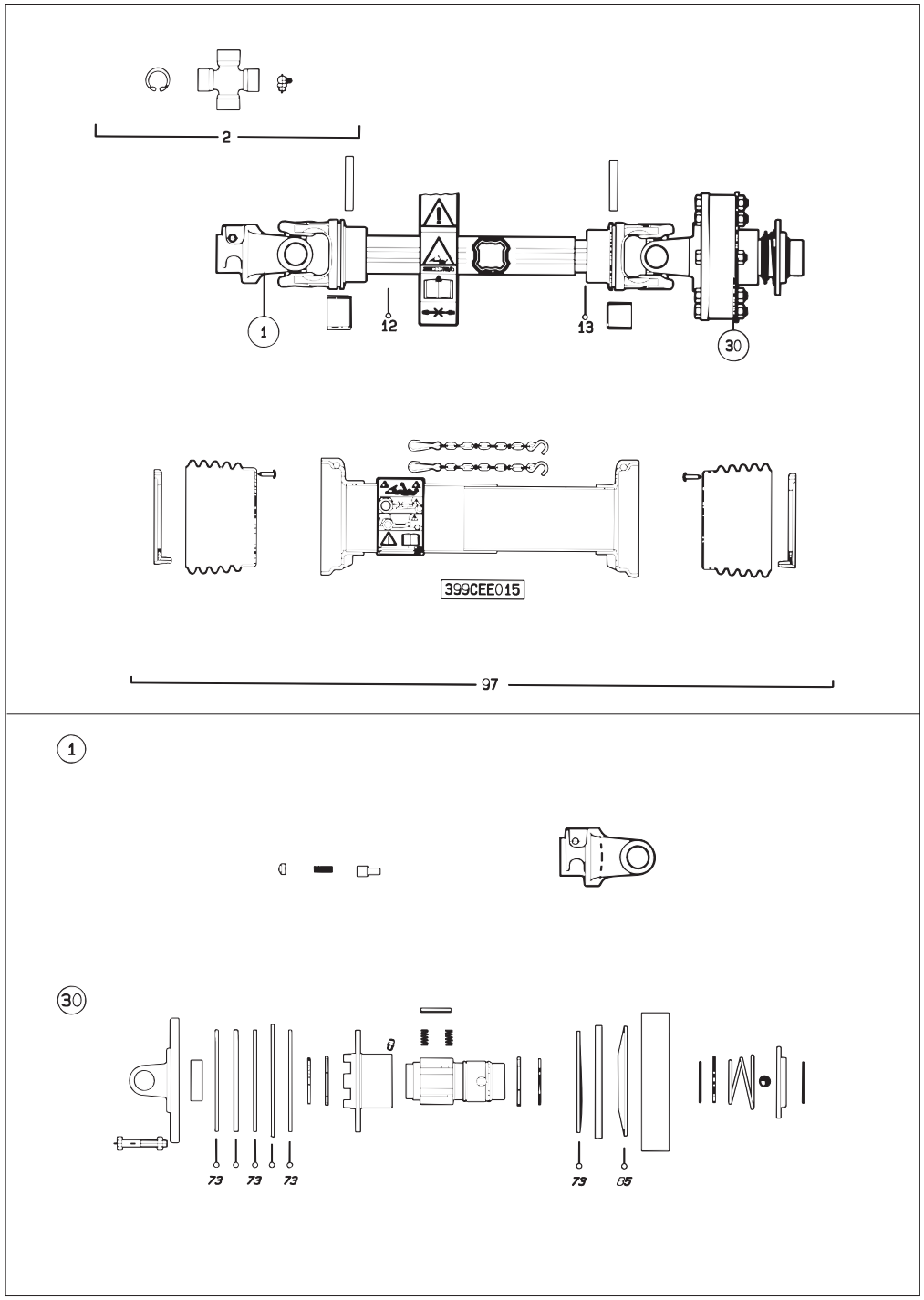

GMS-0016/1 GMS-3202 TOP SAFE FIG. 40. >=1550100402 <=1550100650

POS.	VARENUMMER	ANTAL	BENÆVNELSE / BEZEICHNUNG	DESIGNATION	HERTIL, DAZU, TO THIS, A CECI
.	1350-0032		KO-AKSEL SFT60 - 1000 RPM GELENKWELLE SFT60 - 1000 RPM	PTO SHAFT SFT60 - 1000 RPM	
1.	1350-2090	1	GAFFEL 1 3/8" (6) GABEL 1 3/8" (6)	YOKE 1 3/8" (6)	
2.	1350-2982	2	KRYDS KREUTZ	CENTRE CROSS	
12.	1350-2075	1	PROFILRØR, UDVENDIG PROFILROHR, AUSWENDIG	PROFILE TUBE, OUTER	
13.	1350-2092	1	PROFILRØR, INDVENDIG PROFILROHR, INWENDIG	PROFILE TUBE, INNER	
73.	1350-4501	4	FRIKTIONSBELÆGNING REIBBELAG	FRICTION LINING	
85.	1350-6509	1	FJEDER FEDER	SPRING	
97.	1350-3088	1	RØRBESKYTTELSE SCHUTZVORRICHTUNG	SHIELDING	

Fig. **40.1**

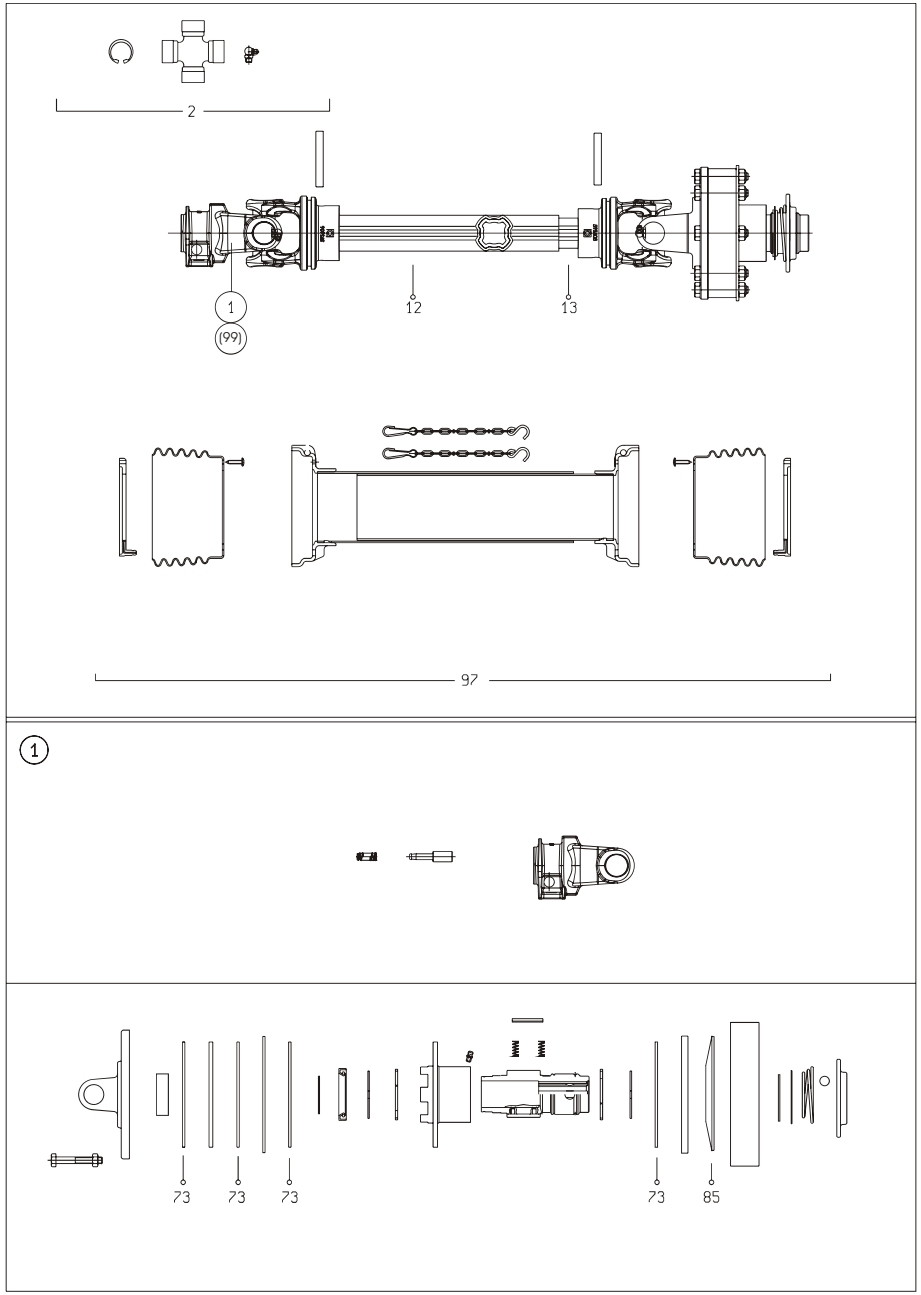

GMS-0016/1 GMS-3202 TOP SAFE FIG. 40. 1 >=1550100651 <=1550151271

POS.	VARENUMMER		ANTAL	BENÆVNELSE BEZEICHNUNG	DESIGNATION	HERTIL, DAZU, TO THIS, A CECI
.	1350-0046			KO AKSEL SFT S6 - 1000 RPM GELENKENWELLE SFT S6- 1000 RPM	PTO SHAFT SFT S6 - 1000 RPM	
1.	1350-3064		1	GAFFEL 1 3/8" (6) GABEL 1 3/8" (6)	YOKE 1 3/8" (6)	
2.	1350-2982		2	KRYDS KREUTZ	CENTRE CROSS	
12.	1601-0014		1	PROFILRØR, UDV. PROFILROHR, AUSSEN	PROFILE, OUTER	
13.	1350-2094		1	PROFILRØR, INDVENDIG HÆRDET PROFILROHR, INNERE GEHAERDET	PROFILE TUBE, INNER HARDENED	
73.	1350-4501		4	FRIKTIONSBELÆGNING REIBBELAG	FRICTION LINING	
85.	1350-6509		1	FJEDER FEDER	SPRING	
97.	1350-3089		1	RØRBESKYTTELSE SCHUTZVORRICHTUNG	SHIELDING	
99.	1350-2980	T	1	GAFFEL GABEL	YOKE	

Fig. **40.2**

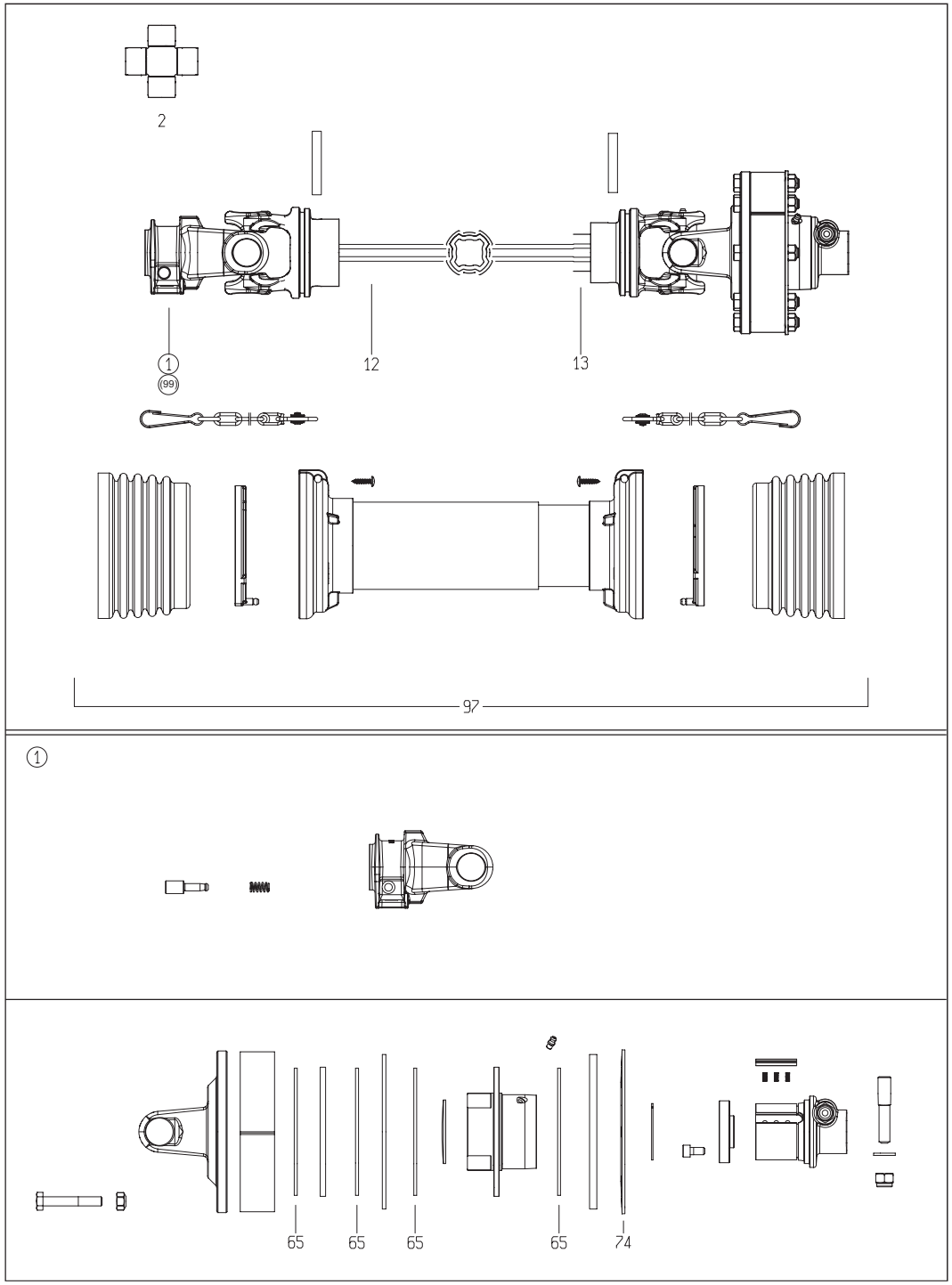

GMS-0016/1 GMS-3202 TOP SAFE FIG. 40. 2 >=1550151296

POS.	VARENUMMER		ANTAL	BENÆVNELSE BEZEICHNUNG	DESIGNATION	HERTIL, DAZU, TO THIS, A CECI
.	1350-0080			KO AKSEL SFT-S6 6 SPL. M=1200 GELENKWELLE SFT-S6 6SPL. M1200	PTO SHAFT SFT-S6 6 SPL. M=1200	
1.	1350-3064		1	GAFFEL 1 3/8" (6) GABEL 1 3/8" (6)	YOKE 1 3/8" (6)	
2.	1350-2982		2	KRYDS KREUTZ	CENTRE CROSS	
12.	1601-0014		1	PROFILRØR, UDV. PROFILROHR, AUSSEN	PROFILE, OUTER	
13.	1350-2094		1	PROFILRØR, INDVENDIG HÆRDET PROFILROHR, INNERE GEHAERDET	PROFILE TUBE, INNER HARDENED	
65.	1350-6513		4	FRIKTIONSSKIVE REIBUNGSSCHEIBE	FRICTION DISC	
74.	1350-6514		1	FJEDER 1200NM FEDER 1200NM	SPRING 1200NM	
97.	1350-3089		1	RØRBESKYTTELSE SCHUTZVORRICHTUNG	SHIELDING	
99.	1350-3064	T	1	GAFFEL 1 3/8" (6) GABEL 1 3/8" (6)	YOKE 1 3/8" (6)	

Fig. **41**

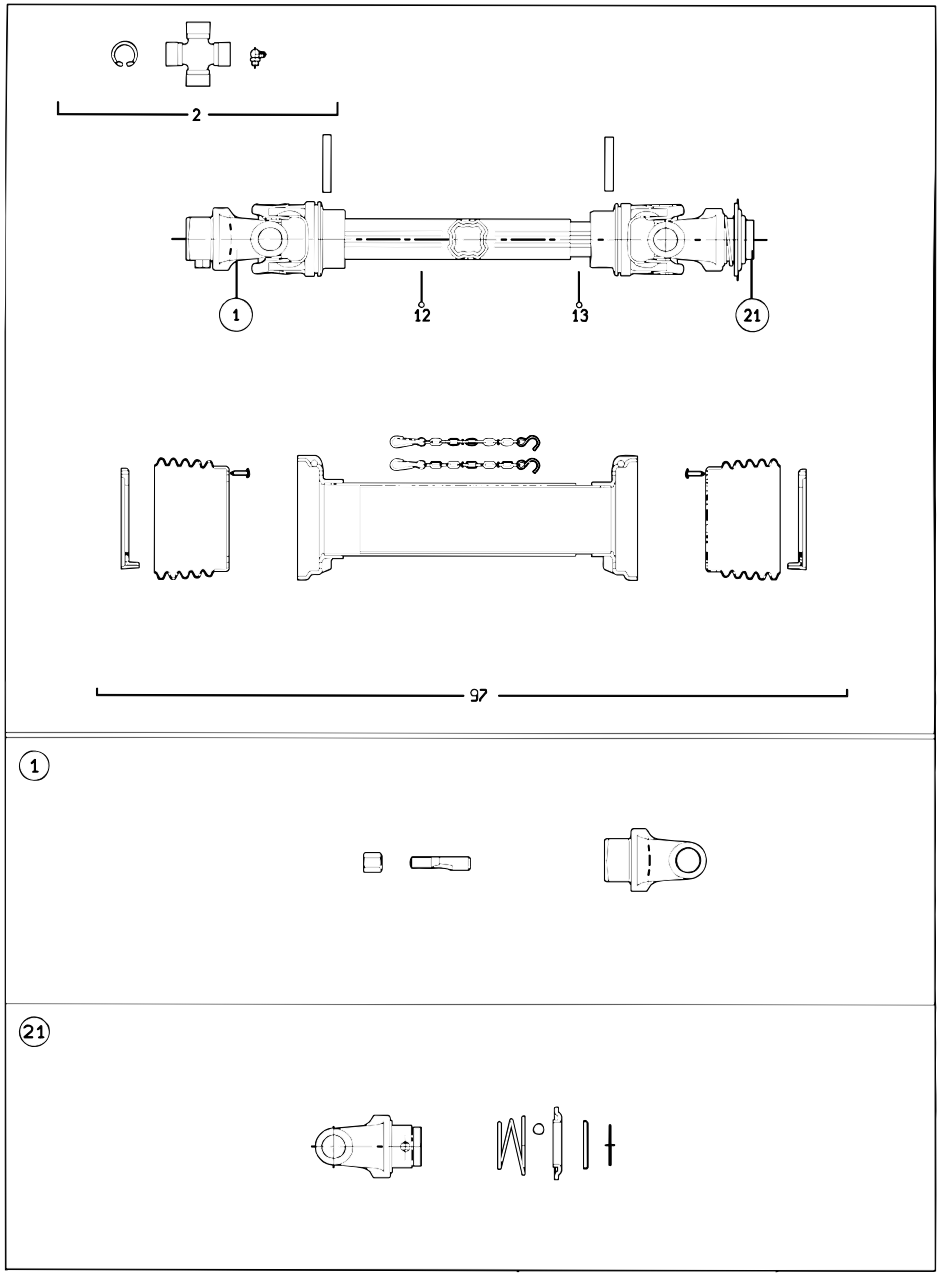

GMS-0016/1 GMS-3202 TOP SAFE FIG. 41. >=1550100402 <=1550100536

POS.	VARENUMMER	ANTAL	BENÆVNELSE BEZEICHNUNG	DESIGNATION	HERTIL, DAZU, TO THIS, A CECI
.	1350-0033		KO-AKSEL SFT60 - 1000 RPM GELENKWELLE SFT60 - 1000 RPM	PTO SHAFT SFT60 - 1000 RPM	
1.	1350-3093	1	GAFFEL 1 3/8" (6) GABEL 1 3/8" (6)	YOKE 1 3/8" (6)	
2.	1350-2982	2	KRYDS KREUTZ	CENTRE CROSS	
12.	1350-2075	1	PROFILRØR, UDVENDIG PROFILROHR, AUSWENDIG	PROFILE TUBE, OUTER	
13.	1350-4032	1	PROFILRØR, INDVENDIG PROFILROHR, INWENDIG	PROFILE TUBE, INNER	
21.	1350-2073	1	GAFFEL GABEL	YOKE	
97.	1350-3089	1	RØRBESKYTTELSE SCHUTZVORRICHTUNG	SHIELDING	

Fig. **41.1**

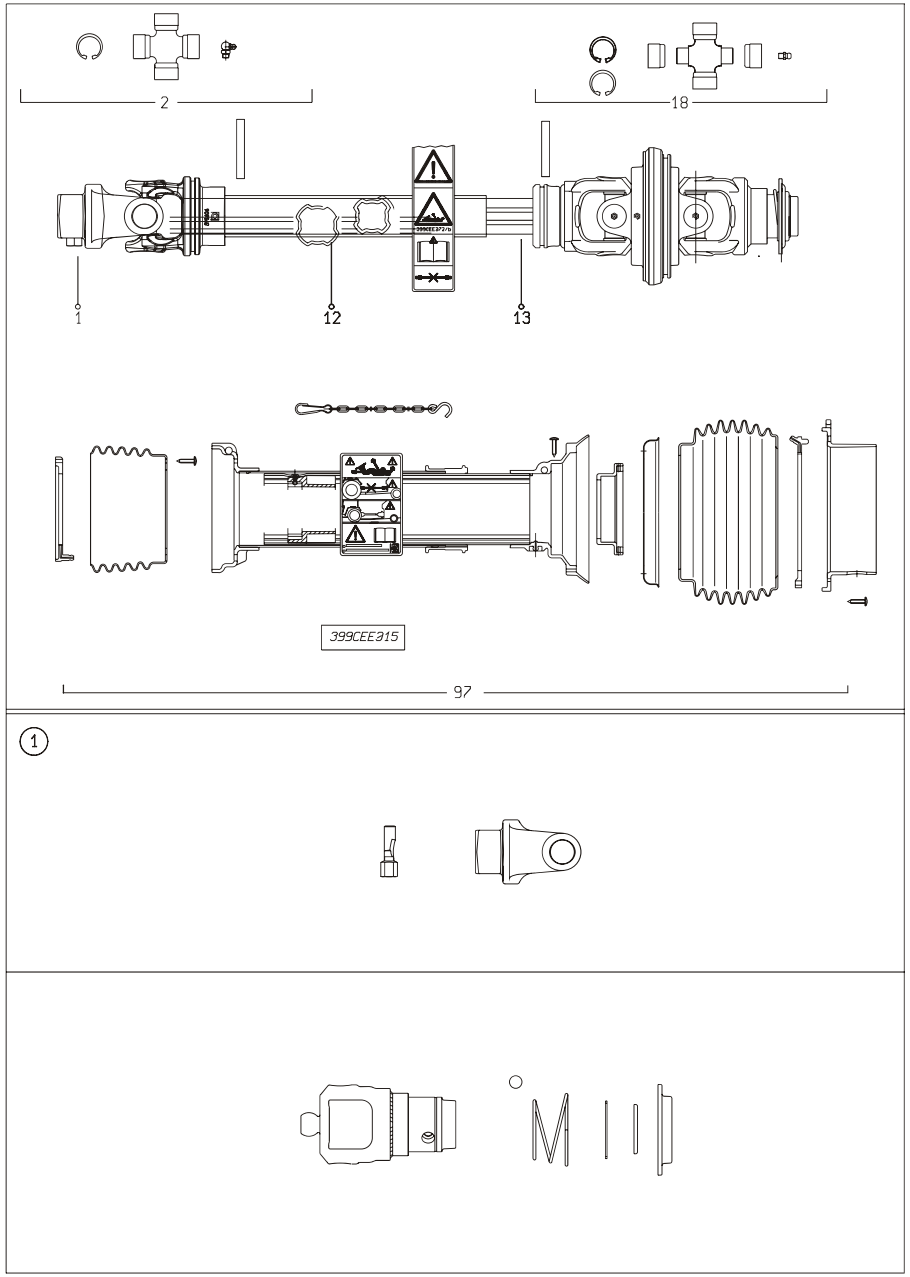

GMS-0016/1 GMS-3202 TOP SAFE FIG. 41. 1 >=1550100637 <=1550130901

POS.	VARENUMMER	ANTAL	BENÆVNELSE / BEZEICHNUNG	DESIGNATION	HERTIL, DAZU, TO THIS, A CECI
.	1350-0045		KO-AKSEL SFT S6 - 1000 RPM GELENKWELLE SFT S6 - 1000 RPM	PTO SHAFT SFT S6 - 1000 RPM	
1.	1350-3093	1	GAFFEL 1 3/8" (6) GABEL 1 3/8" (6)	YOKE 1 3/8" (6)	
2.	1350-2982	2	KRYDS KREUTZ	CENTRE CROSS	
12.	1601-0013	1	PROFILRØR, UDV. PROFILROHR, AUSSEN	PROFILE, OUTER	
13.	1350-3061	1	PROFILRØR, INDVENDIG PROFILROHR, INWENDIG	CARDAN TUBE, INNER	
18.	1350-3062	1	KRYDS KREUTZ	CROSS JOURNAL	
97.	1350-3063	1	RØRBESKYTTELSE SCHUTZVORRICHTUNG	SHIELDING	

Fig. **41.2**

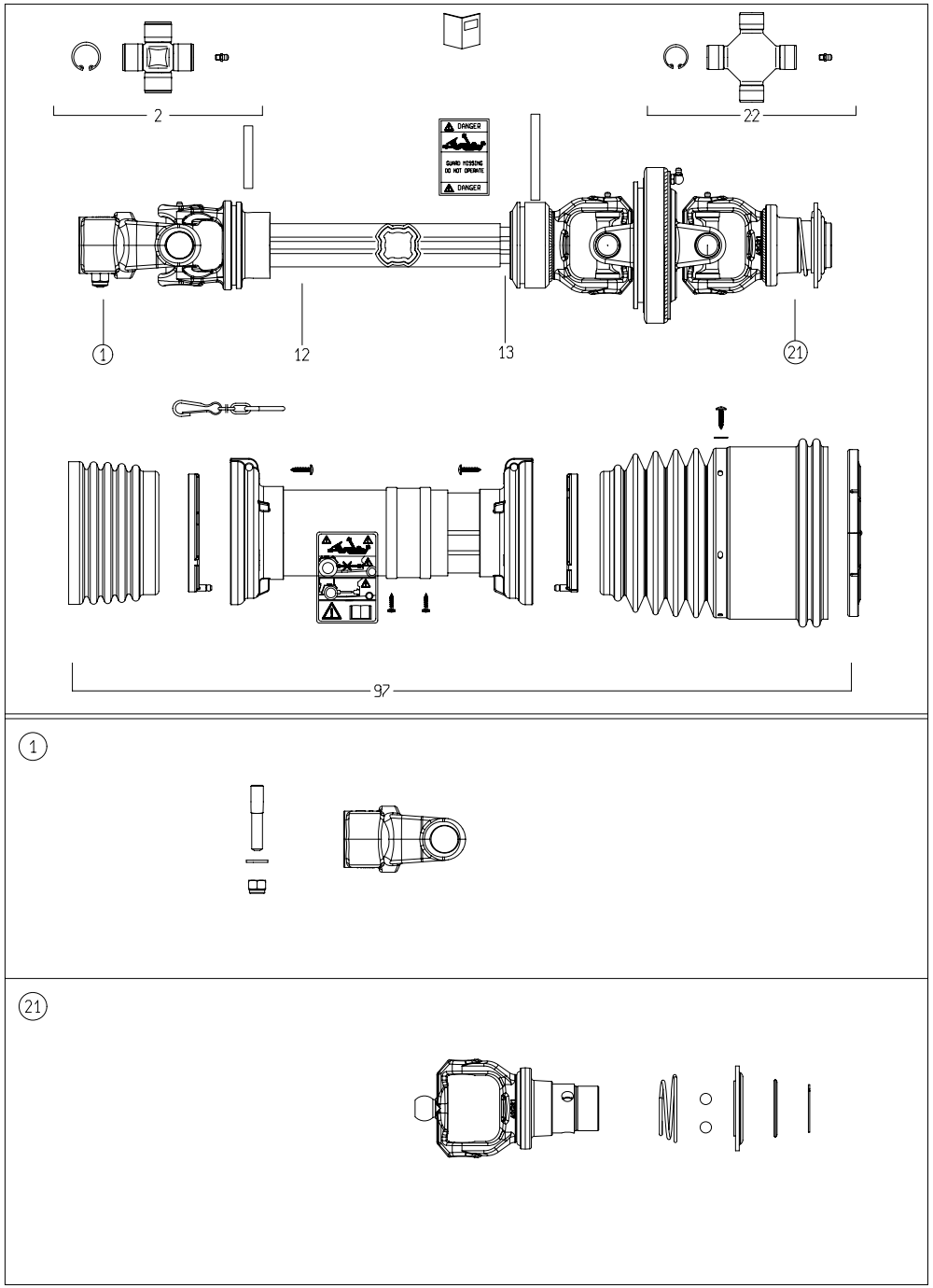

GMS-0016/1 GMS-3202 TOP SAFE FIG. 41. 2 >=1550131002

POS.	VARENUMMER	ANTAL	BENÆVNELSE BEZEICHNUNG	DESIGNATION	HERTIL, DAZU, TO THIS, A CECI
.	1350-0050		KRAFTOVERFØRINGSAKSEL GELENKWELLE	PTO SHAFT	
1.	1350-2125	1	GAFFEL GABEL	YOKE	
2.	1350-4040	1	KRYDS KREUZGARNITURE	CENTRE CROSS	
12.	1601-0013	1	PROFILRØR, UDV. PROFILROHR, AUSSEN	PROFILE, OUTER	
13.	1350-3061	1	PROFILRØR, INDVENDIG PROFILROHR, INWENDIG	CARDAN TUBE, INNER	
21.	1350-2131	1	GAFFEL GABEL	YOKE	
22.	1350-1107	2	KRYDS KREUZGARNITURE	CENTRE CROSS	
97.	1350-2130	1	RØRBESKYTTELSE SCHUTZVORRICHTUNG	SHIELDING	

Fig. **50**

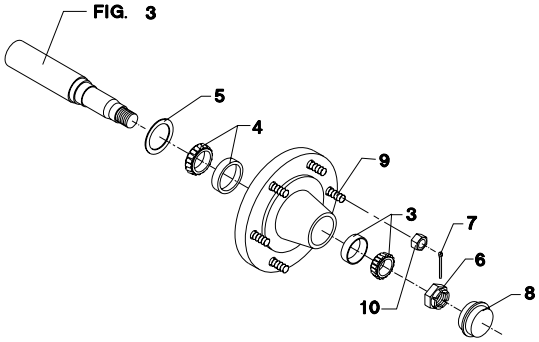

GMS-0016/1 GMS-3202 TOP SAFE FIG. 50. >=1550100402

POS.	VARENUMMER	ANTAL	BENÆVNELSE BEZEICHNUNG	DESIGNATION	HERTIL, DAZU, TO THIS, A CECI
.	1324-8313		HJULNAV NABE	WHEEL HUB	
3.	1323-9637	1	LEJE LAGER	BEARING	
4.	1331-9907	1	KONISK RULLELEJE 30209 KON. ROLLENLAGER 30209	TAPER ROLLER BEARING 30209	
5.	1323-9638	1	TÆTNINGSRING DICHTUNGSRING	TIGHTENING RING	
6.	1323-9639	1	KRONEMØTRIK KRONENMUTTER	CARSTELLATED NUT	
7.	1323-9640	1	SPLIT SPLINT	COTTER PIN	
8.	1323-9644	1	KAPPE KAPPE	CAP	
9.	1323-9641	6	BOLT BOLTZEN	BOLT	
10.	1323-9556	6	MØTRIK M18-1,5 MUTTER M18-1,5	NUT M18-1,5	

Fig. **80**

TILBEHØR - ZUBEHÖR - ACCESSORIES

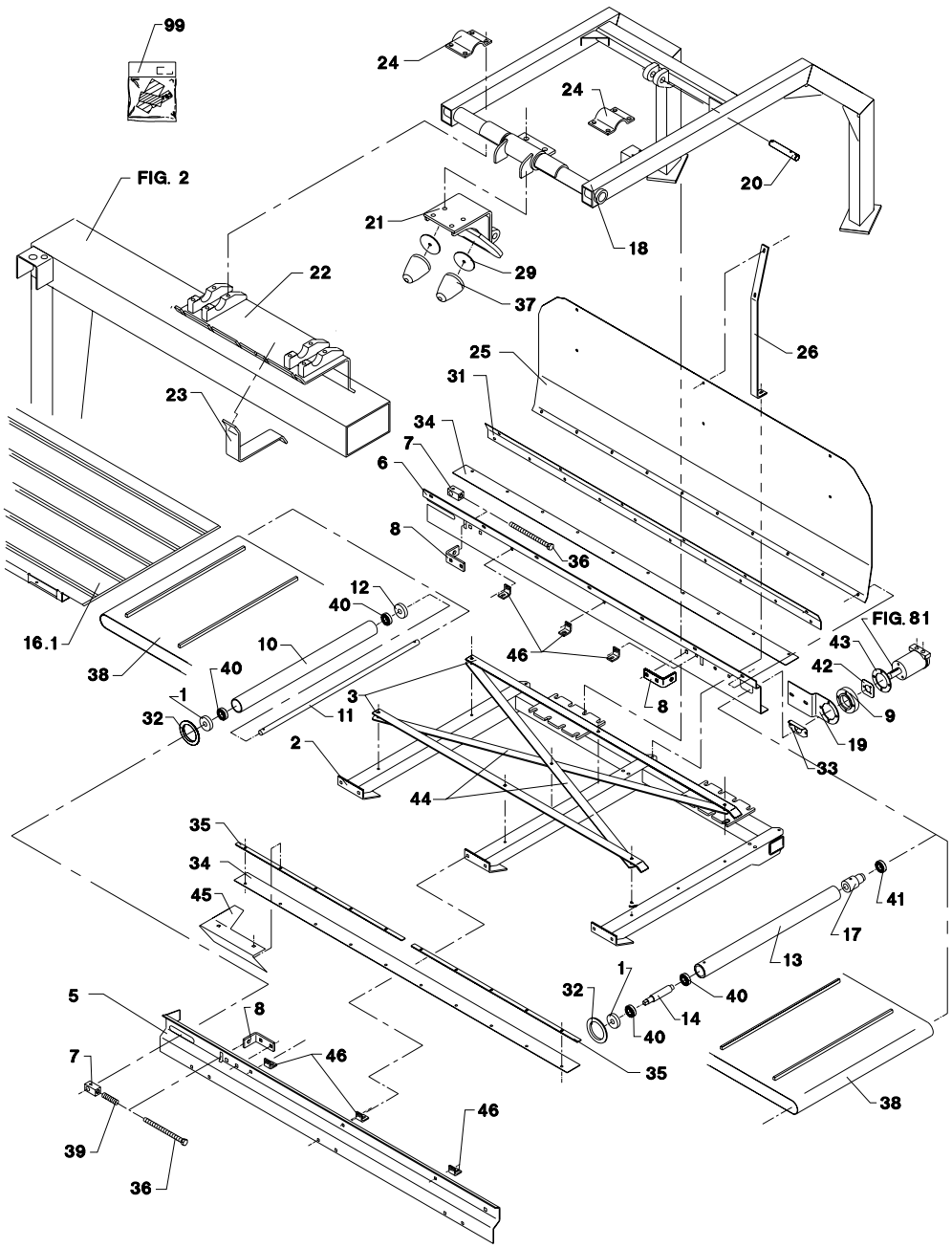

GMS-0016/1 GMS-3202 TOP SAFE FIG. 80. >=1550100402 <=1550151111

TILBEHØR, ZUBEHOR, ACCESSORIES

POS.	VARENUMMER	ANTAL	BENÆVNELSE / BEZEICHNUNG	DESIGNATION	HERTIL, DAZU, TO THIS, A CECI	
1.	2210-942X	2	BØSNING BUCHSE >=1550131057	BUSH		
2.	3210-200X	1	STEL RAHMEN	FRAME	1213-5522 1220-5321 1241-4503	8 8 16
3.	2210-201X	2	GLIDESKINNE GLEITSCHIENE	SLIDE BAR	1219-0216 1220-2321 1241-1202	7 7 7
5.	2210-207X	1	FORPLADE VORDERPLATTE >=1550100402 <=1550100402	FRONT PLATE	1215-3226 1220-3321 1241-2402	6 6 6
5. 1	3210-573X	1	FORPLADE VORDERPLATTE	FRONT PLATE	1215-3226 1220-3321 1241-2402	6 6 6
6.	2210-208X	1	BAGPLADE HINTERPLATTE >=1550100402 <=1550100676	REAR PLATE	1214-3330 1220-3321 1241-2402	6 6 6
6. 1	2210-630X	1	PLADE, BAGERSTE PLATTE, HINTERE >=1550100777	PLATTE, REAR	1213-3224 1220-3321 1241-2402	6 6 12
7.	2210-209X	2	STRAMMEKLODS SPANNKLOTZ	TIGHTENING BLOCK		
8.	2210-211X	2	VINKELBESLAG WINKELBESCHLAG >=1550100402 <=1550110536	ANGLE IRON	1213-5722 1215-4328 1220-4321 1241-3302	1 4 4 4
8. 1	2210-211X	3	VINKELBESLAG WINKELBESCHLAG >=1550110637	ANGLE IRON	1213-5722 1215-4328 1220-4321 1220-5122 1241-3403 1241-4304	1 6 6 2 6 2
9.	2210-212X	1	KONSOL KONSOLE	BRACKET	1213-2522 1220-2321 1241-1202	4 4 16
10.	2210-213X	1	RØR ROHR	TUBE		
11.	2210-214X	1	AKSEL WELLE	SHAFT		
12.	2210-215X	3	BØSNING BUCHSE >=1550100402 <=1550131056	BUSH	1241-5502	3
12. 1	2210-215X	1	BØSNING BUCHSE >=1550131057	BUSH		
13.	2210-216X	1	RØR ROHR >=1550100402 <=1550100783	TUBE		
13. 1	2210-216A	1	RØR ROHR >=1550100784	TUBE		
14.	2210-217X	1	AKSEL WELLE	SHAFT	1255-2201	1
16.	2210-439X	1	DÆKPLADE ABDECKBLECH >=1550100402 <=1550100676	COVER PLATE	1215-2222 1220-2321 1241-1202	6 6 6
16. 1	2210-636X	1	DÆKPLADE DECKEL >=1550100777	COVER PLATE	1215-2222 1220-2321 1241-1304	6 6 6
17.	2210-220X	1	BØSNING BUCHSE >=1550100402 <=1550100783	BUSH	1251-3402 1251-5404 1255-3201	1 1 1
17. 1	2210-220A	1	BØSNING BUCHSE >=1550100784	BUSH	1251-3402 1251-5404 1255-3201	1 1 1

Fig. **80**

TILBEHØR - ZUBEHÖR - ACCESSORIES

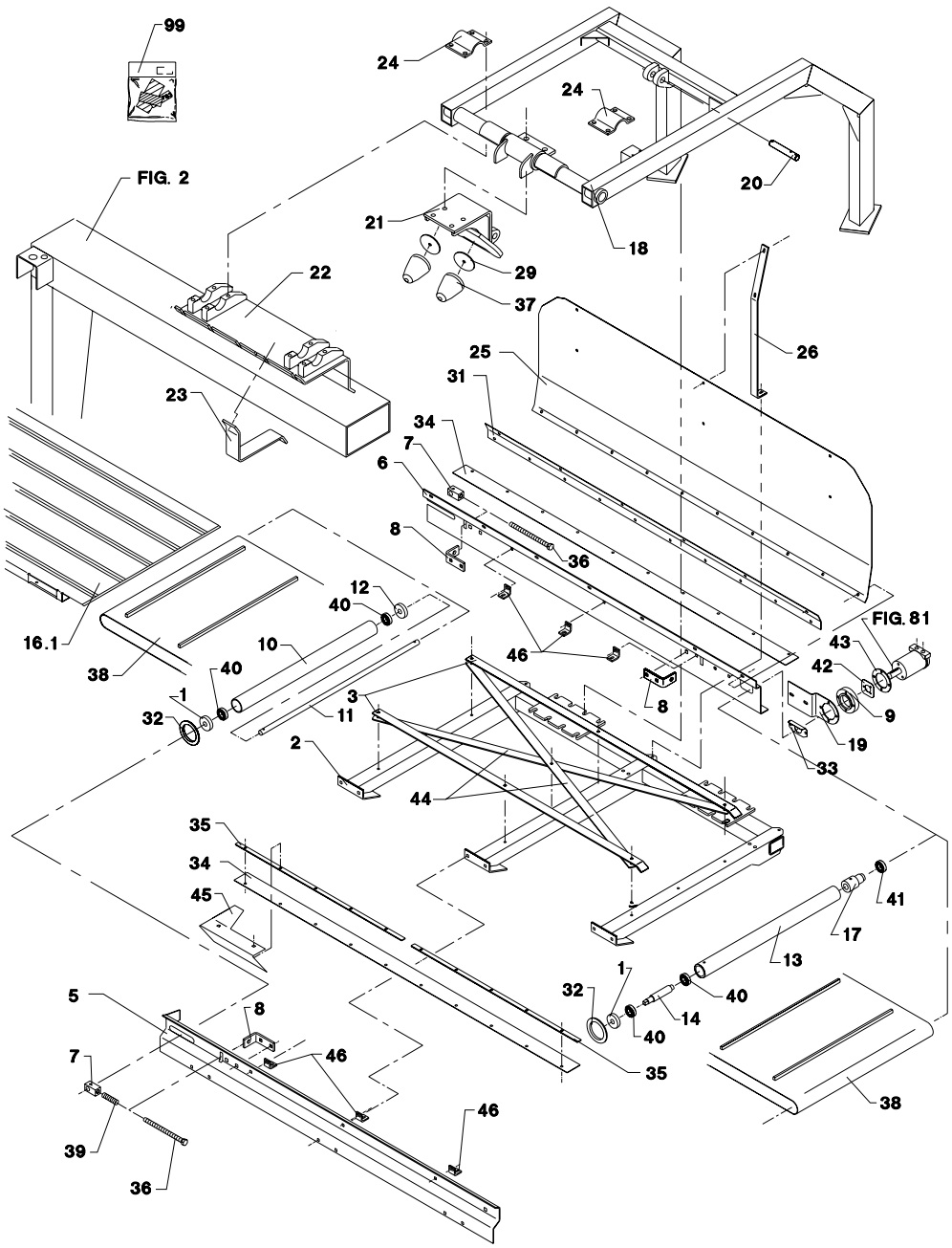

GMS-0016/1 GMS-3202 TOP SAFE FIG. 80. >=1550100402 <=1550151111

TILBEHØR, ZUBEHOR, ACCESSORIES

POS.	VARENUMMER	ANTAL	BENÆVNELSE / BEZEICHNUNG	DESIGNATION	HERTIL, DAZU, TO THIS, A CECI	
18.	3210-221X	1	RAMME RAHMEN	FRAME	1214-2124 1241-1202 1311-8543 1311-8599	3 3 3 3
19.	2210-235X	1	OPHÆNG AUFHAENGUNG	SUSPENSION	1215-3226 1220-3321 1241-2502	2 2 2
20.	2210-241X	2	TAP ZAPFEN	DOWEL	1251-4301	4
21.	3210-242X	1	KONSOL KONSOLE	BRACKET	1213-5422 1220-5321 1241-4304	4 4 4
22.	3210-246X	1	KONSOL KONSOLE	BRACKET		
23.	2210-251X	5	BØJLE BUEGEL	HOOP	1213-5522 1220-5321 1241-4503	10 10 10
24.	2210-253X	2	BØJLE BUEGEL	HOOP	1213-5422 1313-1101	8 4
25.	2210-254X	1	BAGSKÆRM HINTERSCHUTZ >=1550100402 <=1550100676	REAR GUARD	1215-2222 1220-2321 1241-1202	7 7 7
25. 1	2210-631X	1	BAGSKÆRM HINTERE SCHUTZ >=1550100777	GUARD	1215-2222 1220-2321 1241-1202	10 10 10
26.	2210-255X	3	HOLDER HALTER	HOLDER	1213-2222 1215-2222 1215-2620 1220-2321 1241-1202 1311-8543 1311-8599	3 5 1 6 9 1 1
29.	2210-305X	6	MELLEMLÆG ZWISCHENSTUECK	DISTANCE PIECE		
31.	2210-355X	1	SKINNE SCHIENE >=1550100402 <=1550100676	RAIL	1215-2222 1220-2321 1241-1202	16 16 16
32.	2210-356X	2	BØSNING BUCHSE >=1550100402 <=1550131056	BUSH		
32. 1	2210-943X	2	BØSNING BUCHSE >=1550131057	BUSH		
33.	2210-360X	1	SKÆRM SCHUTZ	GUARD		
34.	2210-361X	2	GUMMILISTE GUMMILEISTE	RUBBER PROFILE		
35.	2210-362X	2	SKINNE SCHIENE	RAIL	1215-2222 1220-2321 1241-1202	8 8 8
36.	3225-878X	2	SPINDEL SPINDEL	SPINDLE	1220-5122 1241-4304	4 4
37.	3070-089X	2	GUMMIBUFFE GUMMIPUFFER	BUFFER	1215-4324	2
38.	2210-443X	1	BÅND BAND >=1550100402 <=1550100402	BELT		
38. 1	2210-443A	1	BÅND BAND	BELT		
39.	1431-3493	1	TRYKFJEDER DRUCKFEDER	COMPRESSION SPRING		
40.	1331-4307	4	KUGLELEJE 6304 2-RS KUGELLAGER 6304 2-RS	BALL BEARING 6304 2RS		
41.	1331-2302	1	KUGLELEJE 6006 2 RS KUGELLAGER 6006 2 RS	BALL BEARING 6006 2 RS		
42.	2210-437X	1	SKIVE SCHEIBE	WASHER	1219-0329	3

Fig. **80**

TILBEHØR - ZUBEHÖR - ACCESSORIES

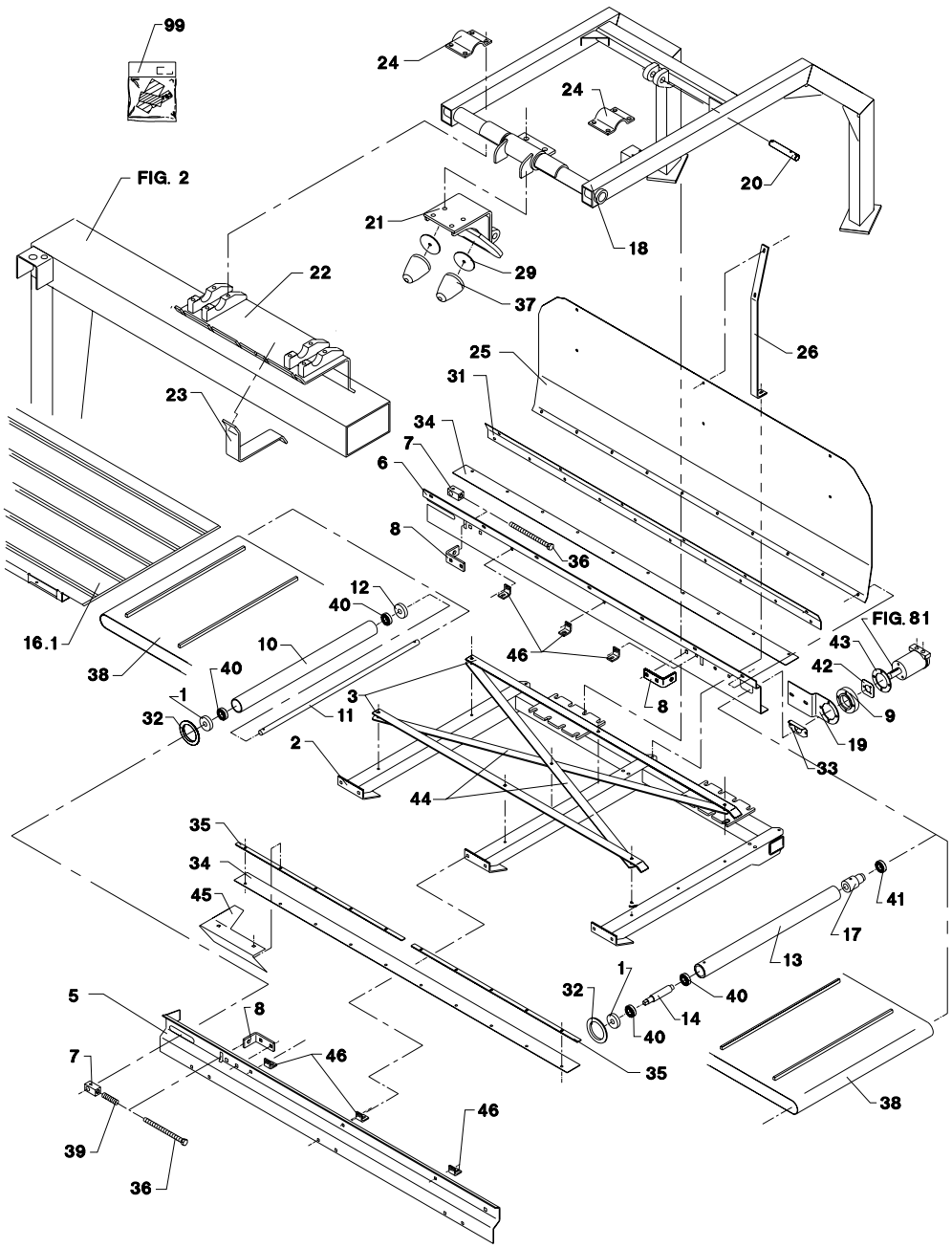

GMS-0016/1 GMS-3202 TOP SAFE FIG. 80. >=1550100402 <=1550151111

TILBEHØR, ZUBEHOR, ACCESSORIES

POS.	VARENUMMER	ANTAL	BENÆVNELSE BEZEICHNUNG	DESIGNATION	HERTIL, DAZU, TO THIS, A CECI	
43.	2210-438X	1	SKIVE SCHEIBE	WASHER		
44.	2210-428X	2	SKINNE SCHIENE	BAR		
45.	2210-449X	1	SKÆRM SCHUTZ	GUARD	1213-3222 1220-3924 1241-2308	2 2 2
46.	2210-637X	6	VINKELBESLAG WINKELBESCHLAG >=1550100777	ANGLE IRON	1215-2222 1220-2321 1241-1304	6 6 6
99.	3889-195X	1	TRANSFER F/COLLECTOR TRANSFER F/COLLECTOR	TRANSFER F/COLLECTOR		

Fig. **81**

TILBEHØR - ZUBEHÖR - ACCESSORIES

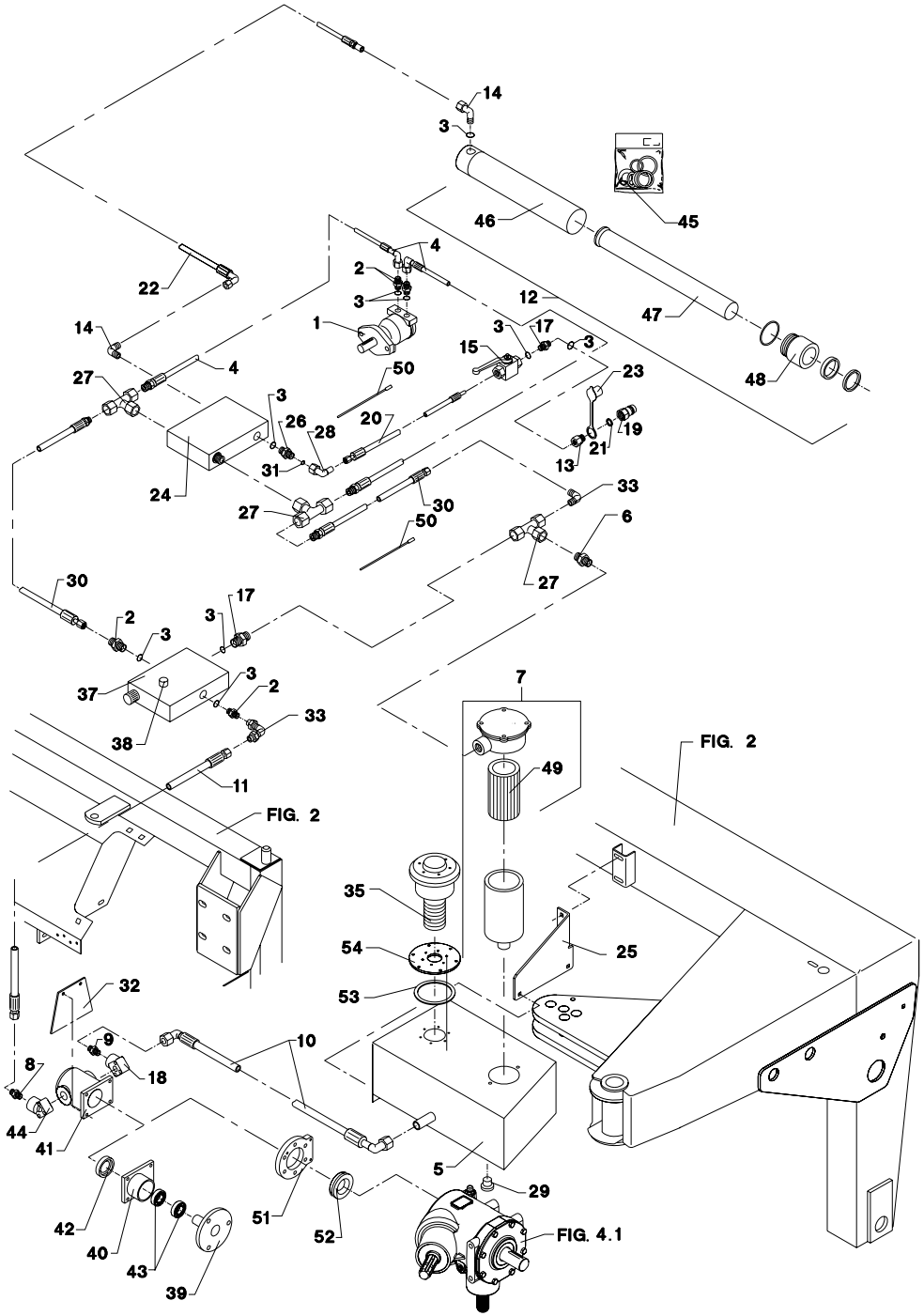

GMS-0016/1 GMS-3202 TOP SAFE FIG. 81. >=1550100402 <=1550100676

TILBEHØR, ZUBEHOR, ACCESSORIES

POS.	VARENUMMER	ANTAL	BENÆVNELSE / BEZEICHNUNG	DESIGNATION	HERTIL, DAZU, TO THIS, A CECI	
1.	1316-0126	1	HYDRAULIKMOTOR OELMOTOR	HYDRAULIC MOTOR		
2.	1311-8566	5	NIPPEL NIPPEL	NIPPLE		
3.	1317-0208	8	KOBBERPAKNING 17-22-1,5 KUPFERDICHTUNG 17-22-1,5	COPPER GASKET 17-22-1,5		
4.	1317-0321	2	HYDRAULIKSLANGE L=2300 HYDRAULIKSCHLAUCH L=2300	HYDRAULIC HOSE L=2300		
5.	3210-277X	1	TANK TANK >=1550100402 <=1550100536	TANK		
5. 1	3210-474X	1	TANK TANK >=1550100637	TANK	1317-0204	1
6.	1311-8614	1	REDUKTIONSFORSKRUNING VERSCHRAUBUNG	SCREWED CONNECTION		
7.	1317-0667	1	FILTER FILTER	FILTER		
8.	1311-2304	1	BRYSTNIPPEL NIPPEL	NIPPLE		
9.	1311-8409	1	NIPPEL NIPPEL	NIPPLE		
10.	1317-0318	1	HYDRAULIKSLANGE L=1000 HYDRAULIKSCHLAUCH L=1000	HYDRAULIC HOSE L=1000		
11.	1317-0319	1	HYDRAULIKSLANGE L=1100 HYDRAULIKSCHLAUCH L=1100	HYDRAULIC HOSE L=1100		
12.	2210-339X	1	CYLINDER ZYLINDER	CYLINDER		
13.	1311-2601	1	NIPPELMUFFE NIPPEL	BUSHING		
14.	1311-2602	2	VINKELNIPPEL NIPPEL	ANGLE NIPPLE		
15.	1311-8533	1	KUGLEHANE KUGELHAHN	BALL TAP		
17.	1311-8583	1	NIPPEL NIPPEL	NIPPLE		
18.	1316-0124	1	STUDS STUTZEN	CONNECTION PIECE		
19.	1317-0302	1	STIK F/LYNKOBLING ANSCHLUSS F/SCHNELLKUPPLUNG	CONNECTION F/QUICK-COUPLING		
20.	1317-0452	1	HYDRAULIKSLANGE L=7700 HYDRAULIKSCHLAUCH L=7700	HYDRAULIC HOSE L=7700		
21.	1317-0715	1	O-RING O-RING	O-RING		
22.	1317-0820	1	HYDRAULIKSLANGE L=700 HYDRAULIKSCHLAUCH L=700	HYDRAULIC HOSE L=700		
23.	1393-0139	1	BESKYTTELSESHÆTTE SCHUTZKAPPE	PROTECTION CAP		
24.	1317-0560	1	BREMSEVENTIL BREMSVENTIL	BRAKE VALVE		
25.	2210-278X	1	HOLDER HALTER	HOLDER	1215-3226 1220-3321 1241-2502	2 2 2
26.	1311-8534	1	FORSKRUNING VERSCHRAUBUNG	SCREWED CONNECTION		
27.	1311-8580	3	T-NIPPEL T-NIPPEL	T-NIPPLE		
28.	1311-8603	1	VINKELFORSKRUNING WINKELVERSCHRAUBUNG	ANGLE COUPLING		
29.	1317-0534	1	MAGNETPROP R 1/2' ROHRVERSCHLUSS R 1/2'	PLUG MAGNETIC R 1/2'		
30.	1317-0320	2	HYDRAULIKSLANGE L=1300 HYDRAULIKSCHLAUCH L=1300	HYDRAULIC HOSE L=1300		

Fig. **81**

TILBEHØR - ZUBEHÖR - ACCESSORIES

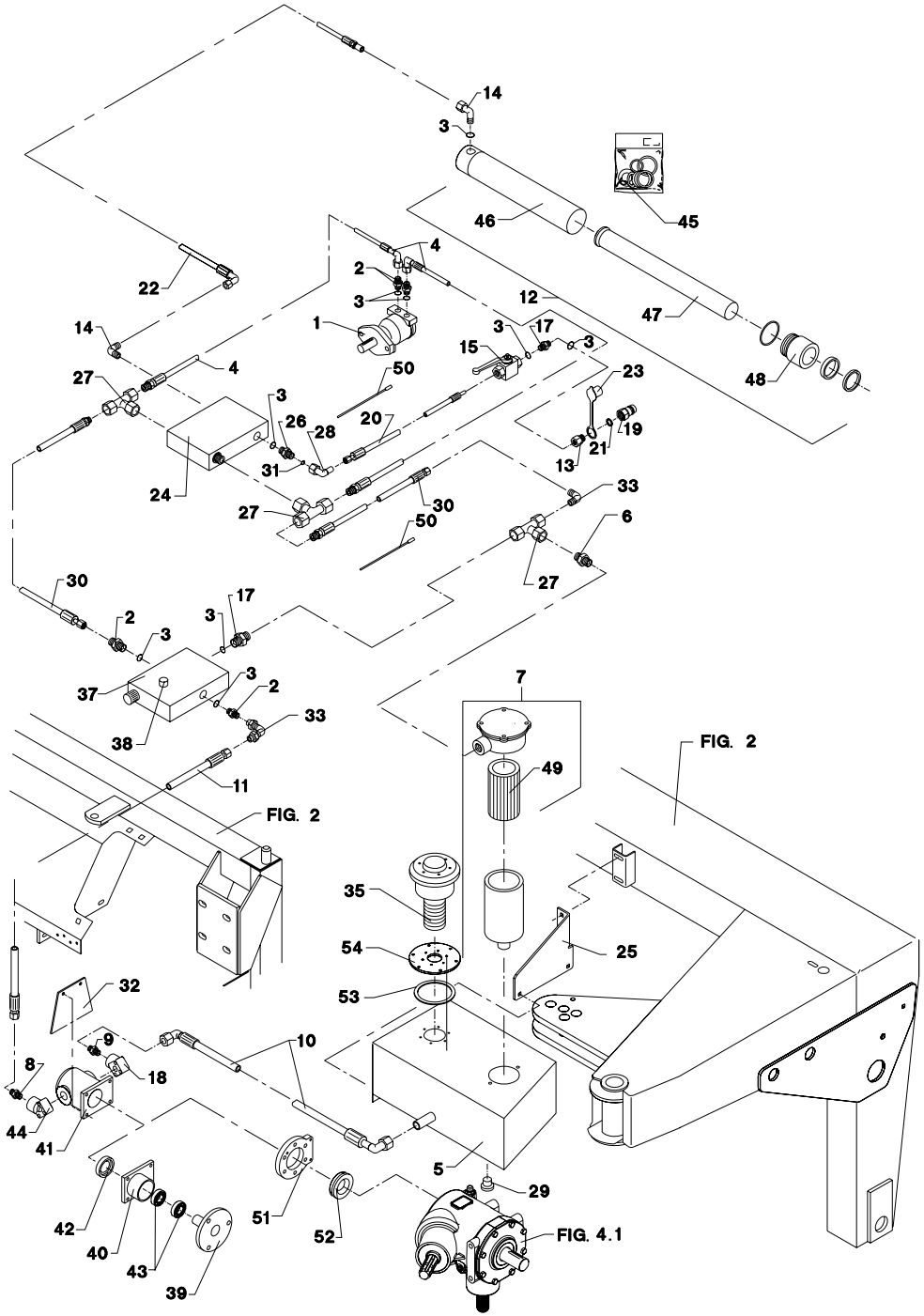

GMS-0016/1 GMS-3202 TOP SAFE FIG. 81. >=1550100402 <=1550100676

TILBEHØR, ZUBEHOR, ACCESSORIES

POS.	VARENUMMER	ANTAL	BENÆVNELSE / BEZEICHNUNG	DESIGNATION	HERTIL, DAZU, TO THIS, A CECI	
31.	2010-394X	1	DYSE DUESE	NOZZLE		
32.	2210-302X	1	STOP STOPP >=1550100402 <=1550110536	STOP		
33.	1311-8568	2	NIPPEL NIPPEL	NIPPLE		
35.	1317-0562	1	FILTER FILTER	FILTER		
37.	1317-0561	1	VENTIL VENTIL	VALVE		
38.	1393-0122	1	MØTRIKHÆTTE HUTMUTTER	CAP NUT		
39.	3210-314X	1	AKSEL WELLE >=1550100402 <=1550110536	SHAFT	1219-0231 1255-3201 1255-5102	1 1 1
40.	3229-067X	1	LEJEHUS LAGERGEHAEUSE >=1550100402 <=1550110536	BEARING HOUSING	1214-2126 1220-2321 1241-1202	4 4 8
41.	1316-0123	1	OLIEPUMPE OELPUMPE	0IL PUMP	1316-0124 1316-0125	1 1
42.	2229-073X	1	STYRERING FUEHRUNGSRING >=1550100402 <=1550110536	GUIDE RING		
43.	1331-3311	2	KUGLELEJE 6206 RS KUGELLAGER 6206 RS >=1550100402 <=1550110536	BALL BEARING 6206 RS		
44.	1316-0125	1	STUDS STUTZEN	CONNECTION PIECE		
45.	1317-9263	1	PAKNINGSSÆT DICHTUNGSSATZ	SET OF GASKETS		
46.	1317-9383	1	RØR ROHR	TUBE		
47.	1317-9384	1	STEMPELSTANG KOLBENSTANGE	PISTON ROD		
48.	1317-9122	1	OMLØBER UEBERWURFMUTTER	SCREW CAP		
49.	1317-9335	1	FILTERINDSATS FILTEREINSATZ	CARTRIDGE		
50.	1165-0271	2	KABELBINDER, RØD KABELHALTEBAENDER, ROT >=1550110637	CABLE TIES, RED		
51.	2210-541X	1	FLANGE FLANCH >=1550110637	FLANGE	1219-0213 1219-0217	6 4
52.	2210-542X	1	BØSNING BUCHSE >=1550110637	BUSH		
53.	2210-473X	1	PAKNING DICHTUNG >=1550110637	GASKET		
54.	2210-450X	1	MELLEMFLANGE ZWISCHENFALSH >=1550110637	FLANGE	1219-0599	6

Fig. **81.1**

TILBEHØR - ZUBEHÖR - ACCESSORIES

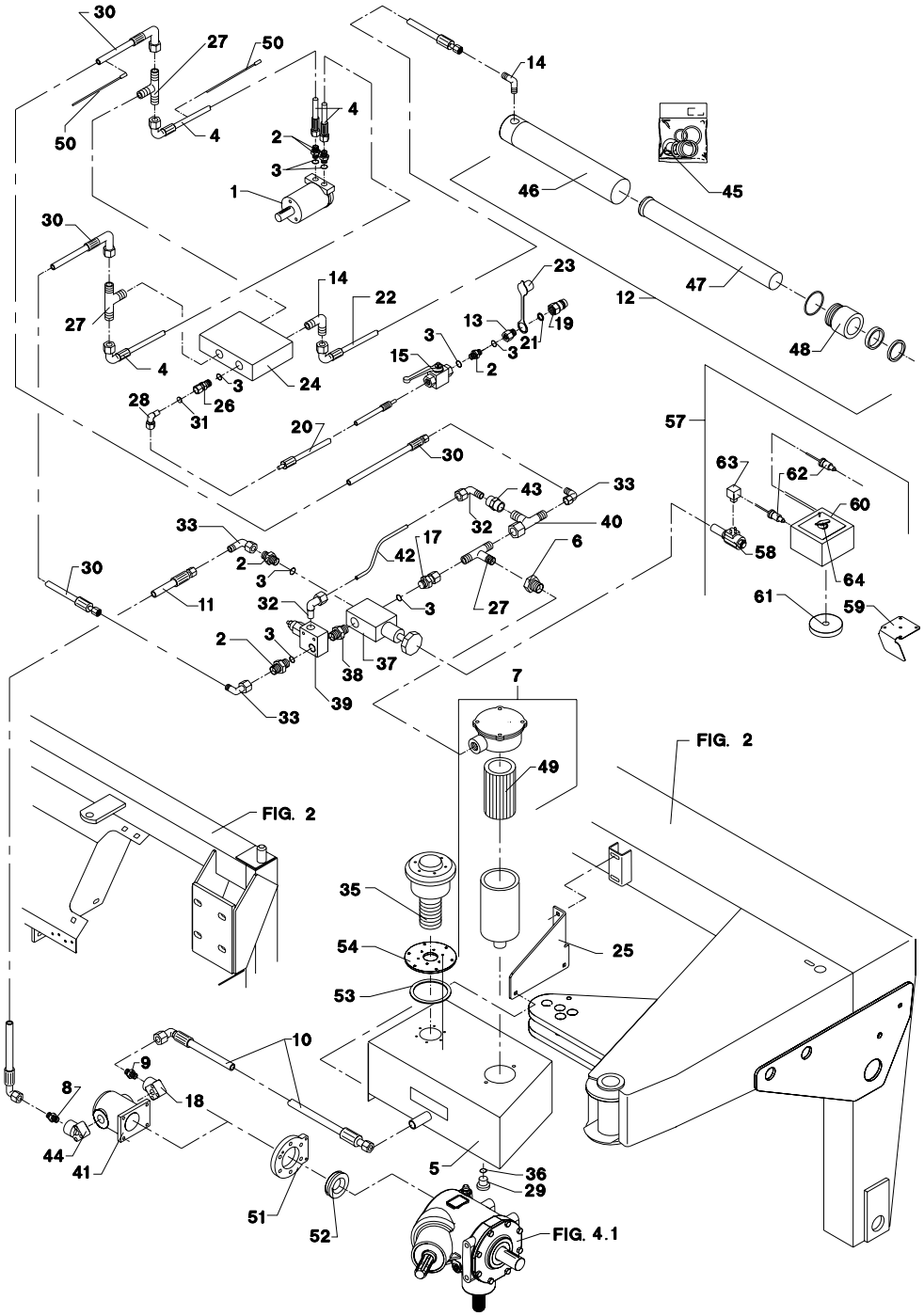

GMS-0016/1 GMS-3202 TOP SAFE FIG. 81. 1 >=1550100777 <=1550151111

TILBEHØR, ZUBEHOR, ACCESSORIES

POS.	VARENUMMER	ANTAL	BENÆVNELSE BEZEICHNUNG	DESIGNATION	HERTIL, DAZU, TO THIS, A CECI	
1.	2210-667X	1	HYDRAULIKMOTOR HYDRAUL MOTOR	HYDRAULIC MOTOR		
2.	1311-8566	5	NIPPEL NIPPEL	NIPPLE		
3.	1311-8538	8	TÆTNINGSRING DICHTUNGSRING	GASKET		
4.	1317-0321	2	HYDRAULIKSLANGE L=2300 HYDRAULIKSCHLAUCH L=2300	HYDRAULIC HOSE L=2300		
5.	3210-474X	1	TANK TANK	TANK		
6.	1311-8614	1	REDUKTIONSFORSKRUNING VERSCHRAUBUNG	SCREWED CONNECTION		
7.	1317-0667	1	FILTER FILTER	FILTER		
8.	1311-2304	1	BRYSTNIPPEL NIPPEL	NIPPLE		
9.	1311-8409	1	NIPPEL NIPPEL	NIPPLE		
10.	1317-0318	1	HYDRAULIKSLANGE L=1000 HYDRAULIKSCHLAUCH L=1000	HYDRAULIC HOSE L=1000		
11.	1317-0319	1	HYDRAULIKSLANGE L=1100 HYDRAULIKSCHLAUCH L=1100	HYDRAULIC HOSE L=1100		
12.	2210-339X	1	CYLINDER ZYLINDER	CYLINDER		
13.	1311-2601	1	NIPPELMUFFE NIPPEL	BUSHING		
14.	1311-2602	2	VINKELNIPPEL NIPPEL	ANGLE NIPPLE		
15.	1311-8533	1	KUGLEHANE KUGELHAHN	BALL TAP		
17.	1311-8583	1	NIPPEL NIPPEL	NIPPLE		
18.	1316-0124	1	STUDS STUTZEN	CONNECTION PIECE		
19.	1317-0302	1	STIK F/LYNKOBLING ANSCHLUSS F/SCHNELLKUPPLUNG	CONNECTION F/QUICK-COUPLING		
20.	1317-0452	1	HYDRAULIKSLANGE L=7700 HYDRAULIKSCHLAUCH L=7700	HYDRAULIC HOSE L=7700		
21.	1317-0715	1	O-RING O-RING	O-RING		
22.	1317-0820	1	HYDRAULIKSLANGE L=700 HYDRAULIKSCHLAUCH L=700	HYDRAULIC HOSE L=700		
23.	1393-0139	1	BESKYTTELSESHÆTTE SCHUTZKAPPE	PROTECTION CAP		
24.	1317-0560	1	BREMSEVENTIL BREMSVENTIL	BRAKE VALVE	1214-1120 1220-1323	2 2
25.	2210-278X	1	HOLDER HALTER	HOLDER	1215-3226 1220-3321 1241-2502	7 2 5
26.	1311-8534	1	FORSKRUNING VERSCHRAUBUNG	SCREWED CONNECTION		
27.	1311-8580	3	T-NIPPEL T-NIPPEL	T-NIPPLE		
28.	1311-8603	1	VINKELFORSKRUNING WINKELVERSCHRAUBUNG	ANGLE COUPLING		
29.	1317-0534	1	MAGNETPROP R 1/2' ROHRVERSCHLUSS R 1/2'	PLUG MAGNETIC R 1/2'		
30.	1317-0320	2	HYDRAULIKSLANGE L=1300 HYDRAULIKSCHLAUCH L=1300	HYDRAULIC HOSE L=1300		
31.	2010-394X	1	DYSE DUESE	NOZZLE		

Fig. **81.1**

TILBEHØR - ZUBEHÖR - ACCESSORIES

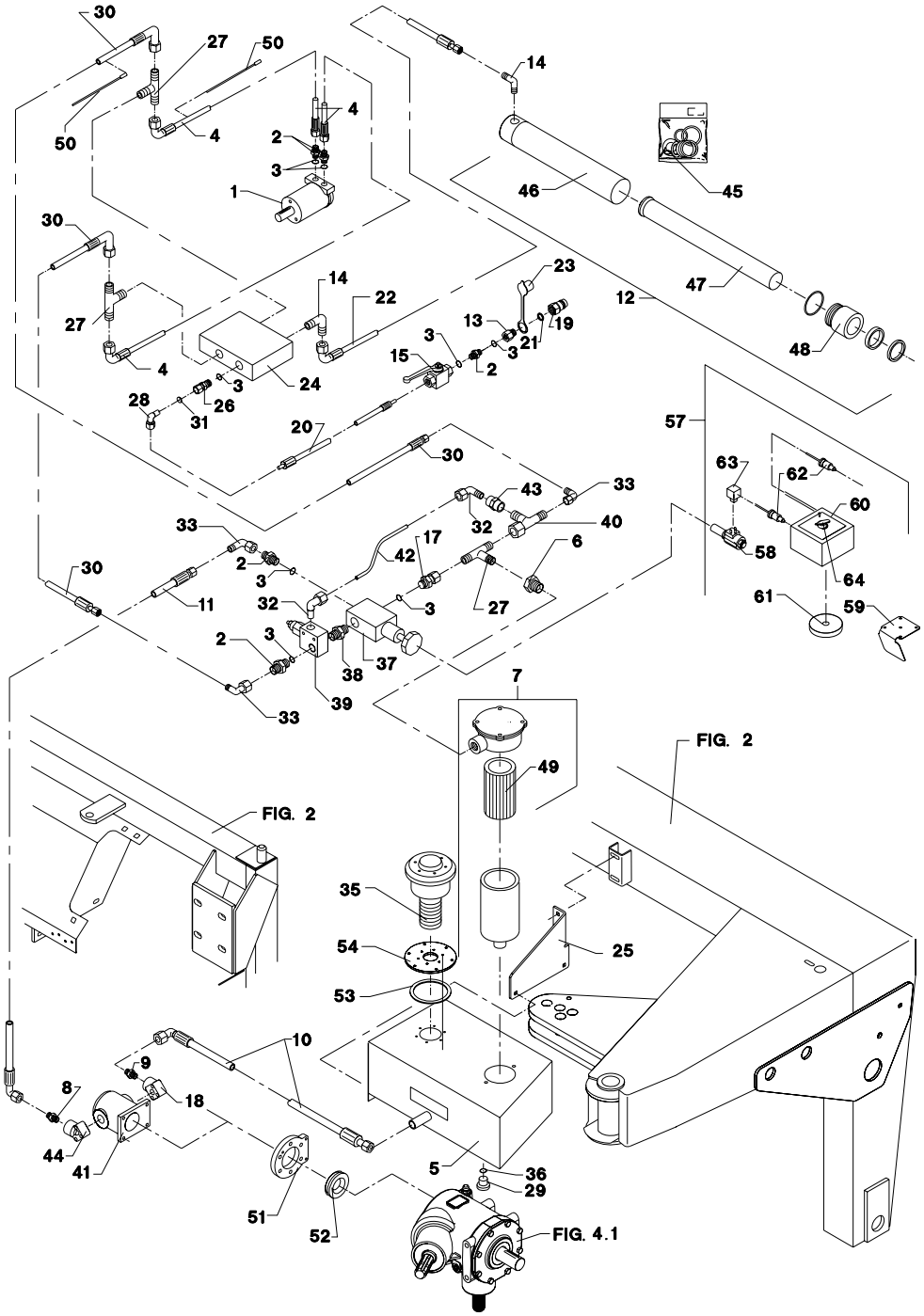

GMS-0016/1 GMS-3202 TOP SAFE FIG. 81. 1 >=1550100777 <=1550151111

TILBEHØR, ZUBEHOR, ACCESSORIES

POS.	VARENUMMER	ANTAL	BENÆVNELSE BEZEICHNUNG	DESIGNATION	HERTIL, DAZU, TO THIS, A CECI	
32.	1311-8525	2	VINKELFORSKRUNING WINKELVERSCHRAUB	ANGLE COUPLING		
33.	1311-8568	3	NIPPEL NIPPEL	NIPPLE		
35.	1317-0562	1	FILTER FILTER	FILTER		
36.	1317-0204	1	KOBBERPAKNING 21-26 KUPFER DICHTUNG 21-26	COPPER GASKET 21-26		
37.	1317-0774	1	REGULERINGSVENTIL REGULIERUNGSVENTIL	REGULATING VALVE		
38.	1311-2308	1	BRYSTNIPPEL NIPPEL	NIPPLE		
39.	1317-0745	1	VENTIL VENTIL	VALVE		
40.	1311-8561	1	T-STYKKE T-STUECK	T-PIECE		
41.	1316-0131	1	OLIEPUMPE OELPUMPE	OIL PUMP	1316-0124 1316-0125	1 1
42.	2210-668X	1	HYDRAULIKRØR Ø10 HYDRAULIKROHR Ø10	HYDRAULIC TUBE Ø10		
43.	1311-2603	1	MUFFE MUFFE	SOCKET		
44.	1316-0125	1	STUDS STUTZEN	CONNECTION PIECE		
45.	1317-9809	1	PAKNINGSSÆT DICHTUNGSSATZ	SET OF GASKETS		
49.	1317-9335	1	FILTERINDSATS FILTEREINSATZ	CARTRIDGE		
50.	1165-0271	2	KABELBINDER, RØD KABELHALTEBAENDER, ROT	CABLE TIES, RED		
51.	2210-541X	1	FLANGE FLANCH	FLANGE	1219-0213 1219-0811	6 4
52.	2210-542X	1	BØSNING BUCHSE	BUSH		
53.	2210-473X	1	PAKNING DICHTUNG	GASKET		
54.	2210-450X	1	MELLEMFLANGE ZWISCHENFALSH	FLANGE	1219-0599	6
57.	4210-1604	1	EL BETJENING EL BEDIENUNG	EL CONTROL		
58.	1317-0775	1	REGULERINGSVENTIL REGULIERUNGSVENTIL	REGULATING VALVE		
59.	2228-936X	1	HOLDER HALTER	SUPPORT	1219-0599	3
60.	3210-662X	1	JF SPEED KONTROL JF SPEED KONTROLLE	JF SPEED CONTROL		
61.	1399-0290	1	MAGNET MAGNET	MAGNET	1213-1224 1220-1323 1241-1203 1241-1502	1 1 1 1
62.	1391-0703	2	STIK, 2-POLET STECK, 2-POLET	PLUG, 2-POLES		
63.	1391-9038	1	STIK STECKER	PLUG		
64.	1391-9051	1	KONTAKT KONTAKT	SWITCH	1391-9046	1

Fig. **82**

TILBEHØR - ZUBEHÖR - ACCESSORIES

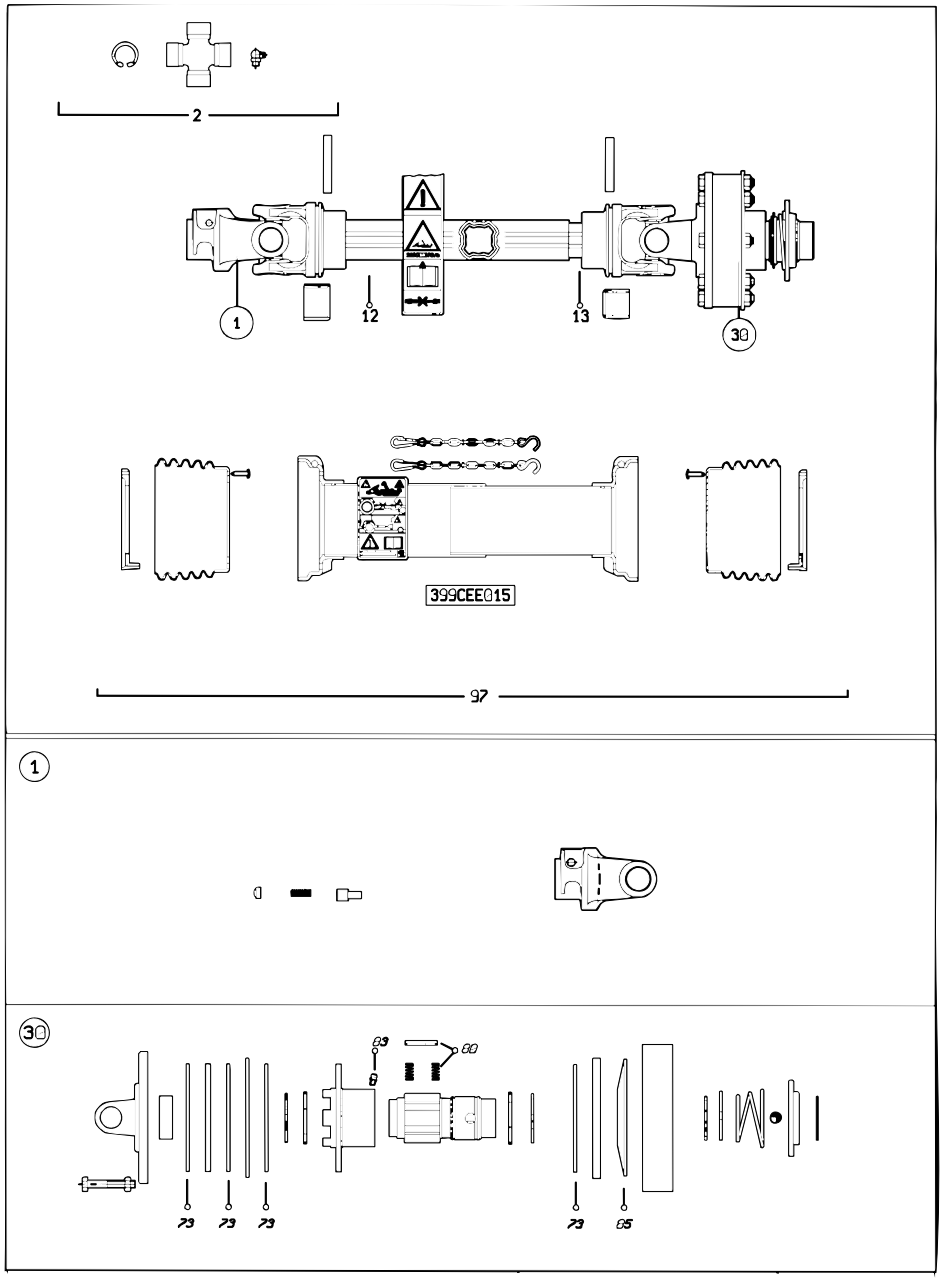

GMS-0016/1 GMS-3202 TOP SAFE — FIG. 82. — >=1550100402

TILBEHØR, ZUBEHOR, ACCESSORIES

POS.	VARENUMMER	ANTAL	BENÆVNELSE / BEZEICHNUNG	DESIGNATION	HERTIL, DAZU, TO THIS, A CECI
.	1350-0038		KO-AKSEL SFT60 - 1000 RPM GELENKWELLE SFT60 - 1000 RPM	PTO SHAFT SFT60 -1000 RPM	
1.	1350-9009	1	GAFFEL 1 3/8" (21) GABEL 1 3/8" (21)	YOKE 1 3/8" (21)	
2.	1350-2982	2	KRYDS KREUTZ	CENTRE CROSS	
12.	1350-2075	1	PROFILRØR, UDVENDIG PROFILROHR, AUSWENDIG	PROFILE TUBE, OUTER	
13.	1350-2092	1	PROFILRØR, INDVENDIG PROFILROHR, INWENDIG	PROFILE TUBE, INNER	
73.	1350-4501	4	FRIKTIONSBELÆGNING REIBBELAG	FRICTION LINING	
85.	1350-6509	1	FJEDER FEDER	SPRING	
97.	1350-3088	1	RØRBESKYTTELSE SCHUTZVORRICHTUNG	SHIELDING	

Fig. **82.1**

TILBEHØR - ZUBEHÖR - ACCESSORIES

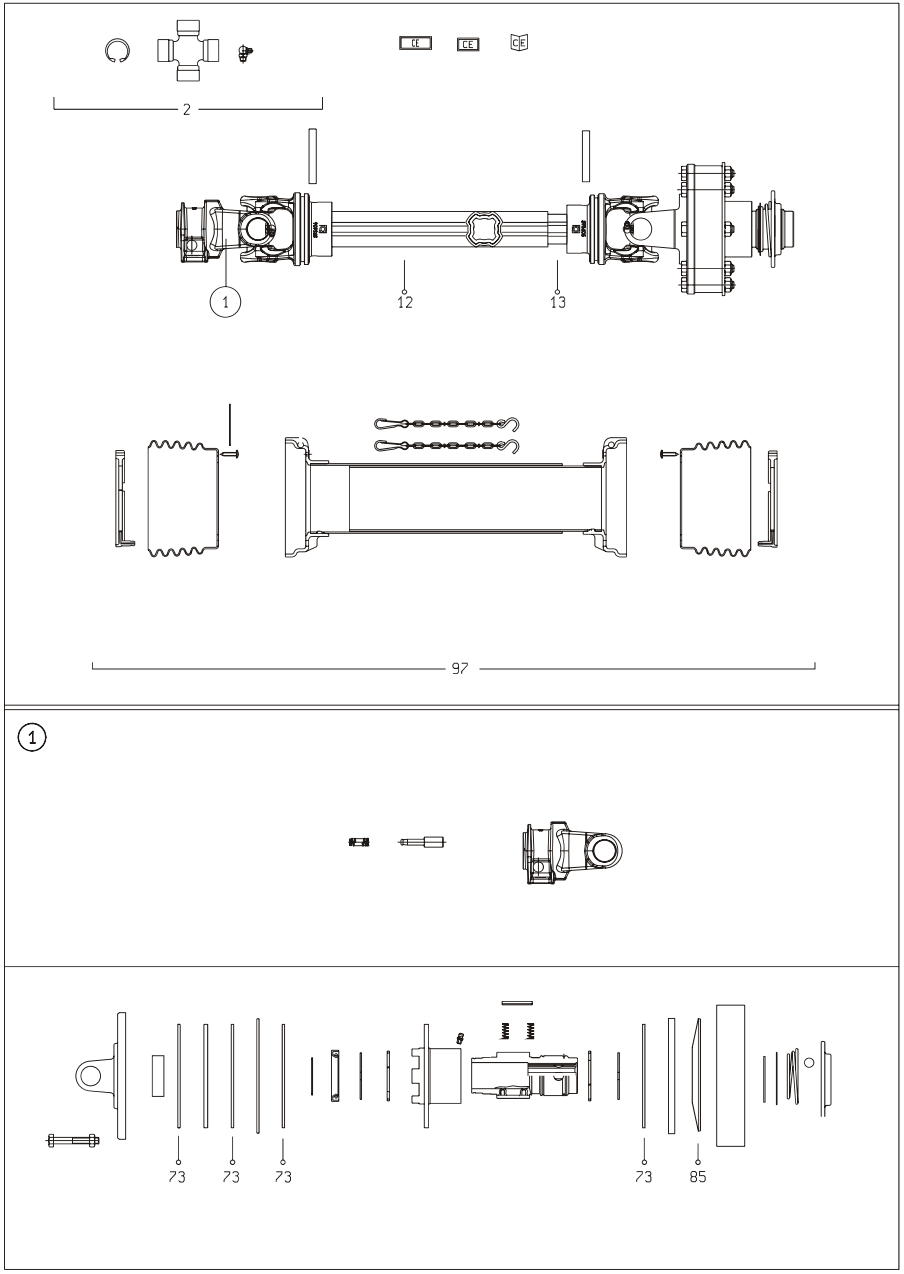

GMS-0016/1 GMS-3202 TOP SAFE — FIG. 82. 1 — >=1550100402

TILBEHØR, ZUBEHOR, ACCESSORIES

POS.	VARENUMMER	ANTAL	BENÆVNELSE / BEZEICHNUNG	DESIGNATION	HERTIL, DAZU, TO THIS, A CECI
.	1350-0047		KO AKSEL SFT S6 - 1000 RPM GELENKENWELLE SFT S6 - 1000RPM	PTO SHAFT SFT S6 - 1000 RPM	
1.	1350-9111	1	GAFFEL 1 3/8" (21) GABEL 1 3/8" (21)	YOKE 1 3/8" (21)	
2.	1350-2982	2	KRYDS KREUTZ	CENTRE CROSS	
12.	1601-0014	1	PROFILRØR, UDV. PROFILROHR, AUSSEN	PROFILE, OUTER	
13.	1350-2094	1	PROFILRØR, INDVENDIG HÆRDET PROFILROHR, INNERE GEHAERDET	PROFILE TUBE, INNER HARDENED	
73.	1350-4501	4	FRIKTIONSBELÆGNING REIBBELAG	FRICTION LINING	
85.	1350-6509	1	FJEDER FEDER	SPRING	
97.	1350-3089	1	RØRBESKYTTELSE SCHUTZVORRICHTUNG	SHIELDING	

Fig. **83**

TILBEHØR - ZUBEHÖR - ACCESSORIES

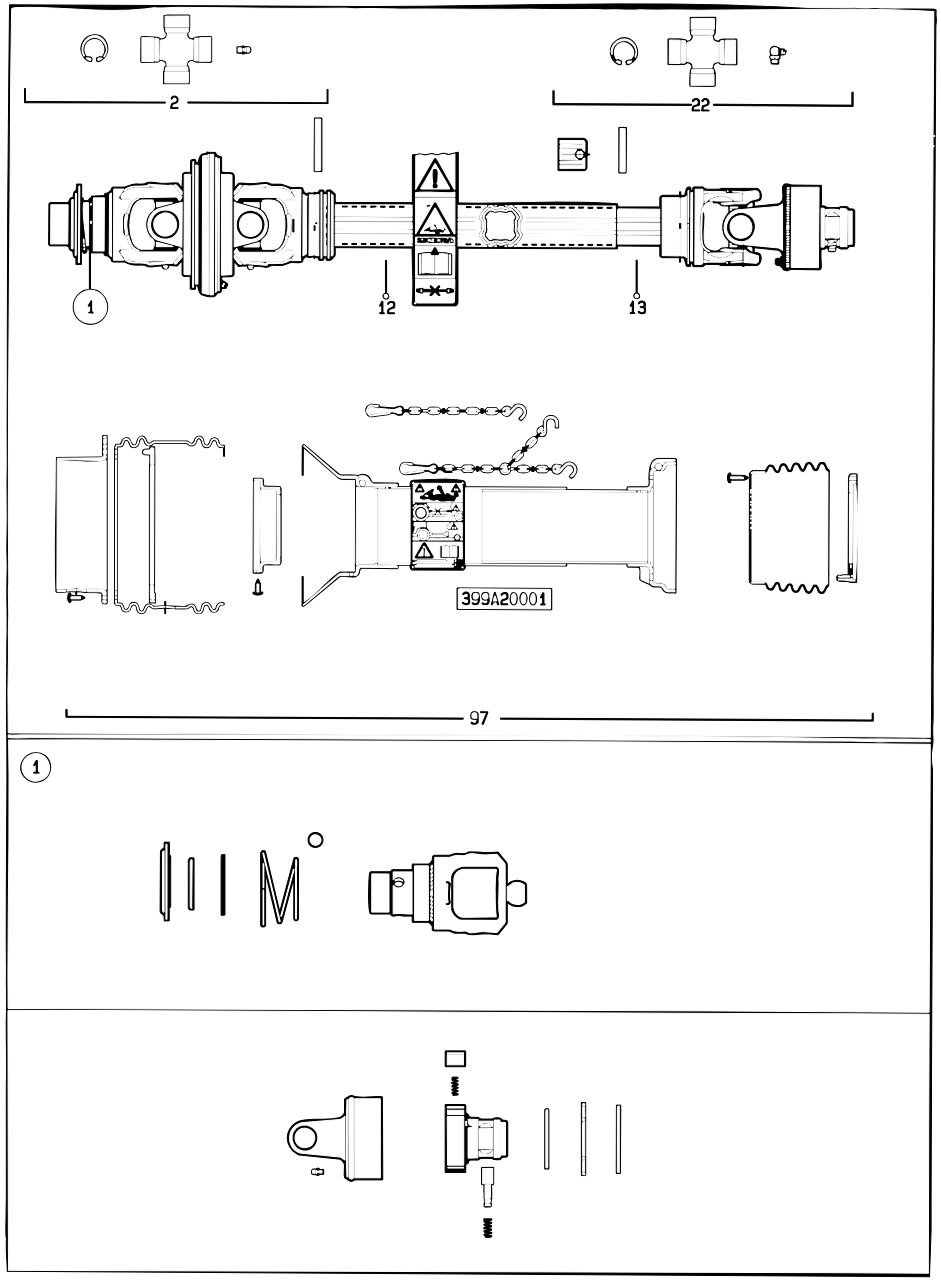

GMS-0016/1 GMS-3202 TOP SAFE FIG. 83. >=1550100402 <=1550100536

TILBEHØR, ZUBEHOR, ACCESSORIES

POS.	VARENUMMER	ANTAL	BENÆVNELSE BEZEICHNUNG	DESIGNATION	HERTIL, DAZU, TO THIS, A CECI
.	1350-0035		KO-AKSEL SFT 60 - 1000 RPM GELENKWELLE SFT 60 - 1000 RPM	PTO SHAFT SFT 60 - 1000 RPM	
1.	1350-3093	1	GAFFEL 1 3/8" (6) GABEL 1 3/8" (6)	YOKE 1 3/8" (6)	
2.	1350-3025	2	KRYDS KREUTZ	CROSS JOURNAL	
12.	1350-6021	1	PROFILRØR, UDV. PROFILROHR, AUSSEN	PROFILE TUBE, OUTER	
13.	1350-6022	1	PROFILRØR, INDV. PROFILROHR, INNEN	PROFILE TUBE, INNER	
22.	1350-2982	1	KRYDS KREUTZ	CENTRE CROSS	
97.	1350-9113	1	RØRBESKYTTELSE KPL. ABSCHIRMUNG	PROTECTION GUARD	

Fig. **84**

TILBEHØR - ZUBEHÖR - ACCESSORIES

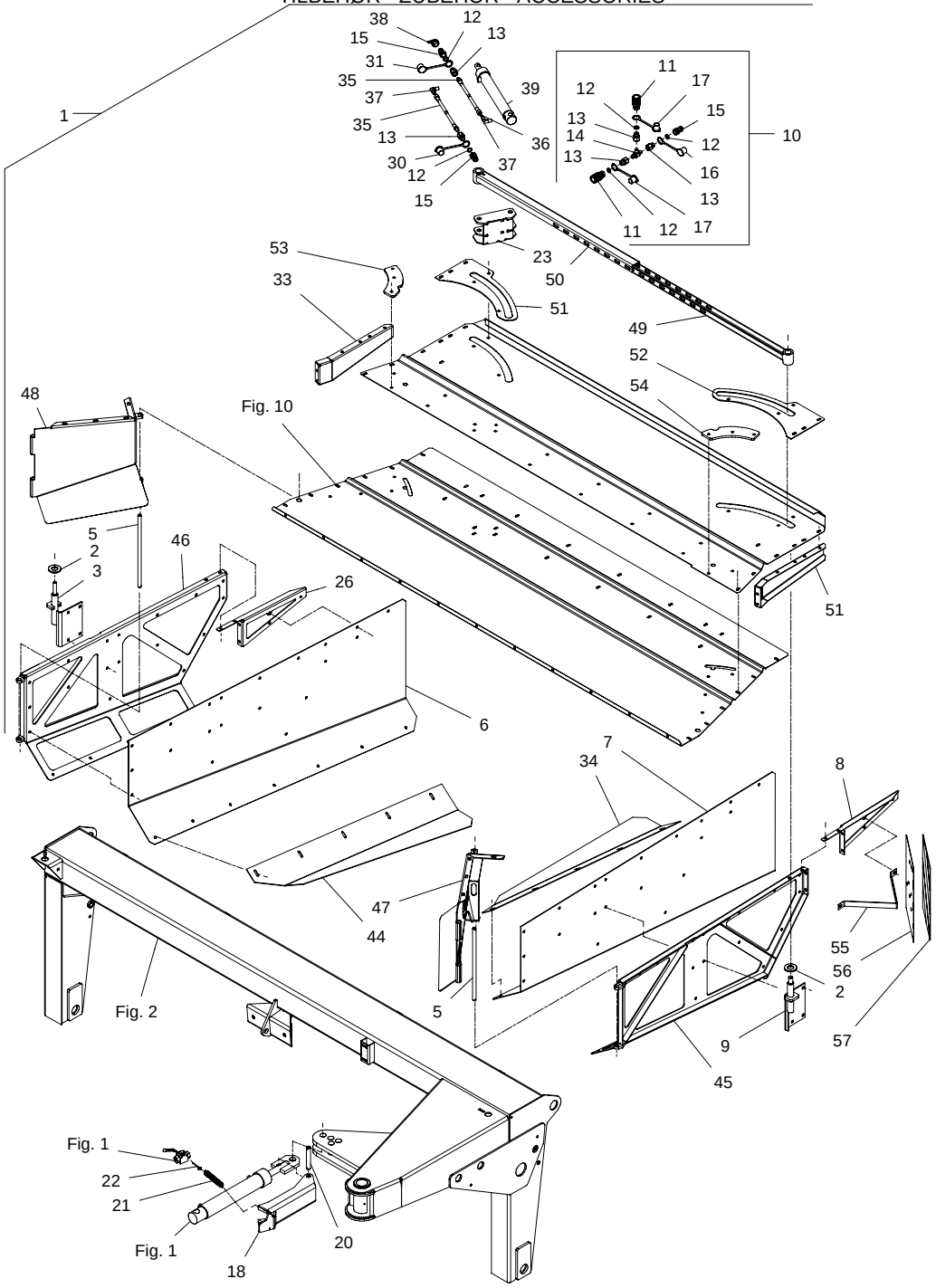

GMS-0016/1 GMS-3202 TOP SAFE FIG. 84. >=1550100402

TILBEHØR, ZUBEHOR, ACCESSORIES

POS.	VARENUMMER	ANTAL	BENÆVNELSE / BEZEICHNUNG	DESIGNATION	HERTIL, DAZU, TO THIS, A CECI	
1.	4210-1202	1	SKÅRSKÆRME ASYMETRISK HYDRAUL. SCHWADPLATTE ASYMETRISCH HYDR.	SWATH PLATE ASYMETRIC HYDRAUL.	1215-3226 1220-3321 1220-6321 1241-2502 1241-5502	4 4 1 4 1
2.	2228-625X	2	MELLEMLÆG ZWISCHENLAGE	FILLER		
3.	3210-471X	1	TAP ZAPFEN	DOWEL		
4.	2210-578X	1	STOPPLADE STOPBLECH >=1550100402 <=1550141161	STOP PLATE	1215-3222 1220-3321 1241-2502	12 12 12
4. 1	2211-063X	1	STOPPLADE STOPBLECH >=1550141162	STOP PLATE	1213-3322 1215-3222 1215-3226 1220-3321 1241-2502	4 10 4 18 18
5.	2226-550X	1	TAP WELLE	SHAFT	1241-4403 1252-4201	4 4
6.	2083-282X	1	FORLÆNGER, HØJRE VERLAENGERUNG, RECHTS >=1550100402 <=1550130856	EXTENSION, RIGHT	1215-3226 1220-3321 1241-2502	4 4 4
6. 1	2211-042X	1	ALUMINIUMSKÆRM, HØJRE ALUSCHUTZ, RECHTE >=1550130957	ALUMINIUM GUARD, RIGHT	1219-0263 1219-0265 1220-3321 1241-2310 1241-2402	20 4 24 24 24
7.	2083-283X	1	FORLÆNGER, VENSTRE VERLAENGERUNG, LINKS >=1550100402 <=1550130856	EXTENSION, LEFT	1215-3226 1220-3321 1220-6321 1241-2502 1241-5502	4 4 1 4 1
7. 1	2211-041X	1	ALUMINIUMSKÆRM, VENSTRE ALUSCHUTZ, LINKE >=1550130957	ALUMINIUM GUARD, LEFT	1219-0263 1219-0265 1220-3321 1241-2310 1241-2402	20 4 24 24 24
8.	2211-039X	1	AFSTIVNING, VENSTRE ABSTUETZUNG, LINKE >=1550130957	STRENGTHENING, LEFT	1215-3228 1220-3321 1241-2502	4 4 4
9.	3228-620X	1	TAP ZAPFEN	DOWEL		
10.	3228-727X	2	YDRAULISK EKSTRA UDSTYR HYDRAULISCHER ZUSATSAUSSTATT.	HYDRAULIC EXTENSION ACCES.		
11.	1317-0303	2	LYNKOBLING 1/2" SCHNELLKUPPLUNG 1/2"	QUICK CLUTCH 1/2"		
12.	1317-0715	5	O-RING O-RING	O-RING		
13.	1311-2601	5	NIPPELMUFFE NIPPEL	BUSHING		
14.	1311-8580	2	T-NIPPEL T-NIPPEL	T-NIPPLE		
15.	1317-0302	3	STIK F/LYNKOBLING ANSCHLUSS F/SCHNELLKUPPLUNG	CONNECTION F/QUICK-COUPLING		
16.	1393-0138	1	BESKYTTELSESHÆTTE SCHUTZKAPPE	PROTECTION CAP		
17.	1393-0141	2	BESKYTTELSESPROP SCHUTZVERSCHLUSS	PROTECTING PLUG		
18.	3210-603X	1	CYLINDERSTOP ZYLINDERSTOPP	CYLINDER STOP		
19.	1399-0124	6	SNOR 1M SCHNUR 1M	STRING 1M		
20.	2210-606X	1	TAP ZAPFEN	DOWEL	1241-5502 1251-4201	6 2
21.	1432-2299	1	TRÆKFJEDER ZUGFEDER	TENSION SPRING		

Fig. **84**

TILBEHØR - ZUBEHÖR - ACCESSORIES

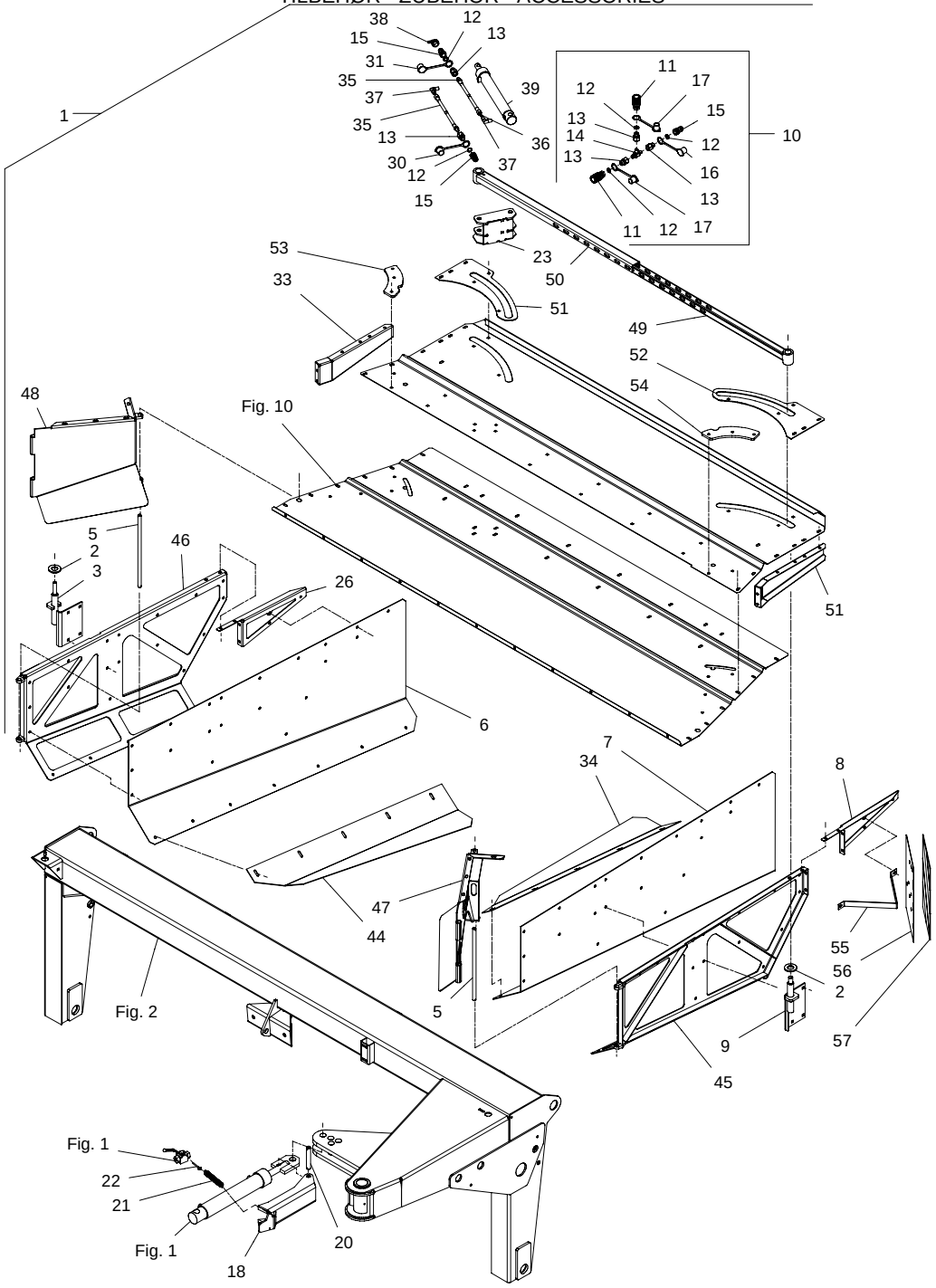

GMS-0016/1 GMS-3202 TOP SAFE FIG. 84. >=1550100402

TILBEHØR, ZUBEHOR, ACCESSORIES

POS.	VARENUMMER	ANTAL	BENÆVNELSE / BEZEICHNUNG	DESIGNATION	HERTIL, DAZU, TO THIS, A CECI	
22.	1392-0504	1	ØJESKRUE M5-40 GALV AUGENSCHRAUBE M5-40 GALV	EYE SCREW M5-40 GALV	1220-1322	1
23.	3210-463X	1	KONSOL KONSOLE	BRACKET		
24.	1214-6422	1	STÅLSKRUE M20-100 STHALSECHSKANTSCHRAUBE M20-100	STEEL SCREW M20-100		
25.	1220-6321	1	NYLOC MØTRIK M20 NYLOC MUTTER M20	NYLOC NUT M20		
26.	2211-040X	1	AFSTIVNING, HØJRE ABSTUETZUNG, RECHTE >=1550130957	STRENGTHENING, RIGHT	1215-3228 1220-3321 1241-2502	4 4 4
27.	2211-067X	1	FORSTÆRKNING VERSTAERKERUNG >=1550141162	REINFORCEMENT	1215-3222 1220-3321 1241-2502	3 3 3
28.	2211-068X	1	FORSTÆRKNING VERSTAERKERUNG >=1550141162	REINFORCEMENT	1215-3222 1220-3321 1241-2502	3 3 3
29.	1317-9265	1	PAKNINGSSÆT DICHTUNGSSATZ	SET OF GASKETS		
30.	1393-0139	1	BESKYTTELSESHÆTTE SCHUTZKAPPE	PROTECTION CAP		
31.	1393-0140	1	BESKYTTELSESHÆTTE SCHUTZKAPPE	PROTECTION CAP		
32.	2210-467X	1	SKÆRM, VENSTRE SCHUTZ, LINKE >=1550100402 <=1550141161	GUARD, LEFT		
32. 1	2211-065X	1	SKÆRM, VENSTRE SCHUTZ, LINKE >=1550141162	GUARD, LEFT	1213-3222 1213-3322 1220-3321 1241-2502	2 4 6 6
33.	2210-468X	1	SKÆRM, HØJRE SCHUTZ, RECHTE >=1550100402 <=1550141161	GUARD, RIGHT		
33. 1	2211-064X	1	SKÆRM, HØJRE SCHUTZ, RECHTE >=1550141162	GUARD, RIGHT	1213-3222 1213-3322 1220-3321 1241-2502	2 4 6 6
34.	2228-998X	1	FORLÆNGER, VENSTRE VERLAENGERUNG, LINKE >=1550100402 <=1550130856	EXTENSIONER, LEFT	1215-3226 1220-3321 1241-2402	4 4 4
35.	1317-0482	2	HYDRAULIKSLANGE L=8400 HYDRAULISCHER SCHLAUCH L=8400	HYDRAULIC TUBE L=8400		
36.	2307-111X	1	DYSE DUESE	NOZZLE		
37.	1311-8401	2	VINKELFORSKRUNING WINKELVERSCHRAUBUNG	ANGLE COUPLING		
38.	1311-8587	1	SLANGEHOLDER KLEMMBUEGEL	CLAMPING HOOP		
39.	2231-558X	1	CYLINDER ZYLINDER	CYLINDER		
44.	2228-999X	1	FORLÆNGER, HØJRE VERLAENGERUNG, RECHTE >=1550100402 <=1550130856	EXTENSIONER, RIGHT	1215-3226 1220-3321 1241-2402	4 4 4
45.	3226-553X	1	SKÅRPLADE, VENSTRE SCHWADPLATTE, LINKE >=1550100402 <=1550130856	SWATH PLATE, LEFT		
45. 1	3211-031X	1	HOLDER FOR SKRÅSKÆRM, VENSTRE HALTER F. SCHWADSCHUTZ, LINKE >=1550130957	SUPPORT FOR SWATH GUARD, LEFT		
46.	3226-554X	1	SKÅRPLADE, HØJRE SCHWADPLATTE, RECHTE >=1550100402 <=1550130856	SWATH PLATE, RIGHT		
46. 1	3211-030X	1	SKÆRMHOLDER, HØJRE SCHUTZHALTER, RECHTE >=1550130957	HOLDER FOR GUARD, RIGHT		

Fig. **84**

TILBEHØR - ZUBEHÖR - ACCESSORIES

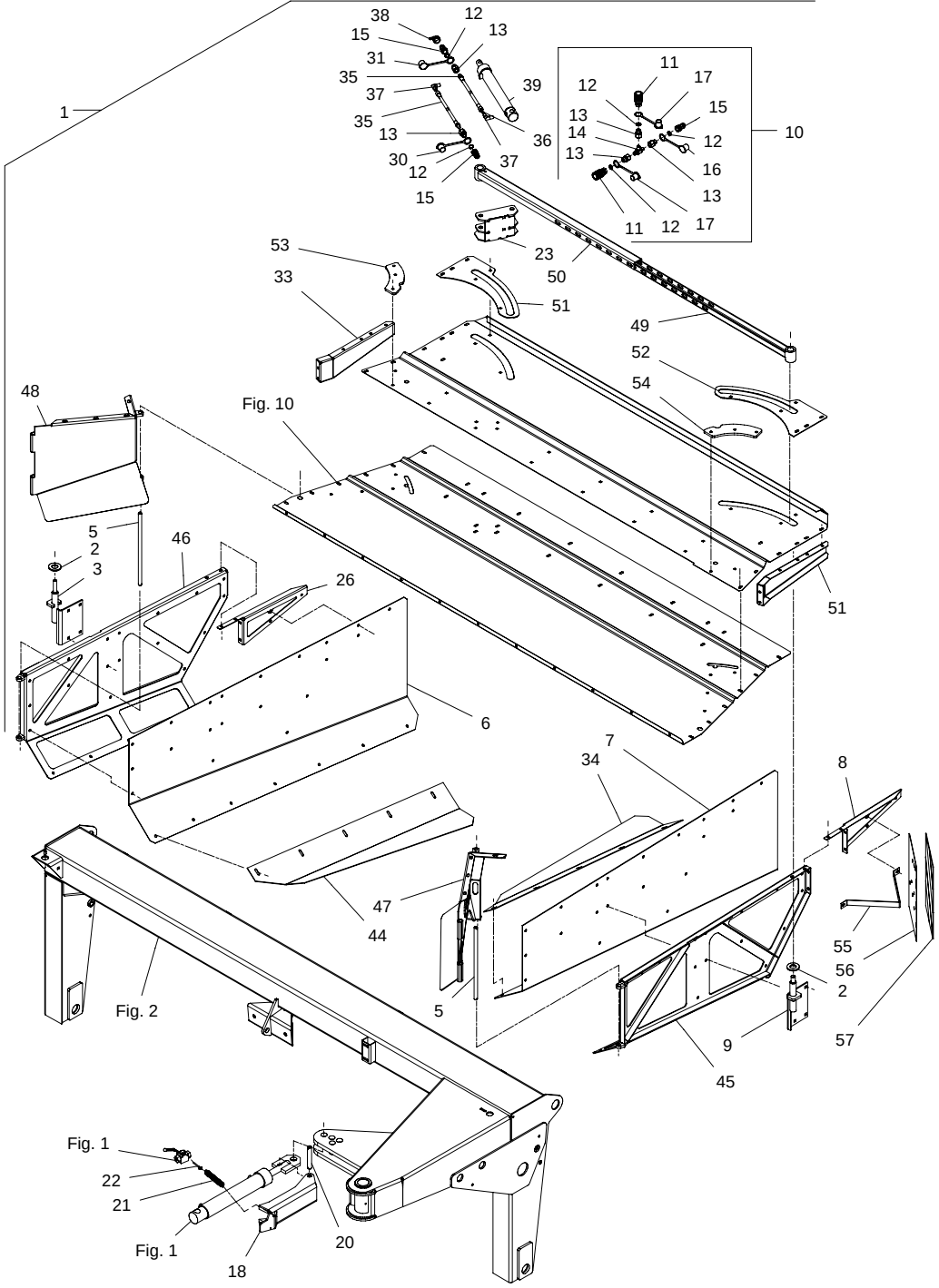

GMS-0016/1 GMS-3202 TOP SAFE FIG. 84. >=1550100402

TILBEHØR, ZUBEHOR, ACCESSORIES

POS.	VARENUMMER	ANTAL	BENÆVNELSE BEZEICHNUNG	DESIGNATION	HERTIL, DAZU, TO THIS, A CECI	
47.	3210-580X	1	SIDEPLADE, VENSTRE SEITENSCHUTZ, LINKE	SIDE GUARD, LEFT	1213-3222 1220-3321 1241-2502	4 4 4
48.	3210-579X	1	SIDEPLADE, HØJRE SEITENSCHUTZ, RECHTE	SIDE GUARD, RIGHT	1213-3222 1220-3321 1241-2502	4 4 4
49.	3228-983X	1	STANG STAB	BAR	1220-5321 1241-4502	1 1
50.	3228-984X	1	STANG STAB	BAR	1215-4220 1220-4321 1220-6321 1241-3403 1241-5502	2 2 1 2 1
51.	2211-068X	1	FORSTÆRKNING VERSTAERKERUNG >=1550141162	REINFORCEMENT	1215-3222 1220-3321 1241-2502	2 3 3
52.	2211-067X	1	FORSTÆRKNING VERSTAERKERUNG >=1550141162	REINFORCEMENT	1215-3222 1220-3321 1241-2502	3 3 3
53.	2211-022X	1	FORSTÆRKNING, HØJRE VERSTAERKERUNG, RECHTE >=1550141162	REINFORCEMENT, RIGHT	1213-3324 1220-3321 1241-2502	3 3 3
54.	2211-021X	1	FORSTÆRKNING, VENSTRE VERSTAERKERUNG, LINKE >=1550141162	REINFORCEMENT, LEFT	1213-3324 1220-3321 1241-2502	3 3 3
55.	2211-211X	1	BESLAG BESCHLAG >=1550141162	FITTINGS		
56.	2211-205X	1	HOLDER HALTER >=1550141162	SUPPORT	1215-3222 1220-3321 1241-2402	2 2 2
57.	PR80-6606	1	SELVKLÆBENDE ADVARSELSFOLIE SELF-ADHESIVE WARNING FOIL >=1550141162	SELBSTKLEBENDE WARNFOLIE		

Fig. **85**

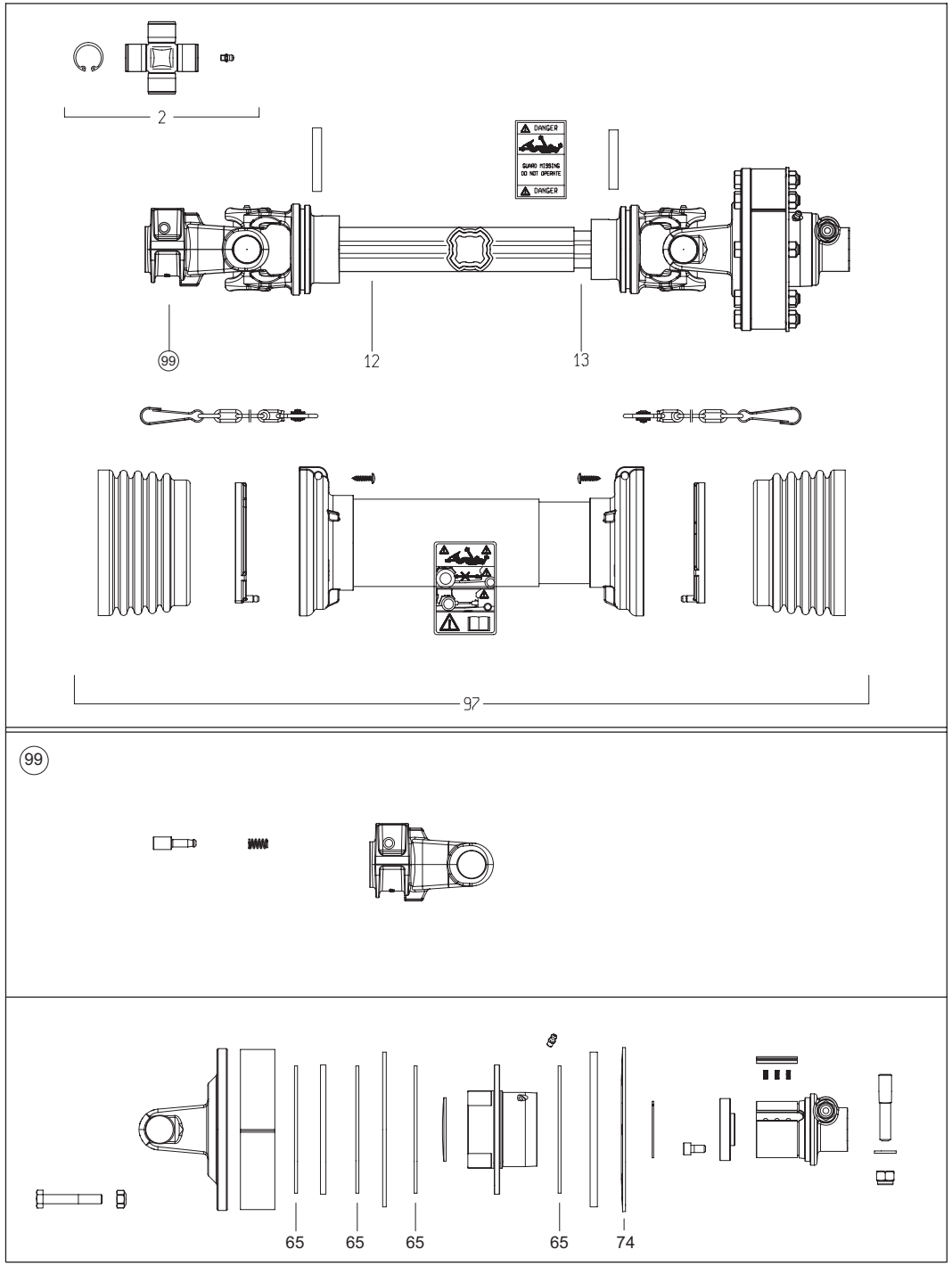

GMS-0016/1 GMS-3202 TOP SAFE FIG. 85. >=1550100402

TILBEHØR, ZUBEHOR, ACCESSORIES

POS.	VARENUMMER	ANTAL	BENÆVNELSE BEZEICHNUNG	DESIGNATION	HERTIL, DAZU, TO THIS, A CECI
.	1350-0070		KO M/FRILØB GELENKWELLE	PTO-SHAFT	
2.	1350-2982	2	KRYDS KREUTZ	CENTRE CROSS	
12.	1601-0014	1	PROFILRØR, UDV. PROFILROHR, AUSSEN	PROFILE, OUTER	
13.	1350-2094	1	PROFILRØR, INDVENDIG HÆRDET PROFILROHR, INNERE GEHAERDET	PROFILE TUBE, INNER HARDENED	
65.	1350-6513	4	FRIKTIONSSKIVE REIBUNGSSCHEIBE	FRICTION DISC	
74.	1350-6514	1	FJEDER 1200NM FEDER 1200NM	SPRING 1200NM	
97.	1350-3089	1	RØRBESKYTTELSE SCHUTZVORRICHTUNG	SHIELDING	
99.	1350-2980	1	GAFFEL GABEL	YOKE	

Specialist in grassland machinery and complete diet mixers

When it comes to green feed techniques, JF-STOLL has gained a reputation as one of the world's leading suppliers and specialists. As a specialist manufacturer for over 50 years, we have gained a vast amount of experience from right around the world and, more importantly, unique regional requirements.

We also receive important inspiration in our development work through a close and continuous dialogue with customers, dealers and agricultural researchers.

No matter which type of JF-STOLL-machine you chose, you can be sure to obtain the best result to obtain a top result - in the shape of high performance and operational reliability, minimum maintenance, flexible working possibilities and optimal operating economy.

JF-STOLL

JF-Fabriken · J. Freudendahl A/S
Linde Allé 7 · Postbox 180
DK-6400 Sønderborg · Denmark
Phone. +45 74 12 51 51 · Fax +45 74 42 52 51
www.jf-stoll.com

Dealer

PR60-189X-10 GMS 3202 TS - 10.08 Printed in Denmark