ES 3500

Vognenhed for ensileringsvogn
Wagensektion für Häcksler-Ladewagen
Trailer section for Chop Forage Wagon
Section de remorque pour remorque ensileuse coupe fine

Reservedelskatalog / Ersatzteilkatalog
Spare Parts Book / Catalogue de pièces

4

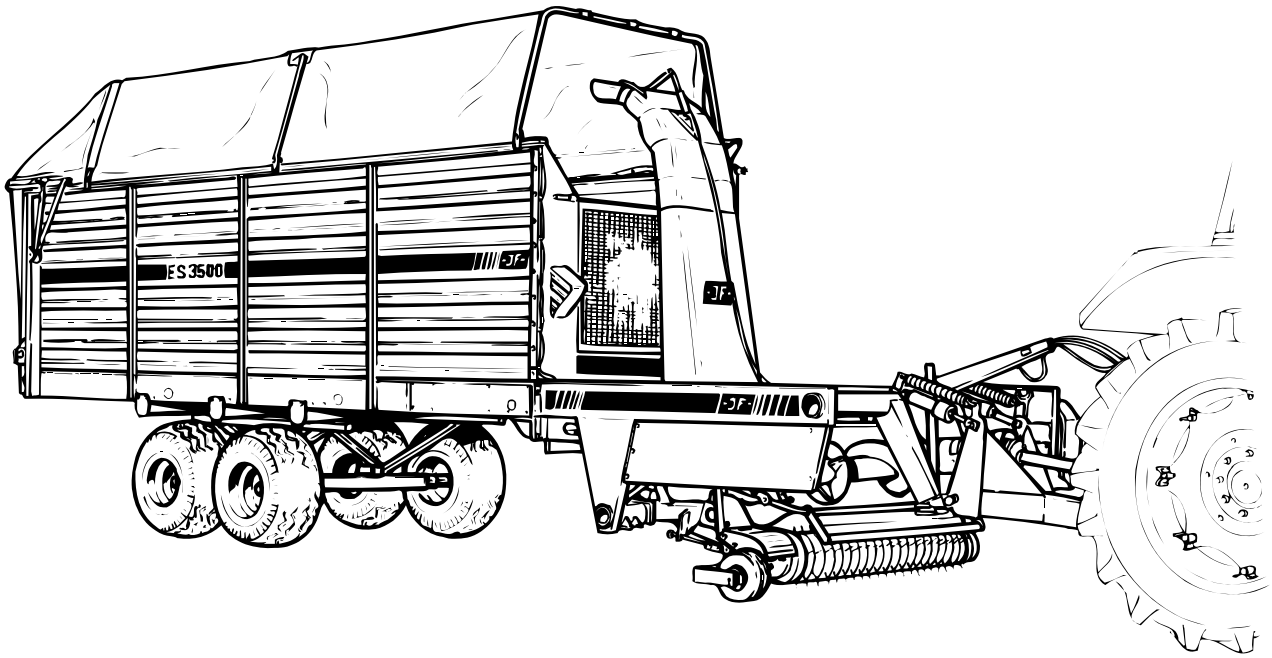

Gyldig fra: Gültig ab: Valid from: Valable á partir de:	**1991 09 01**	Fabrikationsnr.: Machinen Nr.: Serial No.: No. de serie:	**427910573**	Udgave: Ausgabe: Edition: Edition:	**2000 02 01** 4

Notér fabrikationsnummeret på Deres maskine på omslagets inderside.
Notieren Sie die Fabrikationsnummer Ihrer Maschine auf der Innerseite des Umschlages.
Please note the serial number of Your machine at the inside of the cover.
Veuillez noter le numero de Votre machine sur la face interne de la couverture.

Bestiller De reservedele så opgiv venligst maskinens fabrikationsnummer og eventuelt købsår. Det sparer Dem tid, penge og ærgrelser og os unødigt besvær.
De kan notere nummeret på Deres maskine her:

Nr..... Leveret den ..... / ..... 20.....
så har De det ved hånden, når De eventuelt skal bestille reservedele.
Fabrikationsnummeret findes indhugget i rammen, som vist på figuren.

Bei Ersatzteilbestellungen ist die Fabrikationsnummer Ihrer Maschine unbedingt anzugeben.
Das erspart Ihnen Zeit, Geld und Ärger und erleichert uns die Abfertigung.
Tragen Sie die Nummer Ihrer Maschine bitte hier ein:

Nr..... Geliefert am ..... / ..... 20.....
dann haben Sie bei Ersatzteilbestellungen immer die Nummer bei der Hand.
Die Fabrikationsnummer ist im Rahmen eingeschlagen, siehe Figur.

Always state the serial number and if possile the year of the machine when ordering spare parts whereby you save time and money and facilitates matters for us.
Please enter the number of your machine here:

No..... Delivered on the ..... / ..... 20.....
Appropriate when ordering parts.
The serial number is located as shown on the figure.

Lorsque vous commandez des pièces dètachées, indiquez toujours le numéro de série de votre machine et si possible son année de fabrication. Vous éviterez des pertes de temps et vous nous faciliterez le travail.
Prière de noter ici le numéro de série de votre machine:

Numéro..... Livrée le ..... / ..... 20.....

Ceci vous sera utile lorsque vous commanderez des pièces.
Le numéro de série est gravé dans le cadre comme indiqué sur la figure.

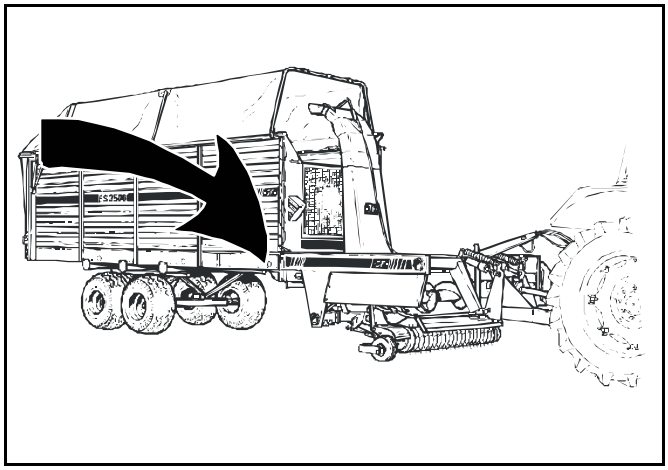

RESERVEDELSKATALOG
ERSATZTEILKATALOG
SPARE PARTS BOOK
CATALOGUE DE PIÈCES

Kataloget er opdelt i 5 afsnit:

1. Beskrivelse af reservedelskataloget.
2. Nummernøgle for monteringsdele.
3. Nummernøgle - viser på hvilke figurer reservedelsnumrene findes.
4. Figurnøgle - viser på hvilke figurer delene findes.
5. Reservedelsliste.

Der Katalog ist in 5 Abschnitte eingeteilt:

1. Beschreibung des Ersatzteilkataloges.
2. Nummernschlüssel für Montagezubehör.
3. Nummernschlüssel mit Angabe der jeweiligen Ersatzteilnummer.
4. Figurliste mit Angabe, auf welche figuren die Teile zu finden sind.
5. Ersatzteilliste.

The book is divided into 5 passages:

1. Description of the spare part book.
2. Number key for assembly parts.
3. Number key showing on which figures the spare part numbers can be found.
4. Figure key showing on which figures the parts can be found.
5. Spare parts list.

Le catalogue est divisé en 5 sections:

1. Description du catalogue de pièces.
2. Liste de pièces de montage.
3. Numéros des pièces de rechange indiquant le numéro de figure.
4. Liste des figures indiquant sur quelle figure se trouvent les pièces.
5. Liste de pièces de rechange.

Beskrivelse af reservedelskataloget:
Beschreibung des Ersatzteilkataloges:
Discription of the spare part book:
Discription du katalogue de pièces:

Pos. nr.:.
Positionsnummer mærket med.”()” er ikke standard.
Leveres som tilbehør

Positionsnummer:
Die Positionsnummer, die mit “()” gezeichnet ist, ist nicht der Standard.
Wird als zubehør geliefert.

Postion No.:
The position No. Marked “()” is not standard.
Is delivered as accessories.

No de pos.:
Le nombre de position marquè d’un “()” n’est pas une pièce standard.
Livrèe comme accessoire.

Antal:
Antal dele pr. maskine.
Ved undersamlinger: dele pr. samling.

Anzahl:
Anzahl Teile je maschine.
Bei Untersammlungen:
Anzahl je Sammlung.

Quantity:
States quantity of parts for machine.
In connection with subassemblies:
Quantity for the assembly.

Quantité:
Quantité de pièces par machine.
Pour les sous-assemblages: pièces par assemblage.

Benævnelse:
>=0003219 <=0003448
Reservedel anvendt på maskine fra og med fabrikationsnummer 3219 til og med nr. 3448

Benennung:
>=0003219 <=0003448
Ersatzteil für Maschinen von Fabrikationsnummer 3219 bis Nr. 3448.

Designation:
>=0003219 <=0003448
Spare part used for machine from serial No. 3219 up to No. 3448 both Nos. included.

Désignation:
>=0003219 <=0003448
Pièce de rechange employée sur machines à partir de no de série 3219 jusq’à et y compris no 3448.

Varenr.:
Varenummer mærket med "T" er ikke standard. Leveres som tilbehør.
Varenummer mærket med "+" : ændring undervejs.

Warenummer:
Ist eine Warennummer mit "T" gekennzeichnet, wird sie als Zubehör geliefert.
Eine Warennummer mit "+" ist als modifikation unterwegs.

Article no.:
The article no. Marked “T” is not standard. Is delivered as accessories.
the article no. Marked “+”:
Modification is beeing made.

No. D’article:
Le no d’article marqué d’un “T” n’est pas un article standard. Livré comme accessorie.
No. D’article marqué de “+”:
Une modificatin viendra.

Hertil:
Angiver hvilke og hvor mange monteringsdele (skruer, møtrikker, skiver osv.) der anvendes sammen med reservedelen. Se under nummernøgle for monteringsdele.

Dazu:
Angabe von Montierungsteilen (Schrauben, Muttern, Scheiben usw.) die zusammen mit dem Ersatzteil angewendet werden sollen. Siehe Nummerschlüssel für Montagezubehör.

To this:
States which and how many mounting assemblies (screws, nuts, discs etc.) are delivered with the spare part.
See under number key for assembly parts

A ceci:
Indique lesquelles et combien de pièces de montage (vis, écrous, rondelles etc.) sont employées avec la pi ces de-rechange. Voir dans la liste de numéros pour pièces de montage.

POS.	VARENUMMER	ANTAL	BENÆVNELSE BEZEICHNUNG DESTIGNATION		HERTIL, DAZU TO THIS, A CECI	
33.	1340-9153 T	2	KRYDS KREUTZGARNITUR >=0003219 <=0003448	CENTRE	1341-9187	1
33.1	1350-7005	2	KRYDS KREUTZGARNITUR >=0003219	CENTRE	1350-9052 1350-9104	4 1
34.	1340-0196	1	PROFILAKSEL PROFILGABEL >=0003219 <=0003448	PROFIL FORK		
34.1	1350-8008	1	PROFILAKSEL PROFILGABEL >=0003249	PROFIL FORK		

NUMMERNØGLE FOR MONTERINGSDELE - NUMMERSCHLüSSEL FüR MONTAGEZUBEHOR
NUMBER KEY FOR ASSEMBLY PARTS - LISTE DE PIECES DE MONTAGE

VARENUMMER	BENÆVNELSE	BEZEICHNUNG	DESIGNATION
1213-2222	STÅLSÆTSKRUE M8-20	ST. SETSCHRAUBE M8-20	STEEL SET SCREW M8-20
1213-3222	STÅLSÆTSKRUE M10-20	ST. SETSCHRAUBE M10-20	STEEL SET SCREW M10-20
1216-1156	MASKINSKRUE R/H M5-15	ZYLINDERSCHRAUBE M5-15	MACHINE SCREW ROUNDH. M5-15
1220-1122	STÅLMØTRIK M5	STAHLMUTTER M5	STEEL NUT M5
1220-2321	NYLOC MØTRIK M8	NYLOC MUTTER M8	NYLOC NUT M8
1220-3321	NYLOC MØTRIK M10	NYLOC MUTTER M10	NYLOC NUT M10
1220-6122	STÅLMØTRIK M20	STAHLMUTTER M20	STEEL NUT M20
1241-1203	SPÆNDESKIVE 6,5-13-1,2	SCHEIBE 6,5-13-1,2	WASHER 6,5-13-1,2
1241-1502	SPÆNDESKIVE 8,5-30-3	SCHEIBE 8,5-30-3	WASHER 8,5-30-3
1254-2101	FJEDERSPLIT 4 MM	FEDERSPLINT 4 MM	SPRING PIN 4 MM
1322-8101	VENTIL	VENTIL	VALVE
2755-471X	SMØRENIPPEL	SCHMIERNIPPEL	GREASE NIPPLE
3755-175X	RULLEKÆDE	ROLLKETTE	ROLLER CHAIN

VARENUMMER	FIGUR	POS.
1213-1126	7.	36.
1213-2126	4.	18.
1213-2224	4.	19.
1213-2322	5.	23.
1213-5722	6.	31.
1214-2124	5.	11.
1214-2224	2. 1	26.
1214-4126	5.	38.
1220-2122	5.	12.
1220-2321	4.	13.
1220-2321	4.	23.
1220-2321	5.	22.
1220-3122	5.	21.
1220-4122	5.	18.
1220-4321	5.	5.
1220-4327	5.	35.
1220-5122	6.	25.
1220-5321	5.	34.
1220-6122	2.	21.
1220-6122	7.	5.
1220-7721	6.	28.
1241-5802	6.	10.
1241-8401	1.	20.
1241-9508	1.	17.
1242-6221	7.	6.
1251-3301	5.	26.
1251-5303	5.	25.
1252-3102	5.	42.
1252-4402	6.	16.
1252-4402	7.	22.
1252-5402	6.	16. 1
1252-5402	6.	27.
1252-5402	9.	7.
1255-4201	1.	21.
1255-8101	1.	18.
1311-1414	8.	90.
1311-8403	8.	140.
1311-8567	8.	280.
1311-8596	8.	180.
1317-0302	8.	220.
1317-0470	8.	240.
1317-0471	8.	200.
1317-0471	8.	210.
1321-6306	6.	20.
1321-6601	6.	33.
1322-6105	6.	21.
1323-6403	6.	22.
1323-6405	6.	35.
1323-9549	7.	24. 1
1323-9549	9.	9.
1323-9556	6.	9.
1323-9556	7.	26.
1323-9556	9.	10.
1323-9641	6.	11. 1
1323-9652	9.	19.
1323-9689	6.	15. 1
1323-9689	7.	21. 1
1323-9689	9.	6.
1323-9690	6.	17. 1
1323-9690	7.	23. 1
1323-9690	9.	8.
1323-9691	6.	13. 1
1323-9692	6.	7. 1
1323-9692	7.	17. 1
1323-9692	9.	5.
1323-9693	9.	21.
1323-9694	9.	12.
1323-9695	9.	20.
1323-9696	7.	27. 1
1323-9696	9.	50.
1324-8500	7.	29. 1
1324-8500	9.	0.
1324-8502	6.	6. 1
1331-4103	1.	19.
1331-8801	1.	16.
1331-9910	6.	14.
1331-9910	7.	20.
1331-9912	1.	4.
1331-9915	6.	14. 1
1331-9915	7.	20. 1
1331-9915	9.	3.
1331-9916	6.	12. 1
1331-9916	7.	19. 1
1331-9916	9.	4.
1338-0116	1.	15.
1363-9014	2.	27.
1363-9014	2. 1	27.
1391-0405	5.	49. 1
1391-0504	5.	59.
1391-0603	6.	18.
1393-0138	8.	320.
2131-128X	5.	57.
2131-129X	5.	58.

VARENUMMER	FIGUR	POS.
2755-008X	7.	10.
2755-008X	7.	39.
2755-012X	4.	6.
2755-012X	5.	37.
2755-080X	2. 1	28.
2755-149X	2.	16.
2755-149X	2. 1	16.
2755-150X	2.	18.
2755-150X	2. 1	18.
2755-151X	2.	17.
2755-151X	2. 1	17.
2755-152X	2.	19.
2755-152X	2. 1	19.
2755-153X	2.	10.
2755-153X	2. 1	10.
2755-154X	2.	9.
2755-154X	2. 1	9.
2755-157X	2.	5.
2755-157X	2. 1	5.
2755-166X	2. 1	24.
2755-167X	2.	24.
2755-167X	2. 1	23.
2755-168X	2.	22.
2755-170X	2.	3.
2755-170X	2. 1	3.
2755-171X	2.	2.
2755-171X	2. 1	2.
2755-172X	2.	32.
2755-172X	2. 1	32.
2755-172X	8.	10.
2755-173X	2.	29.
2755-173X	2. 1	29.
2755-191X	3.	8.
2755-192X	3.	1.
2755-201X	3.	21.
2755-202X	3.	22.
2755-207X	4.	7.
2755-211A	4.	5.
2755-212B	4.	1.
2755-215X	4.	10.
2755-218X	4.	11.
2755-219X	4.	9.
2755-222X	4.	3.
2755-224X	4.	2.
2755-226X	4.	16.
2755-227X	4.	21.
2755-228X	4.	15.
2755-229X	4.	20.
2755-230X	4.	14.
2755-230X	4.	22.
2755-237X	5.	10.
2755-247X	5.	48.
2755-291X	5.	20.
2755-319X	8.	20.
2755-320X	8.	30.
2755-321X	8.	40.
2755-322X	8.	50.
2755-323X	8.	60.
2755-324X	8.	190.
2755-351X	8.	120.
2755-354X	8.	160.
2755-382X	5.	49.
2755-399X	6.	3.
2755-399X	7.	3.
2755-400X	6.	4.
2755-400X	7.	4.
2755-401X	6.	5.
2755-402X	6.	7.
2755-402X	7.	17.
2755-403X	6.	8.
2755-403X	7.	18.
2755-404X	6.	12.
2755-404X	7.	19.
2755-405X	6.	13.
2755-405X	7.	27.
2755-407X	6.	15.
2755-407X	7.	21.
2755-408X	6.	17.
2755-408X	7.	23.
2755-409X	6.	11.
2755-411X	6.	24.
2755-413X	6.	26.
2755-414X	6.	29.
2755-416X	6.	30.
2755-419X	7.	25.
2755-420X	7.	24.
2755-421X	7.	15.
2755-422X	7.	14.
2755-423X	7.	13.
2755-424X	7.	12.
2755-425X	7.	11.
2755-426X	7.	7.
2755-430X	7.	8.

VARENUMMER	FIGUR	POS.
2755-432X	7.	28.
2755-433X	7.	37.
2755-435X	7.	32.
2755-436X	7.	33.
2755-438X	7.	38.
2755-440X	7.	30.
2755-460X	1.	10.
2755-468X	1.	9.
2755-472X	2.	20.
2755-556X	5.	3.
2755-563X	3.	13.
2755-564X	3.	7.
2755-566X	3.	5.
2755-567X	3.	9.
2755-569X	3.	11.
2755-570X	3.	12.
2755-575X	4.	17.
2755-578X	5.	4.
2755-579X	5.	31.
2755-581X	5.	7.
2755-582X	5.	8.
2755-584X	5.	32.
2755-585X	5.	33.
2755-586X	5.	13.
2755-587X	5.	14.
2755-588X	5.	15.
2755-589X	5.	16.
2755-590X	5.	17.
2755-592X	5.	19.
2755-596X	5.	39.
2755-597X	5.	24.
2755-598X	5.	40.
2755-599X	5.	41.
2755-600X	5.	27.
2755-600X	8.	70.
2755-602X	5.	29.
2755-603X	5.	30.
2755-604X	5.	44.
2755-604X	5.	44. 1
2755-605X	5.	52.
2755-606X	5.	45.
2755-607X	5.	46.
2755-608X	5.	47.
2755-609X	8.	260.
2755-610X	5.	50.
2755-611X	5.	51.
2755-614X	8.	270.
2755-615X	8.	300.
2755-625X	8.	290.
2755-627X	8.	310.
2755-628X	8.	100.
2755-629X	8.	150.
2755-630X	8.	110.
2755-631X	8.	230.
2755-632X	8.	130.
2755-635X	7.	9.
2755-635X	7.	34.
2755-650X	7.	22. 1
2755-653X	7.	25. 1
2755-659X	7.	7. 1
2755-662X	6.	23.
2755-663X	4.	24.
2755-664X	3.	15.
2755-665X	3.	16.
2755-666X	3.	14.
2755-667X	3.	3.
2755-669X	2.	8.
2755-669X	2. 1	8.
2755-671X	2.	6.
2755-671X	2. 1	6.
2755-674X	2.	33.
2755-674X	2. 1	33.
2755-675X	8.	170.
2755-681X	1.	6.
2755-684X	1.	11.
2755-685X	1.	3.
2755-686X	1.	2.
2755-687X	1.	1.
2755-693X	1.	22.
2755-694X	1.	13.
2755-694X	2.	4.
2755-694X	2. 1	4.
2755-695X	1.	12.
2755-720X	7.	12. 1
2755-722X	5.	54.
2755-722X	5.	54. 1
2755-723X	5.	55.
2755-726X	2.	32. 1
2755-726X	2. 1	32. 1
2755-726X	8.	10. 1
2755-727X	2. 1	22.
2755-728X	2. 1	25.
2755-730X	2.	34.

VARENUMMER	FIGUR	POS.
2755-730X	2. 1	34.
2755-731X	2. 1	35.
2755-732X	2. 1	36.
2755-733X	2. 1	21.
2755-734X	2. 1	20.
2755-735X	2. 1	37.
2755-736X	2. 1	38.
2755-737X	2. 1	39.
2755-738X	2. 1	40.
2755-739X	2. 1	41.
2755-750X	4.	1. 1
2755-752X	3.	23.
2755-759X	5.	60.
2755-759X	8.	321.
3111-946X	6.	32.
3750-804X	6.	19.
3755-079X	2.	30.
3755-079X	2. 1	30.
3755-100X	1.	5.
3755-147X	2.	15.
3755-147X	2. 1	15.
3755-158X	2.	11.
3755-158X	2. 1	11.
3755-162X	2.	25.
3755-163X	2.	23.
3755-169X	2.	1.
3755-169X	2. 1	1.
3755-174X	2.	31.
3755-174X	2. 1	31.
3755-175X	2.	28.
3755-180X	3.	6.
3755-188X	3.	2.
3755-197X	3.	18.
3755-198X	3.	20.
3755-199X	3.	17.
3755-200X	3.	19.
3755-203X	4.	4.
3755-205X	4.	8.
3755-243X	5.	43.
3755-397X	6.	1.
3755-437X	7.	31.
3755-439X	7.	35.
3755-562X	6.	2.
3755-568X	3.	10.
3755-572X	3.	4.
3755-576X	5.	1.
3755-577X	5.	2.
3755-580X	5.	6.
3755-583X	5.	9.
3755-594X	5.	36.
3755-601X	5.	28.
3755-601X	8.	80.
3755-648X	6.	6.
3755-677X	1.	7.
3755-699X	5.	53.
3755-709A	7.	29.
3755-718X	7.	1.
3755-719X	7.	2.
3755-729X	7.	13. 1
3755-729X	7.	14. 1
3755-729X	7.	16.
3755-744X	7.	2. 1
3755-760X	5.	61.
3755-760X	8.	322.
4130-0950	5.	56.

FIGURNØGLE - FIGURSCHLÜSSEL - FIGURE KEY - LISTE DE FIGURES

Fig. 1

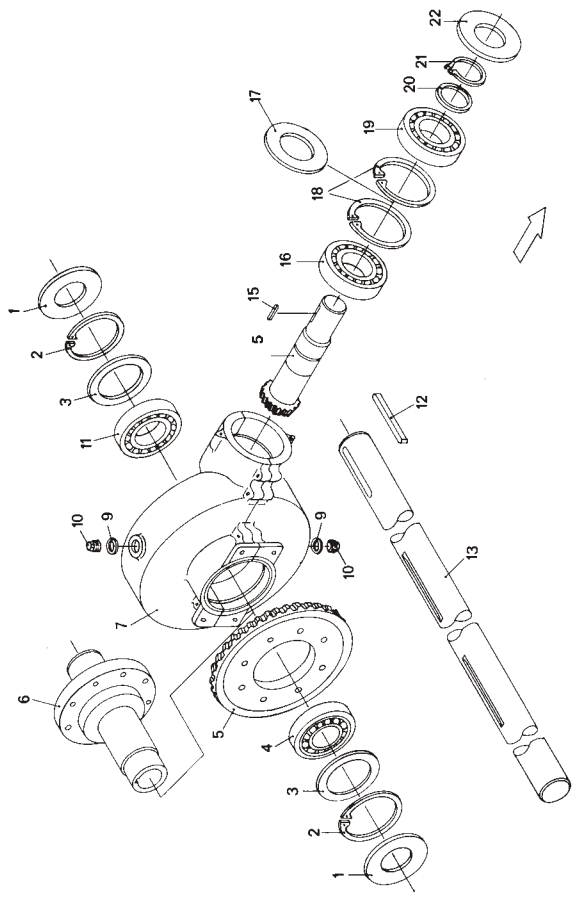

Fig. 2

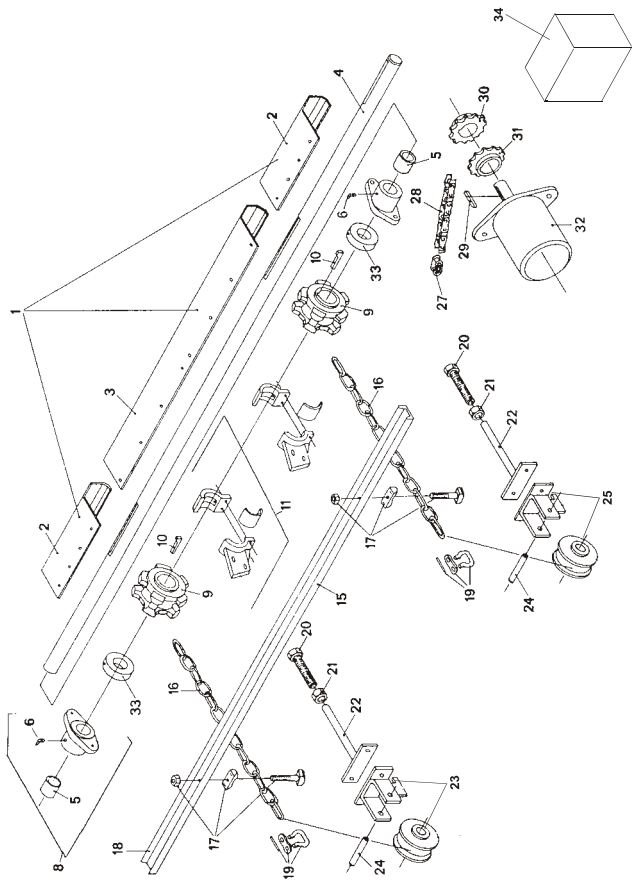

Fig. 2.1

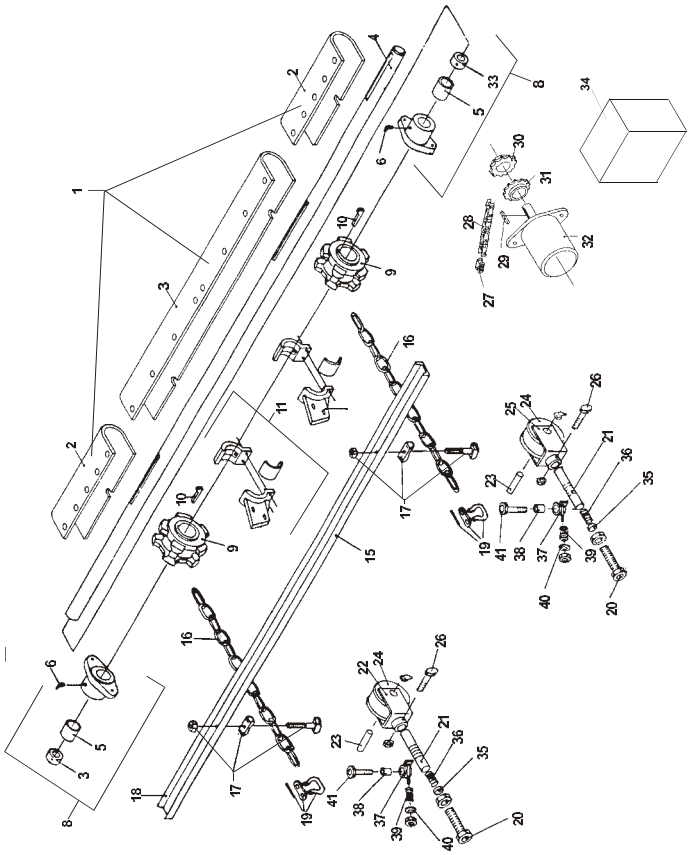

Fig. 3

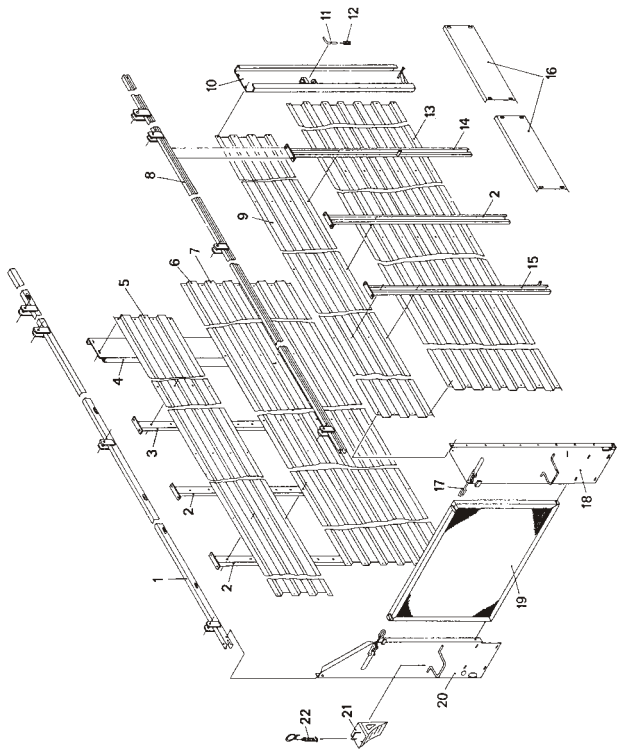

FIGURNØGLE - FIGURSCHLÜSSEL - FIGURE KEY - LISTE DE FIGURES

Fig. 4

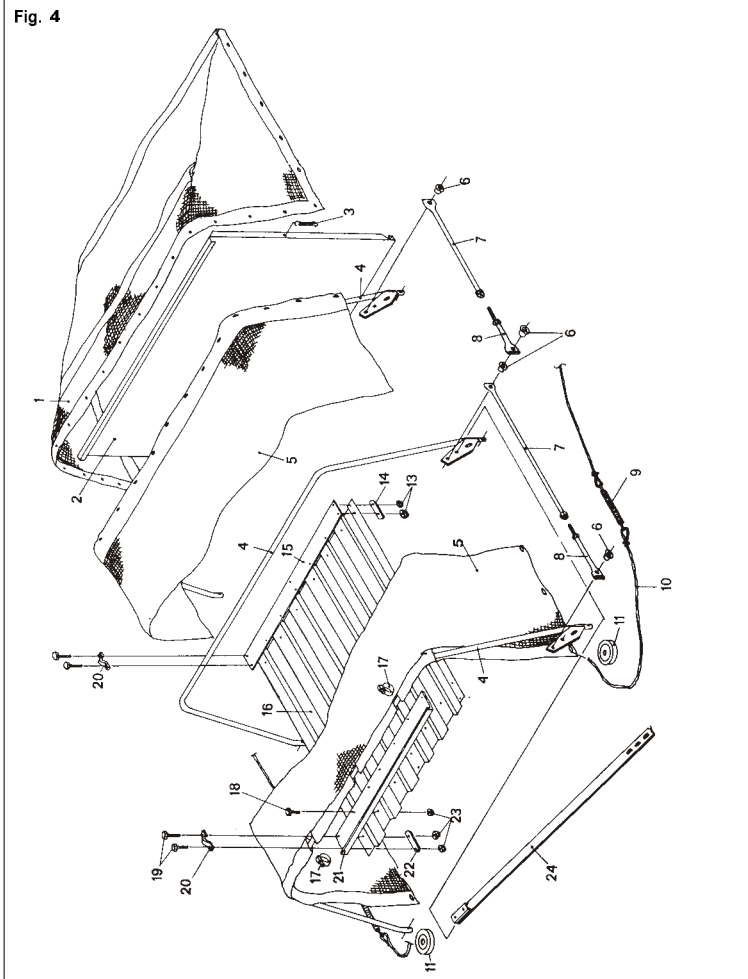

Fig. 5

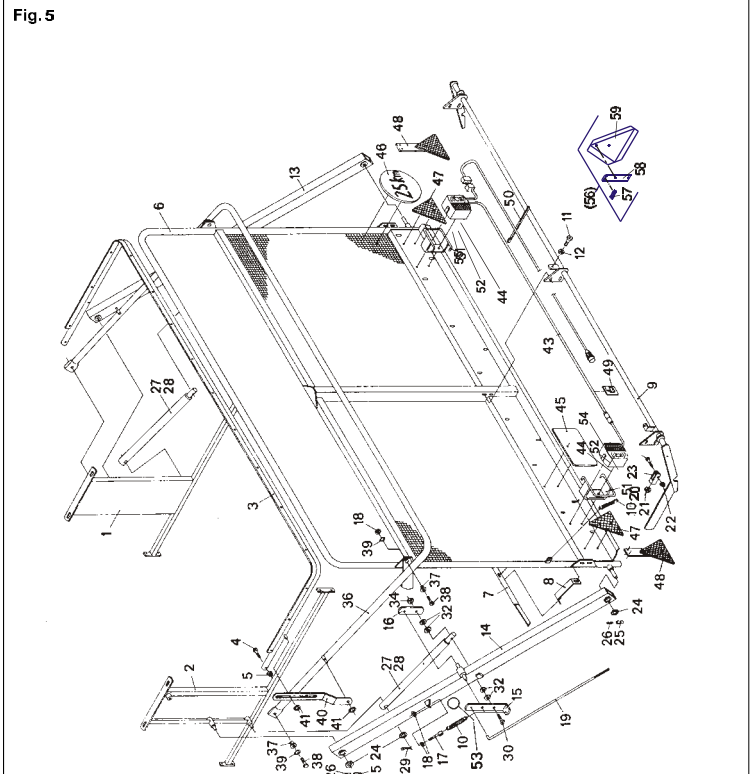

Fig. 6

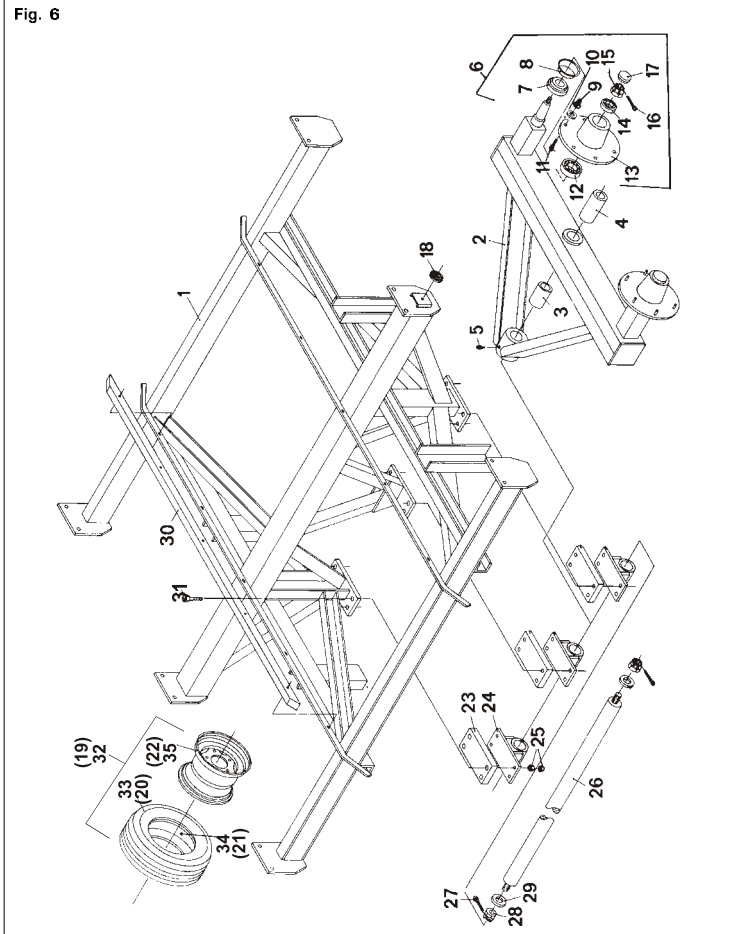

Fig. 7

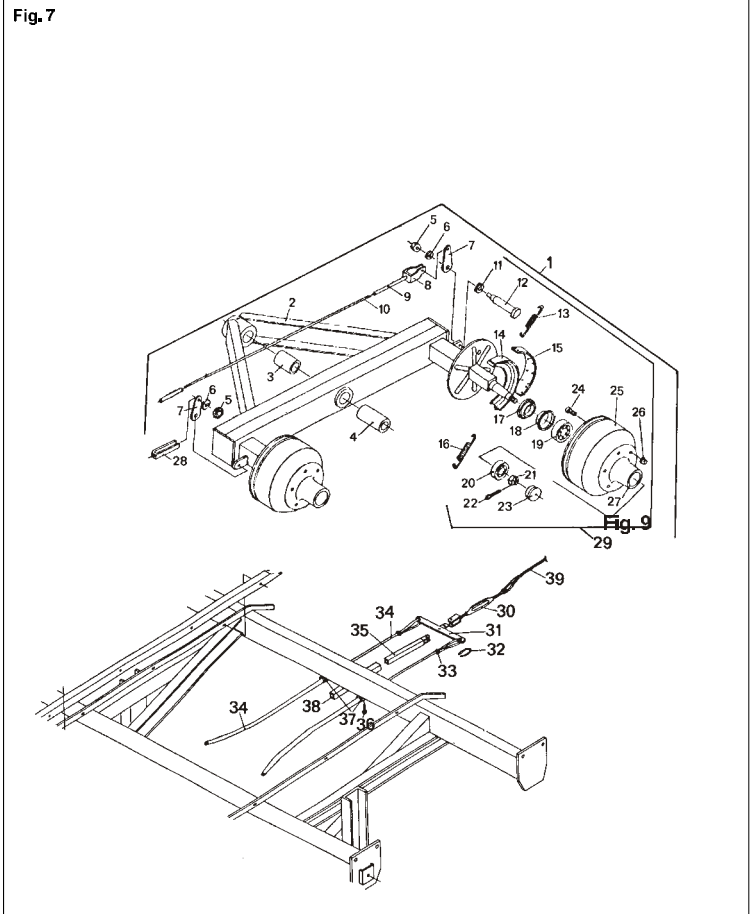

Fig. 8

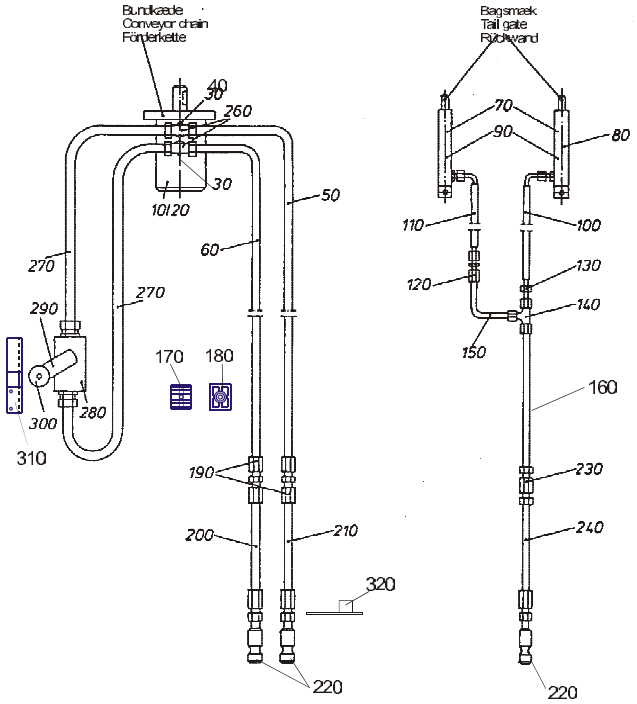
Bundkæde
Conveyor chain
Förderkette
Bagsmæk
Tail gate
Rückwand
40
30
260
30
10/20
50
60
270
270
290
170
180
300
280
310
190
200
210
320
220
70
90
80
110
100
120
130
140
150
160
230
240
220

Fig. 9

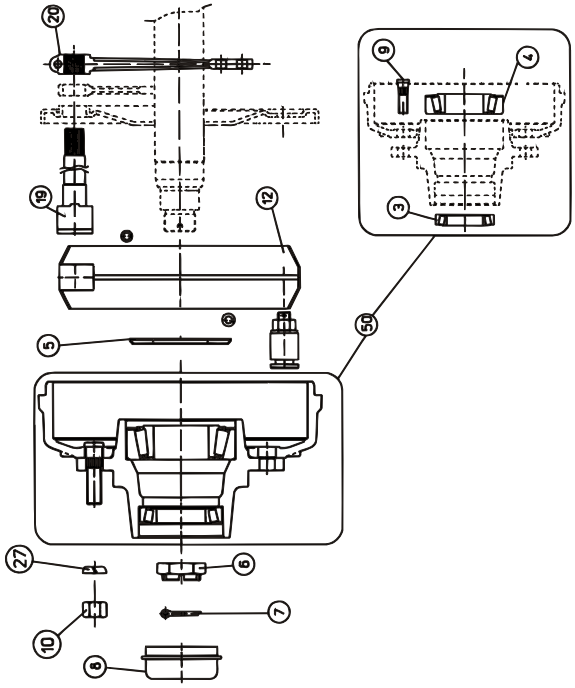
20
19
12
9
4
3
5
50
27
6
10
7
8

Fig. 1

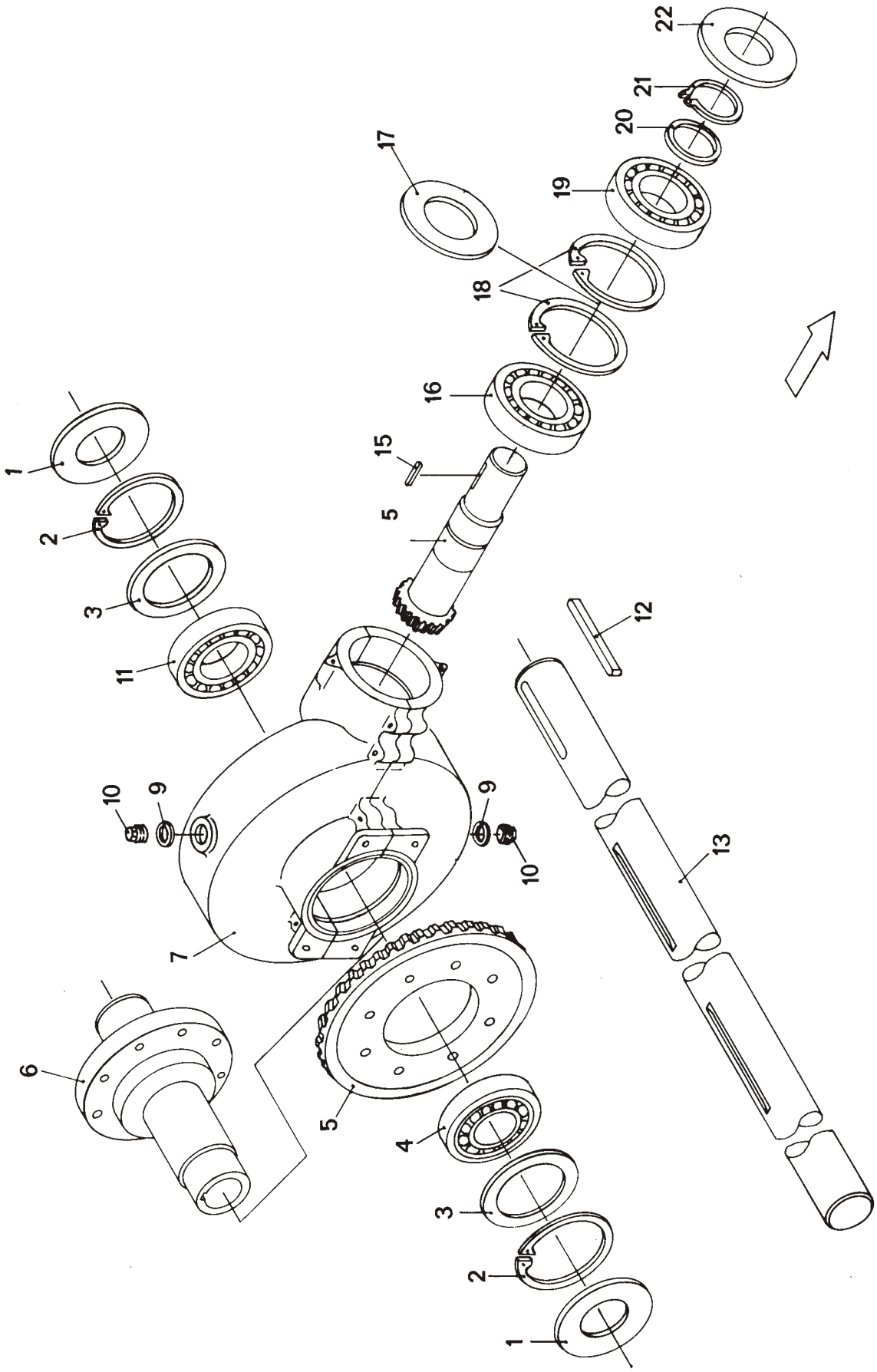

POS.	VARENUMMER	ANTAL	BENÆVNELSE BEZEICHNUNG	DESIGNATION	HERTIL, DAZU, TO THIS, A CECI
1.	2755-687X	2	AKSELTÆTNING WELLENDICHTRING	SEAL FOR SHAFT	
2.	2755-686X	2	LÅSERING SICHERUNGSRING	SNAP RING	
3.	2755-685X	2	STØTTESKIVE STUETZSCHEIBE	SUPPORT WASHER	
4.	1331-9912	1	RULLELEJE ROLLENLAGER	ROLLER BEARING	
5.	3755-100X	1	TANDHJUL SÆT KEGELRAD SATZ	GEAR WHEEL SET	
6.	2755-681X	1	FLANGE FLANSCH	FLANGE	
7.	3755-677X	1	GEARKASSEHUS KPL GETRIEBEGEHAEUSE KPL	HOUSING FOR GEAR BOX CPL	
9.	2755-468X	2	PASSKIVE 16-28-1,5 FEDERKEIL 16-28-1,5	FLAT KEY 16-28-1,5	
10.	2755-460X	2	LÅSESKRUE SICHERUNGSBOLZEN	LOCKING SCREW	
11.	2755-684X	1	KUGLELEJE 6014/C3 KUGELLAGER 6014/C3	BALL BEARING 6014/C3	
12.	2755-695X	1	PASFEDER FEDERKEIL	FLAT KEY	
13.	2755-694X	1	FREMFØRINGSAKSEL VORSCHUBWELLE	SHAFT	
15.	1338-0116	1	PASFEDER 12-8-44 FEDERKEIL 12-8-44	FLAT KEY 12-8-44	
16.	1331-8801	1	KUGLELEJE 4308 BTVH KUGELLAGER 4308 BTVH	BALL BEARING 4308 BTVH	
17.	1241-9508	2	STØTTESKIVE 70-90-3,5 STUETZCHEIBE 70-90-3,5	SUPPORT WASHER 70-90-3,5	
18.	1255-8101	2	LÅSERING 90 MM INDVENDIG SICHERUNGSRING 90 MM INNEN	SNAP RING 90 MM INNER	
19.	1331-4103	1	KUGLELEJE 6308 KUGELLAGER 6308	BALL BEARING 6308	
20.	1241-8401	1	STØTTESKIVE 40-50-2,5 STUETZSCHEIBE 40-50-2,5	SUPPORT WASHER 40-50-2,5	
21.	1255-4201	1	LÅSERING 40 MM UDVENDIG SICHERUNGSRING 40 MM AUSSEN	SNAP RING 40 MM OUTER	
22.	2755-693X	1	AKSELTÆTNING WELLENDICHRING	SEAL FOR SHAFT	

Fig. 2

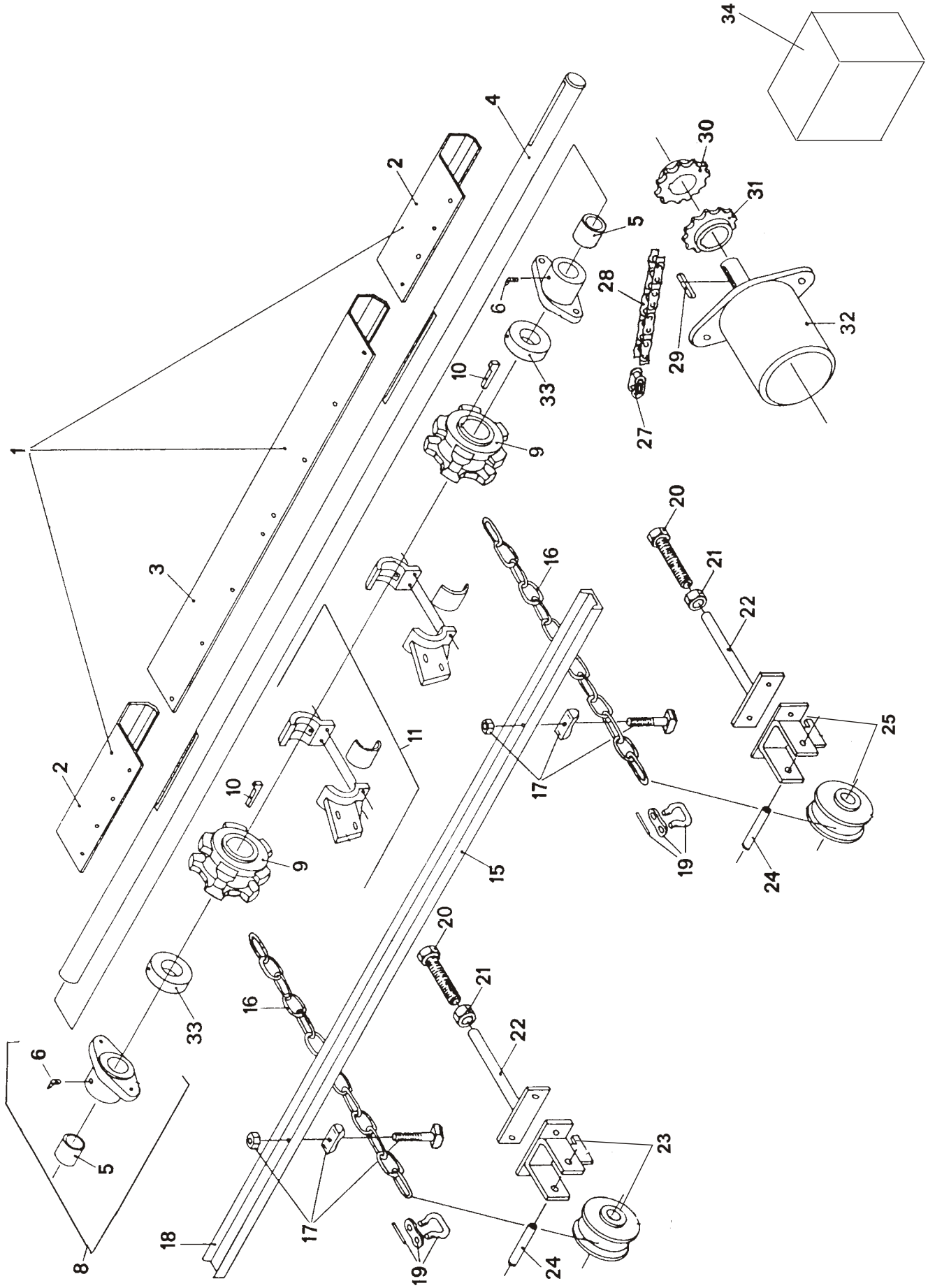
1
2
3
4
5
6
8
9
10
11
15
16
17
18
19
20
21
22
23
24
25
27
28
29
30
31
32
33
34

POS.	VARENUMMER	ANTAL	BENÆVNELSE BEZEICHNUNG	DESIGNATION	HERTIL, DAZU, TO THIS, A CECI
1.	3755-169X	1	1 SÆT SKÆRME F.VOGNBUND(3 STK) 1 SATZ BODENABDECKBLECH (3STCK	1 SET OF GUARDS F/BOTTOM(3PCS)	
2.	2755-171X	2	SKÆRM SCHUTZ	GUARD	
3.	2755-170X	1	MIDTE SKÆRM BODENABDECKBLECH MITTE	CENTRE GUARD	
4.	2755-694X	1	FREMFØRINGSAKSEL VORSCHUBWELLE	SHAFT	
5.	2755-157X	1	BØSNING BUCHSE	BUSH	
6.	2755-671X	1	SMØRENIPPEL SCHMIERNIPPEL	GREASE NIPPLE	
8.	2755-669X	2	KPL. LEJE KPL. LAGER	CPL. BEARING	
9.	2755-154X	2	KÆDEHJUL KETTENRAD	SPROCKET WHEEL	
10.	2755-153X	2	HAGEKILE 14-9-80 NASENKEIL 14-9-80	GIBKEY 14-9-80	
11.	3755-158X	2	STØTTELEJE STUTZLAGER	SUPPORT BEARING	
15.	3755-147X	1	BUNDKÆDE KPL. KRATZBODENKETTE KPL.	BOTTOM CHAIN CPL.	
16.	2755-149X	2	BUNDKÆDE KRATZBODENKETTE	BOTTOM CHAIN	
17.	2755-151X	42	KLEMMESKRUE KLEMMSCHRAUBE	BINDING SCREW	
18.	2755-150X	21	BUNDKÆDESKINNE SCHIENE FUER FOERDERKETTE	RAIL FOR CONVEYOR CHAIN	
19.	2755-152X	2	SAMLELED SAMMELKETTENGLIED	JOINT LINK	
20.	2755-472X	2	STRAMMESKRUE M12-160 SPANNSCHRAUBE M12-160	STRETCHING SCREW M12-160	
21.	1220-6122	2	STÅLMØTRIK M20 STAHLMUTTER M20	STEEL NUT M20	
22.	2755-168X	2	AKSEL FOR STRAMMERULLE WELLE FUER KETTENSPANNER	SHAFT FOR TIGHTENING ROLLER	
23.	3755-163X	1	SPÆNDEGAFFEL, HØJRE SPANNGABEL MIT ROLLER, RECHT	TENSIONER WITH ROLLER, RIGHT	
24.	2755-167X	2	AKSEL WELLE	SHAFT	
25.	3755-162X	1	SPÆNDEGAFFEL, VENSTRE SPANNGABEL, LINKE	TENSIONER WITH ROLLER, LEFT	
27.	1363-9014	1	SAMLELED SAMMELKETTENGLIED	JOINT LINK	
28.	3755-175X	1	RULLEKÆDE ROLLKETTE	ROLLER CHAIN	
29.	2755-173X	1	PASFEDER 8-8-37 FEDERKEIL 8-8-37	FLAT KEY 8-8-37	
30.	3755-079X	1	KÆDEHJUL KETTENRAD	CHAIN WHEEL	
31.	3755-174X	1	KÆDEHJUL KETTENRAD	CHAIN WHEEL	
32.	2755-172X	1	HYDRAULIKMOTOR HYDRAULIKMOTOR	HYDRAULIC MOTOR	
32. 1	2755-726X	1	HYDRAULIKMOTOR HYDRAULIK MOTOR	HYDRAULIC MOTOR	
33.	2755-674X	2	AFSTANDSRING DISTANZROHR	DISTANCE TUBE	
34.	2755-730X	1	SKÆRM SCHUTZ	GUARD	

Fig. 2.1

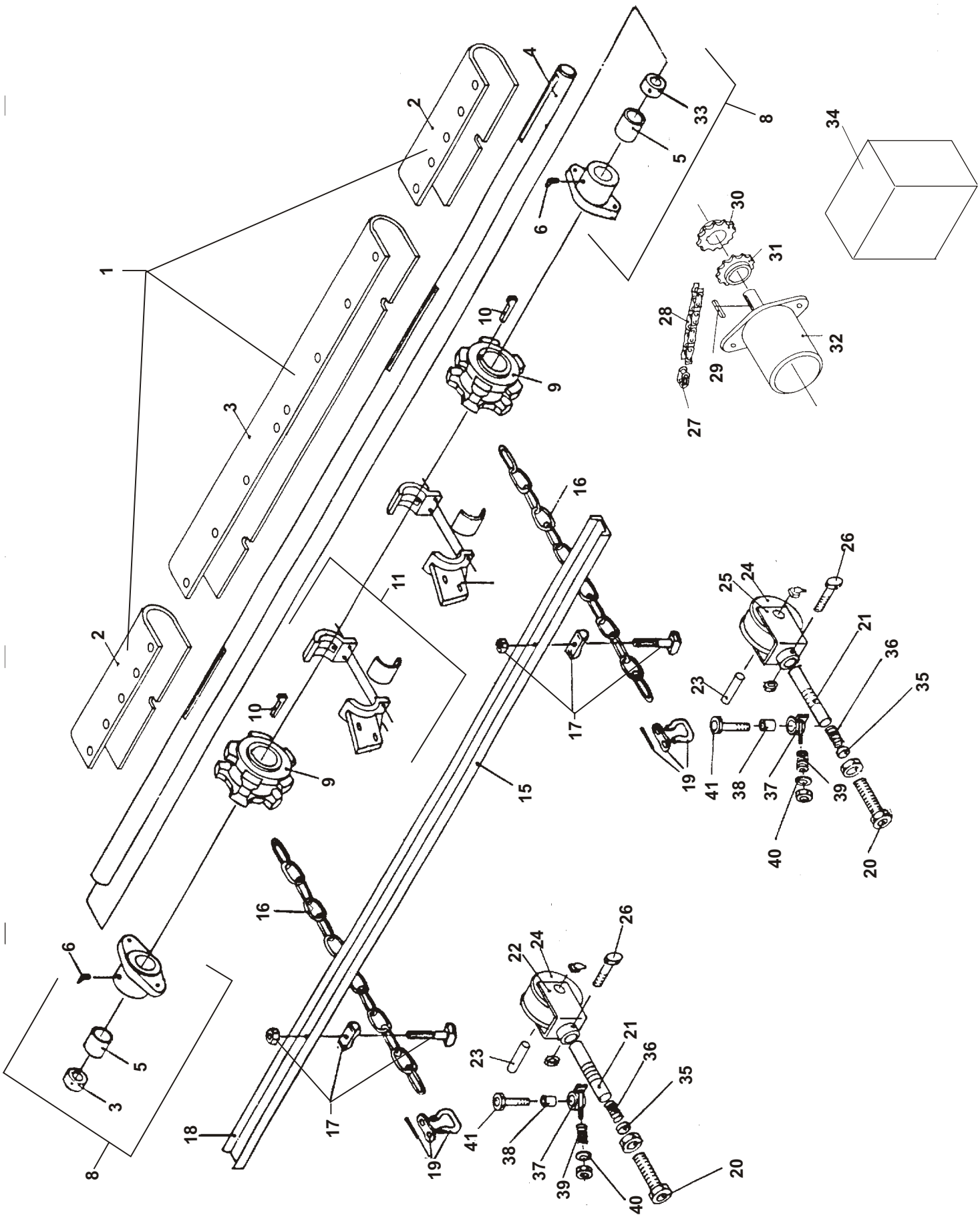
1
2
3
4
5
6
8
9
10
11
15
16
17
18
19
20
21
22
23
24
25
26
27
28
29
30
31
32
33
34
35
36
37
38
39
40
41

POS.	VARENUMMER	ANTAL	BENÆVNELSE BEZEICHNUNG	DESIGNATION	HERTIL, DAZU, TO THIS, A CECI	
1.	3755-169X	1	1 SÆT SKÆRME F.VOGNBUND(3 STK) 1 SATZ BODENABDECKBLECH (3STCK	1 SET OF GUARDS F/BOTTOM(3PCS)		
2.	2755-171X	2	SKÆRM SCHUTZ	GUARD		
3.	2755-170X	1	MIDTE SKÆRM BODENABDECKBLECH MITTE	CENTRE GUARD		
4.	2755-694X	1	FREMFØRINGSAKSEL VORSCHUBWELLE	SHAFT		
5.	2755-157X	1	BØSNING BUCHSE	BUSH		
6.	2755-671X	1	SMØRENIPPEL SCHMIERNIPPEL	GREASE NIPPLE		
8.	2755-669X	2	KPL. LEJE KPL. LAGER	CPL. BEARING		
9.	2755-154X	2	KÆDEHJUL KETTENRAD	SPROCKET WHEEL		
10.	2755-153X	2	HAGEKILE 14-9-80 NASENKEIL 14-9-80	GIBKEY 14-9-80		
11.	3755-158X	2	STØTTELEJE STUTZLAGER	SUPPORT BEARING		
15.	3755-147X	1	BUNDKÆDE KPL. KRATZBODENKETTE KPL.	BOTTOM CHAIN CPL.		
16.	2755-149X	2	BUNDKÆDE KRATZBODENKETTE	BOTTOM CHAIN		
17.	2755-151X	42	KLEMMESKRUE KLEMMSCHRAUBE	BINDING SCREW		
18.	2755-150X	21	BUNDKÆDESKINNE SCHIENE FUER FOERDERKETTE	RAIL FOR CONVEYOR CHAIN		
19.	2755-152X	2	SAMLELED SAMMELKETTENGLIED	JOINT LINK		
20.	2755-734X	2	STÅLSKRUE M20-200 STAHLSECHSKANTSCHRAUBE M20-200	STEEL SCREW M20-200	1220-6122	1
21.	2755-733X	2	SPÆNDEAKSEL SPANNWELLE	SHAFT		
22.	2755-727X	1	GAFFEL, HØJRE GABEL, RECHTE	FORK, RIGHT	2755-471X	1
23.	2755-167X	2	AKSEL WELLE	SHAFT		
24.	2755-166X	2	STRAMMERULLE KETTENSPANNER	TIGHTENING ROLLER		
25.	2755-728X	1	GAFFEL, VENSTRE GABEL, LINKE	FORK, LEFT	2755-471X	1
26.	1214-2224	2	STÅLSKRUE M8-55 STAHLSECHSKANTSCHRAUBE M8-55	STEEL SCREW M8-55	1220-2321	1
27.	1363-9014	1	SAMLELED SAMMELKETTENGLIED	JOINT LINK		
28.	2755-080X	1	RULLEKÆDE ROLLKETTE	ROLLER CHAIN	3755-175X	1
29.	2755-173X	1	PASFEDER 8-8-37 FEDERKEIL 8-8-37	FLAT KEY 8-8-37		
30.	3755-079X	1	KÆDEHJUL KETTENRAD	CHAIN WHEEL		
31.	3755-174X	1	KÆDEHJUL KETTENRAD	CHAIN WHEEL		
32.	2755-172X	1	HYDRAULIKMOTOR HYDRAULIKMOTOR	HYDRAULIC MOTOR		
32. 1	2755-726X	1	HYDRAULIKMOTOR HYDRAULIK MOTOR	HYDRAULIC MOTOR		
33.	2755-674X	2	AFSTANDSRING DISTANZROHR	DISTANCE TUBE		
34.	2755-730X	1	SKÆRM SCHUTZ	GUARD		

Fig. 2.1

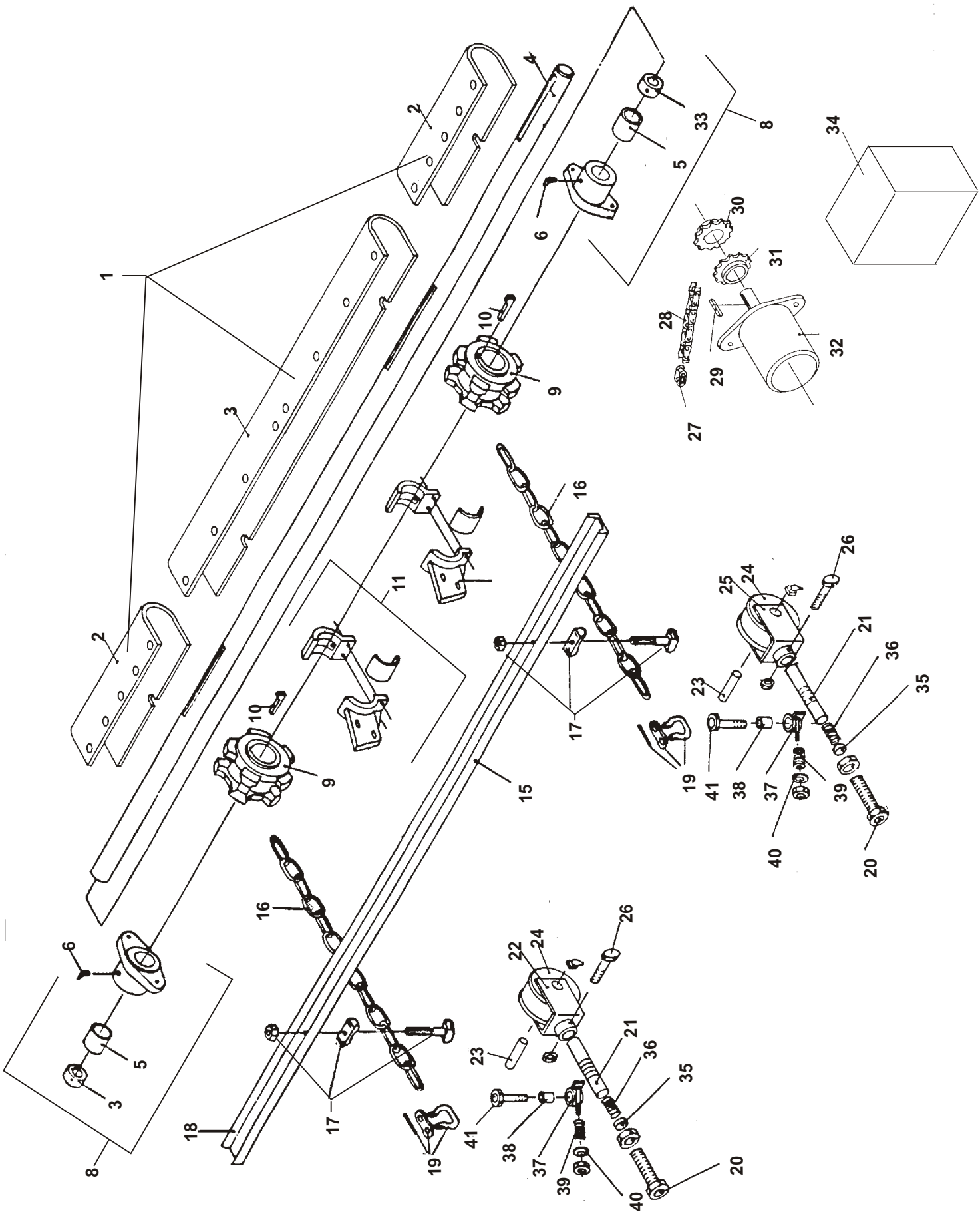
1
2
3
4
5
6
8
9
10
11
15
16
17
18
19
20
21
22
23
24
25
26
27
28
29
30
31
32
33
34
35
36
37
38
39
40
41

POS.	VARENUMMER	ANTAL	BENÆVNELSE BEZEICHNUNG	DESIGNATION	HERTIL, DAZU, TO THIS, A CECI	
35.	2755-731X	2	TRYKSTYKKE BUTZEN	COMPRESSION PLATE		
36.	2755-732X	2	TRYKFJEDER DRUCKFEDER	COMPRESSION SPRING		
37.	2755-735X	2	KLINKE FALLE	LATCH		
38.	2755-736X	2	BØSNING 25-32 BUCHSE 25-32	BUSH 25-32		
39.	2755-737X	2	TRYKFJEDER DRUCKFEDER	COMPRESSION SPRING		
40.	2755-738X	2	ØJESTYKKE AUGENSTUCK	EYE PIECE	1220-3321	1
41.	2755-739X	2	STÅLSKRUE M14-50 STAHLSECHSKANTSCHRAUBE M14-50	STEEL SCREW M14-50		

Fig. 3

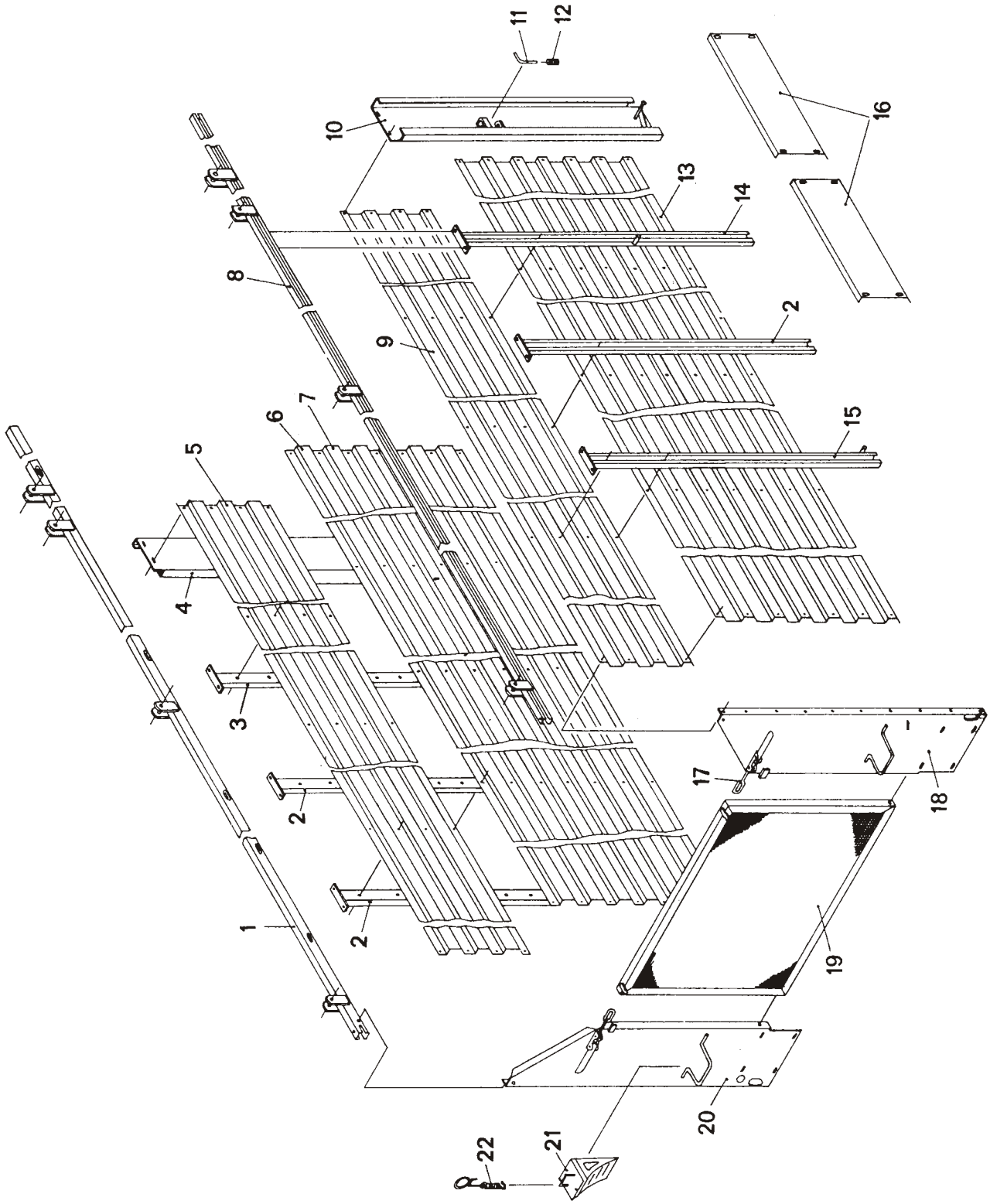

POS.	VARENUMMER	ANTAL	BENÆVNELSE BEZEICHNUNG	DESIGNATION	HERTIL, DAZU, TO THIS, A CECI
1.	2755-192X	1	HØJRE OVERLIGGER RECHTE AUFBAUTRAEGER	RIGHT GIRDER	
2.	3755-188X	3	STIVER KPL. AUFBAUSTUETZE KPL.	SUPPORT CPL.	
3.	2755-667X	1	HØJRE STØTTE RECHTE STUETZE	RIGHT SUPPORT	
4.	3755-572X	1	DÆKPLADE ABSCHLUSSBLECH	COVER PLATE	
5.	2755-566X	1	HØJRE VOGNSIDE, ØVERSTE RECHTE AUFBAUSEITENWAND	RIGHT SIDE	
6.	3755-180X	1	HØJRE VOGNSIDE KPL. F. ES RECHTE AUFBAUSEITENWAND KPL.	RIGHT SIDE FOR ES	
7.	2755-564X	1	HØJRE VOGNSIDE, NEDERSTE RECHTE AUFBAUSEITENWAND	RIGHT SIDE	
8.	2755-191X	1	VENSTRE OVERLIGGER LINKE AUFBAUTRAEGER	LEFT GIRDER	
9.	2755-567X	1	VENSTRE VOGNSIDE, ØVERSTE LINKE AUFBAUSEITENWAND	LEFT SIDE	
10.	3755-568X	1	VENSTRE DÆKPLADE LINKE ABSCHLUSSBLECH	LEFT COVER PLATE	
11.	2755-569X	1	LÅSESTIFT SPERBOLZEN	LOCK DEVICE	
12.	2755-570X	1	TRYKFJEDER DRUCKFEDER	COMPRESSION SPRING	
13.	2755-563X	1	VENSTRE VOGNSIDE LINKE AUFBAUSEITENWAND	LEFT SIDE	
14.	2755-666X	1	VENSTRE STØTTE LINKE STUETZE	LEFT SUPPORT	
15.	2755-664X	1	STØTTE STUETZE	SUPPORT	
16.	2755-665X	3	PLADE BLECH	PLATE	
17.	3755-199X	2	EKSCENTERLÅS EXZENTERVERSCHLUSS	ECCENTRIC LOCK	
18.	3755-197X	1	FRONTPLADE STIRNWANDBLECH	FRONT PLATE	
19.	3755-200X	1	FORPLADE STIRNWANDKLAPPE	FRONT PLATE	
20.	3755-198X	1	FRONTPLADE STIRNWANDBLECH	FRONT PLATE	
21.	2755-201X	2	BREMSEKLODS UNTERLEGKEIL	BRAKE BLOCK	
22.	2755-202X	2	SIKRING FOR BREMSEKLODS SICHERUNG	SAFETY DEVICE F/BRAKE BLOCK	
23.	2755-752X	1	PLADE BLECH	PLATE	

Fig. 4

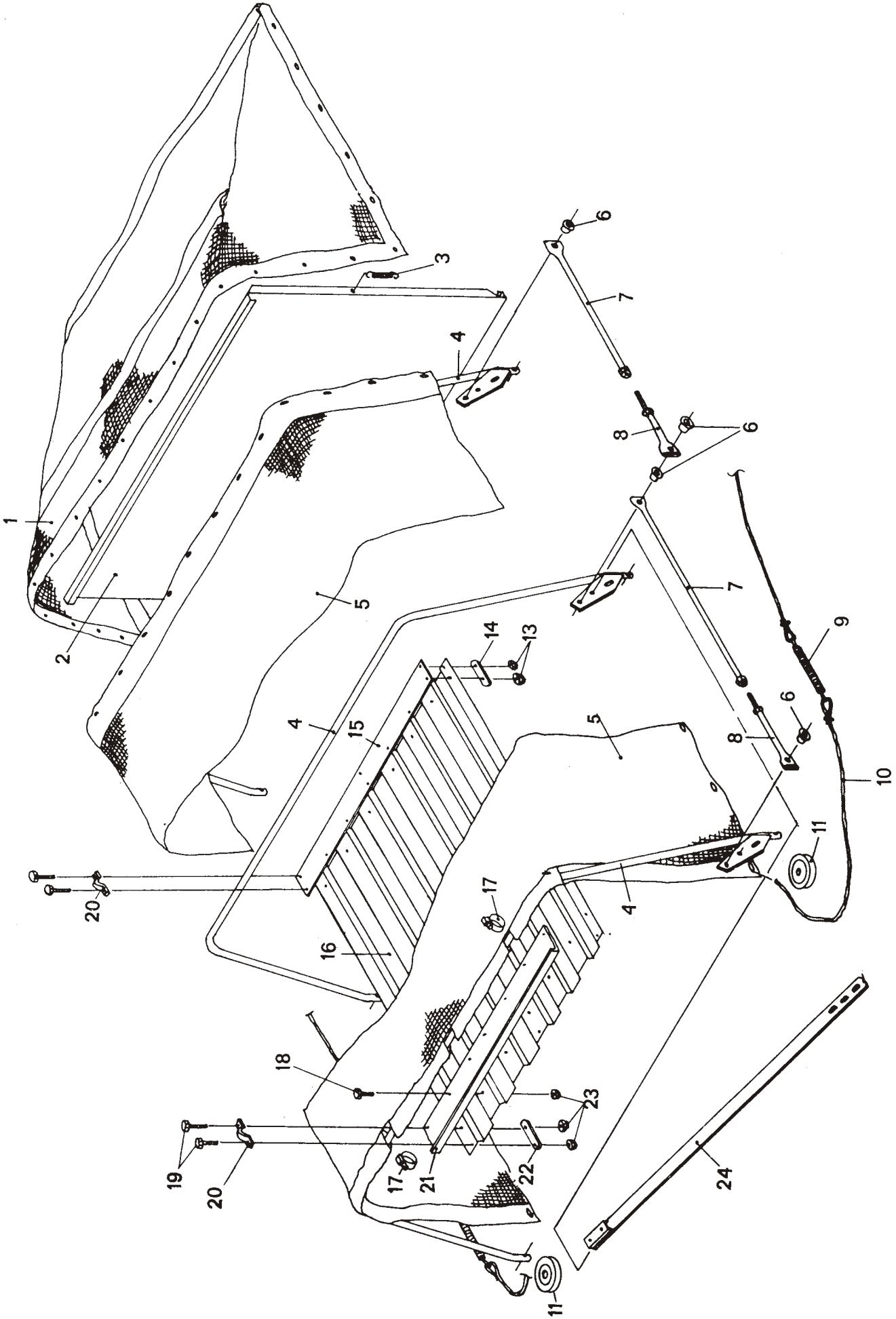

POS.	VARENUMMER	ANTAL	BENÆVNELSE BEZEICHNUNG	DESIGNATION	HERTIL, DAZU, TO THIS, A CECI	
1.	2755-212B	1	BAGESTE NET HINTERER AUFBAUNETZ >=0427910573 <=0427910573	REAR NET	1213-2222 1220-2321 1241-1502	30 30 60
1. 1	2755-750X	1	BAGESTE NET HINTERER AUFBAUNETZ	REAR NET		
2.	2755-224X	1	PRELLPLADE AUFPRALLBLECH	BAFFLE PLATE		
3.	2755-222X	2	HOLDEFJEDER RUECKZUGFEDER	SPRING HOLDER		
4.	3755-203X	3	BØJLE AUFBAUBUEGEL	HOOP		
5.	2755-211A	2	FORRESTE NET VORDERER AUFBAUNETZ	FRONT NET		
6.	2755-012X	4	KNAP FOR SNOR KNOPF FUER SEILSCHLAUFE	BOTTON FOR STRING		
7.	2755-207X	2	RØR AUFBAUROHR	TUBE		
8.	3755-205X	2	RØR KORT AUFBAUROHR KURZ	TUBE SHORT		
9.	2755-219X	2	TRÆKFJEDER ZUGFEDER	TENSION SPRING		
10.	2755-215X	2	SNOR FOR NET BEFESTIGUNGSSEIL F. AUFBAUNETZ	STRING FOR CANVAS		
11.	2755-218X	2	STYRERULLE FUEHRUNGSROLLE	STEERING CYLINDER		
13.	1220-2321	20	NYLOC MØTRIK M8 NYLOC MUTTER M8	NYLOC NUT M8		
14.	2755-230X	6	LASKE LASCHE	SPLICE		
15.	2755-228X	1	PLADE VERSTAERKUNGSBLECH	PLATE		
16.	2755-226X	1	PRELLPLADE AUFPRALLBLECH	BAFFLE PLATE		
17.	2755-575X	2	HOLDERING HALTERRING	SUPPORTING		
18.	1213-2126	8	STÅLSÆTSKRUE M8-15 ST. SETSCHRAUBE M8-15	STEEL SET SCREW M8-15		
19.	1213-2224	12	STÅLSÆTSKRUE M8-25 ST. SETSCHRAUBE M8-25	STEEL SET SCREW M8-25		
20.	2755-229X	6	HOLDERING SCHELLE	RETAINING RING		
21.	2755-227X	1	PLADE VERSTAERKUNGSBLEC	PLATE		
22.	2755-230X	6	LASKE LASCHE	SPLICE		
23.	1220-2321	20	NYLOC MØTRIK M8 NYLOC MUTTER M8	NYLOC NUT M8		
24.	2755-663X	1	HÅNDTAG AUFBAUHEBEL	HANDLE		

Fig. 5

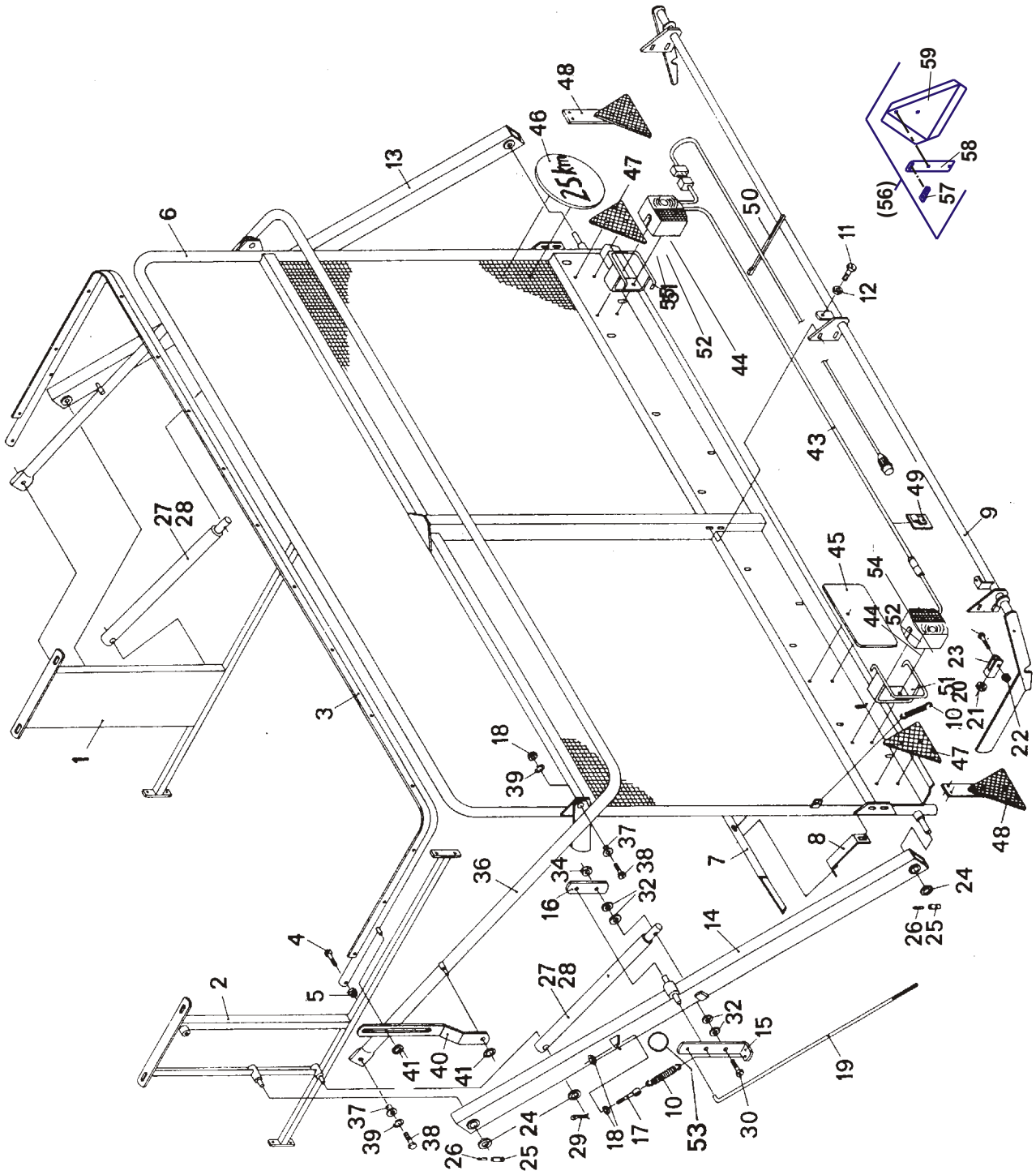
1
2
3
4
5
6
7
8
9
10
11
12
13
14
15
16
17
18
19
20
21
22
23
24
25
26
27
28
29
30
32
34
36
37
38
39
40
41
43
44
45
46
47
48
49
50
51
52
53
54
55
56
57
58
59
25km

POS.	VARENUMMER	ANTAL	BENÆVNELSE	BEZEICHNUNG	DESIGNATION	HERTIL, DAZU, TO THIS, A CECI
1.	3755-576X	1	PROFIL F/NETOVERBYGNING HØJRE AUFNAHMEPROFIL RECHTE		SECTION FOR FORAGE NET RIGHT	
2.	3755-577X	1	PROFIL F/NETOVERBYGNING V. AUFNAHMEPROFIL LINKE		SECTION FOR FORAGE NET LEFT	
3.	2755-556X	1	BØJLE AUFBAUBUEGEL		HOOP	
4.	2755-578X	2	SKRUE 12X70 SCHRAUBE 12X70		SCREW 12X70	
5.	1220-4321	2	NYLOC MØTRIK M12 NYLOC MUTTER M12		NYLOC NUT M12	
6.	3755-580X	1	BAGKLAP RUECKWAND		TAIL BOARD	
7.	2755-581X	1	DÆKPLADE ABDECKBLECH		COVER PLATE	
8.	2755-582X	4	STØTTEBESLAG STUETZSTREBE		SUPPORTING FITTINGS	
9.	3755-583X	1	LÅSEANORDNING VERRIEGELUNG		LOCK DEVICE	
10.	2755-237X	2	TRÆKFJEDER ZUGFEDER		TENSION SPRING	
11.	1214-2124	1	STÅLSKRUE M8-40 STAHLSECHSKANTSCHRAUBE M8-40		STEEL SCREW M8-40	
12.	1220-2122	1	STÅLMØTRIK M8 STAHLMUTTER M8		STEEL NUT M8	
13.	2755-586X	1	BÆREBJÆLKE F. BAGKLAP HØJRE RUECKWANDTRAEGER RECHTE		GIRDER F/TAIL BOARD RIGHT	
14.	2755-587X	1	BÆREBJÆLKE F. BAGKLAP VENSTRE RUECKWANDTRAEGER LINKE		GIRDER F/TAIL BOARD LEFT	
15.	2755-588X	1	UDLØSERSTYKKE ENTRIEGELUNGSLASCHE		RELEASE SECTION	
16.	2755-589X	1	LASKE LASCHE		SPLICE	
17.	2755-590X	1	ØJESKRUE AUGENSCHRAUBE		EYE SCREW	
18.	1220-4122	4	STÅLMØTRIK M12 STAHLMUTTER M12		STEEL NUT M12	
19.	2755-592X	1	UDLØSERSTANG ENTRIEGELUNGSSTANGE		RELEASE ROD	
20.	2755-291X	1	GAFFEL GABEL		FORK	
21.	1220-3122	1	STÅLMØTRIK M10 STAHLMUTTER M10		STEEL NUT M10	
22.	1220-2321	1	NYLOC MØTRIK M8 NYLOC MUTTER M8		NYLOC NUT M8	
23.	1213-2322	1	STÅLSÆTSKRUE M8-30 ST. SETSCHRAUBE M8-30		STEEL SET SCREW M8-30	
24.	2755-597X	6	SKIVE SCHEIBE		WASHER	
25.	1251-5303	4	SPÆNDESTIFT 8-40 SPANNSTIFT 8-40		SPECIAL PIN 8-40	
26.	1251-3301	4	SPÆNDESTIFT 5-40 SPANNSTIFT 5-40		SPECIAL PIN 5-40	
27.	2755-600X	2	HYDRAULIKCYLINDER HYDRAULIKZYLINDER		HYDRAULIC CYLINDER	
28.	3755-601X	2	PAKNINGSSÆT F/2755-600X DICHTUNGSSATZ F/2755-600X		SET OF GASKETS TO 2755-600X	
29.	2755-602X	2	SPLIT 6,3-40 SPLINT 6,3-40		COTTER 6,3-40	
30.	2755-603X	1	SKRUE M16-80 SCHRAUBE M16-80		SCREW M16-80	
31.	2755-579X	1	SKRUE M14-70 SCHRAUBE M14-70		SCREW M14-70	

Fig. 5

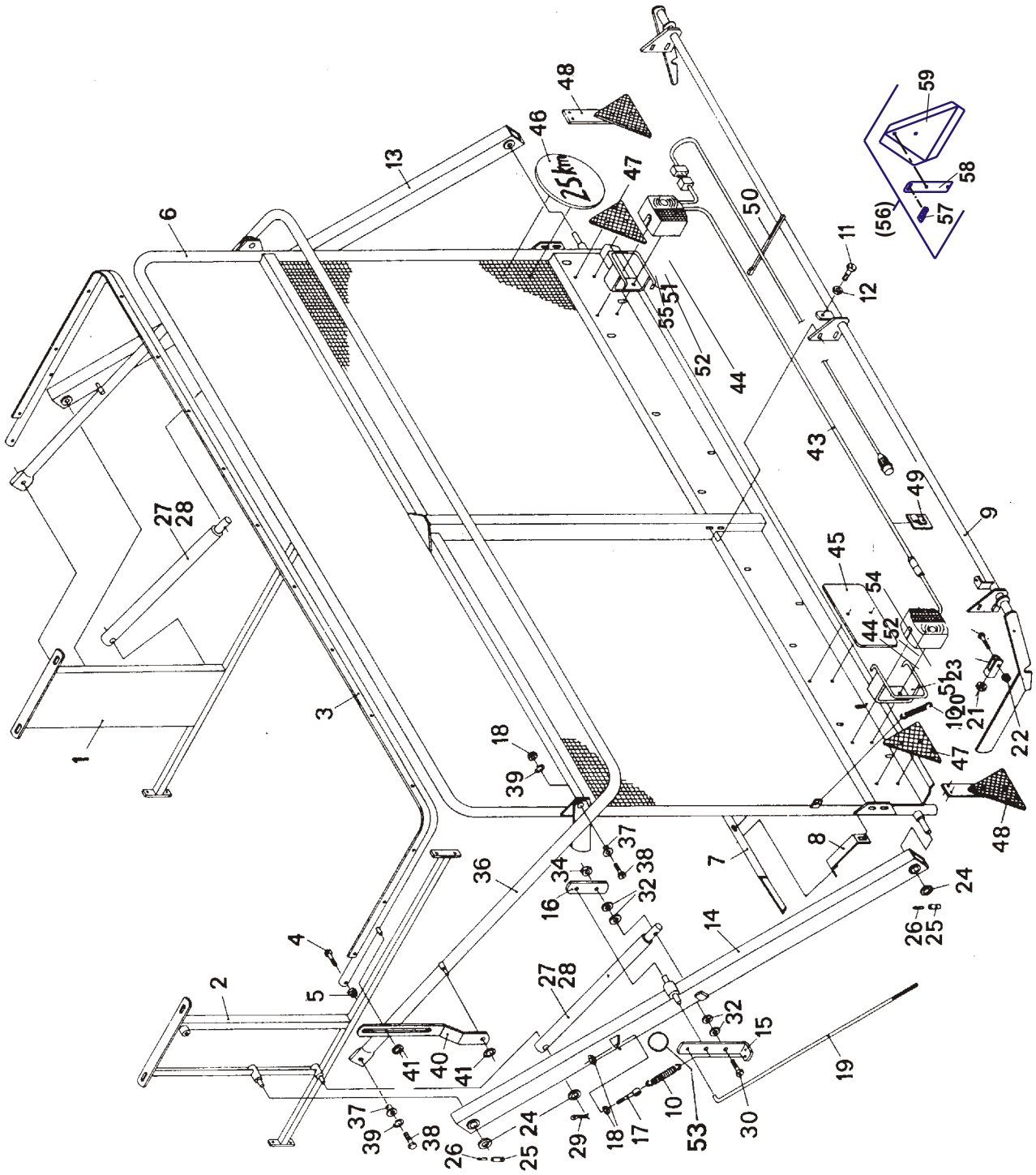
1
2
3
4
5
6
7
8
9
10
11
12
13
14
15
16
17
18
19
21
22
23
24
25
26
27
28
29
30
32
34
36
37
38
39
40
41
43
44
45
46
47
48
49
50
51
52
53
54
55
56
57
58
59
25km

POS.	VARENUMMER	ANTAL	BENÆVNELSE BEZEICHNUNG	DESIGNATION	HERTIL, DAZU, TO THIS, A CECI
32.	2755-584X	4	SKIVE SCHEIBE	WASHER	
33.	2755-585X	4	SKIVE SCHEIBE	WASHER	
34.	1220-5321	1	NYLOC MØTRIK M16 NYLOC MUTTER M16	NYLOC NUT M16	
35.	1220-4327	1	NYLON MØTRIK M14 NYLONMUTTER M14	NYLOC NUT M14	
36.	3755-594X	1	BØJLE RUECKWANDBUEGEL	HOOP	
37.	2755-012X	4	KNAP FOR SNOR KNOPF FUER SEILSCHLAUFE	BOTTON FOR STRING	
38.	1214-4126	4	STÅLSKRUE M12-45 STAHLSECHSKANTSCHRAUBE M12-45	STEEL SCREW M12-45	
39.	2755-596X	4	FJEDERRING FEDERRING	SPRING RING	
40.	2755-598X	2	TRÆKLASKE ZUGLASCHE	COUPLING PLATE	
41.	2755-599X	4	SKIVE SCHEIBE	WASHER	
42.	1252-3102	4	SPLIT 4-25 SPLINT 4-25	COTTER PIN 4-25	
43.	3755-243X	1	BELYSNING KPL. BELEUCHTUNG KPL.	LIGHTING CPL.	
44.	2755-604X	2	LYGTEGLAS LEUCHTSCHEIBE	LANTERN GLASS	
44. 1	2755-604X	4	LYGTEGLAS LEUCHTSCHEIBE	LANTERN GLASS	
45.	2755-606X	1	NUMMERPLADE NUMMERSCHILD	NUMBER PLATE	
46.	2755-607X	1	25 KM PLADE 25 KM SCHILD	25 KM PLATE	
47.	2755-608X	2	HOLDEFJEDER FEDERHALTER	SPRING HOLDER	
48.	2755-247X	2	TREKANTREFLEX DREIECKRUECKSTRAHLER	TRIANGLE REFLEX	
49.	2755-382X	20	KABELHOLDER KABELHALTER	CABLE HANGER	
49. 1	1391-0405	20	KABELCLIPS KABELCLIPS	CABLE CLIPS	
50.	2755-610X	3	KABELBÅND KABELBAND	CABLE BAND	
51.	2755-611X	2	BØJLE FOR LYGTE BUEGEL	HOOP	
52.	2755-605X	2	LYGTEGLAS LEUCHTSCHEIBE	LANTERN GLASS	
53.	3755-699X	1	VENTIL FOR BAGKLAP EFTERL. VENTIL FUER HINTER. BORDWAND	VALVE FOR TAIL BOARD	
54.	2755-722X	1	LYGTE KPL LEUCHTE KPL	LANTERN CPL	
54. 1	2755-722X	2	LYGTE KPL LEUCHTE KPL	LANTERN CPL	
55.	2755-723X	1	HØJRE LYGTE KPL RECHTES LEUCHTE KPL	RIGHT LANTERN CPL	
56.	4130-0950 T	1	ADVARSELSTREKANT WARNDREIECK	WARNING TRIANGLE	
57.	2131-128X T	1	HOLDER FOR AFMÆRKNING HALTER FUER MARKIERUNG	HOLDER FOR MARKING	
58.	2131-129X T	1	OPHÆNG FOR AFMÆRKNING AUFHAENGUNG FUER MARKIERUNG	SUSPENSION FOR MARKING	

Fig. 5

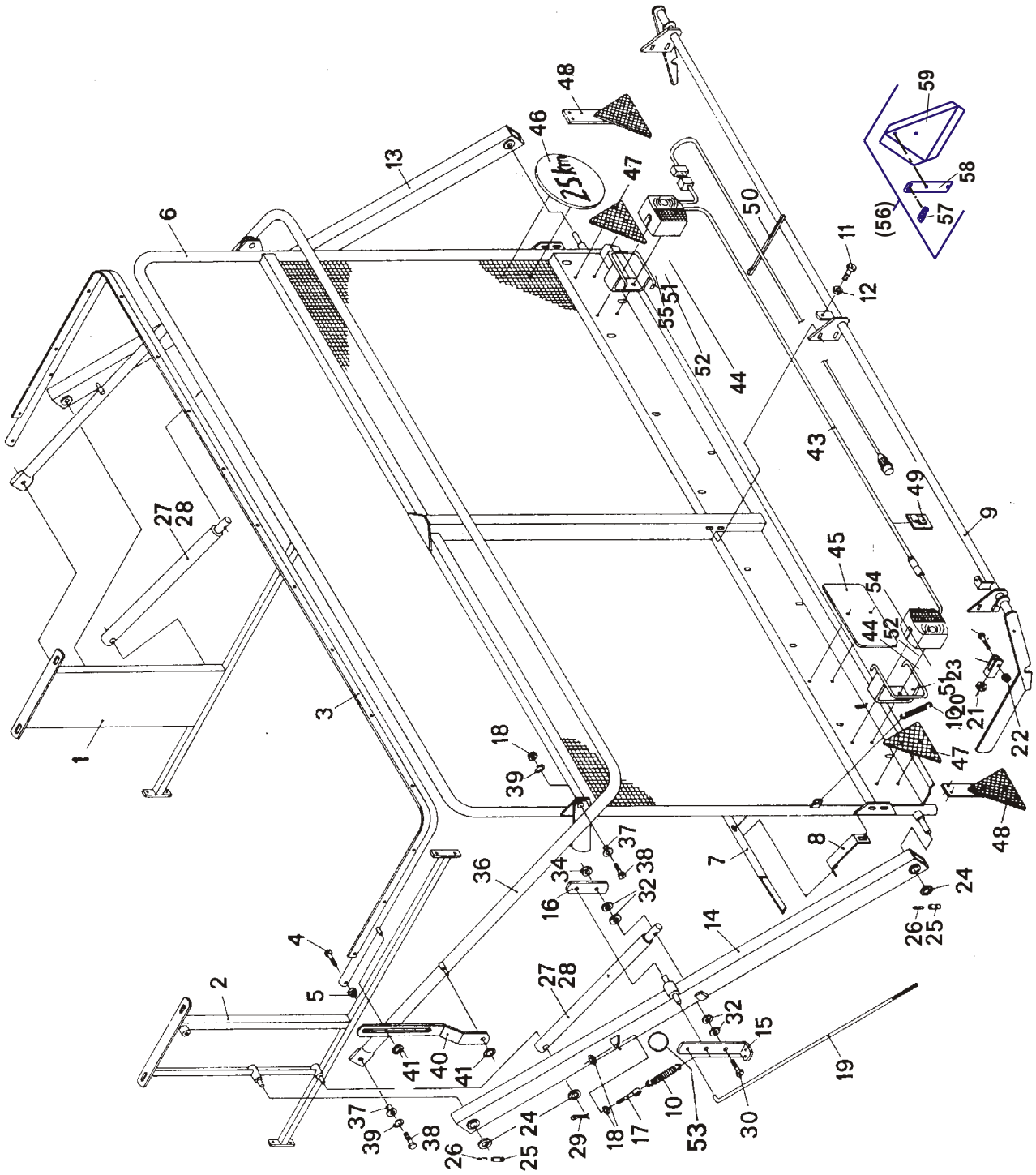
1
2
3
4
5
6
7
8
9
10
11
12
13
14
15
16
17
18
19
21
22
23
24
25
26
27
28
29
30
32
34
36
37
38
39
40
41
43
44
45
46
47
48
49
50
51
52
53
54
55
56
57
58
59
25km

POS.	VARENUMMER		ANTAL	BENÆVNELSE BEZEICHNUNG	DESIGNATION	HERTIL, DAZU, TO THIS, A CECI	
59.	1391-0504	T	1	ADVARSELSTREKANT WARNDREIECK	WARNING TRIANGLE	1213-3222 1216-1156 1220-1122 1220-3321 1241-1203 1254-2101	1 2 2 1 4 1
60.	2755-759X	T	2	CYLINDER Ø35 MM ZYLINDER Ø35 MM	CYLINDER Ø35 MM		
61.	3755-760X	T	2	PAKNINGSSÆT F/2755-759X DICHTUNGSSATZ F/2755-759X	SET OF GASKETS TO 2755-759X		

Fig. 6

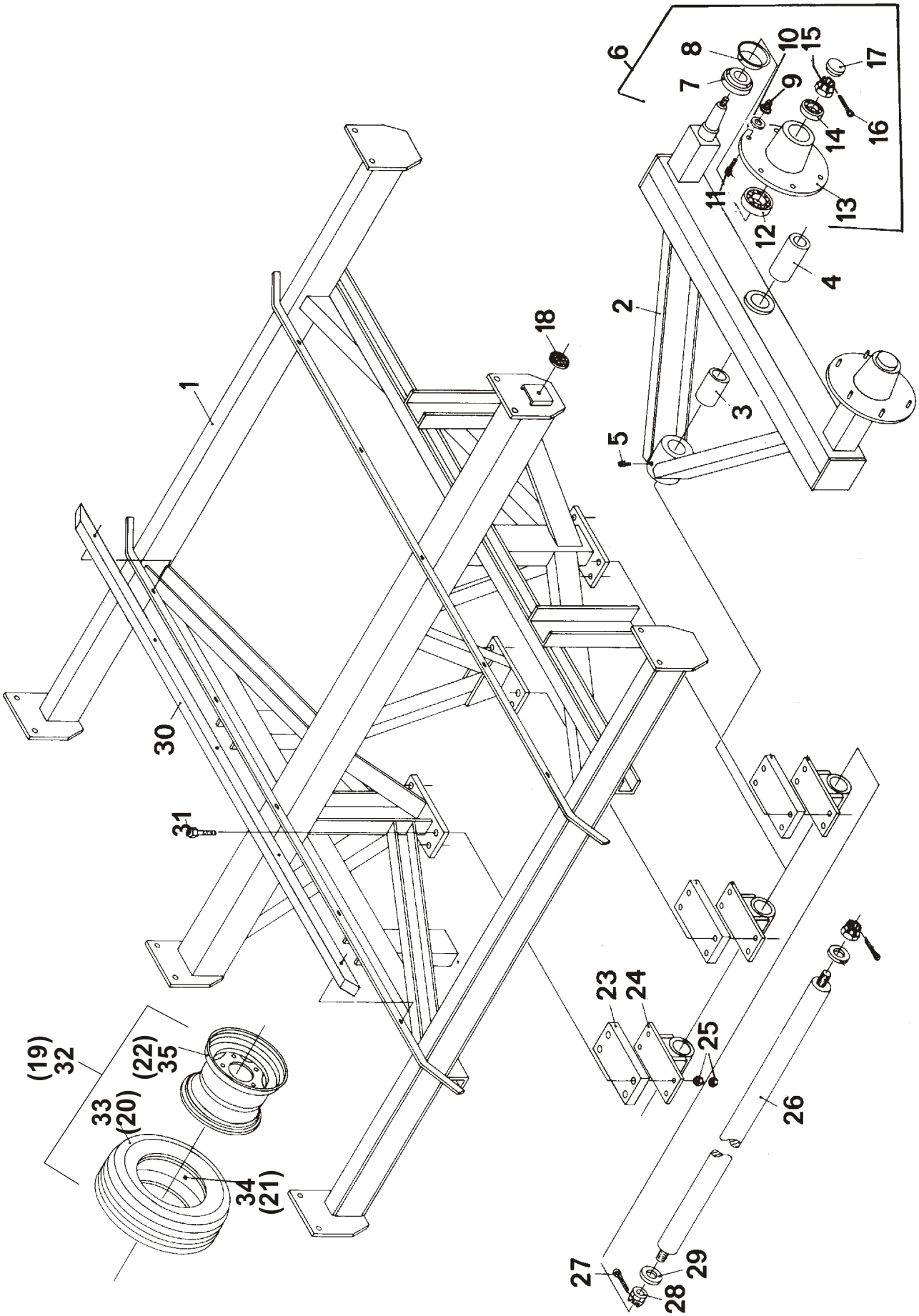
1
2
3
4
5
6
7
8
9
10
11
12
13
14
15
16
17
18
23
24
25
26
27
28
29
30
31
(19)
32
33
(20)
34
(21)
(22)
35

POS.	VARENUMMER		ANTAL	BENÆVNELSE BEZEICHNUNG	DESIGNATION	HERTIL, DAZU, TO THIS, A CECI
1.	3755-397X		1	RAMME KPL. ACHSBOCK VOLLSTDG.	FRAME CPL.	
2.	3755-562X		2	BOGGIEAKSEL DREHGESTELLWELLE	BOGIE AXLE	
3.	2755-399X		2	BØSNING BUCHSE	BUSH	
4.	2755-400X		2	BØSNING BUCHSE	BUSH	
5.	2755-401X		4	SMØRNIPPEL SCHMIERNIPPEL	GREASE NIPPLE	
6.	3755-648X		4	HJULNAV MED AKSEL LAUFSTUMMEL KPL.	WHEEL HUB	
6. 1	1324-8502		4	HJULNAV NABE	WHEEL HUB	
7.	2755-402X		4	STOPRING STOPPRING	STOP RING	
7. 1	1323-9692		4	TÆTNINGSRING DICHTUNGSRING	SEAL RING	
8.	2755-403X		4	TÆTNINGSRING DICHTUNGSRING	TIGHTENING RING	
9.	1323-9556		24	MØTRIK MUTTER	NUT	
10.	1241-5802		24	SPÆNDESKIVE 19-45-6 SCHEIBE 19-45-6	WASHER 19-45-6	
11.	2755-409X		24	NAVBOLT 18-1,5-46 F.U/BREMSE NABENBOLZEN 18-1,5-46 O/BREMSE	HUB BOLT 18-1,5-46 WITHOUT BR.	
11. 1	1323-9641		24	BOLT BOLTZEN	BOLT	
12.	2755-404X		4	RULLELEJE ROLLENLAGER	ROLLER BEARING	
12. 1	1331-9916		4	KONISK RULLELEJE 32213 KON. ROLLENLAGER 32213	LONE ROLLER BEARING 32213	
13.	2755-405X		4	NAVHUS NABENGEHAEUSE	HUB HOUSING	
13. 1	1323-9691		4	NAVHUS NABENGEHAEUSE	HUB HOUSING	
14.	1331-9910		4	RULLELEJE ROLLENLAGER	ROLLER BEARING	
14. 1	1331-9915		4	RULLELEJE, KONISK 32210 ROLLENLAGER, KON. 32210	ROLLER BEARING, LONE 32210	
15.	2755-407X		4	KRONEMØTRIK M27-1,5 MUTTER	NUT	
15. 1	1323-9689		4	KRONEMØTRIK M39-2 MUTTER M39-2	NUT M39-2	
16.	1252-4402		4	SPLIT 5-50 SPLINT 5-50	COTTER PIN 5-50	
16. 1	1252-5402		4	SPLIT 6,3-60 SPLINT 6,3-60	COTTER PIN 6,3-60	
17.	2755-408X		4	NAVKAPSEL NABENKAPPE	HUB CAP	
17. 1	1323-9690		4	NAVKAPSEL NABENKAPPE	HUB CAP	
18.	1391-0603		2	GUL SIDEREFLEX GELBE REFLEXFOLIE	YELLOW REFLECTING FOIL	
19.	3750-804X	T	4	KPL. HJUL 500/55-15,5-10 PLY RAD KPL. 500/55-15,5-10 PLY	WHEEL CPL. 500/55-15.5-10 PLY	
20.	1321-6306	T	4	DÆK 500/55-15,5 10-PR REIFEN 500/55-15,5 10-PR	TYRE 500/55-15.5 10-PR	
21.	1322-6105	T	4	SLANGE 500/55-15,5 SCHLAUCH 500/55-15,5	TUBE 500/55-15,5	
22.	1323-6403	T	4	FÆLG 16,00-15,5 FELGE 16,00-15,5	RIM 16,00-15,5	

Fig. 6

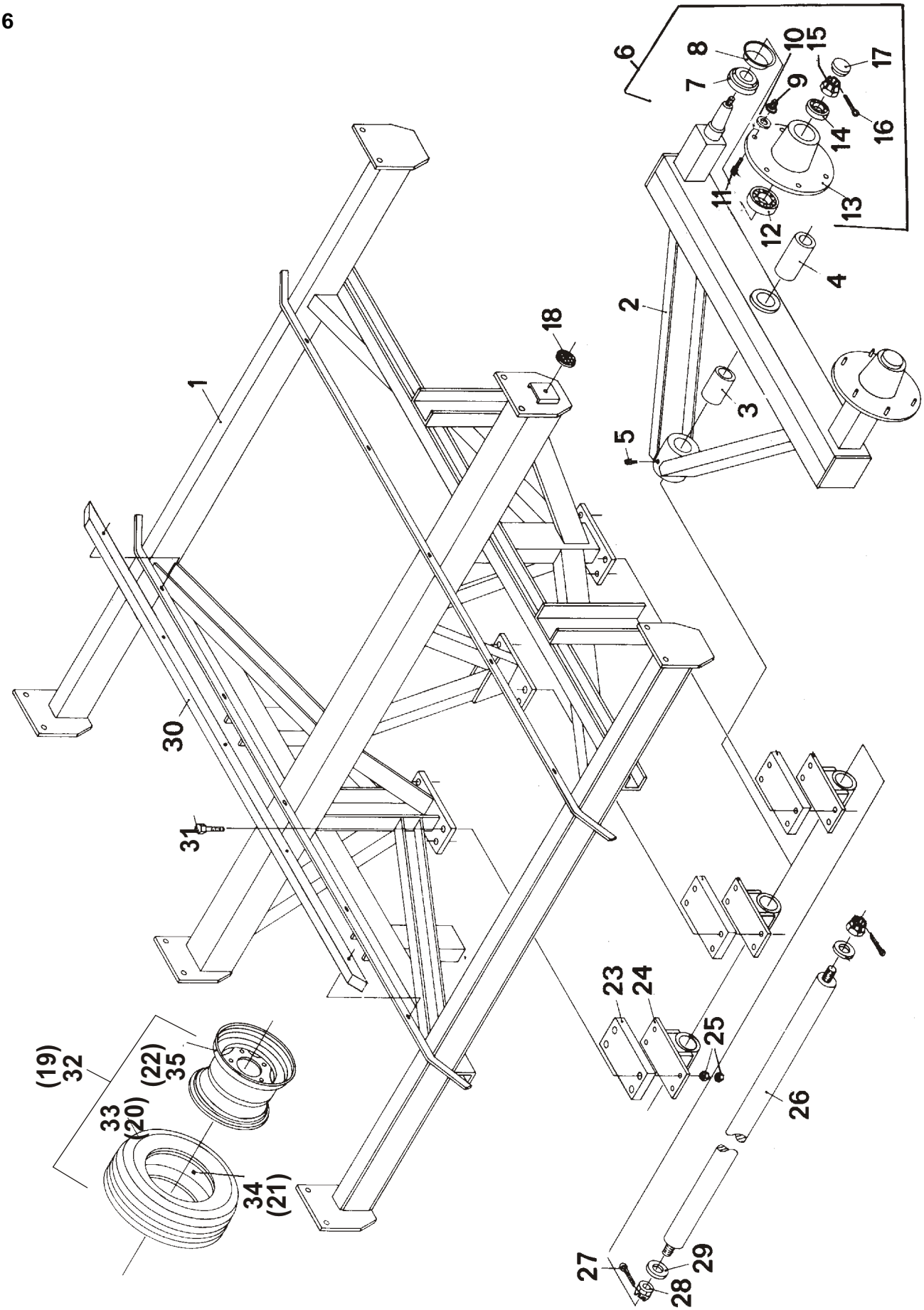
1
2
3
4
5
6
7
8
9
10
11
12
13
14
15
16
17
18
23
24
25
26
27
28
29
30
31
(19)
32
33
(20)
34
(21)
(22)
35

POS.	VARENUMMER	ANTAL	BENÆVNELSE BEZEICHNUNG	DESIGNATION	HERTIL, DAZU, TO THIS, A CECI	
23.	2755-662X	3	MELLEMLÆG ZWISCHENSTUECK	DISTANCE PIECE		
24.	2755-411X	3	AKSELLEJE ACHSPLATTE	SHAFT BEARING		
25.	1220-5122	24	STÅLMØTRIK M16 STAHLMUTTER M16	STEEL NUT M16		
26.	2755-413X	1	AKSEL WELLE	SHAFT		
27.	1252-5402	2	SPLIT 6,3-60 SPLINT 6,3-60	COTTER PIN 6,3-60		
28.	1220-7721	2	MØTRIK M 30-1,5 MUTTER M 30-1,5	NUT M 30-1,5		
29.	2755-414X	2	SKIVE SCHEIBE	WASHER		
30.	2755-416X	2	TRÆLISTE HOLZLEISTE	WODDEN RAIL		
31.	1213-5722	12	STÅLSÆTSKRUE M16-100 ST. SETSCHRAUBE M16-100	STEEL SET SCREW M16-100		
32.	3111-946X	4	HJUL 500/45-22,5 12 PLY RAD 500/45-22,5 12 PLY	WHEEL 500/45-22.5 12 PLY		
33.	1321-6601	4	DÆK 550/45-22,5 12-PR REIFEN 550/45-22,5 12-PR	TYRE 550/45-22,5 12-PR	1322-8101	1
35.	1323-6405	4	FÆLG 16,00-22.5 FELGE 16,00-22.5	RIM 16,00-22.5		

Fig. 7

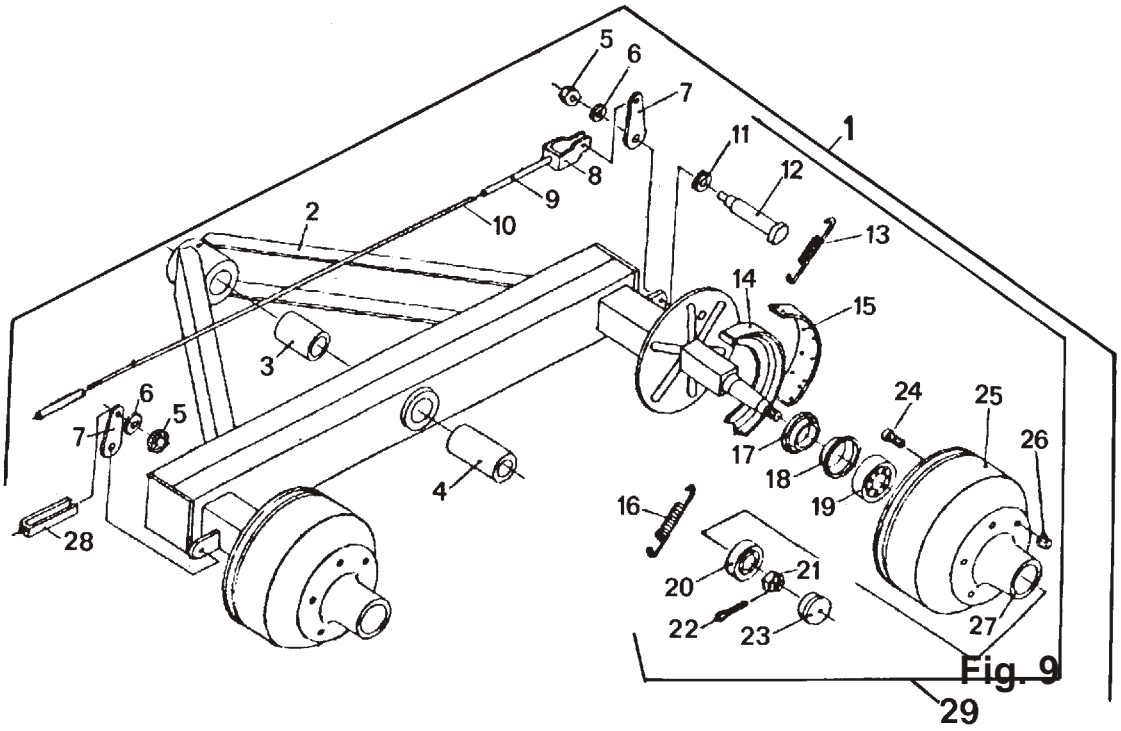
1
2
3
4
5
6
7
8
9
10
11
12
13
14
15
16
17
18
19
20
21
22
23
24
25
26
27
28
29

Fig. 9

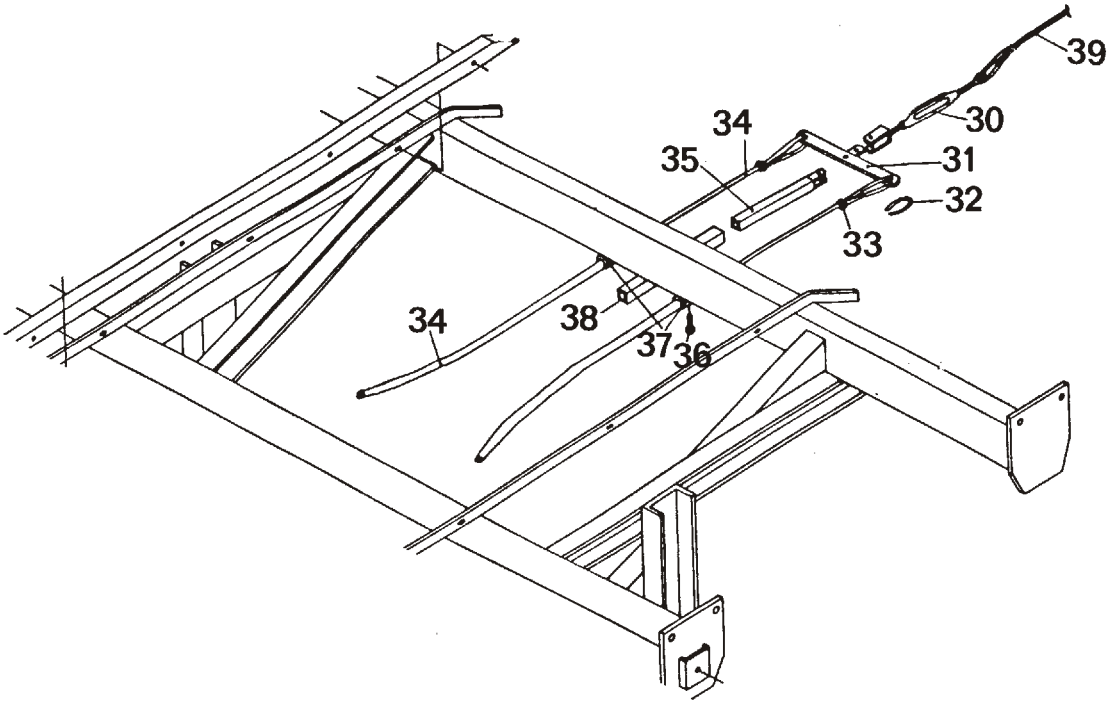
30
31
32
33
34
35
36
37
38
39

POS.	VARENUMMER		ANTAL	BENÆVNELSE / BEZEICHNUNG	DESIGNATION	HERTIL, DAZU, TO THIS, A CECI
1.	3755-718X		1	BOGGIEAKSEL KPL 1,92 M DREHGESTELLWELLE KPL 1,92 M	BOGIE SHAFT CPL 1.92 M	
2.	3755-719X	+	2	BOGGIEAKSEL KPL. DREHGESTELLWELLE KPL	BOGIE SHAFT CPL.	
2. 1	3755-744X	+	2	BOGGIEAKSEL KPL 1,96 M DREHGESTELLWELLE KPL 1,96 M	BOGIE SHAFT CPL 1.96 M	
3.	2755-399X		2	BØSNING BUCHSE	BUSH	
4.	2755-400X		2	BØSNING BUCHSE	BUSH	
5.	1220-6122		4	STÅLMØTRIK M20 STAHLMUTTER M20 >=0427910573 <=0427980948	STEEL NUT M20	
6.	1242-6221		4	FJEDERSKIVE M20 FEDERSCHEIBE M20 >=0427910573 <=0427980948	SPRING WASHER M20	
7.	2755-426X		4	BREMSEARM BREMSHEBEL	BRAKE LEVER	
7. 1	2755-659X		4	BREMSEARM BREMSHEBEL >=0427910573 <=0427980948	BRAKE LEVER	
8.	2755-430X		2	KLEMMESTYKKE KLEMMSTUECK	CLAMP	
9.	2755-635X		2	RØR FOR BOWDENTRÆK AUSSENROHR	OUTER TUBE	
10.	2755-008X		2	BREMSEKABEL BREMSKABEL	BRAKE CABLE	
11.	2755-425X		4	TANDSKIVE ZAHNSCHEIBE	SPROCKET WASHER	
12.	2755-424X		4	BREMSENØGLE BREMSESCHLUESSEL	BRAKE CAM	
12. 1	2755-720X		4	BREMSENØGLE BREMSESCHLUESSEL	BRAKE ARM	
13.	2755-423X		4	FJEDER FEDER	SPRING	
13. 1	3755-729X		4	BREMSEBAKKESÆT BREMSBACKENSATZ >=0427910573 <=0427980948	SET OF BRAKE CHECK	
14.	2755-422X		8	BREMSEBAKKE BREMSBACKE	BRAKE SHOE	
14. 1	3755-729X		8	BREMSEBAKKESÆT BREMSBACKENSATZ >=0427910573 <=0427980948	SET OF BRAKE CHECK	
15.	2755-421X		8	BREMSEBELÆGNING BREMSBELAG >=0427910573 <=0427980948	BRAKE LINING	
16.	3755-729X		4	BREMSEBAKKESÆT BREMSBACKENSATZ >=0427910573 <=0427980948	SET OF BRAKE CHECK	
17.	2755-402X		4	STOPRING STOPPRING	STOP RING	
17. 1	1323-9692		4	TÆTNINGSRING DICHTUNGSRING >=0427910573 <=0427980948	SEAL RING	
18.	2755-403X		4	TÆTNINGSRING DICHTUNGSRING >=0427910573 <=0427980948	TIGHTENING RING	
19.	2755-404X		4	RULLELEJE ROLLENLAGER	ROLLER BEARING	
19. 1	1331-9916		4	KONISK RULLELEJE 32213 KON. ROLLENLAGER 32213 >=0427910573 <=0427980948	LONE ROLLER BEARING 32213	
20.	1331-9910		4	RULLELEJE ROLLENLAGER	ROLLER BEARING	
20. 1	1331-9915		4	RULLELEJE, KONISK 32210 ROLLENLAGER, KON. 32210 >=0427910573 <=0427980948	ROLLER BEARING, LONE 32210	

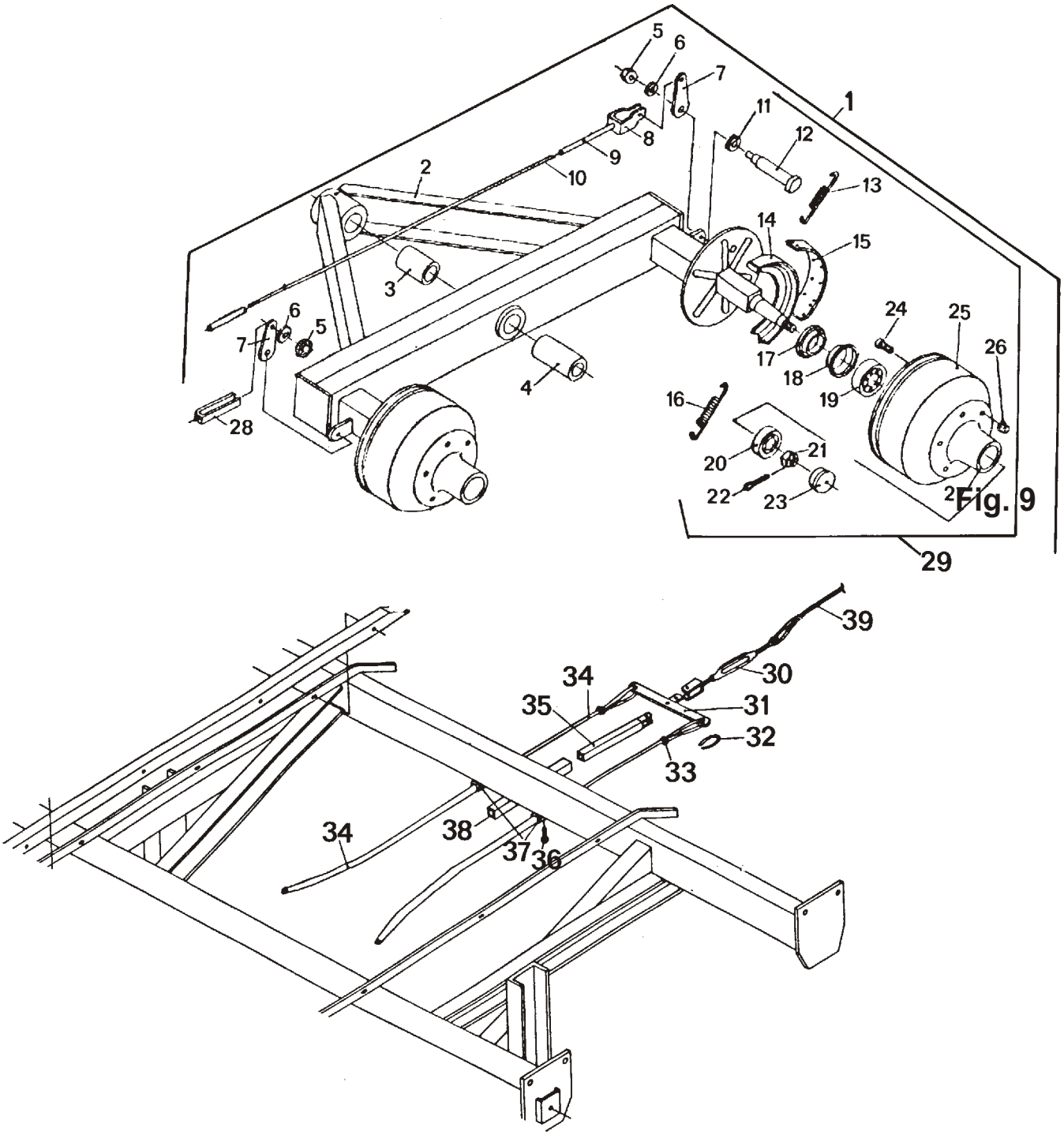
1
2
3
4
5
6
7
8
9
10
11
12
13
14
15
16
17
18
19
20
21
22
23
24
25
26
28
29
30
31
32
33
34
35
36
37
38
39
Fig. 9

POS.	VARENUMMER	ANTAL	BENÆVNELSE BEZEICHNUNG	DESIGNATION	HERTIL, DAZU, TO THIS, A CECI
21.	2755-407X	4	KRONEMØTRIK M27-1,5 MUTTER	NUT	
21. 1	1323-9689	4	KRONEMØTRIK M39-2 MUTTER M39-2 >=0427910573 <=0427980948	NUT M39-2	
22.	1252-4402	4	SPLIT 5-50 SPLINT 5-50	COTTER PIN 5-50	
22. 1	2755-650X	4	SPLIT SPLINT >=0427910573 <=0427980948	COTTER PIN	
23.	2755-408X	4	NAVKAPSEL NABENKAPPE	HUB CAP	
23. 1	1323-9690	4	NAVKAPSEL NABENKAPPE >=0427910573 <=0427980948	HUB CAP	
24.	2755-420X	24	NAVBOLT 18-15-52 F. MED BREMSE NABENBOLZEN 18-15-52 M/BREMSE	HUB BOLT 18-15-52 WITH BRAKE	
24. 1	1323-9549	24	BOLT BOLZEN >=0427910573 <=0427980948	BOLT	
25.	2755-419X	4	BREMSETROMLE BREMSTROMMEL	BRAKE DRUM	
25. 1	2755-653X	4	BREMSETROMLE BREMSTROMMEL >=0427910573 <=0427980948	BRAKE DRUM	
26.	1323-9556	24	MØTRIK MUTTER >=0427910573 <=0427980948	NUT	
27.	2755-405X	4	NAVHUS NABENGEHAEUSE	HUB HOUSING	
27. 1	1323-9696	4	NAVHUS NABENGEHAEUSE >=0427910573 <=0427980948	HUB HOUSING	
28.	2755-432X	2	STYR STEUERUNG	GUIDE	
29.	3755-709A	4	BREMSENAV KPL BREMSNABE	BRAKE HUB CPL	
29. 1	1324-8500	4	HJULNAV NABE >=0427910573 <=0427980948	WHEEL HUB	
30.	2755-440X	1	BARDUNSTRAMMER PARDUNSPANNER	TURNBUCKLE	
31.	3755-437X	1	ÅG WAAGE	YOKE	
32.	2755-435X	2	HOLDER HALTER	HOLDER	
33.	2755-436X	6	KLEMME KLEMME	CLAMP	
34.	2755-635X	2	RØR FOR BOWDENTRÆK AUSSENROHR	OUTER TUBE	
35.	3755-439X	1	INDV. RØR KPL INNENROHR KPL	INNER TUBE CPL	
36.	1213-1126	2	STÅLSÆTSKRUE M6-16 ST. SETSCHRAUBE M6-16	STEEL SET SCREW M6-16	
37.	2755-433X	2	STYR STEUERUNG	GUIDE	
38.	2755-438X	1	STYRERØR FUEHRUNGSROHR	STEERING COLUMN	
39.	2755-008X	1	BREMSEKABEL BREMSKABEL	BRAKE CABLE	

Fig. 8

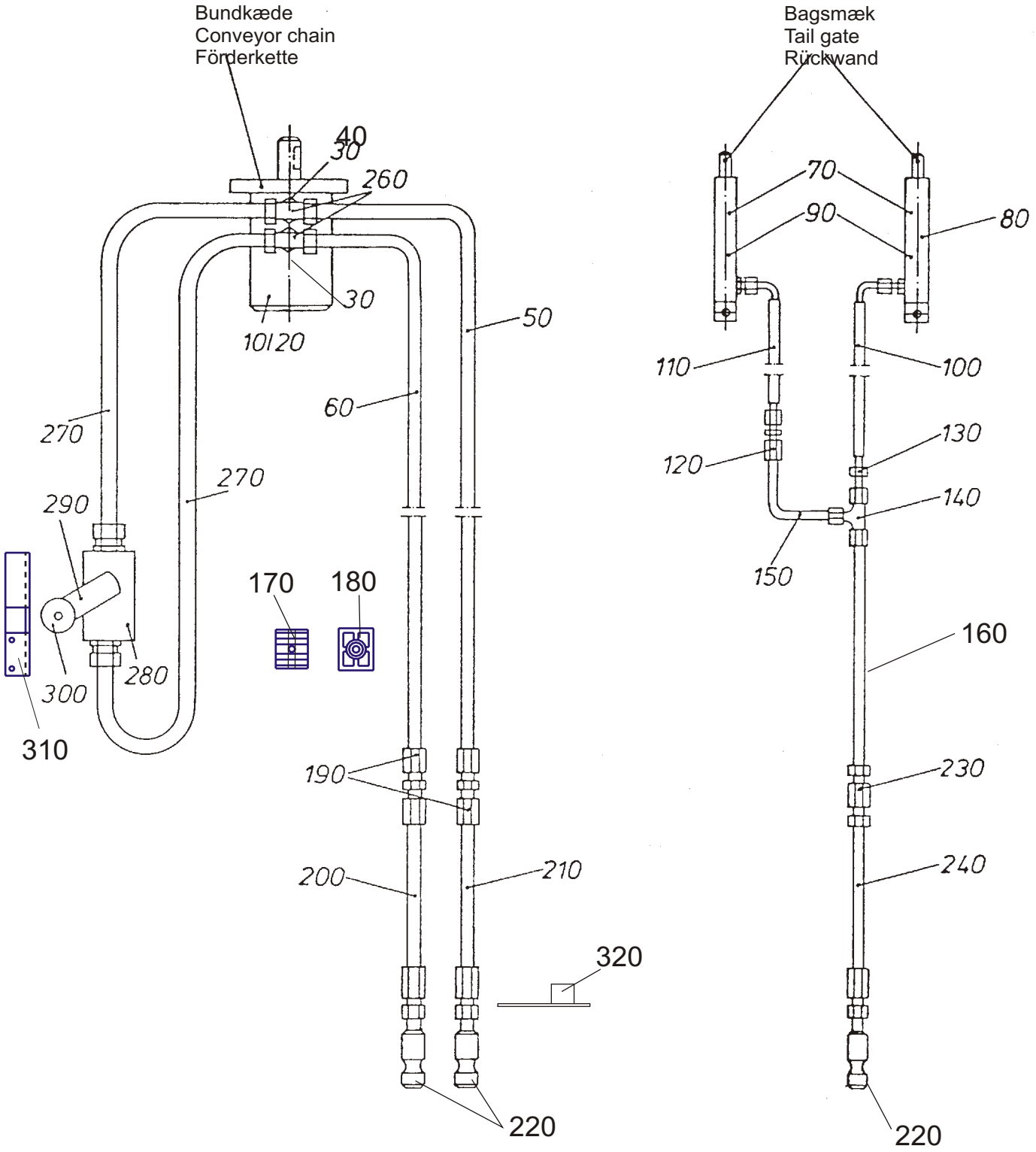
Bundkæde
Conveyor chain
Förderkette
Bagsmæk
Tail gate
Rückwand
40
30
260
30
10120
50
60
270
270
290
170
180
280
300
310
190
200
210
320
220
70
90
80
110
100
120
130
140
150
160
230
240
220

POS.	VARENUMMER	ANTAL	BENÆVNELSE BEZEICHNUNG	DESIGNATION	HERTIL, DAZU, TO THIS, A CECI
10.	2755-172X	1	HYDRAULIKMOTOR HYDRAULIKMOTOR	HYDRAULIC MOTOR	
10. 1	2755-726X	1	HYDRAULIKMOTOR HYDRAULIK MOTOR	HYDRAULIC MOTOR	
20.	2755-319X	1	TÆTNINGSSÆT DICHTUNGSSATZ	SET OF TIGHTENING	
30.	2755-320X	2	LIGE FORSKRUNING GERADE VERSCHRAUBUNG	STRAIGHT COUPLING	
40.	2755-321X	2	JUSTERBAR VINKELFORSKRUNING EINSTELLB. WINKELVERSCHRAUBUNG	ADJ. ANGULAR CONNECTION	
50.	2755-322X	1	HYDRAULIKRØR HYDRAULIKROHR	HYDRAULIC TUBE	
60.	2755-323X	1	HYDRAULIKRØR HYDRAULIKROHR	HYDRAULIC TUBE	
70.	2755-600X	2	HYDRAULIKCYLINDER HYDRAULIKZYLINDER	HYDRAULIC CYLINDER	
80.	3755-601X	2	PAKNINGSSÆT F/2755-600X DICHTUNGSSATZ F/2755-600X	SET OF GASKETS TO 2755-600X	
90.	1311-1414	1	FORSKRUNING VERSCHRAUBUNG	SCREWED CONNECTION	
100.	2755-628X	1	HYDRAULIKSLANGE HYDRAULIKSCHLAUCH	HYDRAULIC HOSE	
110.	2755-630X	1	HYDRAULIKSLANGE HYDRAULIKSCHLAUCH	HYDRAULIC HOSE	
120.	2755-351X	2	FORSKRUNING GERADE VERSCHRAUBUNG	SCREWED CONNECTION	
130.	2755-632X	3	FORSKRUNING GERADE VERSCHRAUBUNG	SCREWED CONNECTION	
140.	1311-8403	1	T-STYKKE T-STUECK	T-PIECE	
150.	2755-629X	1	HYDRAULIKRØR HYDRAULIKROHR	HYDRAULIC TUBE	
160.	2755-354X	1	HYDRAULIKRØR HYDRAULIKROHR	HYDRAULIC TUBE	
170.	2755-675X	5	HOLDER HALTER	HOLDER	
180.	1311-8596	4	RØRHOLDER ROHRHALTERUNG	SUPPORT FOR TUBE	
190.	2755-324X	2	LIGE FORSKRUNING GERADE VERSCHRAUBUNG	STRAIGHT CONNECTION	
200.	1317-0471	1	HYDRAULIKSLANGE L=6200 HYDRAULIKSCHLAUCH L=6200	HYDRAULIC HOSE L=6200	
210.	1317-0471	1	HYDRAULIKSLANGE L=6200 HYDRAULIKSCHLAUCH L=6200	HYDRAULIC HOSE L=6200	
220.	1317-0302	3	STIK F/LYNKOBLING ANSCHLUSS F/SCHNELLKUPPLUNG	CONNECTION F/QUICK-COUPLING	
230.	2755-631X	1	DROSSEL REGULERINGSVENTIL DROSSEL-RUECKSCHLAGVENTIL	ADJUSTING VALVE	
240.	1317-0470	1	HYDRAULIKSLANGE L=6200 HYDRAULIKSCHLAUCH L=6200	HYDRAULIC HOSE L=6200	
260.	2755-609X	2	T-STYKKE T-STUECK	T-PIECE	
270.	2755-614X	2	HYDRAULIK SLANGE HYDRAULIKSCHLAUCH	HYDRAULIC HOSE	
280.	1311-8567	1	KONTRAVENTIL KONTRAVENTIL	NON-RETURN VALVE	
290.	2755-625X	1	LUKKEHÅNDTAG BESCHLAG	LOCK FITTING	
300.	2755-615X	3	AFSTANDSSTYKKE ABSTANDSSTUECK	DISTANCE CLAMP	
310.	2755-627X	1	KONSOL KONSOLE	BRACKET	

Fig. 8

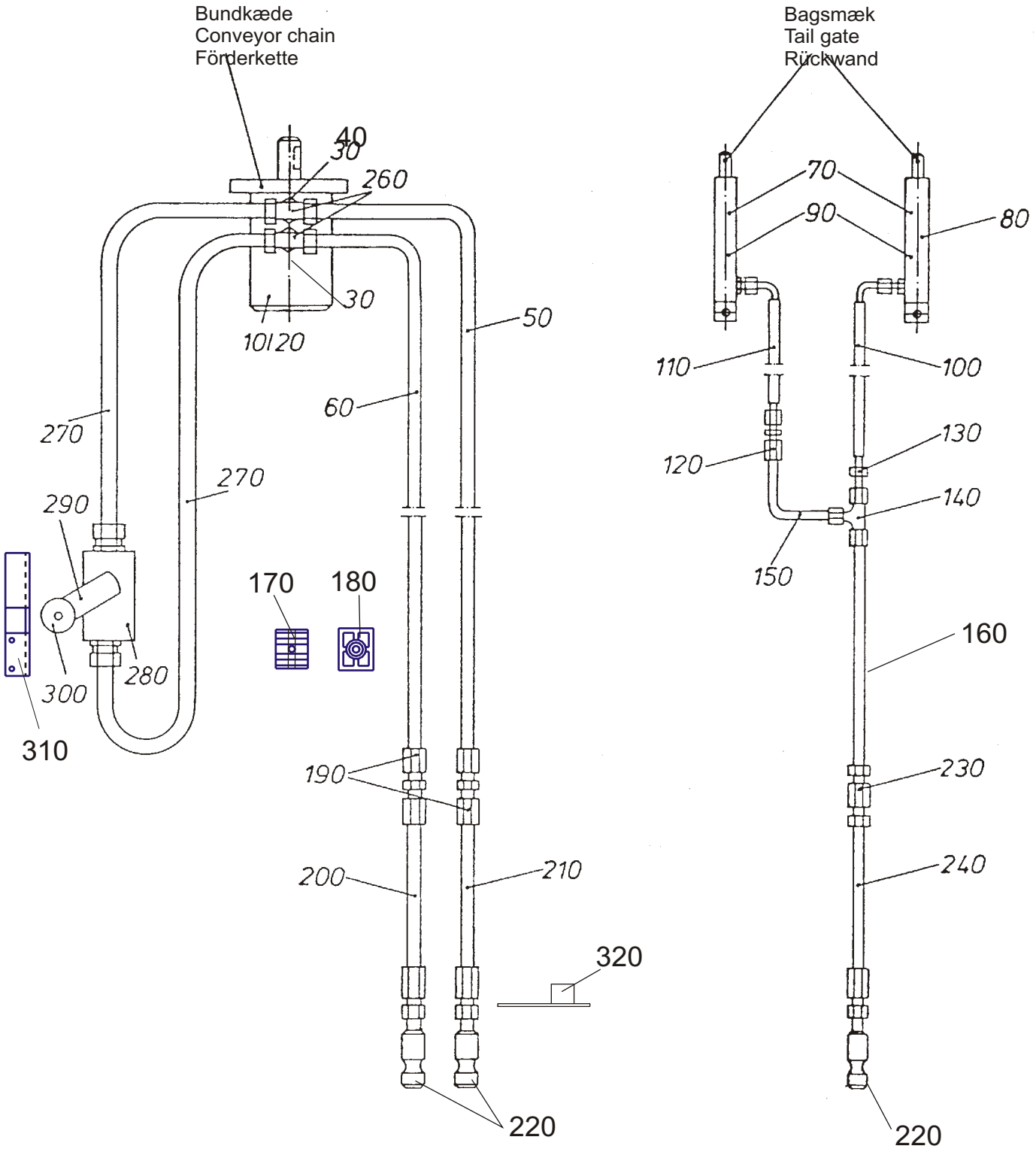
Bundkæde
Conveyor chain
Förderkette
Bagsmæk
Tail gate
Rückwand
40
30
260
30
10120
50
60
270
270
290
170
180
280
300
310
190
200
210
320
220
70
90
80
110
100
120
130
140
150
160
230
240
220

POS.	VARENUMMER		ANTAL	BENÆVNELSE BEZEICHNUNG	DESIGNATION	HERTIL, DAZU, TO THIS, A CECI
320.	1393-0138		3	BESKYTTELSESHÆTTE SCHUTZKAPPE	PROTECTION CAP	
321.	2755-759X	T	2	CYLINDER Ø35 MM ZYLINDER Ø35 MM	CYLINDER Ø35 MM	
322.	3755-760X	T	2	PAKNINGSSÆT F/2755-759X DICHTUNGSSATZ F/2755-759X	SET OF GASKETS TO 2755-759X	

Fig. 9

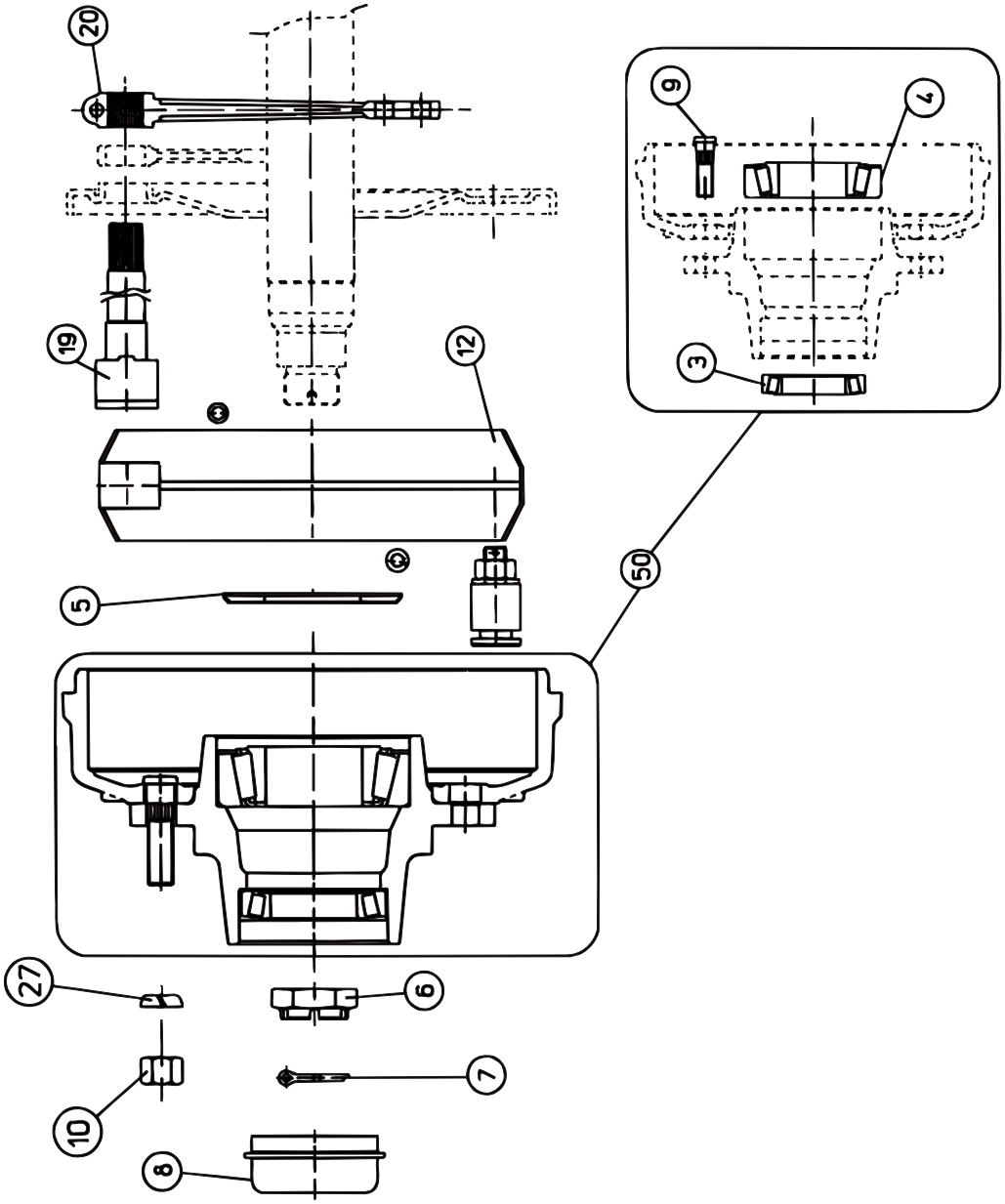

POS.	VARENUMMER	ANTAL	BENÆVNELSE BEZEICHNUNG	DESIGNATION	HERTIL, DAZU, TO THIS, A CECI
.	1324-8500		HJULNAV NABE	WHEEL HUB	
3.	1331-9915	1	RULLELEJE, KONISK 32210 ROLLENLAGER, KON. 32210	ROLLER BEARING, LONE 32210	
4.	1331-9916	1	KONISK RULLELEJE 32213 KON. ROLLENLAGER 32213	LONE ROLLER BEARING 32213	
5.	1323-9692	1	TÆTNINGSRING DICHTUNGSRING	SEAL RING	
6.	1323-9689	1	KRONEMØTRIK M39-2 MUTTER M39-2	NUT M39-2	
7.	1252-5402	1	SPLIT 6,3-60 SPLINT 6,3-60	COTTER PIN 6,3-60	
8.	1323-9690	1	NAVKAPSEL NABENKAPPE	HUB CAP	
9.	1323-9549	6	BOLT BOLZEN	BOLT	
10.	1323-9556	6	MØTRIK MUTTER	NUT	
12.	1323-9694	1	BREMSEBAKKE KPL. BREMSBACKE MIT BELAG	BRAKE SHOE WITH LINNING CPL.	
19.	1323-9652	1	AKSEL WELLE	SHAFT	
20.	1323-9695	1	BREMSEARM BREMSHEBEL	BRAKE ARM	
21.	1323-9693	6	UNDERLAGSSKIVE UNTERLEGSCHEIBE	WASHER	
50.	1323-9696	1	NAVHUS NABENGEHAEUSE	HUB HOUSING	

Et omfattende maskin program
Ein Lieferprogramm mit Zukunft
Progress In Farm Machinery
Une gamme de machines étendu
Progreso en Maquinaria Agrícola

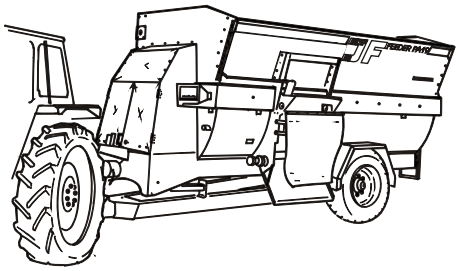

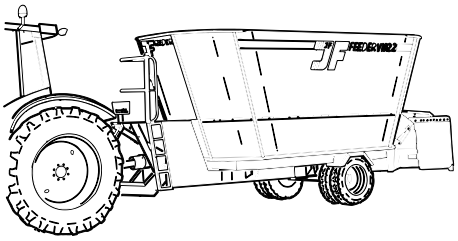

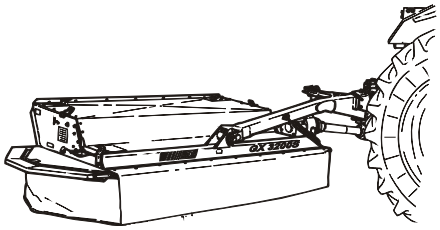

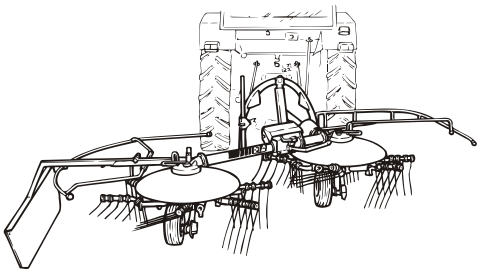

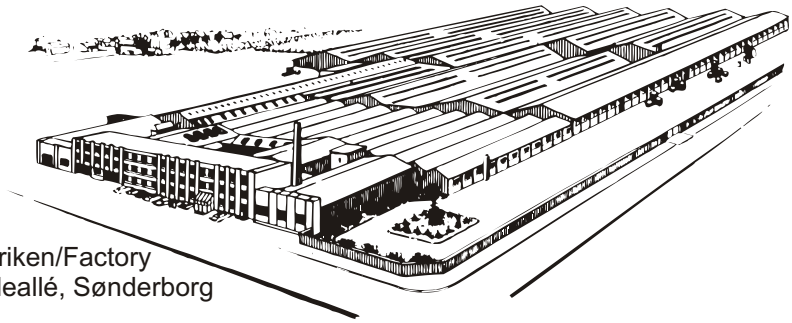

Fabriken/Factory
Lindeallé, Sønderborg

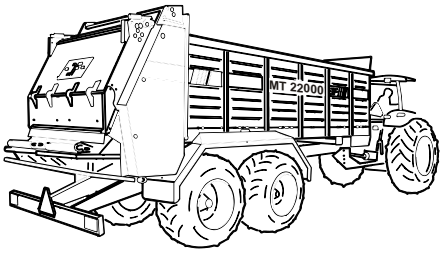

Fabriken/Factory
Ulkebøl, Sønderborg

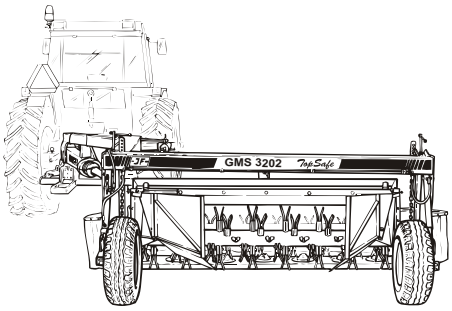

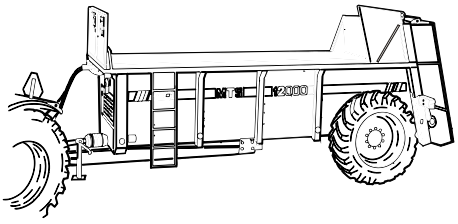

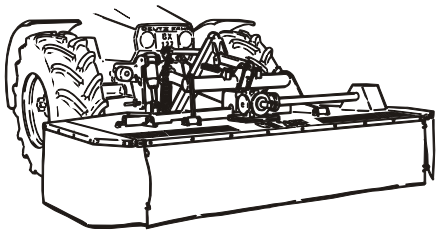

PR60-104X-02 ES 3500 0200

JF-Fabriken - J. Freudendahl A/S
DK-6400 Sønderborg - DANMARK
Tel: (+45) 74 12 52 52
Fax: (+45) 74 42 58 08
Fax: (+45) 74 42 55 41
www.jf.dk
(A company in the JF Group)