FCT 850

Eksaktsnitter / Exakthäcksler
Precision chop forage harvester
Ensileuse à couteaux

Reservedelsliste / Ersatzteilliste
Spare Parts List / Liste de pièces

2

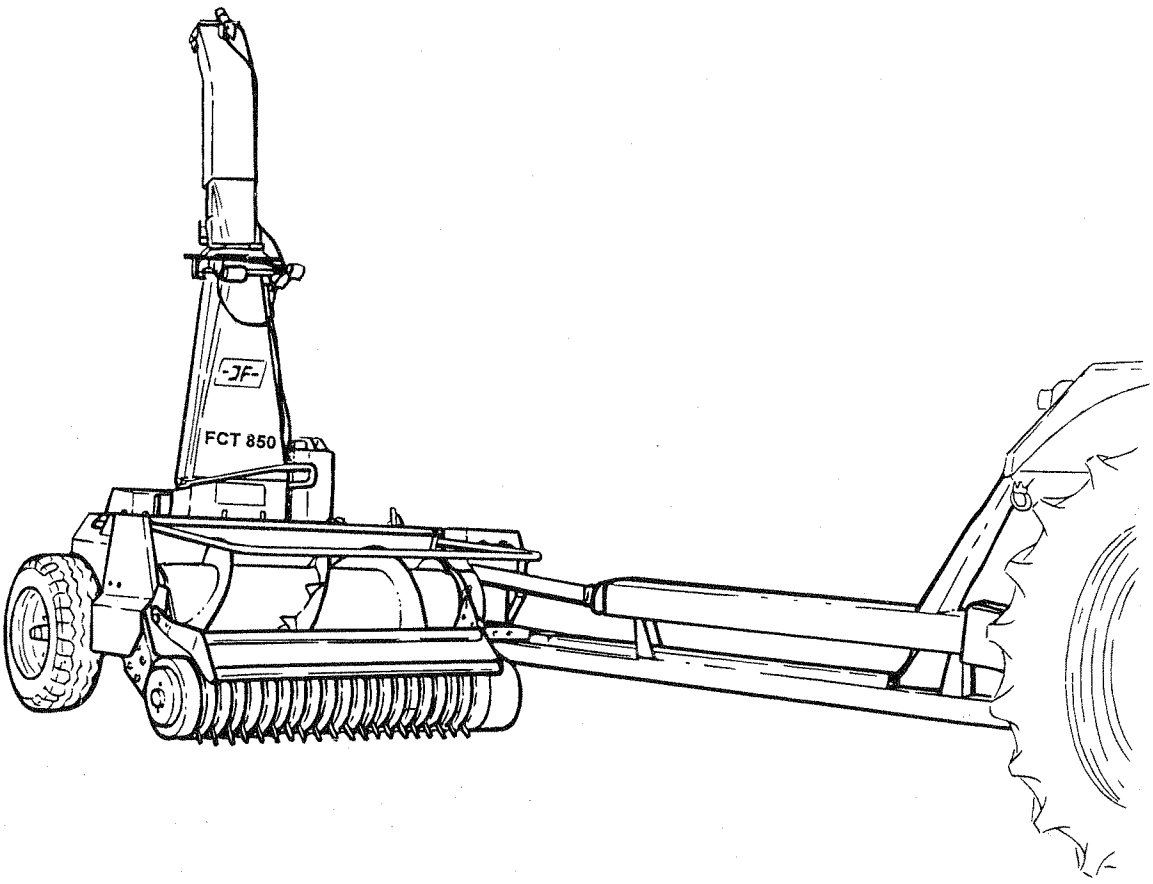

Gyldig fra:
Gültig ab:
Valid from:
Valable à partir de:

1995 05 01

Fabrikationsnr::
Maschinen Nr:
Serial No.:
No. de serie:

1159

Notér nummeret på Deres maskine på omslagets inderside.
Notieren Sie die Nummer Ihrer Maschine auf der Innenseite des Umschlages.
Please note the serial number of Your machine at the inside of the cover.
Veuillez noter le numero de Votre machine sur la face interne de la couverture.

Bestiller De reservedele så opgiv venligst maskinens fabrikationsnummer og eventuelt købsår. Det sparer Dem tid, penge og ærgelser og os unødigt besvær.
De kan notere nummeret på Deres maskine her:

Nr..... Leveret den ..... / ..... 19.....
så har De det ved hånden, når De eventuelt skal bestille reservedele.
Fabrikationsnummeret findes indhugget i rammen, som vist på figuren.

Bei Ersatzteilbestellungen ist die Fabrikationsnummer Ihrer Maschine unbedingt anzugeben.
Das erspart Ihnen Zeit, Geld und Ärger und erleichert uns die Abfertigung.
Tragen Sie die Nummer Ihrer Maschine bitte hier ein:

Nr..... Geliefert am ..... / ..... 19.....
dann haben Sie bei Ersatzteilbestellungen immer die Nummer bei der Hand.
Die Fabrikationsnummer ist im Rahmen eingeschlagen, siehe Figur.

Always state the serial number and if possile the year of the machine when ordering spare parts whereby you save time and money and facilitates matters for us.
Please enter the number of your machine here:

No..... Delivered on the ..... / ..... 19.....
Appropriate when ordering parts.
The serial number is located as shown on the figure.

Lorsque vous commandez des pièces dètachées, indiquez toujours le numéro de série de votre machine et si possible son année de fabrication. Vous éviterez des pertes de temps et vous nous faciliterez le travail.
Prière de noter ici le numéro de série de votre machine:

Numéro..... Livrée le ..... / ..... 19.....

Ceci vous sera utile lorsque vous commanderez des pièces.
Le numéro de série est gravé dans le cadre comme indiqué sur la figure.

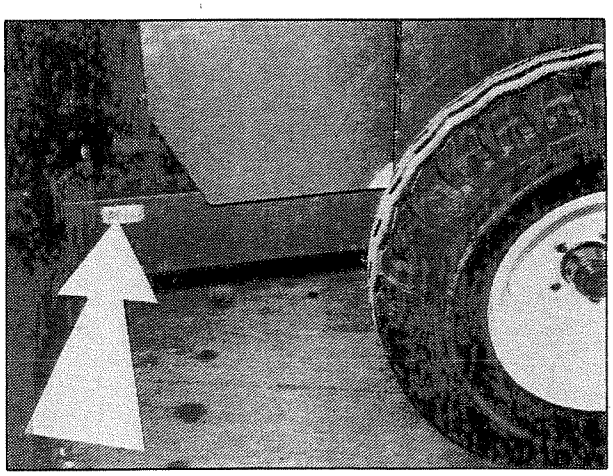

RESERVEDELSLISTE

ERSATZTEILLISTE

SPARE PARTS LIST

LISTE DE PIÈCES

Bogen er opdelt i 5 afsnit:

1. Instruktion.
2. Samlingstilbehør
3. Nummernøgle - viser på hvilke figurer numrene findes.
4. Figurnøgle - viser på hvilke figurer delene findes.
5. Reservedelsliste.

Das Ersatzteilbuch ist in 5 Abschnitte eingeteilt:

1. Instruktion
2. Montage Zubehör
3. Ein Nummerschlüssel mit Angabe der jeweiligen Ersatzteilnummern.
4. Eine Figurliste mit Angabe, wo die Teile zu finden sind.
5. Eine Ersatzteilliste.

The book is divided into 5 passages:

1. Directions for use.
2. Assembly accessories.
3. Number key showing on which figures the number can be found
4. Figure key showing on which figures the parts can be found.
5. Spare parts list.

Le manuel est divisé en 5 sections:

1. Instruction de l'emploi.
2. Accessoires d'assemblage.
3. Liste des numéros indiquant sur quelle figure se trouve le numéro.
4. Liste des figures indiquant sur quelle figure se trouvent les pièces.
5. Liste de pièces de rechange.

Eksempel fra reservedelslisten, af hvilket følgende oplysninger fremgår:

Ein Beispiel von der Ersatzteilliste, aus welchem folgende Aufschlüsse hervorgehen:

Example from the spare parts list with detailed information:

Example d'une liste de pièces détachées avec la différentes colonnes:

Ejemplo de la lista de requesto de la que resultan las siguientes indicaciones:

Esimerkki varaosaluettelosta mistä seuraavat tiedot löytyvät:

Antal dele pr. maskine. Ved undersamling pr. samling.

Anzahl Teile je Masch. Bei Untersammlungen Anzahl je Sammlung.

States quantity of parts for one machine. In connection with under parts: quantity for the assembly.

Número de piezas por máquina. En los conjuntos indica la cantidad que lleva cada conjunto.

Osien lukumäärä konetta kohden Alaryhmien lukumäärä.

( ) Mærkede dele er tilbehør.
( ) Marked parts are accessories.
( ) Markierte Teile sind Zubehör.
( ) Les pièces marquées sont des accessoires.

+ Modelskifte i serien.
+ Change of model in the series.
+ Änderung des Modells in der Serie.
+ Change de modèle dans la série.

POS.	VARENUMMER	ANTAL	BENÆVNELSE / BEZEICHNUNG	DESIGNATION	HERTIL, DAZU, TO THIS, A CECI	
1.	2279-539X	1	SKÆRM, FORRESTE SCHUTZ, VORDERE	GUARD, FRONT	1215-3224 1220-3321 1241-2502	16 16 16
2.	2279-517X	2	SIDESKÆRM SEITENSCHUTZ	SIDE BOARD	1213-3224 1220-3321 1434-0101	2 3 4
3.	3279-534X	1	BÆRERØR, HØJRE TRAGBALKEN, RECHTES	GIRDER, RIGHT	1214-3328 1220-3321 1241-2502	1 1 1

VARENUMMER	BENÆVNELSE	BEZEICHNUNG	DESIGNATION
1213-1222	STÅLSÆTSKRUE M6-20	STAHLSECHSKANTSCHRAUBE M6-20	STEEL SET SCREW M6-20
1213-2222	STÅLSÆTSKRUE M8-20	STAHLSECHSKANTSCHRAUBE M8-20	STEEL SET SCREW M8-20
1213-2322	STÅLSÆTSKRUE M8-30	STAHLSECHSKANTSCHRAUBE M8-30	STEEL SET SCREW M8-30
1213-3126	STÅLSÆTSKRUE M10-15	STAHLSECHSKANTSCHRAUBE M10-15	STEEL SET SCREW M10-15
1213-3222	STÅLSÆTSKRUE M10-20	STAHLSECHSKANTSCHRAUBE M10-20	STEEL SET SCREW M10-20
1213-3224	STÅLSÆTSKRUE M10-25	STAHLSECHSKANTSCHRAUBE M10-25	STEEL SET SCREW M10-25
1213-3322	STÅLSÆTSKRUE M10-30	STAHLSECHSKANTSCHRAUBE M10-30	STEEL SET SCREW M10-30
1213-3324	STÅLSÆTSKRUE M10-35	STAHLSECHSKANTSCHRAUBE M10-35	STEEL SET SCREW M10-35
1213-4224	STÅLSÆTSKRUE M12-25	STAHLSECHSKANTSCHRAUBE M12-25	STEEL SET SCREW M12-25
1213-4322	STÅLSÆTSKRUE M12-30	STAHLSECHSKANTSCHRAUBE M12-30	STEEL SET SCREW M12-30
1213-4327	STÅLSÆTSKRUE M12-35 KVAL 10.9	ST SECHSKANTSCHR M12-35 Q 10.9	STEEL SET SCREW M12-35 Q 10.9
1213-4422	STÅLSÆTSKRUE M12-40	STAHLSECHSKANTSCHRAUBE M12-40	STEEL SET SCREW M12-40
1213-4622	STÅLSÆTSKRUE M12-60	STAHLSECHSKANTSCHRAUBE M12-60	STEEL SET SCREW M12-60
1213-5324	STÅLSÆTSKRUE M16-35	STAHLSECHSKANTSCHRAUBE M16-35	STEEL SET SCREW M16-35
1213-5422	STÅLSÆTSKRUE M16-40	STAHLSECHSKANTSCHRAUBE M16-40	STEEL SET SCREW M16-40
1213-5424	STÅLSÆTSKRUE M16-45	STAHLSECHSKANTSCHRAUBE M16-45	STEEL SET SCREW M16-45
1213-5522	STÅLSÆTSKRUE M16-50	STAHLSECHSKANTSCHRAUBE M16-50	STEEL SET SCREW M16-50
1213-5624	STÅLSÆTSKRUE M16-70	ST SECHSKANTSCHRAUBE M16-70	STEEL SET SCREW M16-70
1213-5720	STÅLSÆTSKRUE M16-80	STAHLSECHSKANTSCHRAUBE M16-80	STEEL SET SCREW M16-80
1214-2122	STÅLSKRUE M8-35	STAHLSECHSKANTSCHRAUBE M8-35	STEEL SCREW M8-35
1214-2222	STÅLSKRUE M 8-50	STAHLSECHSKANTSCHRAUBE M 8-50	STEEL SCREW M 8-50
1214-2224	STÅLSKRUE M8-55	STAHLSECHSKANTSCHRAUBE M8-55	STEEL SCREW M8-55
1214-3122	STÅLSKRUE M10-45	STAHLSECHSKANTSCHRAUBE M10-45	STEEL SCREW M10-45
1214-3221	STÅLSKRUE M10-50	STAHLSECHSKANTSCHRAUBE M10-50	STEEL SCREW M10-50
1214-3322	STÅLSKRUE M10-70	STAHLSECHSKANTSCHRAUBE M10-70	STEEL SCREW M10-70
1214-4126	STÅLSKRUE M12-45	STAHLSECHSKANTSCHRAUBE M12-45	STEEL SCREW M12-45
1214-4324	STÅLSKRUE M12-75	STAHLSECHSKANTSCHRAUBE M12-75	STEEL SCREW M12-75
1214-4422	STÅLSKRUE M12-100	STAHLSECHSKANTSCHRAUBE M12-100	STEEL SCREW M12-100
1214-4425	STÅLSKRUE M12-140 KVAL. 10,9	STAHLSCHRAUBE M12-140 Q 10,9	STEEL SCREW M12-140 Q 10,9
1214-4426	STÅLSKRUE M12-120	STAHLSECHSKANTSCHRAUBE M12-120	STEEL SCREW M12-120
1214-5125	STÅLSKRUE M8-45	STAHLSECHSKANTSCHRAUBE M8-45	STEEL SCREW M8-45
1214-5224	STÅLSKRUE M16-55	STAHLSECHSKANTSCHRAUBE M16-55	STEEL SCREW M16-55
1214-5230	STÅLSKRUE M18-60 KVAL. 12,9	STAHLSCHRAUBE M18-60 Q 12,9	STEEL SCREW M18-60 Q 12,9
1214-5322	STÅLSKRUE M16-70 KVAL. 10,9	STAHLSCHRAUBE M16-70 Q 10,9	STEEL SCREW M16-70 Q 10,9
1214-5324	STÅLSKRUE M16-75	STAHLSECHSKANTSCHRAUBE M16-75	STEEL SCREW M16-75
1214-5420	STÅLSKRUE M18-110	STAHLSECHSKANTSCHRAUBE M18-110	STEEL SCREW M18-110
1214-5626	STÅLSKRUE M16-220	STAHLSECHSKANTSCHRAUBE M16-220	STEEL SCREW M16-220
1215-2124	BRÆDDESKRUE M8-15	FLACHRUNDSCHRAUBE M8-15	CARRIAGE SCREW M8-15
1215-3226	STÅLBRÆDDESKR. M10-25 KVAL.8,8	STAHLF. SCHRAUBE M10-25 Q 8,8	STEEL CAR. SCREW M10-25 Q 8,8
1215-4324	BRÆDDESKRUE M12-35	FLACHRUNDSCHRAUBE M12-35	CARRIAGE SCREW M12-35
1215-5422	BRÆDDESKRUE M16-40	FLACHRUNDSCHRAUBE M16-40	CARRIAGE SCREW M16-40
1215-5824	BRÆDDESKRUE M16-110	FLACHRUNDSCHRAUBE M16-110	CARRIAGE SCREW M16-110
1216-1120	MASKINSKRUE R/H M4-12	ZYLINDERSCHRAUBE M4-12	MACHINE SCREW ROUNDH. M4-12
1219-0605	PINOLSKRUE M8-15	SCHRAUBE M8-15	SCREW M8-15
1220-1120	STÅLMØTRIK M4	STAHLMUTTER M4	STEEL NUT M4
1220-1124	STÅLMØTRIK M6	STAHLMUTTER M6	STEEL NUT M6
1220-2122	STÅLMØTRIK M8	STAHLMUTTER M8	STEEL NUT M8
1220-2321	NYLOC MØTRIK M8	NYLOC MUTTER M8	NYLOC NUT M8
1220-3122	STÅLMØTRIK M10	STAHLMUTTER M10	STEEL NUT M10
1220-3321	NYLOC MØTRIK M10	NYLOC MUTTER M10	NYLOC NUT M10
1220-4122	STÅLMØTRIK M12	STAHLMUTTER M12	STEEL NUT M12
1220-4321	NYLOC MØTRIK M12	NYLOC MUTTER M12	NYLOC NUT M12
1220-5124	STÅLMØTRIK M16 KV10	STAHLMUTTER M16 Q10	STEEL NUT M16 Q10
1220-5222	STÅLMØTRIK M16 H 8M/M	STAHLMUTTER M16 H 8M/M	STEEL NUT M16 H 8M/M
1220-5321	NYLOC MØTRIK M16	NYLOC MUTTER M16	NYLOC NUT M16
1220-6123	STÅLMØTRIK M18 KV 12	STAHLMUTTER M18 Q 12	STEEL NUT M18 Q 12
1241-3502	SPÆNDESKIVE 13-42-3	SCHEIBE 13-42-3	WASHER 13-42-3
1241-4502	SPÆNDESKIVE 17-30-3 STÅL	SCHEIBE 17-30-3 STAHL	WASHER 17-30-3 STEEL
1241-4503	SPÆNDESKIVE 17,5-35-3	SCHEIBE 17,5-35-3	WASHER 17,5-35-3
1241-8202	SPÆNDESKIVE 36-52-1,5	SCHEIBE 36-52-1,5	WASHER 36-52-1,5
1241-8402	STØTTESKIVE 35-45-2,5	STUETZSCHEIBE 35-45-2,5	SUPPORT WASHER 35-45-2,5
1242-4321	TANDSKIVE M12 INDVENDIG	ZAHNSCHEIBE M12 INNEN	SPROCKET WASHER M12 INNER
1251-2401	SPÆNDESTIFT 4-50	SPANNSTIFT 4-50	SPECIAL PIN 4-50
1251-2502	SPÆNDESTIFT 4-65	SPANNSTIFT 4-65	SPECIAL PIN 4-65
1251-2601	SPÆNDESTIFT 4-70	SPANNSTIFT 4-70	SPECIAL PIN 4-70
1251-4103	SPÆNDESTIFT 6-24	SPANNSTIFT 6-24	SPECIAL PIN 6-24
1251-4302	SPÆNDESTIFT 6-45	SPANNSTIFT 6-45	SPECIAL PIN 6-45
1251-4401	SPÆNDESTIFT 6-50	SPANNSTIFT 6-50	SPECIAL PIN 6-50
1251-5303	SPÆNDESTIFT 8-40	SPANNSTIFT 8-40	SPECIAL PIN 8-40
1251-5401	SPÆNDESTIFT 7-50	SPANNSTIFT 7-50	SPECIAL PIN 7-50
1251-5404	SPÆNDESTIFT 8-55	SPANNSTIFT 8-55	SPECIAL PIN 8-55
1251-5502	SPÆNDESTIFT 7-65	SPANNSTIFT 7-65	SPECIAL PIN 7-65
1251-5504	SPÆNDESTIFT 8-65	SPANNSTIFT 8-65	SPECIAL PIN 8-65
1251-5601	SPÆNDESTIFT 7-70	SPANNSTIFT 7-70	SPECIAL PIN 7-70
1251-5602	SPÆNDESTIFT 8-70	SPANNSTIFT 8-70	SPECIAL PIN 8-70
1251-6302	SPÆNDESTIFT 10-45	SPANNSTIFT 10-45	SPECIAL PIN 10-45
1251-6401	SPÆNDESTIFT 10-50	SPANNSTIFT 10-50	SPECIAL PIN 10-50
1251-7401	SPÆNDESTIFT 12-50	SPANNSTIFT 12-50	SPECIAL PIN 12-50
1251-7502	SPÆNDESTIFT 12-65	SPANNSTIFT 12-65	SPECIAL PIN 12-65
1251-7601	SPÆNDESTIFT 12-70	SPANNSTIFT 12-70	SPECIAL PIN 12-70
1252-4102	SPLIT 5-25	SPLINT 5-25	COTTER PIN 5-25
1252-5299	SPLIT 6-35	SPLINT 6-35	COTTER PIN 6-35

VARENUMMER	BENÆVNELSE	BEZEICHNUNG	DESIGNATION
1254-2101	FJEDERSPLIT 4 MM	FEDERSPLINT 4 MM	SPRING PIN 4 MM
1254-2102	FJEDERSPLIT 5 MM	FEDERSPLINT 5 MM	SPRING PIN 5 MM
1255-3202	LÅSERING 35 MM UDVENDIG	SICHERUNGSRING 35 MM AUSSEN	SNAP RING 35 MM OUTER
1255-4102	LÅSERING 47 MM INDVENDIG	SICHERUNGSRING 47 MM INNEN	SNAP RING 47 MM INNER
1313-1101	SMØRENIPPEL H1S M6	SCHMIERNIPPEL H1S M6	GREASE NIPPLE H1S M6
1313-1301	SMØRENIPPEL H1A M6	SCHMIERNIPPEL H1A M6	GREASE NIPPLE H1A M6
1313-2101	SMØRENIPPEL H2S 6 MM	SCHMIERNIPPEL H2S 6 MM	GREASE NIPPLE H2S 6 MM
1313-3101	SMØRENIPPEL H3F 6 MM	SCHMIERNIPPEL H3F 6 MM	GREASE NIPPLE H3F 6 MM
1317-0715	O-RING 17,86-2,62	O-RING 17,86-2,62	O-RING 17,86-2,62
1341-9187	SMØRENIPPEL BM811	SCHMIERNIPPEL BM811	GREASE NIPPLE BM811
1350-9104	SMØRENIPPEL	SCHMIERNIPPEL	GREASE NIPPLE
1391-9009	SIKRING	SICHERUNG	FUSE
1391-9027	KONTAKTELEMENT FOR 1391-0859	ELEMENT FUER SCHALTPULT	ELEMENT FOR CONTROL DESK
1393-0103	PLAST-DUPSKO	PLASTIKZWINGE	PLASTIC FERRULE
1434-0101	TALLERKENFJEDER 28-10,2-1	TELLERFEDER 28-10,2-1	DISC SPRING 28-10,2-1

NUMMERNØGLE - NUMMERSCHLUSSEL - NUMBER KEY - LISTE DES NUMEROS

VARENUMMER	FIGUR	POS.	VARENUMMER	FIGUR	POS.	VARENUMMER	FIGUR	POS.	VARENUMMER	FIGUR	POS.
1165-0113	3.	45.	1317-9052	2.	11.	1340-9023	19.	30.	1341-9566	4.	28.
1213-2224	15.	13.	1317-9052	5.	17.	1340-9023	20.	27.	1341-9566	23.	10.
1213-5722	13.	27.	1317-9055	2.	14.	1340-9028	20.	12.	1341-9567	4.	32.
1214-5328	13.	21.	1317-9055	5.	23.	1340-9036	17.	11.	1341-9569	21.	12.
1219-0808	5.	43.	1317-9056	2.	15.	1340-9037	18.	8.	1341-9572	23.	7.
1219-0808	6.	27.	1317-9056	5.	24.	1340-9037	19.	24.	1341-9573	23.	8.
1219-0808	11.	11.	1317-9057	2.	10.	1340-9038	17.	26.	1341-9583	23.	4.
1220-2121	23.	6.	1317-9057	5.	18.	1340-9038	18.	10.	1341-9587	22.	13.
1220-5321	24.	15.	1317-9058	5.	15.	1340-9038	19.	26.	1341-9590	4.	42.
1220-7721	2.	42.	1317-9059	5.	22.	1340-9039	18.	3.	1341-9591	4.	31.
1241-9403	13.	9.	1317-9098	2.	13.	1340-9039	19.	11.	1341-9618	17.	55.
1251-9007	17.	27.	1317-9099	2.	7.	1340-9053	17.	24.	1341-9618	18.	15.
1251-9007	18.	11.	1317-9255	2.	52.	1340-9055	22.	14.	1341-9618	19.	55.
1251-9007	19.	27.	1317-9255	5.	59.	1340-9056	21.	17.	1341-9618	20.	53.
1251-9007	20.	24.	1321-1311	24.	19.	1340-9118	17.	13.	1341-9630	18.	16.
1252-4402	2.	34.	1321-3304	2.	47.	1340-9118	18.	21.	1341-9631	4.	29.
1255-1202	12.	36.	1322-1109	24.	20.	1340-9118	21.	0.	1341-9641	17.	58.
1255-3201	3.	24.	1322-3103	2.	46.	1340-9133	19.	13.	1341-9641	18.	22.
1255-3202	13.	24.	1323-1110	24.	13.	1340-9133	23.	0.	1341-9641	19.	58.
1255-4102	13.	19.	1323-4301	2.	45.	1340-9135	20.	11.	1341-9641	20.	55.
1255-4201	1.	10.	1323-9061	2.	36.	1340-9135	22.	0.	1341-9643	21.	10.
1255-4201	13.	11.	1323-9062	2.	35.	1340-9153	3.	33.	1341-9644	21.	16.
1255-4202	3.	19.	1323-9073	24.	7.	1340-9153	17.	31.	1341-9647	17.	59.
1255-5202	1.	23.	1323-9088	2.	43.	1340-9153	18.	20.	1341-9647	19.	59.
1255-6101	22.	9.	1323-9120	2.	38.	1340-9153	19.	31.	1341-9649	17.	53.
1255-7101	14.	3.	1323-9172	2.	39.	1340-9153	20.	21.	1341-9649	19.	53.
1255-7101	15.	4.	1323-9355	2.	40.	1340-9168	17.	21.	1341-9733	22.	12.
1311-2601	2.	1.	1323-9356	2.	37.	1340-9168	18.	5.	1342-1281	20.	25.
1311-2601	5.	29.	1323-9358	2.	41.	1340-9168	19.	21.	1342-1315	20.	26.
1311-8501	2.	5.	1323-9396	24.	8.	1340-9200	21.	11.	1342-1355	17.	28.
1311-8501	5.	25.	1323-9397	24.	5.	1340-9475	17.	23.	1342-1355	18.	12.
1311-8587	9.	47.	1323-9405	24.	6.	1340-9475	18.	7.	1342-1355	19.	28.
1311-8603	2.	4.	1323-9512	2.	33.	1340-9475	19.	23.	1342-1405	17.	29.
1311-8603	5.	26.	1324-5101	2.	32.	1341-9056	23.	15.	1342-1405	19.	29.
1315-9101	15.	1.	1325-2101	24.	4.	1341-9160	22.	11.	1342-1418	18.	18.
1315-9102	14.	13.	1325-9006	24.	17.	1341-9164	4.	27.	1342-3013	17.	4.
1315-9103	14.	7.	1325-9029	24.	18.	1341-9166	23.	14.	1342-3013	18.	1.
1315-9103	15.	3.	1325-9030	24.	14.	1341-9176	21.	15.	1342-3014	19.	4.
1315-9108	14.	4.	1330-0103	1.	22.	1341-9188	18.	6.	1342-3030	20.	4.
1315-9108	15.	8.	1331-2304	5.	50.	1341-9188	19.	22.	1342-3062	17.	5.
1315-9109	14.	16.	1331-3101	24.	16.	1341-9188	20.	22.	1342-3062	18.	2.
1315-9109	15.	9.	1331-3301	4.	11.	1341-9189	17.	25.	1342-3062	19.	5.
1315-9110	14.	15.	1331-3301	6.	10.	1341-9189	18.	9.	1342-3080	20.	5.
1315-9110	15.	10.	1331-3301	13.	18.	1341-9189	19.	25.	1343-0406	3.	10.
1315-9112	14.	8.	1331-3303	5.	46.	1341-9189	22.	15.	1350-6006	3.	61.
1315-9113	14.	10.	1331-3306	4.	4.	1341-9190	17.	22.	1350-7005	3.	55.
1315-9114	14.	9.	1331-3306	13.	22.	1341-9304	17.	57.	1350-7506	3.	57.
1315-9115	14.	18.	1331-3311	3.	25.	1341-9305	17.	51.	1350-8008	3.	60.
1315-9116	14.	21.	1331-4103	13.	28.	1341-9305	19.	51.	1350-8009	3.	56.
1315-9116	15.	20.	1331-4104	3.	20.	1341-9308	17.	54.	1350-9003	3.	62.
1315-9118	14.	20.	1331-4306	13.	10.	1341-9308	19.	54.	1361-1205	3.	47.
1315-9118	15.	21.	1331-7404	1.	7.	1341-9310	18.	17.	1361-1205	16.	1.
1315-9119	14.	19.	1331-7503	4.	37.	1341-9310	19.	57.	1363-0117	16.	3.
1315-9120	14.	14.	1331-7503	6.	18.	1341-9311	17.	56.	1363-0118	16.	4.
1315-9120	15.	19.	1331-7503	11.	4.	1341-9311	19.	56.	1363-0120	16.	2.
1315-9121	14.	12.	1331-7503	12.	16.	1341-9312	20.	51.	1363-0121	16.	7.
1315-9122	14.	6.	1331-9905	5.	34.	1341-9328	18.	14.	1363-0122	13.	2.
1315-9122	15.	6.	1331-9907	14.	5.	1341-9329	20.	54.	1363-0122	16.	5.
1315-9123	14.	17.	1331-9907	15.	7.	1341-9342	18.	13.	1363-0123	12.	30.
1315-9184	15.	11.	1331-9988	12.	38.	1341-9411	17.	52.	1363-0123	13.	13.
1315-9185	15.	15.	1331-9994	14.	11.	1341-9411	19.	52.	1363-0123	13.	32.
1315-9186	15.	16.	1331-9994	15.	12.	1341-9411	20.	52.	1363-0123	16.	10.
1315-9187	15.	17.	1331-9998	12.	7.	1341-9436	22.	10.	1363-0125	13.	3.
1315-9188	15.	2.	1332-5802	14.	2.	1341-9450	23.	1.	1363-0125	16.	6.
1315-9188	15.	18.	1332-5802	15.	5.	1341-9462	23.	3.	1363-0130	16.	8.
1315-9249	15.	23.	1335-4300	12.	28.	1341-9523	17.	12.	1363-0131	16.	9.
1315-9291	15.	14.	1338-0107	4.	16.	1341-9523	18.	4.	1363-9044	12.	31.
1315-9327	15.	22.	1338-0107	11.	26.	1341-9523	19.	12.	1363-9044	13.	6.
1317-0203	2.	2.	1338-0111	4.	2.	1341-9523	20.	13.	1363-9045	13.	4.
1317-0302	2.	48.	1339-0112	23.	13.	1341-9524	22.	2.	1363-9046	13.	5.
1317-0302	5.	31.	1340-0196	3.	34.	1341-9526	3.	35.	1391-0702	9.	34.
1317-0440	2.	3.	1340-0197	3.	37.	1341-9528	21.	2.	1391-0703	9.	33.
1317-0452	5.	28.	1340-5430	17.	0.	1341-9542	23.	2.	1391-0705	9.	16.
1317-0633	2.	6.	1340-5432	19.	0.	1341-9543	23.	5.	1391-0705	9.	21.
1317-9006	2.	8.	1340-5436	18.	0.	1341-9556	23.	9.	1391-0705	9.	43.
1317-9006	5.	16.	1340-6418	20.	0.	1341-9557	4.	30.	1391-0706	9.	35.
1317-9008	2.	12.	1340-7117	4.	26.	1341-9561	21.	13.	1391-0707	9.	36.
1317-9008	5.	19.	1340-9022	20.	23.	1341-9562	21.	14.	1391-0707	9.	38.
1317-9051	2.	9.	1340-9023	17.	30.	1341-9563	23.	12.	1391-0709	9.	19.
1317-9051	5.	20.	1340-9023	18.	19.	1341-9564	23.	11.	1391-0711	9.	25.

VARENUMMER	FIGUR	POS.	VARENUMMER	FIGUR	POS.	VARENUMMER	FIGUR	POS.	VARENUMMER	FIGUR	POS.
1391-0712	9.	24.	2062-348X	1.	19.	2062-753X	10.	28.	3060-193X	5.	54.
1391-0716	9.	37.	2062-349X	1.	21.	2062-754X	10.	30.	3060-193X	6.	29.
1391-0740	9.	45.	2062-355X	1.	15.	2062-761X	12.	35.	3060-231X	8.	10.
1391-0744	9.	30.	2062-362X	7.	24.	2062-766X	4.	41.	3060-767X	5.	8.
1391-0746	9.	20.	2062-363X	7.	20.	2062-777X	3.	11.	3060-855X	4.	7.
1391-0746	9.	27.	2062-364A	7.	19.	2062-778X	10.	23.	3061-120X	5.	51.
1391-0842	9.	14.	2062-368X	5.	7.	2062-793X	6.	30.	3062-086X	4.	8.
1391-0843	9.	23.	2062-374X	5.	5.	2062-812X	9.	46.	3062-130X	14.	0.
1391-0843	9.	44.	2062-382X	7.	8.	2062-824X	1.	5.	3062-130X	14.	1.
1391-0855	9.	13.	2062-389X	3.	15.	2062-830X	2.	51.	3062-218X	11.	6.
1391-0859	9.	29.	2062-392A	3.	41.	2062-831X	2.	50.	3062-254X	13.	12.
1391-0870	9.	22.	2062-392A	6.	3.	2062-838X	24.	2.	3062-255X	12.	13.
1391-0873	9.	32.	2062-396X	9.	31.	2062-856X	24.	11.	3062-263A	10.	4.
1392-0507	5.	56.	2062-411X	4.	21.	2062-857X	24.	1.	3062-280X	5.	39.
1392-0507	6.	17.	2062-412X	4.	13.	2062-864X	1.	8.	3062-287X	6.	21.
1393-0100	7.	21.	2062-416X	4.	18.	2063-059A	12.	23.	3062-291X	5.	48.
1393-0139	2.	49.	2062-422X	3.	26.	2063-065X	12.	24.	3062-293X	6.	15.
1393-0139	5.	30.	2062-423X	3.	44.	2063-066X	12.	25.	3062-296X	6.	23.
1399-0237	6.	2.	2062-429X	4.	3.	2063-216X	12.	34.	3062-298X	6.	25.
1399-0237	7.	17.	2062-430X	4.	15.	2063-238X	10.	15.	3062-311X	6.	12.
1421-3389	5.	45.	2062-431X	13.	8.	2063-239X	10.	1.	3062-313X	6.	24.
1421-4493	4.	36.	2062-432X	4.	39.	2063-546X	5.	58.	3062-322A	2.	29.
1421-4494	5.	36.	2062-433X	3.	46.	2063-548X	11.	9.	3062-351B	1.	14.
1421-4497	11.	5.	2062-436X	4.	1.	2063-552X	11.	8.	3062-356A	7.	18.
1421-5492	1.	11.	2062-440X	4.	40.	2063-553X	11.	28.	3062-358A	7.	22.
1421-6485	12.	15.	2062-440X	13.	14.	2063-559X	13.	29.	3062-367X	7.	16.
1421-6490	4.	38.	2062-441X	4.	14.	2063-567X	10.	22.	3062-378X	7.	2.
1421-6491	6.	19.	2062-442X	13.	1.	2063-600X	10.	8.	3062-381X	7.	9.
1421-6491	11.	3.	2062-447X	3.	16.	2063-601X	10.	9.	3062-418X	3.	27.
1421-7493	5.	35.	2062-449X	3.	14.	2063-602X	10.	11.	3062-444X	3.	30.
1421-7497	1.	6.	2062-450X	3.	13.	2063-604X	10.	27.	3062-454X	8.	7.
1421-7498	6.	22.	2062-451X	3.	1.	2064-103A	3.	50.	3062-476A	10.	16.
1431-2195	9.	7.	2062-455X	3.	9.	2064-133X	3.	52.	3062-477A	10.	20.
1431-5398	1.	20.	2062-463X	3.	8.	2064-134X	3.	51.	3062-483X	6.	4.
1432-1197	12.	22.	2062-473X	10.	10.	2064-135X	3.	17.	3062-484X	6.	6.
1432-5696	2.	22.	2062-474X	10.	12.	2065-071X	3.	42.	3062-499X	3.	31.
1432-6698	5.	2.	2062-524X	7.	14.	2065-192X	9.	15.	3062-502X	4.	6.
1433-0289	1.	2.	2062-533X	11.	1.	2065-224X	10.	24.	3062-504X	5.	12.
1433-0314	7.	26.	2062-534X	13.	20.	2065-225X	10.	25.	3062-520X	7.	10.
1433-0315	7.	27.	2062-536A	10.	3.	2065-236X	12.	26.	3062-529A	11.	2.
1435-0004	8.	16.	2062-559X	5.	41.	2065-310X	5.	37.	3062-550X	10.	17.
1435-0015	5.	57.	2062-573X	5.	21.	2065-369X	8.	15.	3062-558X	5.	42.
1435-0015	6.	16.	2062-576X	7.	23.	2065-372X	5.	10.	3062-578X	5.	55.
1435-0022	2.	20.	2062-583X	7.	12.	2065-375X	5.	11.	3062-580X	6.	13.
1435-0026	12.	6.	2062-584X	7.	13.	2065-383X	7.	11.	3062-592X	3.	3.
1435-0027	12.	4.	2062-588X	4.	5.	2065-408X	12.	19.	3062-595X	3.	6.
2010-187A	2.	17.	2062-593X	3.	5.	2065-421X	9.	17.	3062-596X	3.	7.
2010-187A	5.	13.	2062-594X	3.	4.	2065-422X	8.	18.	3062-606X	8.	5.
2010-188X	5.	9.	2062-600X	8.	8.	2065-428X	3.	43.	3062-608X	5.	32.
2010-394X	5.	27.	2062-612X	13.	31.	2065-433X	6.	11.	3062-621X	2.	31.
2060-159X	2.	18.	2062-619X	10.	7.	2065-434X	9.	1.	3062-622X	9.	28.
2060-181X	12.	29.	2062-644X	13.	7.	2065-435X	9.	2.	3062-632A	6.	7.
2060-194X	5.	40.	2062-647X	4.	33.	2065-623X	12.	33.	3062-632A	13.	15.
2060-194X	6.	26.	2062-647X	11.	16.	2065-634X	12.	9.	3062-637X	3.	2.
2060-230X	8.	14.	2062-654X	11.	17.	2065-638X	12.	18.	3062-648X	10.	19.
2060-281X	13.	26.	2062-656X	11.	22.	2065-646X	12.	3.	3062-660X	11.	24.
2060-619X	2.	30.	2062-659X	10.	2.	2065-685X	12.	10.	3062-687X	5.	14.
2060-691X	5.	1.	2062-665X	4.	17.	2065-916X	2.	21.	3062-715X	3.	32.
2060-694A	5.	6.	2062-666X	4.	25.	2067-434X	8.	6.	3062-719X	9.	8.
2060-702X	5.	3.	2062-668X	10.	18.	2080-384X	7.	3.	3062-721X	6.	5.
2060-938X	4.	9.	2062-669X	7.	6.	2080-387X	7.	4.	3062-733X	8.	2.
2060-938X	6.	8.	2062-670X	7.	7.	2080-469X	7.	5.	3062-742X	8.	9.
2060-938X	13.	16.	2062-671X	4.	19.	2125-185X	9.	41.	3062-744X	8.	4.
2062-083X	1.	12.	2062-671X	5.	33.	2125-263X	8.	11.	3062-749X	9.	5.
2062-084X	1.	13.	2062-671X	6.	14.	2125-264X	8.	12.	3062-750X	9.	3.
2062-085X	1.	18.	2062-672X	3.	12.	2125-267X	8.	13.	3062-757X	10.	31.
2062-087X	4.	10.	2062-673X	10.	6.	2125-303X	8.	3.	3062-768X	10.	26.
2062-200X	10.	29.	2062-674A	7.	15.	2125-546X	8.	19.	3062-772X	3.	58.
2062-221X	10.	13.	2062-675X	7.	25.	2129-718X	2.	26.	3062-773X	3.	59.
2062-225X	10.	14.	2062-676X	4.	22.	2129-719X	2.	28.	3062-779X	9.	6.
2062-250A	6.	9.	2062-677X	11.	21.	2129-732X	2.	19.	3062-790X	11.	23.
2062-250A	13.	17.	2062-678X	10.	5.	2129-761X	2.	27.	3062-806X	5.	38.
2062-266A	3.	40.	2062-681X	4.	23.	2129-775X	9.	39.	3062-811X	6.	20.
2062-309X	5.	53.	2062-686X	7.	1.	2129-776X	9.	26.	3062-813X	9.	11.
2062-310X	6.	28.	2062-706X	9.	9.	2129-777X	9.	18.	3062-827X	3.	39.
2062-319X	4.	12.	2062-707X	9.	10.	2129-778X	9.	42.	3062-839X	24.	3.
2062-339A	1.	1.	2062-718X	3.	29.	2129-781X	2.	16.	3062-841X	24.	12.
2062-340B	1.	4.	2062-724X	6.	1.	2221-137X	5.	4.	3062-846X	24.	22.
2062-342X	1.	3.	2062-738X	9.	4.	2239-045X	9.	12.	3062-851X	24.	10.
2062-343A	1.	9.	2062-751X	24.	9.	2750-720X	11.	19.	3062-853X	24.	21.

NUMMERNØGLE - NUMMERSCHLÜSSEL - NUMBER KEY - LISTE DES NUMEROS

VARENUMMER	FIGUR	POS.	VARENUMMER	FIGUR	POS.	VARENUMMER	FIGUR	POS.	VARENUMMER	FIGUR	POS.
3063-205X	12.	32.									
3063-220X	11.	25.									
3063-221X	13.	23.									
3063-547X	11.	7.									
3063-551X	11.	10.									
3063-558X	11.	27.									
3063-603X	10.	21.									
3064-020X	5.	44.									
3064-029X	5.	52.									
3064-056X	3.	28.									
3064-057X	3.	18.									
3064-059X	3.	21.									
3064-062X	5.	47.									
3064-062X	5.	49.									
3064-076X	3.	22.									
3064-079X	3.	23.									
3065-081X	8.	21.									
3065-090X	8.	22.									
3065-113X	8.	24.									
3065-115X	8.	23.									
3065-119X	15.	0.									
3065-189X	4.	24.									
3065-190X	4.	20.									
3065-238X	12.	14.									
3065-275A	8.	1.									
3065-329X	4.	35.									
3065-331X	4.	34.									
3065-404X	12.	20.									
3065-411X	12.	12.									
3065-415X	12.	11.									
3065-417X	12.	21.									
3065-436X	12.	27.									
3065-632X	12.	8.									
3065-640X	12.	17.									
3065-683X	12.	2.									
3065-686X	12.	1.									
3065-690X	12.	5.									
3065-900X	2.	24.									
3065-908X	2.	23.									
3123-034X	1.	17.									
3125-090A	8.	17.									
3125-182X	9.	40.									
3129-828X	2.	25.									
3134-520X	2.	44.									
3750-426X	13.	25.									
3750-767X	11.	20.									
3750-768X	11.	18.									
3750-805X	3.	53.									
3750-836X	3.	54.									
4060-1205	8.	20.									

FIGURNØGLE - FIGURSCHLÜSSEL - FIGURE KEY - LISTE DE FIGURES

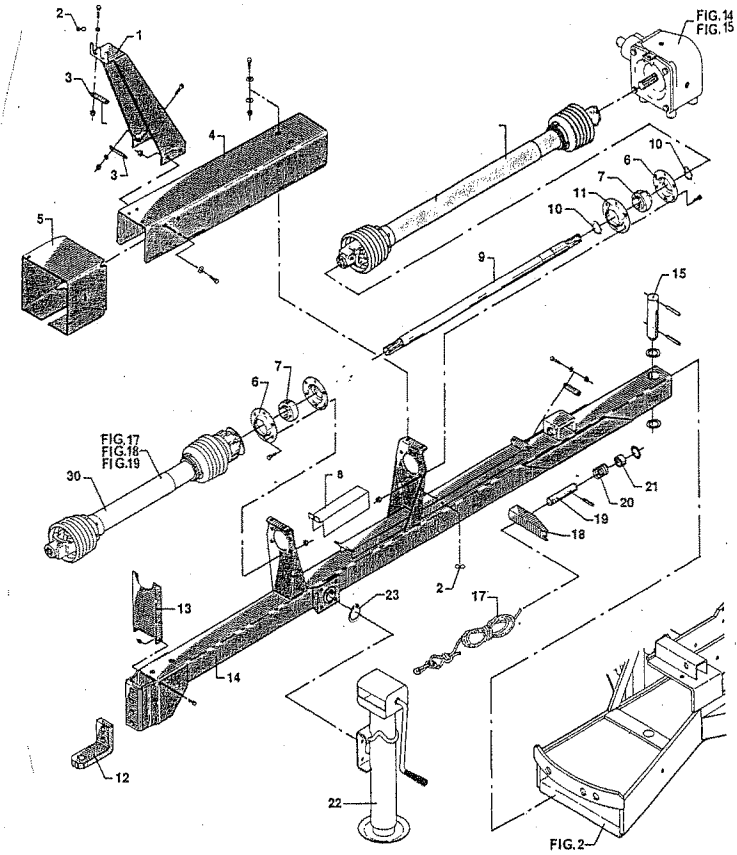

Fig. 01.0

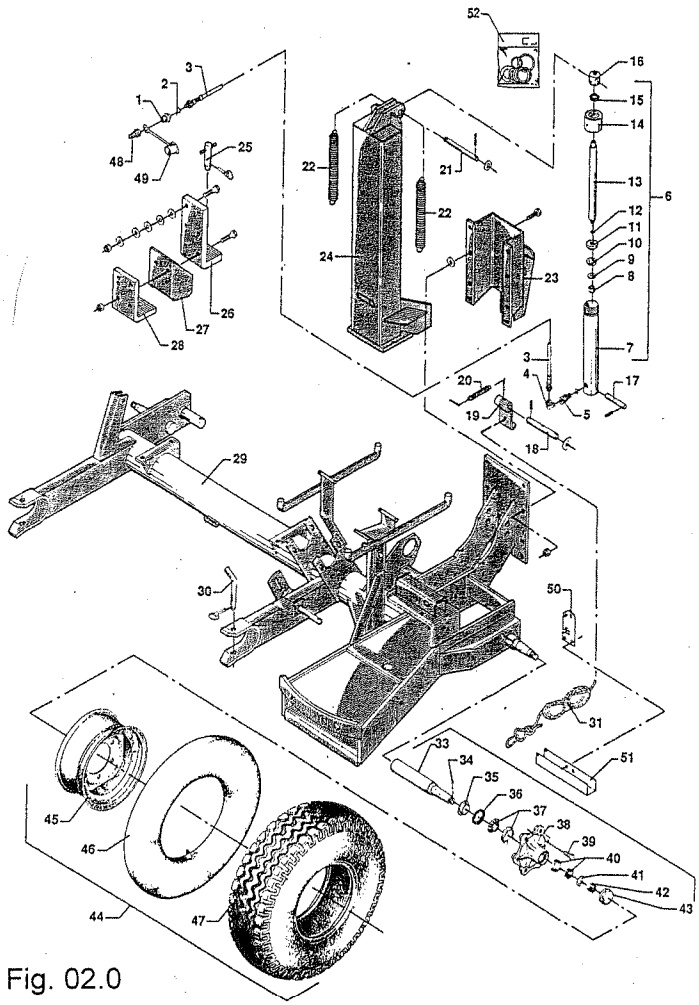

Fig. 02.0

Fig. 03.0

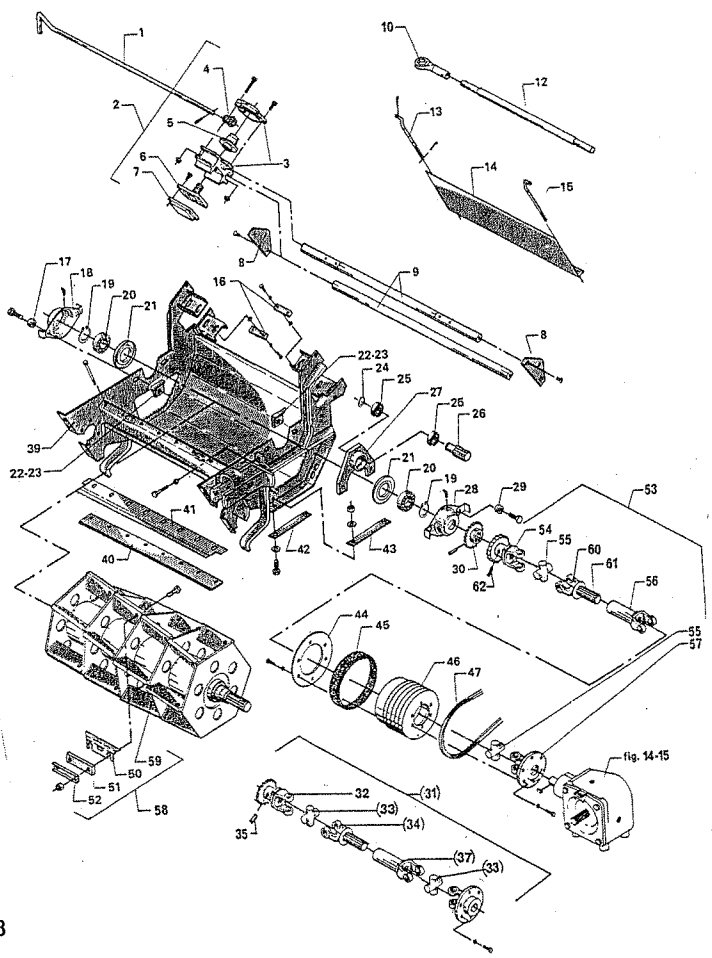

Fig. 04.0

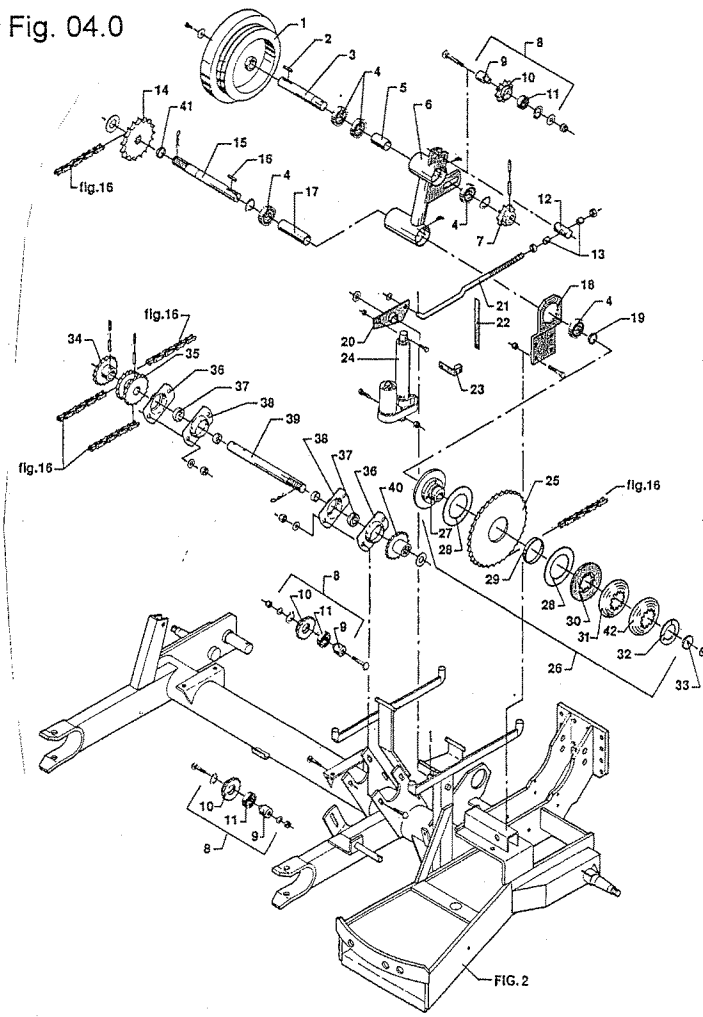

FIGURNØGLE - FIGURSCHLÜSSEL - FIGURE KEY - LISTE DE FIGURES

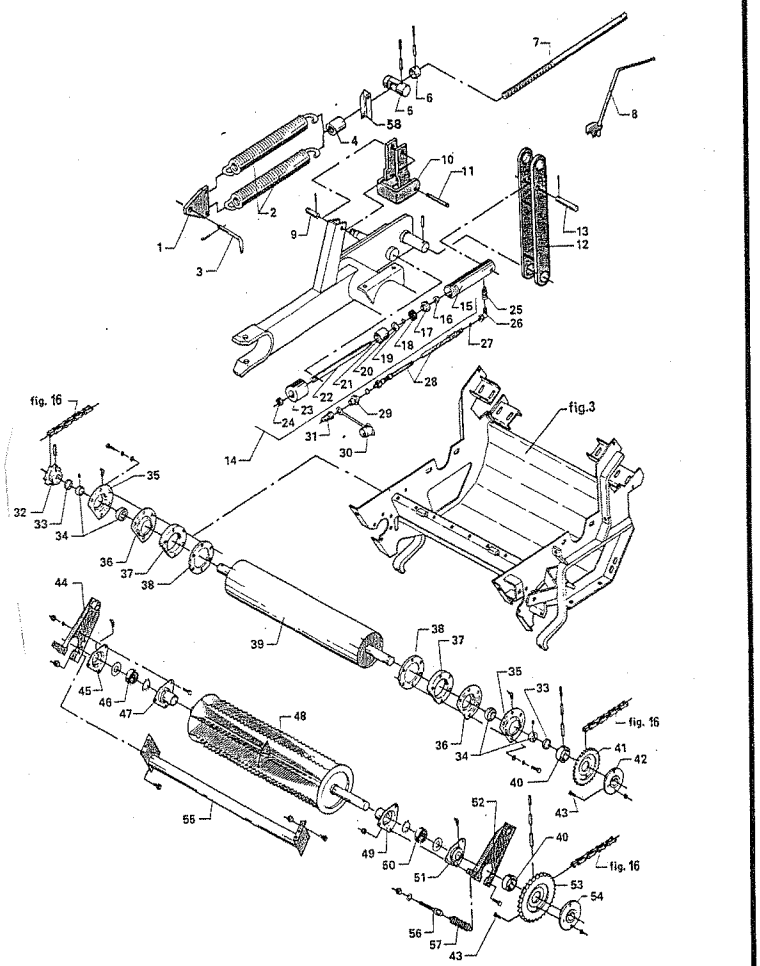

Fig. 05.0

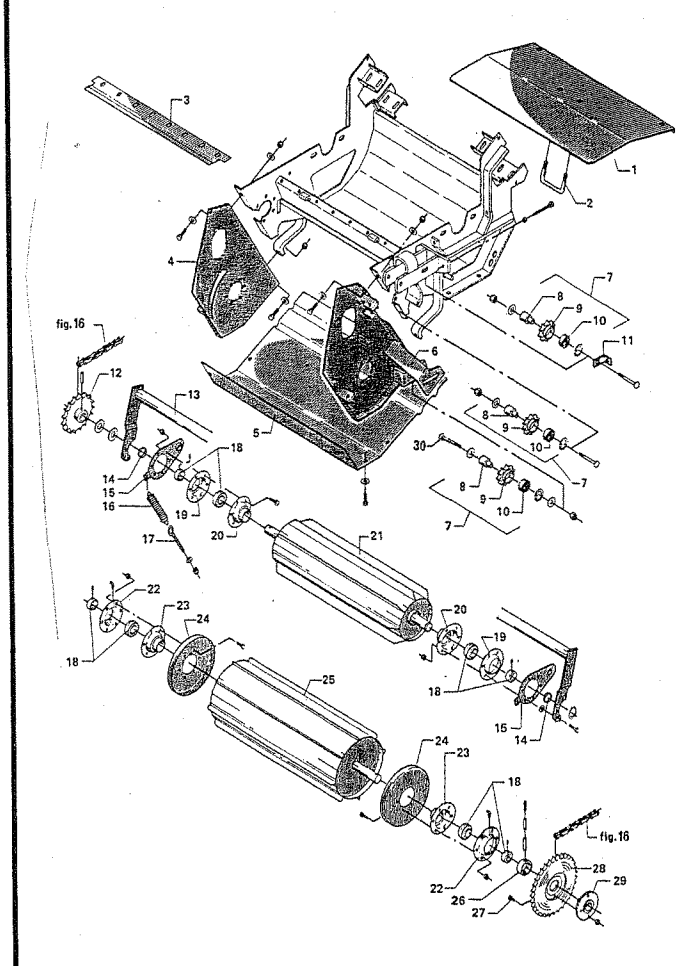

Fig. 06.0

Fig. 07.0

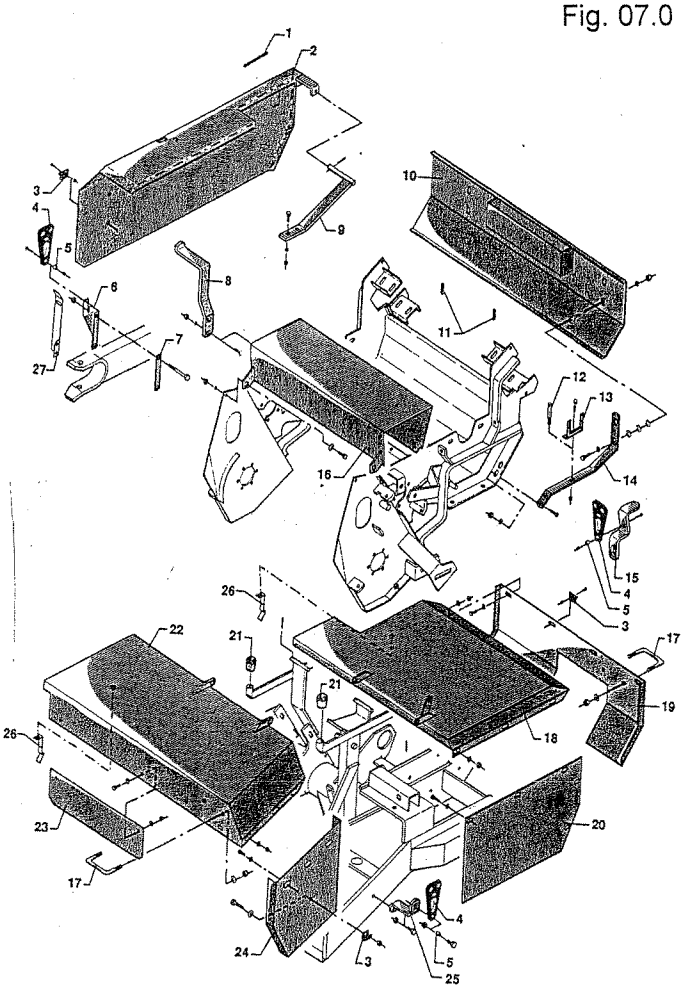

Fig. 08.0

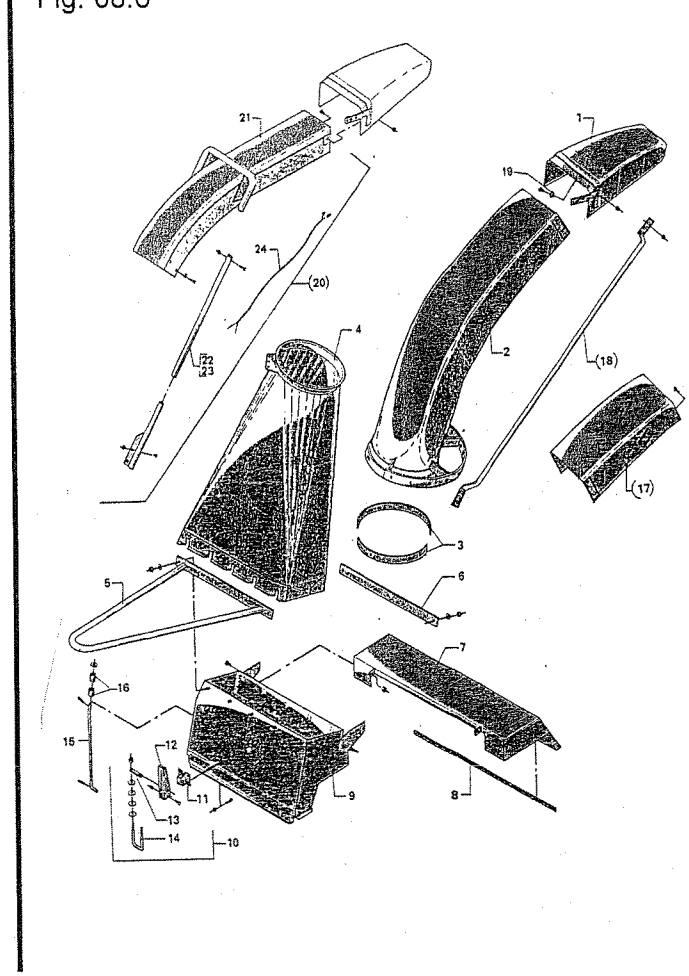

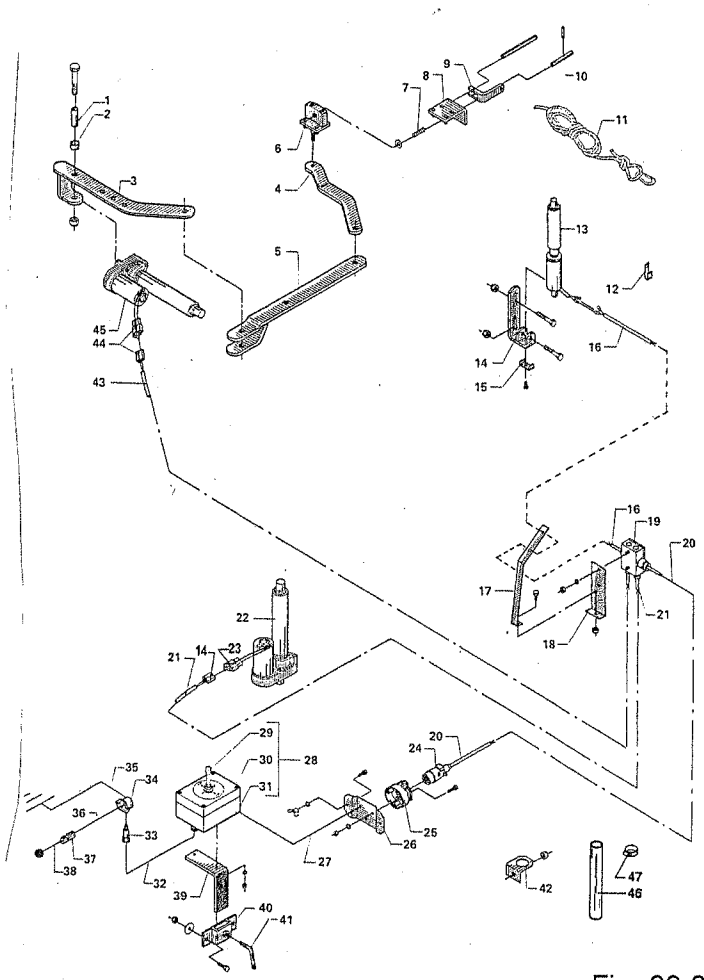

Fig. 09.0

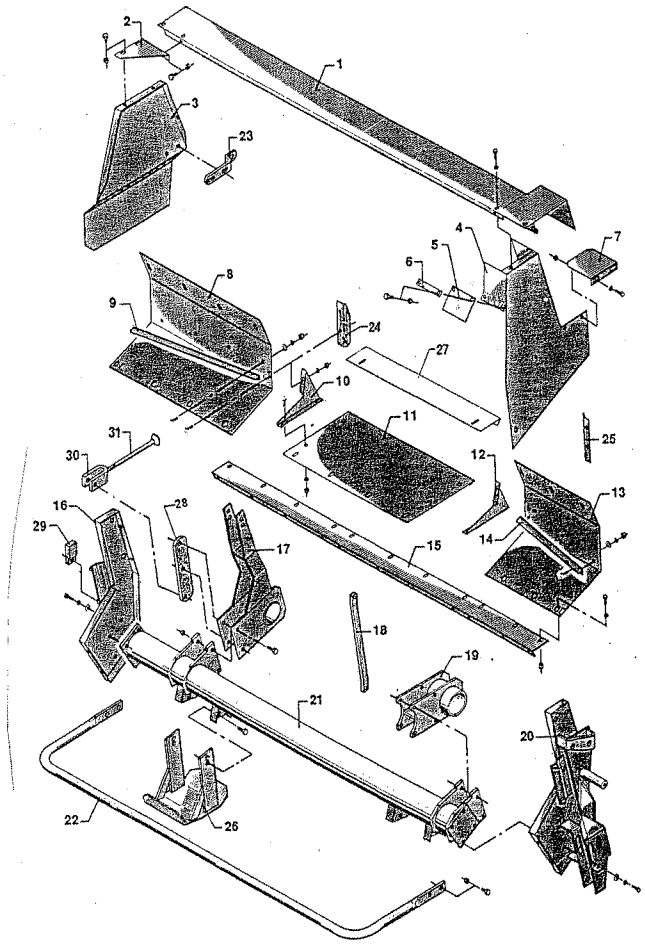

Fig. 10.0

Fig. 11.0

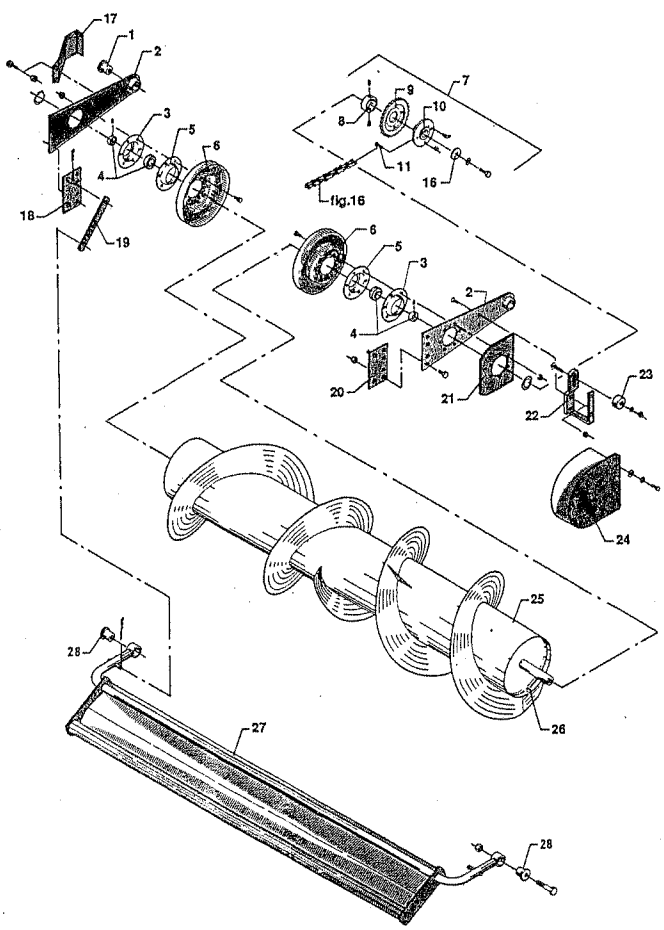

Fig. 12.0

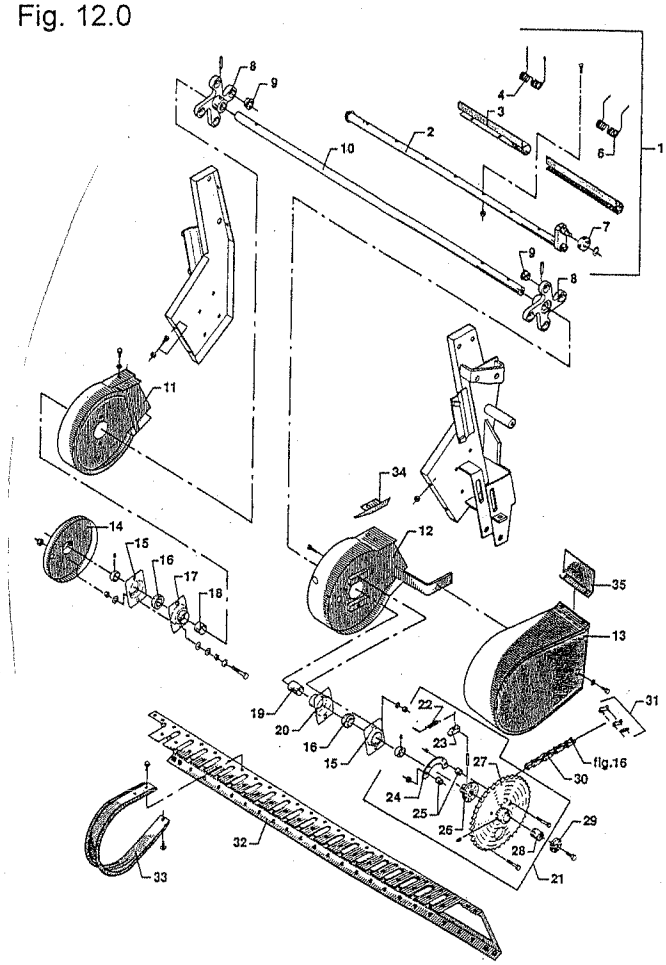

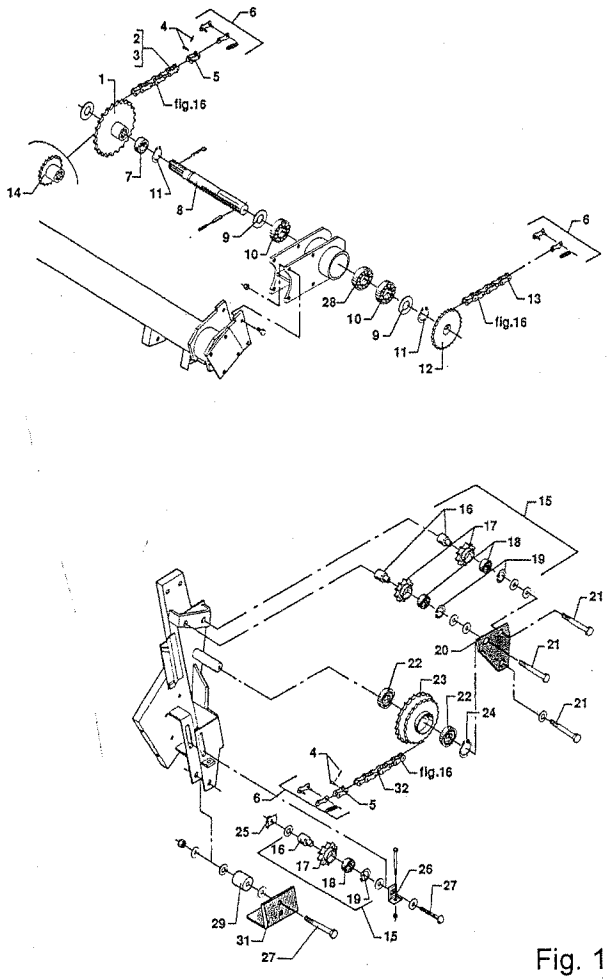

Fig. 13.0

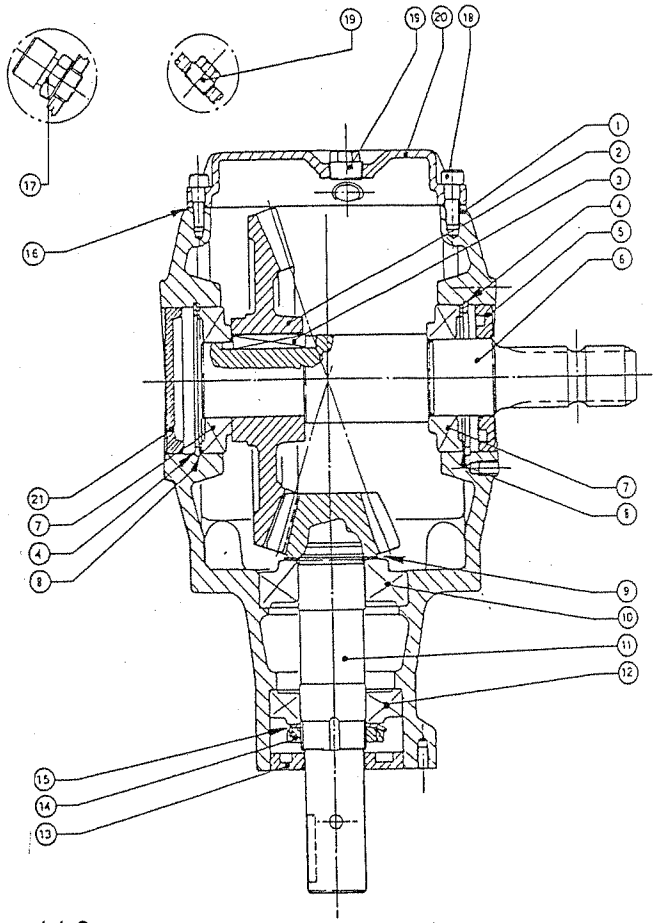

Fig. 14.0

Fig. 15.0

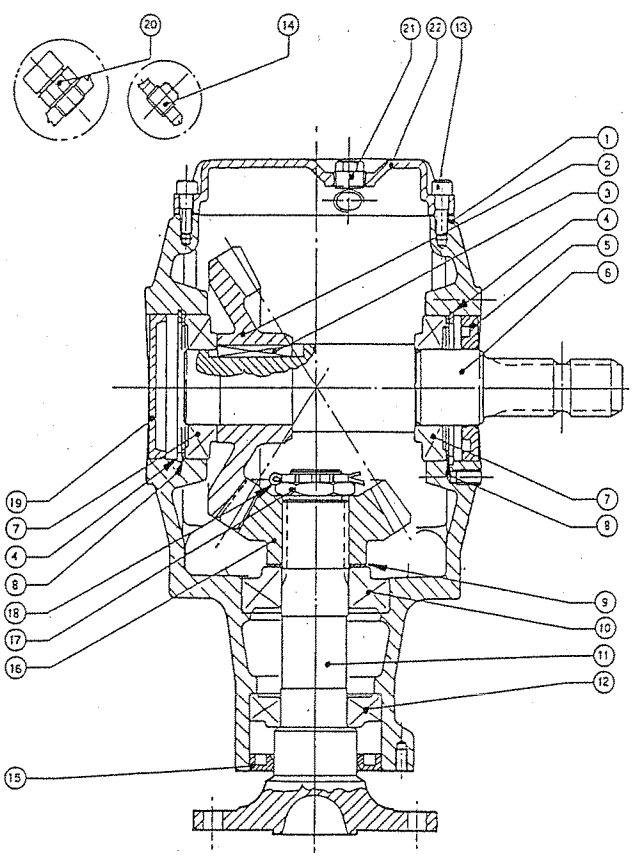

Fig. 16.0

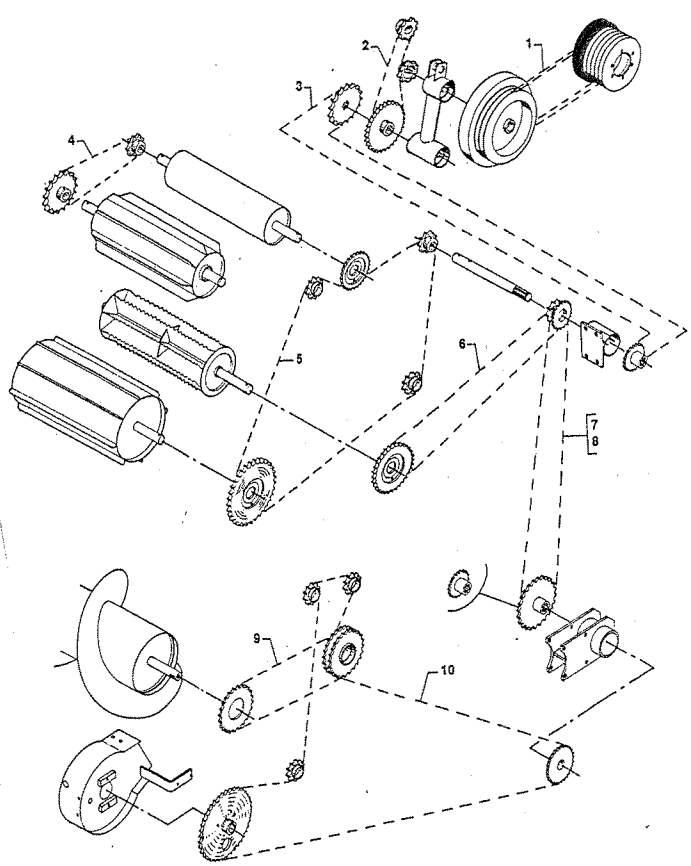

FIGURNØGLE - FIGURSCHLÜSSEL - FIGURE KEY - LISTE DE FIGURES

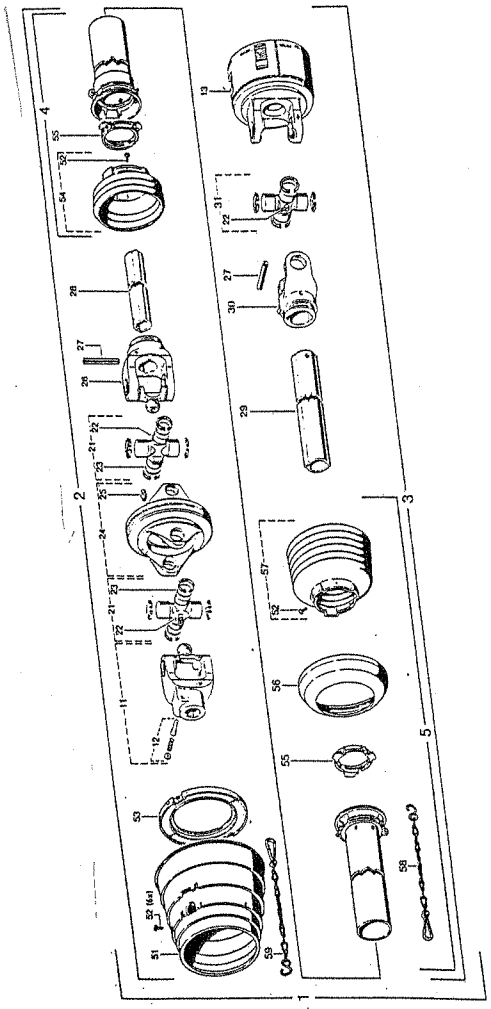

Fig. 17.0

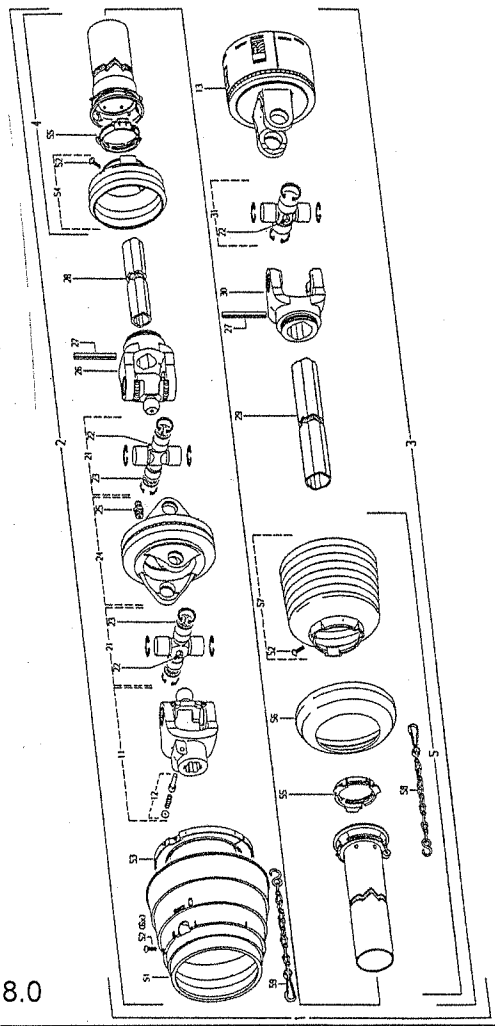

Fig. 18.0

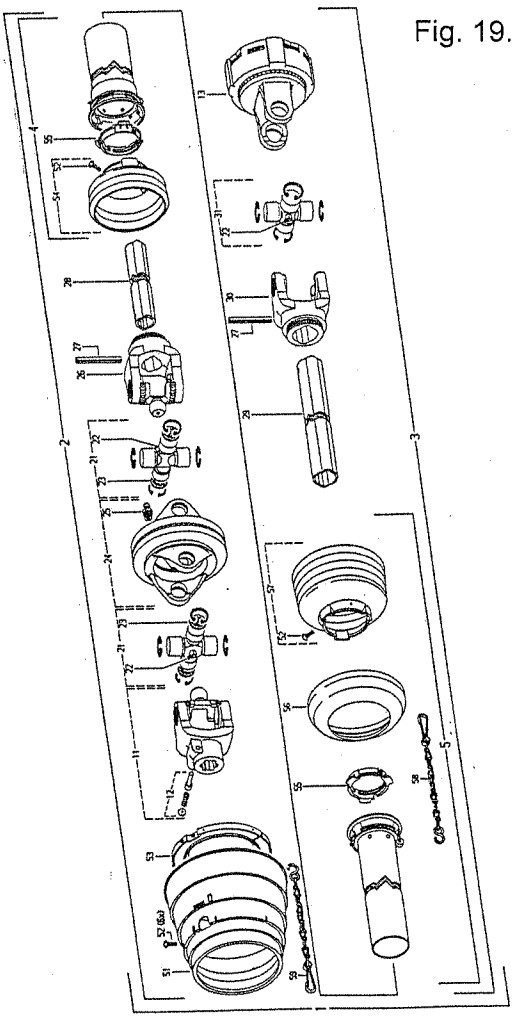

Fig. 19.0

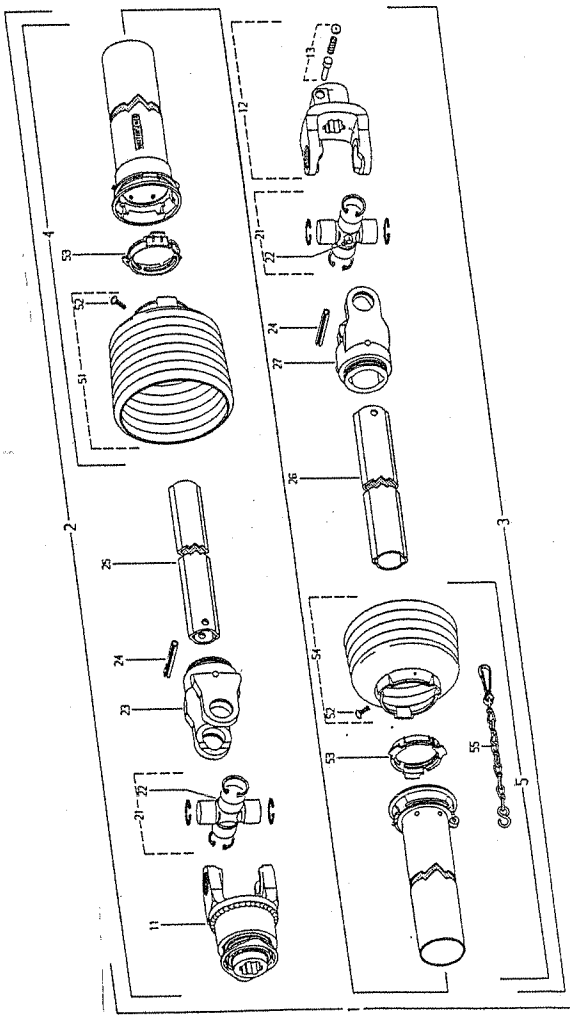

Fig. 20.0

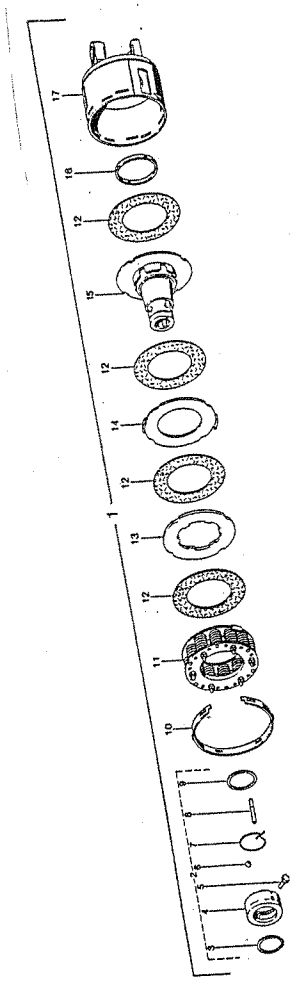

Fig. 21.0

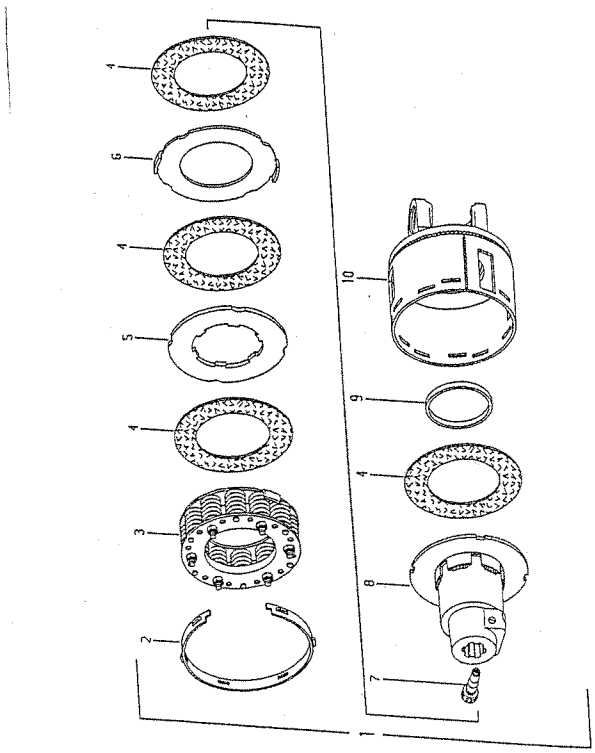

Fig. 22.0

Fig. 23.0

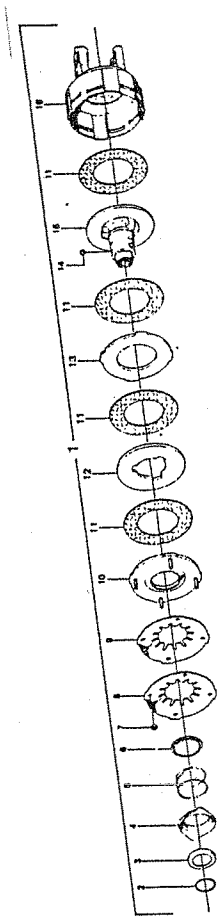

Fig. 24.0

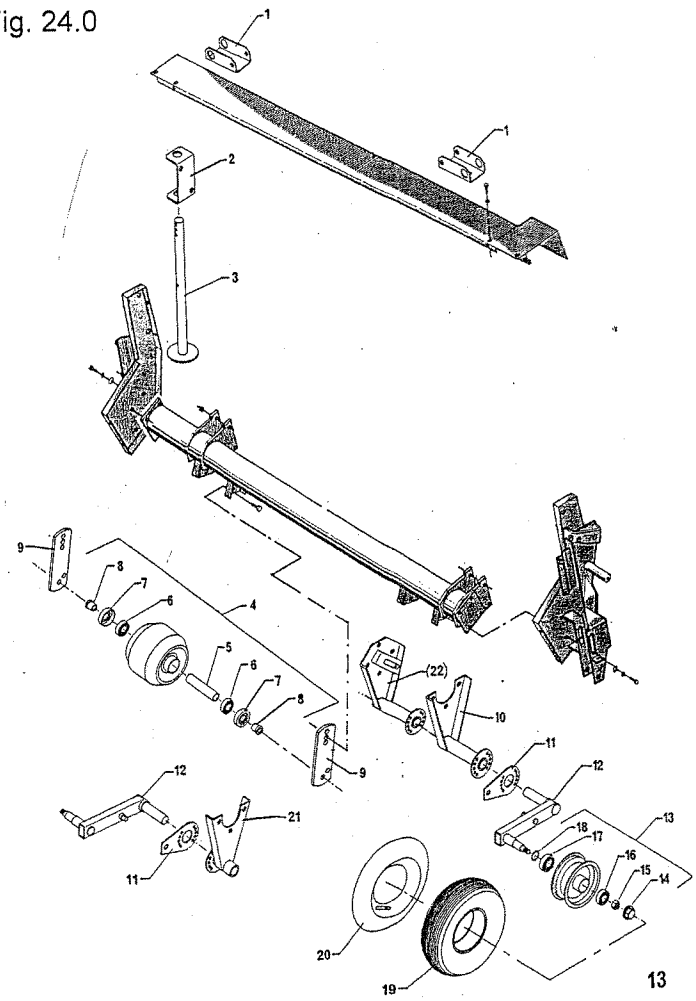

Fig. 1

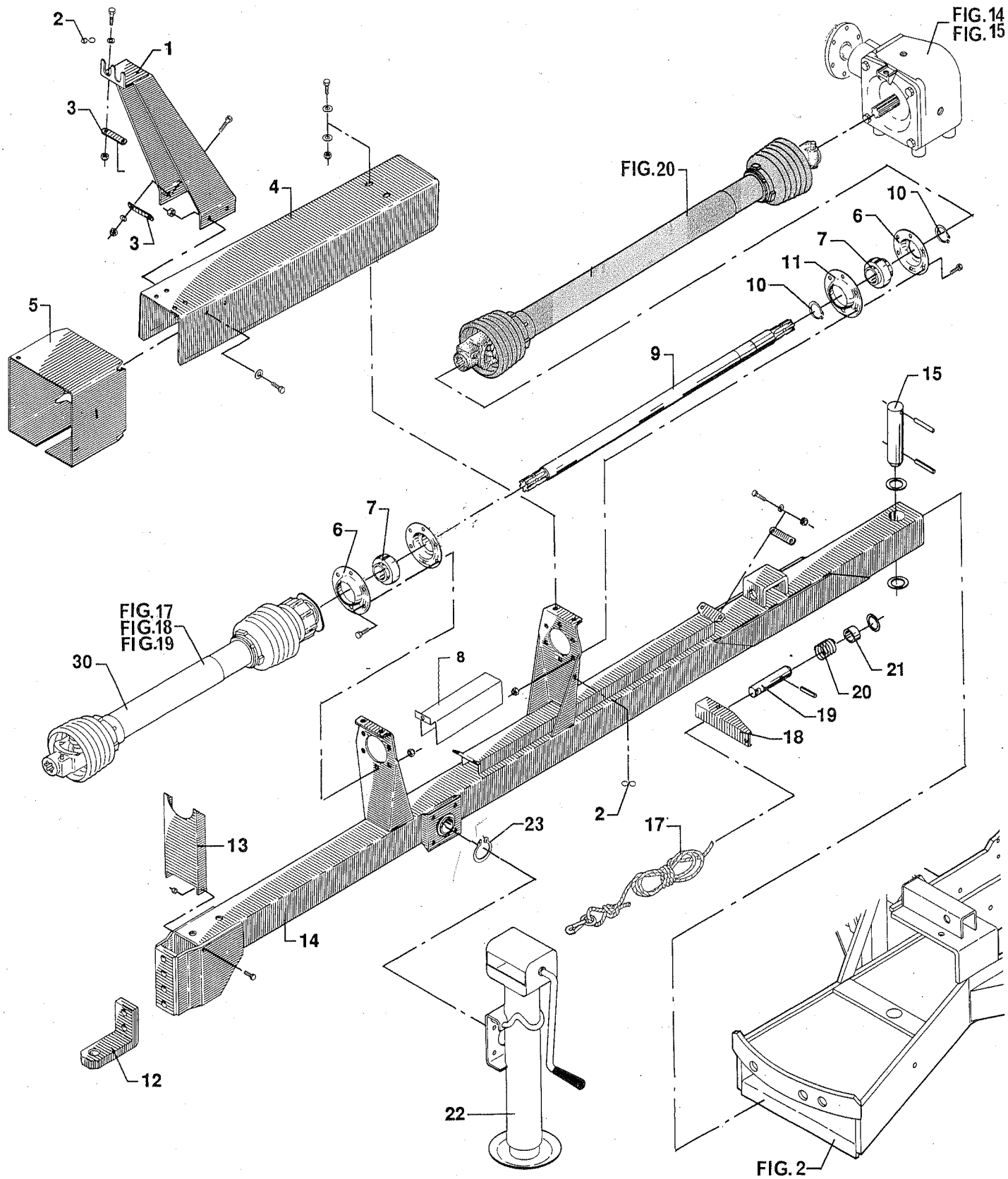
2
1
3
3
4
5
FIG.14
FIG.15
FIG.20
10
6
7
11
10
9
15
7
6
FIG.17
FIG.18
FIG.19
30
8
21
20
19
18
2
23
17
13
14
12
22
FIG. 2

POS.	VARENUMMER	ANTAL	BENÆVNELSE	BEZEICHNUNG	DESIGNATION	HERTIL, DAZU, TO THIS, A CECI	
1.	2062-339A	1	KABELHOLDER KABELHALTER		CABLE BEARER		
2.	1433-0289	2	LÅSEFJEDER SCHLOSSFEDER		LOCKING SPRING		
3.	2062-342X	4	KABELHOLDER KABELHALTERUNG		SUPPORT FOR CABLE	1214-2122 1220-2321	2 2
4.	2062-340B	1	SKÆRM SCHUTZ		GUARD		
5.	2062-824X	1	SKÆRM SCHUTZ		GUARD		
6.	1421-7497	2	LEJEHUSHALVPART LAGERGEHAEUSEHAELFTE		HALF OF BEARING HOUSING	1213-3224 1220-3321	6 6
7.	1331-7404	2	KUGLELEJE GE 40 KRRB KUGELLAGER GE 40 KRRB		BALL BEARING GE 40 KRRB		
8.	2062-864X	1	SKÆRM SCHUTZ		GUARD		
9.	2062-343A	1	AKSEL WELLE		SHAFT		
10.	1255-4201	2	LÅSERING 40 MM UDVENDIG SICHERUNGSRING 40 MM AUSSEN		SNAP RING 40 MM OUTER		
11.	1421-5492	2	LEJEHUSHALVPART LAGERGEHAEUSEHAELFTE		HALF OF BEARING HOUSING		
12.	2062-083X	1	TRÆKØJE ZUGOESE		DRAWBAR		
13.	2062-084X	1	BØJLE FOR PTO BUEGEL FUER PTO		HOOP FOR PTO		
14.	3062-351B	1	TRÆKSTANG ZUGSTANGE		DRAWBAR		
15.	2062-355X	1	TAP ZAPFEN		DOWEL	1251-2601 1251-5601 1251-7601	1 1 1
17.	3123-034X	1	SNOR FOR KLINKE SCHNUR FUER KLINKE		STRING FOR LATCH		
18.	2062-085X	1	UDLØSER ARM AUSLOESERARM		RELEASE ARM	1251-4302 1251-7401	1 1
19.	2062-348X	1	TAP ZAPFEN		DOWEL		
20.	1431-5398	1	TRYKFJEDER DRUCKFEDER		COMPRESSION SPRING		
21.	2062-349X	1	AFSTANDSRØR DISTANZROHR		DISTANCETUBE		
22.	1330-0103	1	STØTTEFOD STUETZE		SUPPORT		
23.	1255-5202	1	LÅSERING 50 MM UDVENDIG SICHERUNGSRING 50 MM AUSSEN		SNAP RING 50 MM OUTER		

Fig. 2

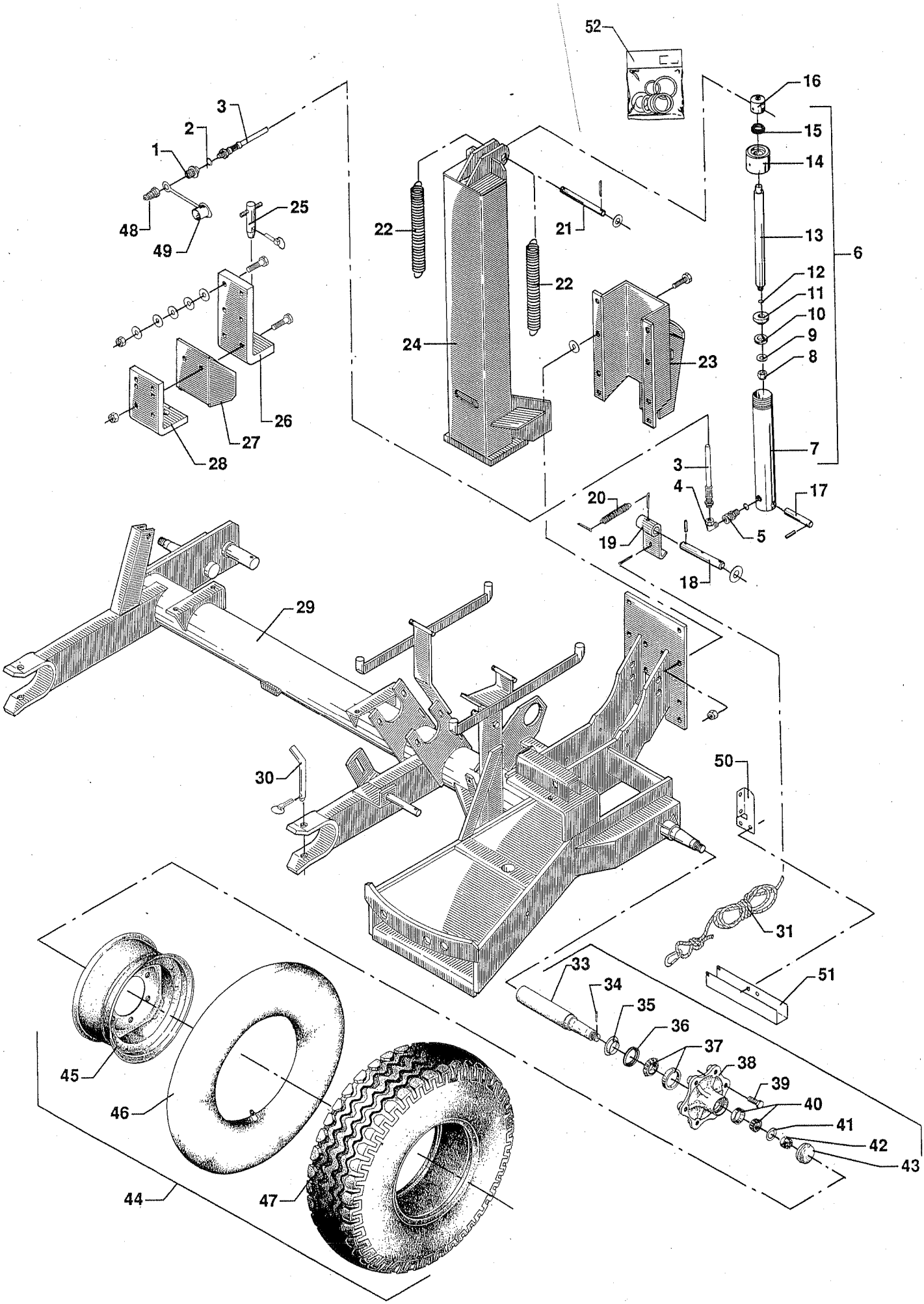
52
16
15
14
13
6
12
11
10
9
8
7
3
2
1
48
49
25
22
21
22
24
23
26
27
28
3
4
20
17
19
5
18
29
30
50
31
51
33
34
35
36
37
38
39
40
41
42
43
45
46
44
47

POS.	VARENUMMER	ANTAL	BENÆVNELSE BEZEICHNUNG	DESIGNATION	HERTIL, DAZU, TO THIS, A CECI	
1.	1311-2601	1	NIPPELMUFFE 1/2-3/8'' NIPPEL 1/2-3/8''	BUSHING 1/2-3/8''		
2.	1317-0203	1	KOBBERPAKNING 14-17 KUPFER DICHTUNG 14-17	COPPER GASKET 14-17		
3.	1317-0440	1	HYDRAULIKSLANGE L=6700 HYDRAULIKSCHLAUCH L=6700	HYDRAULIC HOOSE L=6700		
4.	1311-8603	1	VINKELFORSKRUNING WINKELVERSCHRAUBUNG	ANGLE COUPLING		
5.	1311-8501	1	LIGE FORSKRUNING M14-1,5 GERADE VERSCHRAUBUNG M14-1,5	STRAIGHT COUPLING M14-1,5		
6.	1317-0633	1	TRYKCYLINDER DRUCKCYLINDER	COMPRESSION CYLINDER		
7.	1317-9099	1	CYLINDERHUS ZYLINDERGEHAEUSE	CYLINDER HOUSING		
8.	1317-9006	1	MØTRIK 5/8'' UNF NYLOC H=14 MUTTER 5/8'' UNF NYLOC H=14	NUT 5/8'' UNF NYLOC H=14		
9.	1317-9051	1	SKIVE 16-47-3 SCHEIBE 16-47-3	WASHER 16-47-3		
10.	1317-9057	1	MANCHET UDVENDIG NEGATIV MANCHETTE AUSSEN NEGATIV	SLEEVE OUTER NEGATIVE		
11.	1317-9052	1	MANCHETFLANGE FLANSCHMANCHETTE	SLEEVE FLANGE		
12.	1317-9008	1	O-RING 13,3-2,4 O-RING 13,3-2,4	O-RING 13,3-2,4		
13.	1317-9098	1	STEMPELSTANG KOLBENSTANGE	PISTON ROD		
14.	1317-9055	1	OMLØBER UEBERWURFMUTTER	SCREWED CAP		
15.	1317-9056	1	SKRABERING 30-40, 7-10 ABSTREIFER 30-40, 7-10	SCRAPER RING 30-40, 7-10		
16.	2129-781X	1	STEMPELSTANGSHOVED KOPF FUER KOLBENSTANGE	HEAD OF PISTON ROD	1251-5303	1
17.	2010-187A	1	TAP ZAPFEN	DOWEL		
18.	2060-159X	1	TAP FOR KLINKE ZAPFEN	DOWEL		
19.	2129-732X	1	KLINKE KLINKE	LATCH		
20.	1435-0022	1	TRÆKFJEDER ZUGFEDER	TENSION SPRING		
21.	2065-916X	1	TAP ZAPFEN	DOWEL		
22.	1432-5696	2	TRÆKFJEDER ZUGFEDER	TENSION SPRING		
23.	3065-908X	1	STYR F.HITCHKROG STEUERUNG FUER ZUGHACKEN	GUIDE FOR HITCH HOOK	1213-5522 1213-5624 1220-5321	7 1 8
24.	3065-900X	1	HITCHKROG ZUGHAKEN	HITCH HOOK		
25.	3129-828X	1	KOBLINGSTAP KUPPLUNGSZAPFEN	COUPLING DOWEL		
26.	2129-718X	1	KONSOL KONSOLE	BRACKET	1214-5224 1214-5322 1220-5321	2 4 6

Fig. 2

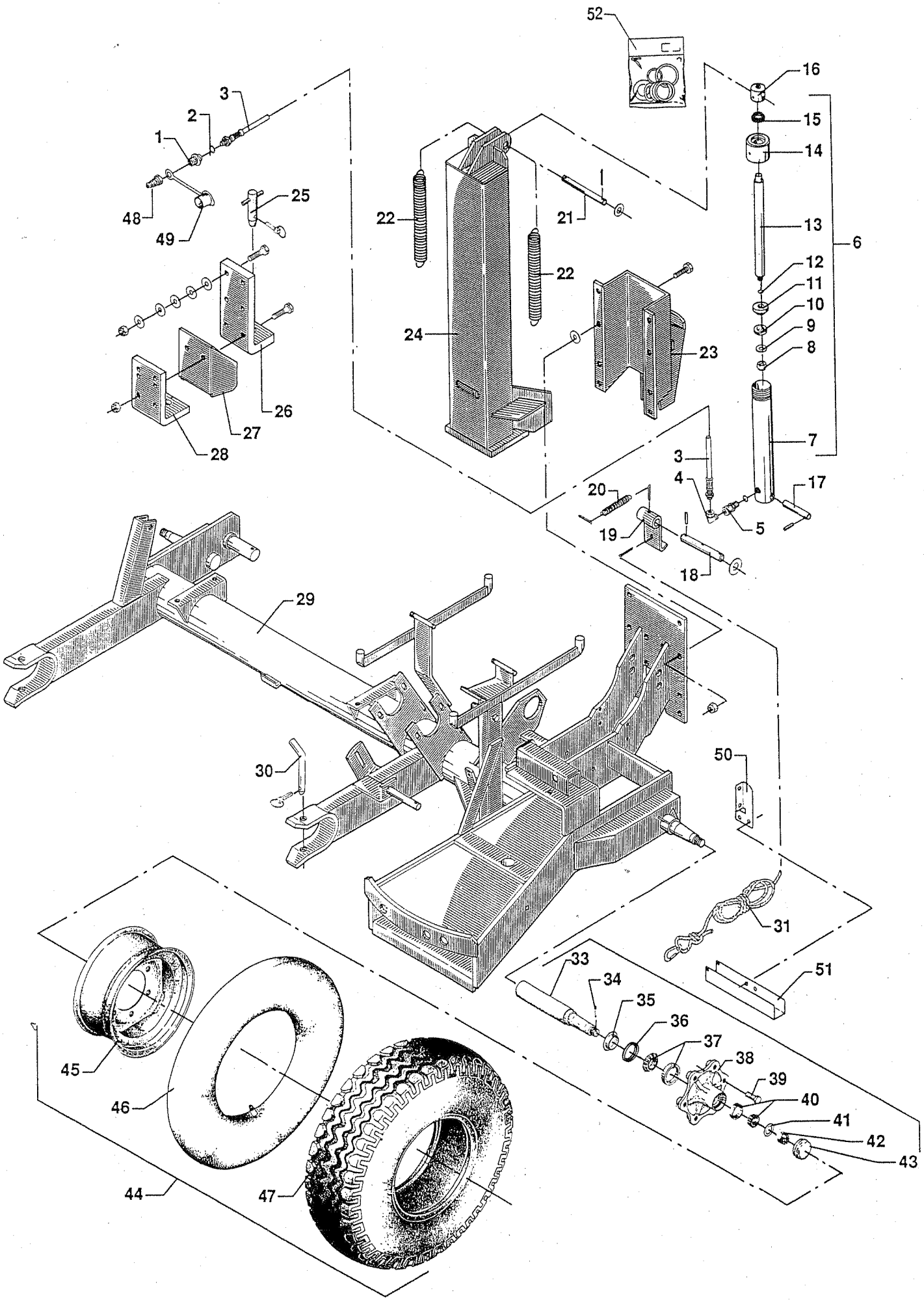
52
16
15
14
13
6
12
11
10
9
8
7
3
2
1
48
49
25
22
21
22
24
23
26
27
28
3
4
20
17
19
5
18
29
30
50
31
51
33
34
35
36
37
38
39
40
41
42
43
45
46
44
47

POS.	VARENUMMER	ANTAL	BENÆVNELSE / BEZEICHNUNG	DESIGNATION	HERTIL, DAZU, TO THIS, A CECI	
27.	2129-761X	1	FANG FANG	SCREEN		
28.	2129-719X	1	KONSOL KONSOLE	BRACKET		
29.	3062-322A	1	RAMME RAHME	FRAME		
30.	2060-619X	2	TAP ZAPFEN	DOWEL	1254-2102	1
31.	3062-621X	1	SNOR FOR KLINKE SCHNUR FUER KLINKE	STRING FOR CATCH		
32.	1324-5101	2	HJULNAV UDEN BREMSE NABE KOMPLETT OHNE BREMSE	WHEEL HUB WITHOUT BRAKE		
33.	1323-9512	1	AKSEL ACHSE	AXLE		
34.	1252-4402	1	SPLIT 5-50 SPLINT 5-50	COTTER PIN 5-50		
35.	1323-9062	1	TÆTNINGSRING DICHTUNGSRING	TIGHTENING RING		
36.	1323-9061	1	TÆTNINGSRING DICHTUNGSRING	TIGHTENING RING		
37.	1323-9356	1	RULLELEJE ROLLENLAGER	ROLLER BEARING		
38.	1323-9120	1	NAVHUS NABENGEHAEUSE	HUB HOUSING		
39.	1323-9172	6	NAVBOLT NABENBOLZEN	HUB BOLT		
40.	1323-9355	1	RULLELEJE ROLLENLAGER	ROLLER BEARING		
41.	1323-9358	1	SKIVE SCHEIBE	WASHER		
42.	1220-7721	1	MØTRIK M 30-1,5 MUTTER M 30-1,5	NUT M 30-1,5		
43.	1323-9088	1	NAVKAPSEL NABENKAPPE	HUB CAP		
44.	3134-520X	2	KOMPLET HJUL 10.0/75-15 8 PLY RAD KOMPLETT 10.0/75-15 8 PLY	WHEEL CPL. 10.0/75-15 8 PLY		
45.	1323-4301	1	FÆLG F.1150-15 10MM FORSÆTNING FELGE 1150-15 10MM VERSETZUNG	RIM F.1150-15 10MM OFFSETTING		
46.	1322-3103	1	SLANGE 10.0/75-15,3 SCHLAUCH 10,0/75-15,3	TUBE 10,0/75-15,3		
47.	1321-3304	1	DÆK 10.0/75-15 8 PLY REIFEN 10.0/75-15 8 PLY	TYRE 10.0/75-15 8 PLY		
48.	1317-0302	1	STIK FOR LYNKOBLING ANSCHLUSS FUER SCHNELLKUPPLUNG	CONNECTION FOR QUICK-CLUTCH		
49.	1393-0139	1	BESKYTTELSESHÆTTE SCHUTZTRICHTER	GUARD		
50.	2062-831X	1	KONSOL KONSOLE	BRACKET		
51.	2062-830X	1	KABELBESKYTTELSE KABELSCHUTZ	CABLE SUPPORT		
52.	1317-9255	1	PAKNINGSSÆT DICHTUNGSSATZ	SET OF GASKETES		

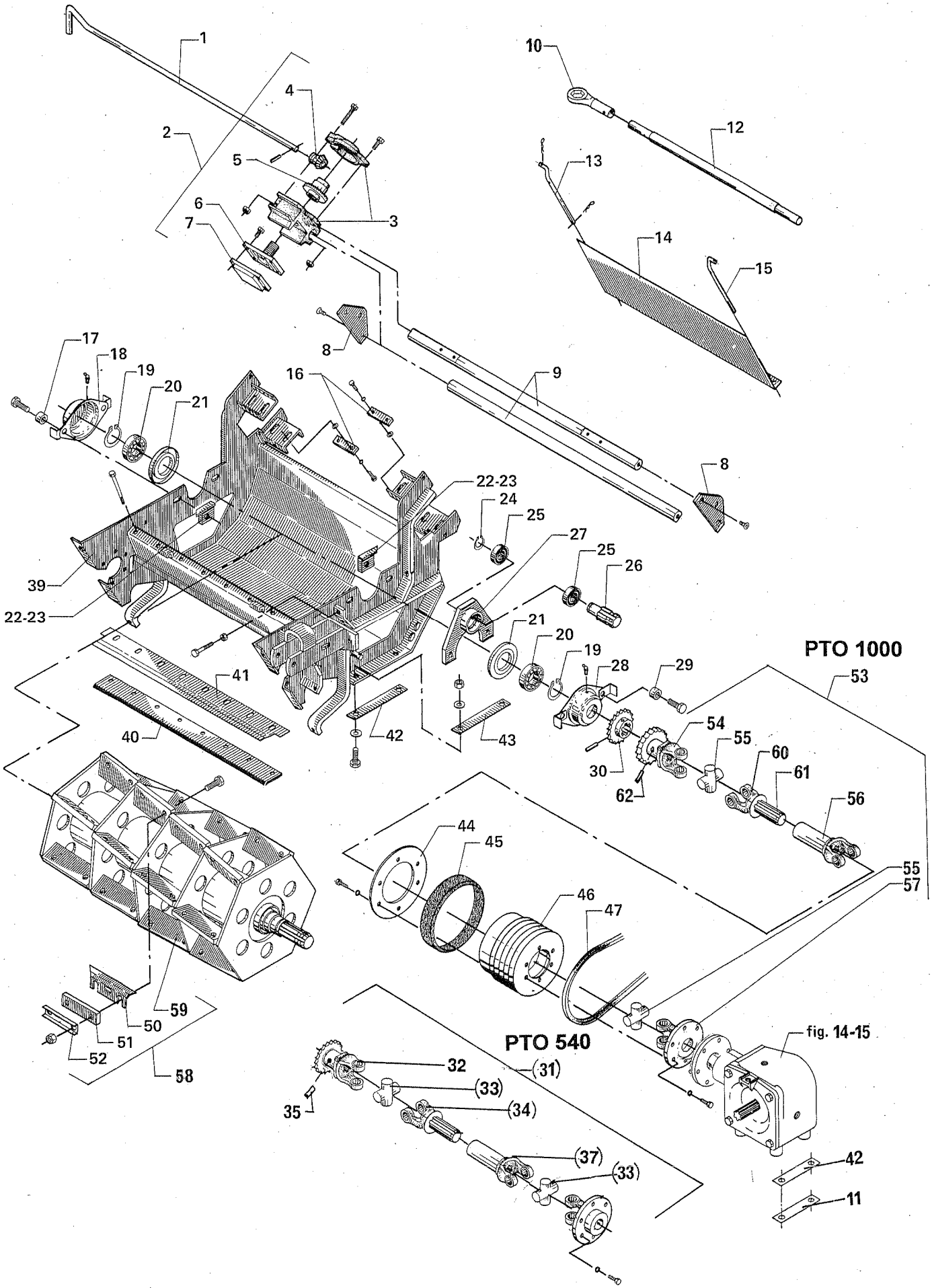
1
2
3
4
5
6
7
8
9
10
12
13
14
15
16
17
18
19
20
21
22-23
24
25
26
27
28
29
30
39
40
41
42
43
44
45
46
47
50
51
52
53
54
55
56
57
58
59
60
61
62
PTO 1000
PTO 540
(31)
(32)
(33)
(34)
(35)
(37)
fig. 14-15
11

POS.	VARENUMMER	ANTAL	BENÆVNELSE / BEZEICHNUNG	DESIGNATION	HERTIL, DAZU, TO THIS, A CECI	
1.	2062-451X	1	HÅNDTAG HANDGRIFF	HANDLE	1251-4103	1
2.	3062-637X	1	SLIBEAPPARAT KOMPLET SCHLEIFVORRICHTUNG KPL.	SHARPENING DEVICE COMPLETE		
3.	3062-592X	1	HUS SAMLET GEHAEUSE KOMPLETT	HOUSING ASSEMBLED	1213-2322 1214-2224 1220-2321 1313-1101	2 2 4 1
4.	2062-594X	1	TANDHJUL ZAHNRAD	SPROCKET WHEEL		
5.	2062-593X	1	TANDHJUL ZAHNRAD	SPROCKET WHEEL		
6.	3062-595X	1	HOLDER FOR STEN HALTER FUER SCHLEIFSTEIN	SUPPORT FOR STONE	1213-2222	4
7.	3062-596X	1	SLIBESTEN SCHLEIFSTEIN	SHARPENING STONE		
8.	2062-463X	2	ENDEPLADE ENDPLATTE	END PLATE		
9.	2062-455X	2	STYR STEUERUNG	GUIDE		
10.	1343-0406	1	RINGNØGLE NV 27 SCHLAGSCHUESSEL NV 27	SPANNER NV 27		
11.	2062-777X	2	LÅSEBLIK SCHLOSSBLECH	NAB		
12.	2062-672X	1	RØR FOR NØGLE ROHR	TUBE		
13.	2062-450X	1	STOP STOPP	STOP	1254-2101	1
14.	2062-449X	1	SKÆRM SCHUTZ	GUARD		
15.	2062-389X	1	STOP STOPP	STOP	1254-2101	1
16.	2062-447X	8	UNDERLAG UNTERLAGE	SUPPORT	1213-3324	2
17.	2064-135X	2	SPÆNDESTYKKR SPANNSTUECK	TIGHTENING PIECE		
18.	3064-057X	1	FLANGELEJE FLANSCHLAGER	FLANGE BEARING	1213-4622 1214-5125 1220-4122 1241-4502 1313-2101	2 2 2 2 1
19.	1255-4202	2	LÅSERING 45 MM UDVENDIG SICHERUNGSRING 45 MM AUSSEN	SNAP RING 45 MM OUTER		
20.	1331-4104	2	KUGLELEJE 6309 KUGELLAGER 6309	BALL BEARING 6309		
21.	3064-059X	2	TÆTNING DICHTUNG	TIGHTENING		
22.	3064-076X	2	GEVINDSTYKKE GEWINDESTUECK	THREADED PIECE		
23.	3064-079X	2	GEVINDSTYKKE GEWINDESTUECK	THREADED PIECE		
24.	1255-3201	1	LÅSERING 30 MM UDVENDIG SICHERUNGSRING 30 MM AUSSEN	SNAP RING 30 MM OUTER		
25.	1331-3311	2	KUGLELEJE 6206 RS KUGELLAGER 6206 RS	BALL BEARING 6206 RS		

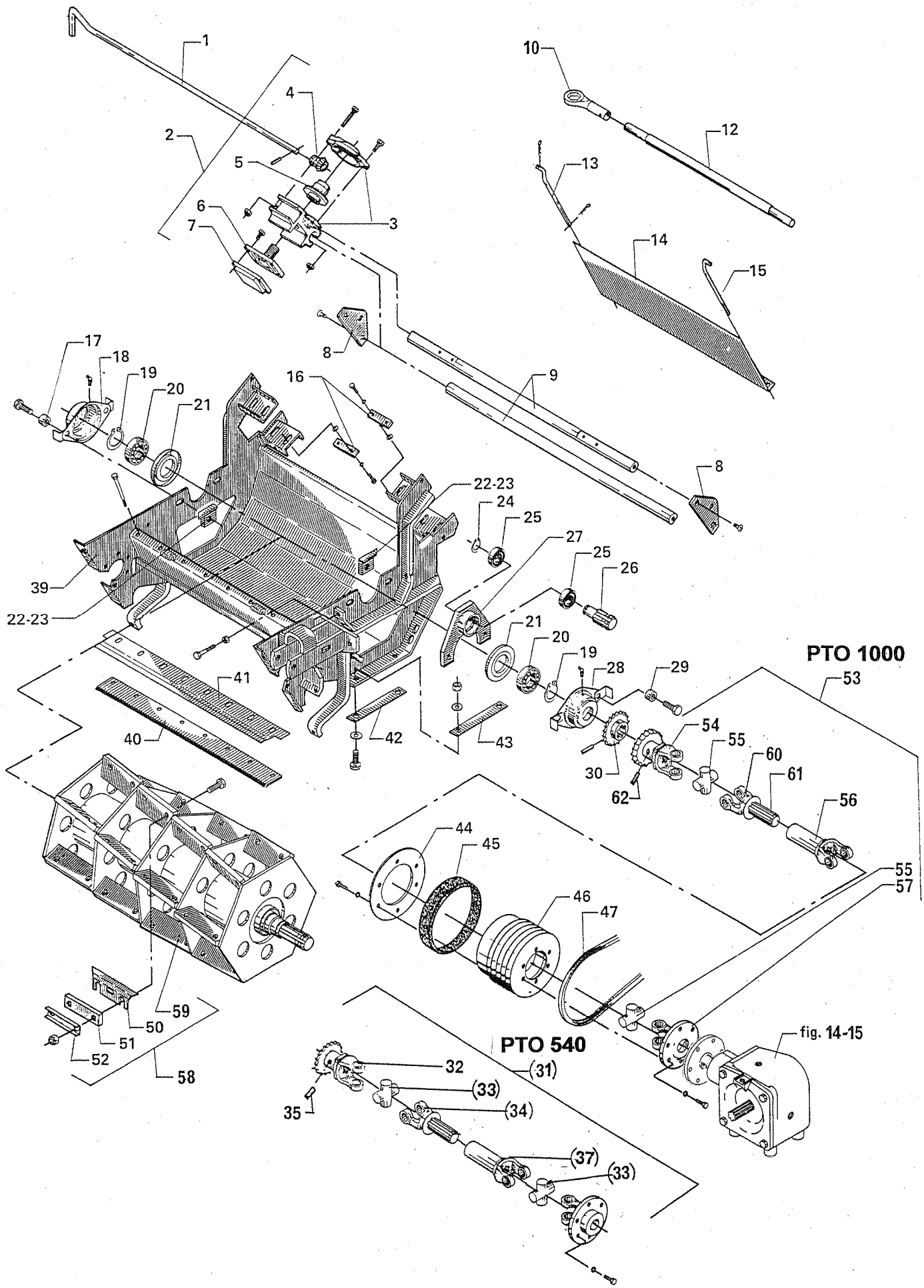
1
2
3
4
5
6
7
8
9
10
12
13
14
15
16
17
18
19
20
21
22-23
24
25
26
27
28
29
30
39
40
41
42
43
44
45
46
47
50
51
52
53
54
55
56
57
58
59
60
61
62
PTO 1000
PTO 540
(31)
32
(33)
(34)
35
(37)
(33)
fig. 14-15

POS.	VARENUMMER		ANTAL	BENÆVNELSE BEZEICHNUNG	DESIGNATION	HERTIL, DAZU, TO THIS, A CECI	
26.	2062-422X		1	TAP ZAPFEN	DOWEL		
27.	3062-418X		1	KONSOL KONSOLE	BRACKET	1313-1301	1
28.	3064-056X		1	FLANGELEJE FLANSCHLAGER	FLANGE BEARING	1213-4622 1214-5420 1220-4122 1241-4502 1313-2101	2 2 2 2 1
29.	2062-718X		2	BØSNING BUCHSE	BUSH		
30.	3062-444X		1	KÆDEHJUL 20-TANDS KETTENRAD 20-ZAEHNE	SPROCKET WHEEL 20-TEETH	1251-5404	1
31.	3062-499X	T	1	KRAFTOVERFØRINGSAKSEL GELENKWELLE	PTO SHAFT		
32.	3062-715X		1	GAFFEL MED TANDHJUL GABEL MIT ZAHNRAD	FORK WITH SPROCKET WHEEL		
33.	1340-9153	T	2	KRYDS FOR KARDANLED KREUZGARNITUR	CENTRE CROSS	1341-9187	1
34.	1340-0196		1	GAFFEL MED PROFILAKSEL GABEL MIT PROFILWELLE	FORK WITH PROFILE SHAFT		
35.	1341-9526		1	SKYDESTIFT SCHIEBESTIFT	SLIDING PIN		
37.	1340-0197	T	1	PROFILRØR MED GAFFEL PROFILROHR MIT GABEL	PROFILE TUBE WITH FORK		
39.	3062-827X		1	BUNDKAR BODENBLECH	TUB		
40.	2062-266A		1	MODSKÆR GEGENSCHNEIDE	SHEAR BAR	1214-4425	8
41.	2062-392A		1	AFSTRYGER ABSTREIFER	STRIPPER		
42.	2065-071X		2	SPÆNDESTYKKE SPANNSTUECK	TIGHTENING PIECE		
43.	2065-428X		2	LÅSEPLADE SCHLOSSPLATTE	LOCK PLATE		
44.	2062-423X		1	SPÆNDESKIVE SAPNNSCHEIBE	TIGHTENING WASHER		
45.	1165-0113		1	SKIVE GUMMI SCHEIBE GUMMI	WASHER RUBBER		
46.	2062-433X		1	KILEREMSKIVE KEILRIEMENSCHIEBE	PULLEY	1213-2222 1213-3224	6 6
47.	1361-1205		2	KILEREM 17-1290LP KV-85 KEILRIEMEN 17-1290LP KV-85	V-BELT 17-1290LP KV-85		
50.	2064-103A		32	KNIVBLAD MESSERKLINGE	KNIFE BLADE		
51.	2064-134X		32	UNDERLAG UNTERLAGE	SUPPORT	1214-5230 1220-6123	2 2
52.	2064-133X		32	LÅSEPLADE SCHLOSSBLECH	LOCKING PLATE		
53.	3750-805X		1	KRAFTOVERFØRINGSAKSEL GELENKWELLE	PTO SHAFT		
54.	3750-836X		1	GAFFEL MED TANDHJUL GABEL MIT ZAHNRAD	FORK WITH SPROCKET WHEEL		
55.	1350-7005		2	KRYDS KREUTZGARNITUR	CENTRE CROSS	1350-9104	1

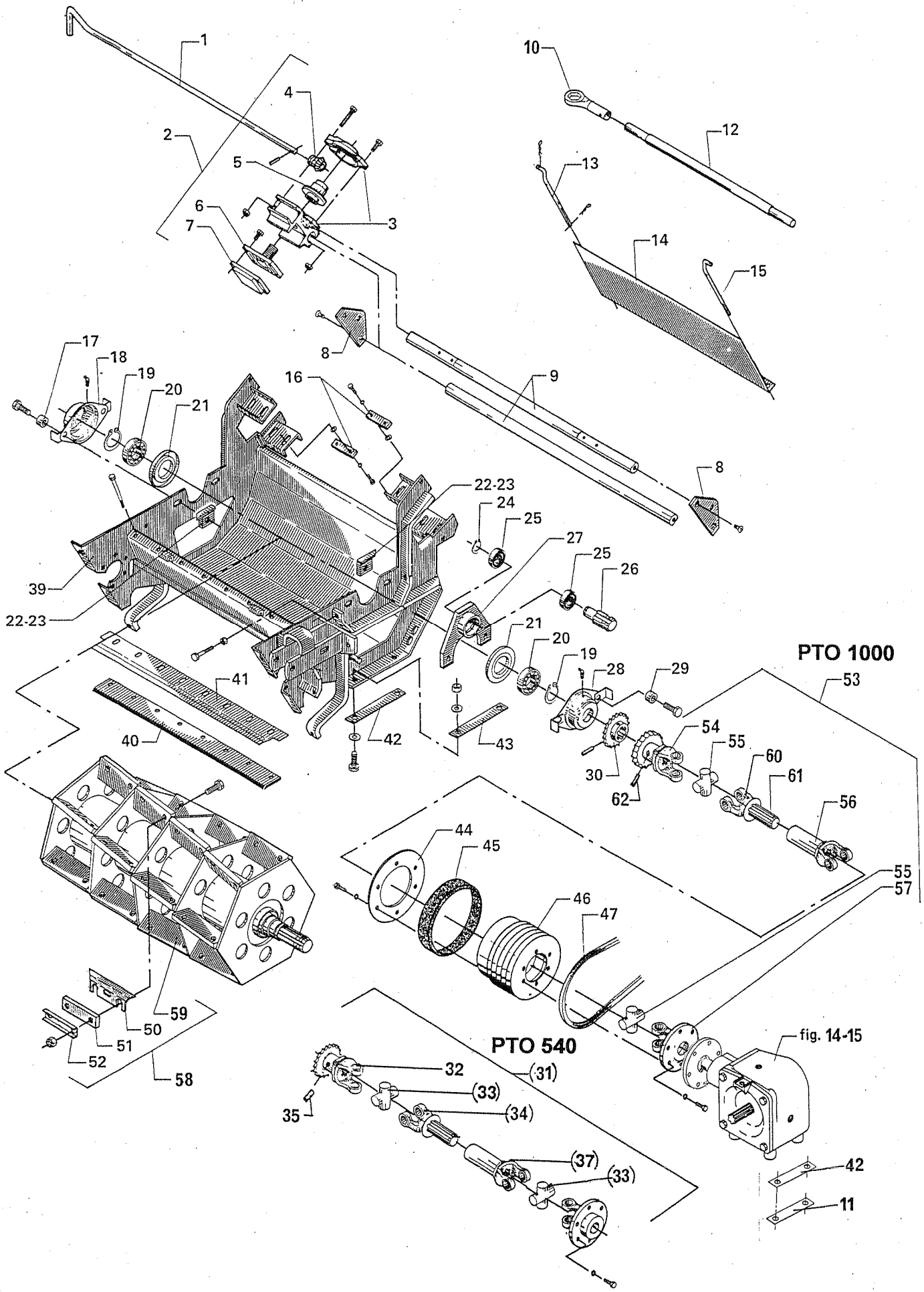
1
2
3
4
5
6
7
8
9
10
11
12
13
14
15
16
17
18
19
20
21
22-23
24
25
26
27
28
29
30
39
40
41
42
43
44
45
46
47
50
51
52
53
54
55
56
57
58
59
60
61
62
PTO 1000
PTO 540
(31)
32
(33)
(34)
35
(37)
(33)
fig. 14-15

POS.	VARENUMMER	ANTAL	BENÆVNELSE BEZEICHNUNG	DESIGNATION	HERTIL, DAZU, TO THIS, A CECI	
56.	1350-8009	1	PROFIL M/GAFFEL PROFILROHR MIT GABEL	PROFILE TUBE WITH FORK		
57.	1350-7506	1	FLANGEGAFFEL FLANSCHGABEL	FLANGE FORK		
58.	3062-772X	1	ROTOR KPL. MED 24 KNIVE ROTOR KPL. MIT 24 MESSER	ROTOR CPL.WITH 24 FLAILS		
59.	3062-773X	1	ROTOR ROTOR	ROTOR		
60.	1350-8008	1	PROFILGAFFEL PROFILGABEL	PROFILE FORK		
61.	1350-6006	1	PROFILAKSEL PROFILWELLE	PROFILE SHAFT		
62.	1350-9003	1	LÅSESTIFT KOMPLET SCHIEBSTIFT KOMPLETT	LOCK PIN COMPLETE		

Fig. 4

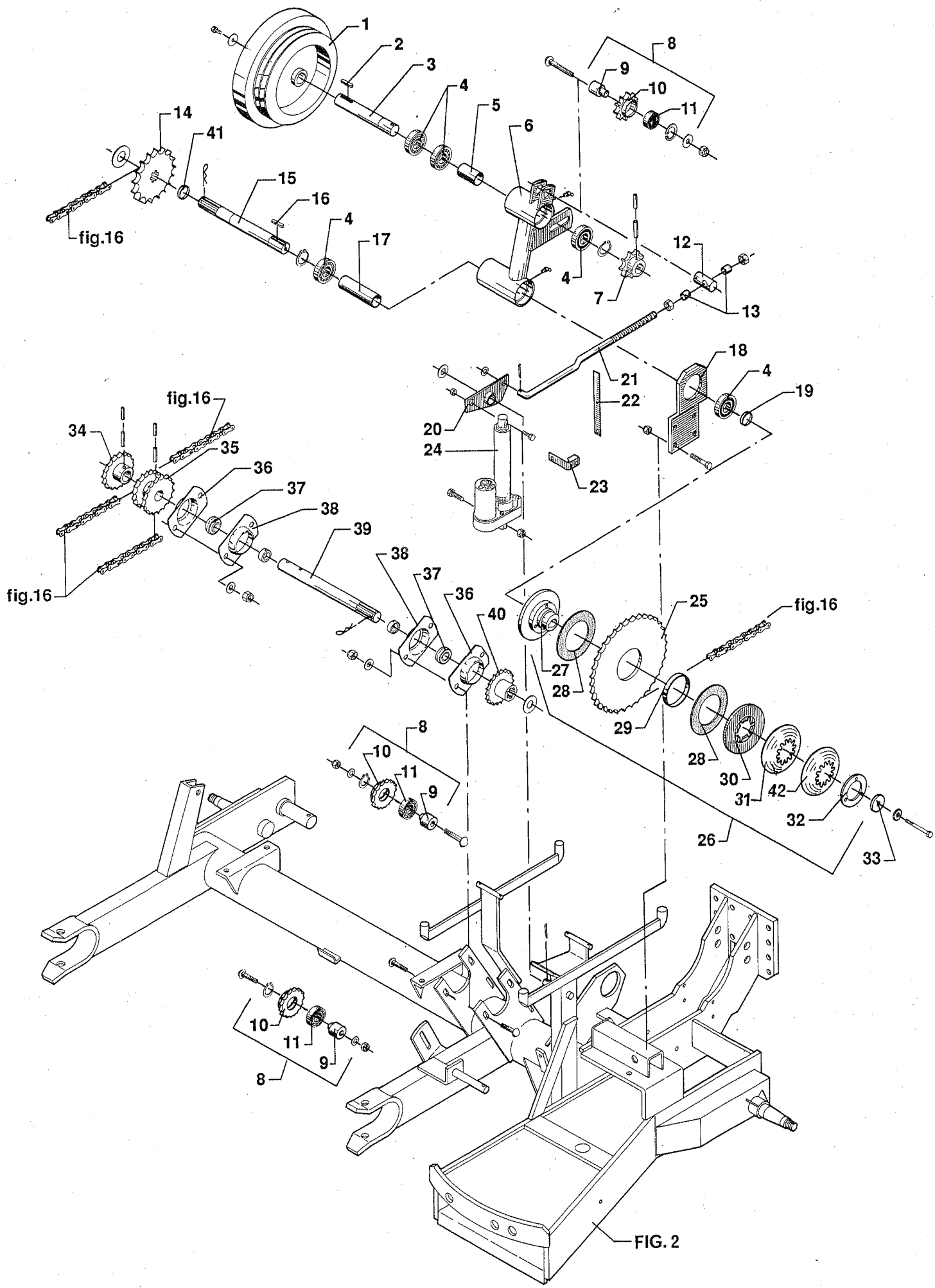
1
2
3
4
5
6
7
8
9
10
11
12
13
14
15
16
17
18
19
20
21
22
23
24
25
26
27
28
29
30
31
32
33
34
35
36
37
38
39
40
41
42
fig.16
FIG. 2

POS.	VARENUMMER	ANTAL	BENÆVNELSE / BEZEICHNUNG	DESIGNATION	HERTIL, DAZU, TO THIS, A CECI	
1.	2062-436X	1	FRIKTIONSSKIVE FRIKTIONSSCHEIBE	FRICTION DISC	1213-4322 1241-3502	1 1
2.	1338-0111	1	PASFEDER 10-8-70 FEDERKEIL 10-8-70	FLAT KEY 10-8-70		
3.	2062-429X	1	AKSEL WELLE	SHAFT		
4.	1331-3306	5	KUGLELEJE 6207 2RS KUGELLAGER 6207 2RS	BALL BEARING 6207 2RS		
5.	2062-588X	1	BØSNING BUCHSE	BUSH		
6.	3062-502X	1	VIPPELEJE SCHWENKLAGER	ROCKER BEARING	1313-1101	2
7.	3060-855X	1	KÆDEHJUL 12 TANDS KETTENRAD 12 ZAEHNE	SPROCKET WHEEL 12 TEETH	1251-2401 1251-5401 1251-7401	1 1 1
8.	3062-086X	3	KÆDEHJUL KPL. KETTENRAD KPL.	SPROCKET WHEEL CPL		
9.	2060-938X	1	BØSNING BUCHSE	BUSH		
10.	2062-087X	1	KÆDEHJUL KETTENRAD	SPROCKET	1255-4102	1
11.	1331-3301	2	KUGLELEJE 6204 2RS KUGELLAGER 6204 2RS	BALL BEARING 6204 2RS		
12.	2062-319X	1	TAP ZAPFEN	DOWEL		
13.	2062-412X	2	AFSTANDSRØR DISTANZROHR	DISTANCE TUBE		
14.	2062-441X	1	KÆDEHJUL 25-TANDS KETTENRAD 25-ZAEHNE	SPROCKET WHEEL 25-TEETH	1241-8202 1241-8402	1 1
15.	2062-430X	1	AKSEL WELLE	SHAFT	1254-2101 1255-3202	1 1
16.	1338-0107	1	PASFEDER 10-8-32 FEDERKEIL 10-8-32	FLAT KEY 10-8-32		
17.	2062-665X	1	AFSTANDSRØR DISTANZROHR	DISTANCE TUBE		
18.	2062-416X	1	KONSOL KONSOLE	BRACKET	1214-4126 1220-4321	4 4
19.	2062-671X	1	AFSTANDSRING DISTANZRING	DISTANCE RING		
20.	3065-190X	1	VIPPEARM HEBEL	LEVER		
21.	2062-411X	1	TRÆKSTANG ZUGSTANGE	DRAWBAR	1220-5124	2
22.	2062-676X	1	VISER ZEIGER	POINTER		
23.	2062-681X	1	SPÆNDESTYKKE SPANNSTUECK	TIGHTENING PIECE	1213-3222 1220-3321	1 1
24.	3065-189X	1	REVERSMOTOR SAMLET MOTOR GESAMMELT	MOTOR ASSEMBLED		
25.	2062-666X	1	KÆDEHJUL 39-TANDS KETTENRAD 39-ZAEHNE	SPROCKET 39-TEETH		
26.	1340-7117	1	SKIVEKOBLING SCHEIBENKUPPLUNG	DISC COUPLING		

Fig. 4

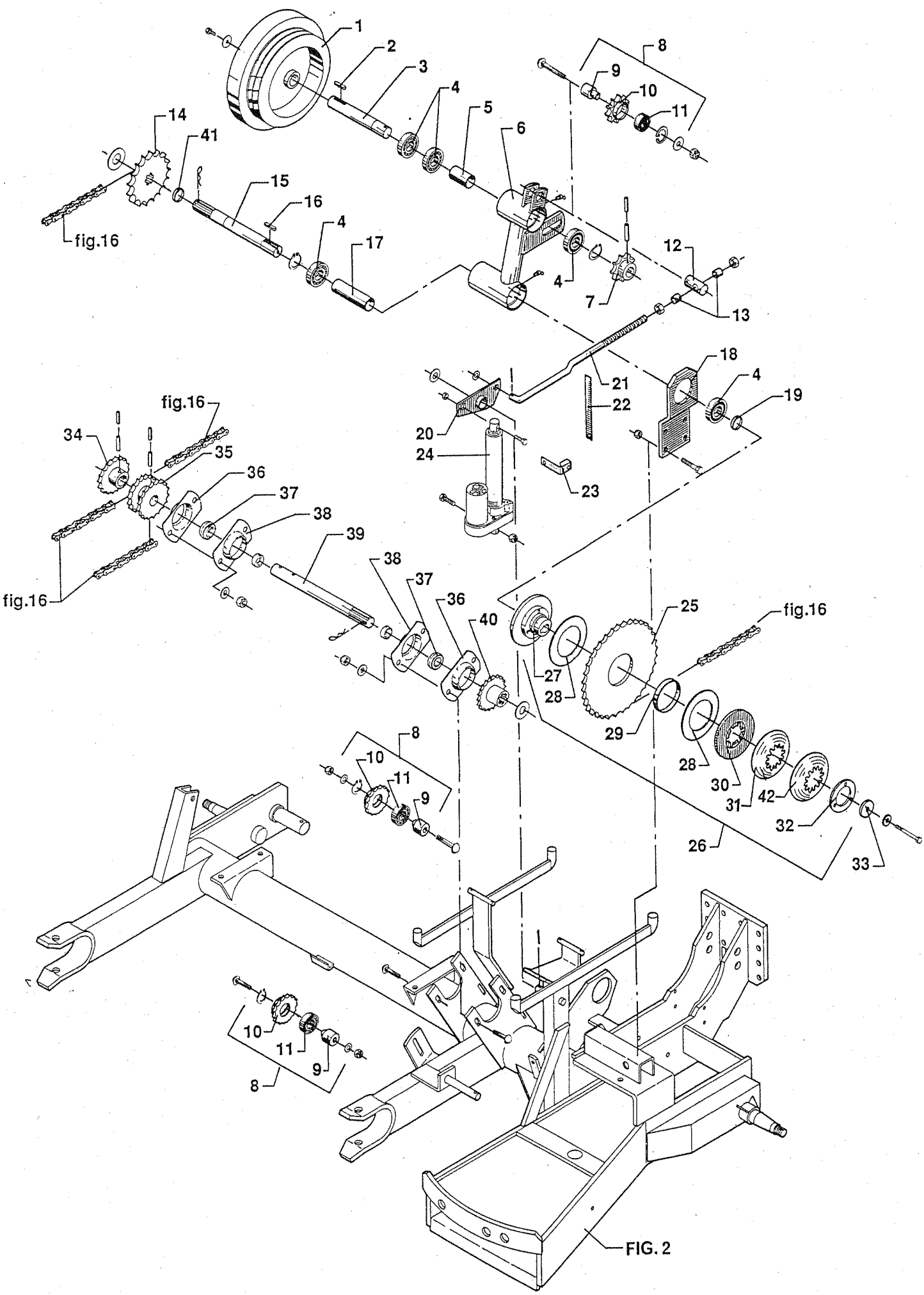
1
2
3
4
5
6
7
8
9
10
11
12
13
14
15
16
17
18
19
20
21
22
23
24
25
26
27
28
29
30
31
32
33
34
35
36
37
38
39
40
41
42
fig.16
FIG. 2

POS.	VARENUMMER	ANTAL	BENÆVNELSE BEZEICHNUNG	DESIGNATION	HERTIL, DAZU, TO THIS, A CECI	
27.	1341-9164	1	FLANGE FLANSCH	FLANGE		
28.	1341-9566	2	FRIKTIONSSKIVE FRIKTIONSSCHEIBE	FRICTION PLATE		
29.	1341-9631	1	LØBERING LAUFRING	RALE		
30.	1341-9557	1	TRYKSKIVE DRUCKSCHEIBE	PRESSURE PLATE		
31.	1341-9591	1	TALLERKENFJEDER TELLERFEDER	DISC SPRING		
32.	1341-9567	1	TRYKFLANGE DRUCKFLANSCH	PRESSURE FLANGE	1213-3324	3
33.	2062-647X	1	TRYKSKIVE DRUCKSCHEIBE	THRUST WASHER		
34.	3065-331X	1	KÆDEHJUL KETTENRAD	SPROCKET	1251-2401 1251-5401 1251-7401	1 1 1
35.	3065-329X	1	KÆDEHJUL 18/16 TANDS KETTENRAD 18/16 ZAEHNE	SPROCKET WHEEL 18/16 TEETH		
36.	1421-4493	2	LEJEHUSHALVPART LAGERGEHAEUSEHALFTE	HALF OF BEARING HOUSING	1215-5422 1220-5321	2 2
37.	1331-7503	2	KUGLELEJE GRAE 35 NPPB KUGELLAGER GRAE 35 NPPB	BALL BEARING GRAE 35 NPPB		
38.	1421-6490	2	LEJEHUSHALVPART LAGERGEHAEUSEHAELFTE	HALF OF BEARING HOUSING		
39.	2062-432X	1	AKSEL WELLE	SHAFT	1254-2101	1
40.	2062-440X	1	KÆDEHJUL 18-TANDS KETTENRAD 18-ZAEHNE	SPROCKET 18-TEETH	1241-8202	1
41.	2062-766X	1	BØSNING BUCHSE	BUSH		
42.	1341-9590	1	TALLERKENFJEDER TELLERFEDER	DISC SPRING		

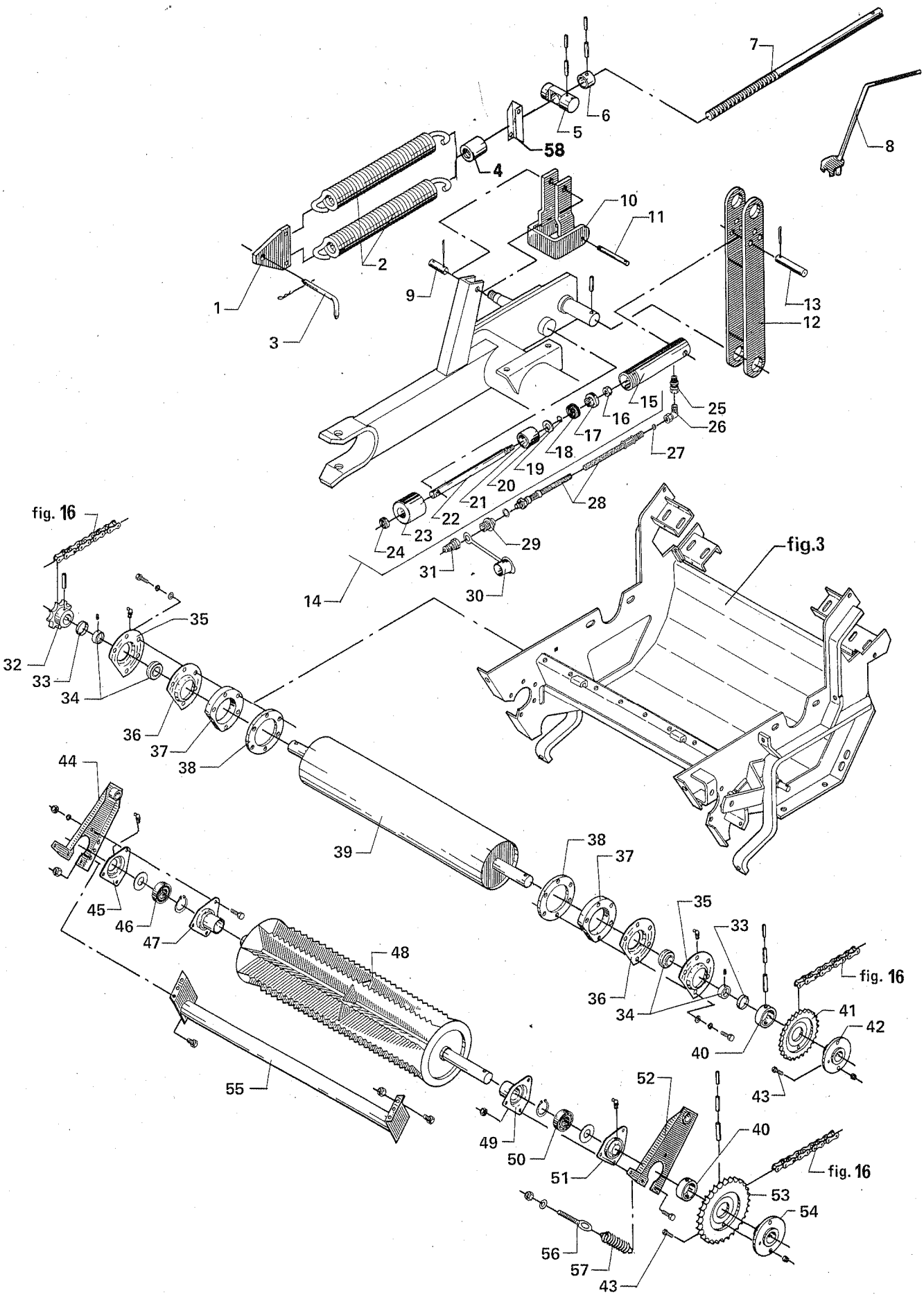
7
6
5
58
4
8
10
11
2
1
9
3
13
12
15
25
16
26
17
18
27
19
20
21
28
22
23
24
29
31
30
14
fig. 16
fig.3
35
32
33
34
36
37
38
44
39
38
37
35
33
45
46
47
48
36
34
fig. 16
41
42
40
43
55
52
49
50
40
51
fig. 16
53
54
56
57
43

POS.	VARENUMMER	ANTAL	BENÆVNELSE / BEZEICHNUNG	DESIGNATION	HERTIL, DAZU, TO THIS, A CECI	
1.	2060-691X	1	TRÆKLASKE ZUGLASCHE	FISH PLATE		
2.	1432-6698	2	TRÆKFJEDER ZUGFEDER	TENSION SPRING		
3.	2060-702X	1	TAP ZAPFEN	DOWEL	1254-2102	1
4.	2221-137X	1	MØTRIK MUTTER	NUT	1251-5602	1
5.	2062-374X	1	TAP ZAPFEN	DOWEL		
6.	2060-694A	1	BØSNING BUCHSE	BUSH	1251-4302 1251-6302	1 1
7.	2062-368X	1	SPINDEL SPINDEL	SPINDLE		
8.	3060-767X	1	HÅNDSVING HANDKURBEL	HANDLE		
9.	2010-188X	1	TAP FOR STEMPELSTANG ZAPFEN FUER KOLBENSTANGE	DOWEL FOR PISTON ROD	1252-5299	2
10.	2065-372X	1	STOP STOPP	STOP		
11.	2065-375X	1	TAP ZAPFEN	DOWEL	1254-2101	2
12.	3062-504X	1	VIPPEARM KIPPHEBEL	ROCKER ARM		
13.	2010-187A	1	TAP ZAPFEN	DOWEL	1251-5504	1
14.	3062-687X	1	CYLINDER ZYLINDER	CYLINDER		
15.	1317-9058	1	CYLINDERHUS ZYLINDERGEHAEUSE	CYLINDER HOUSING		
16.	1317-9006	1	MØTRIK 5/8'' UNF NYLOC H=14 MUTTER 5/8'' UNF NYLOC H=14	NUT 5/8'' UNF NYLOC H=14		
17.	1317-9052	1	MANCHETFLANGE FLANSCHMANCHETTE	SLEEVE FLANGE		
18.	1317-9057	1	MANCHET UDVENDIG NEGATIV MANCHETTE AUSSEN NEGATIV	SLEEVE OUTER NEGATIVE		
19.	1317-9008	1	O-RING 13,3-2,4 O-RING 13,3-2,4	O-RING 13,3-2,4		
20.	1317-9051	2	SKIVE 16-47-3 SCHEIBE 16-47-3	WASHER 16-47-3		
21.	2062-573X	1	AFSTANDSSKIVE DISTANZSCHEIBE	DISTANCE WASHER		
22.	1317-9059	1	STEMPELSTANG KOLBENSTANGE	PISTON ROD		
23.	1317-9055	1	OMLØBER UEBERWURFMUTTER	SCREWED CAP		
24.	1317-9056	1	SKRABERING 30-40, 7-10 ABSTREIFER 30-40, 7-10	SCRAPER RING 30-40, 7-10		
25.	1311-8501	1	LIGE FORSKRUNING M14-1,5 GERADE VERSCHRAUBUNG M14-1,5	STRAIGHT COUPLING M14-1,5		
26.	1311-8603	1	VINKELFORSKRUNING WINKELVERSCHRAUBUNG	ANGLE COUPLING		
27.	2010-394X	1	DYSE DUESE	NOZZLE		

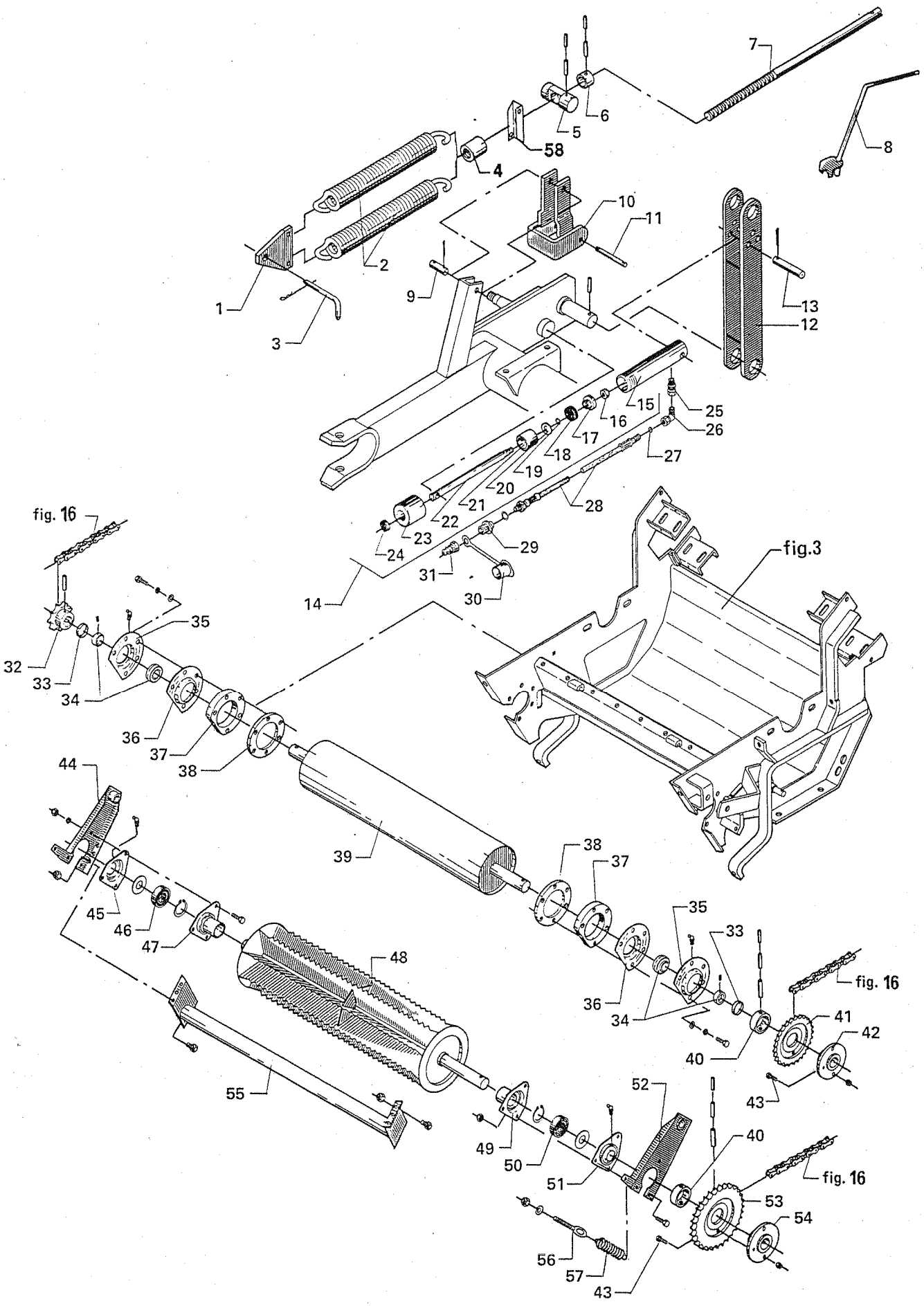
7
6
5
58
4
8
10
11
2
1
9
3
13
12
15
25
16
26
17
18
27
19
20
21
28
22
23
24
29
31
30
14
fig. 16
fig.3
35
32
33
34
36
37
38
44
39
38
37
35
33
45
46
47
48
36
34
fig. 16
41
42
40
55
43
52
49
50
40
51
fig. 16
53
54
56
57
43

POS.	VARENUMMER	ANTAL	BENÆVNELSE	BEZEICHNUNG	DESIGNATION	HERTIL, DAZU, TO THIS, A CECI	
28.	1317-0452	1	HYDRAULIKSLANGE L=7700 HYDRAULIKSCHLAUCH L=7700		HYDRAULIC HOSE L=7700		
29.	1311-2601	1	NIPPELMUFFE 1/2-3/8'' NIPPEL 1/2-3/8''		BUSHING 1/2-3/8''	1317-0715	1
30.	1393-0139	1	BESKYTTELSESHÆTTE SCHUTZTRICHTER		GUARD		
31.	1317-0302	1	STIK FOR LYNKOBLING ANSCHLUSS FUER SCHNELLKUPPLUNG		CONNECTION FOR QUICK-CLUTCH		
32.	3062-608X	1	KÆDEHJUL, 17-TANDS KETTENRAD, 17-ZAEHNE		SPROCKET WHEEL, 17-TEETH	1251-2401 1251-5401 1251-7401	1 1 1
33.	2062-671X	2	AFSTANDSRING DISTANZRING		DISTANCE RING		
34.	1331-9905	2	KUGLELEJE KUGELLAGER		BALL BEARING		
35.	1421-7493	2	LEJEHUSHALVPART LAGERGEHAEUSEHAELFTE		HALF OF BEARING HOUSING	1313-1101	1
36.	1421-4494	2	LEJEHUSHALVPART LAGERGEHAEUSEHAELFTE		HALF OF BEARING HOUSING		
37.	2065-310X	2	MELLEMLÆG ZWISCHENLAGE		FILLER		
38.	3062-806X	2	SPÆNDERING SPANNRING		SPRING WASHER		
39.	3062-280X	1	ØVERSTE INDFØRINGSVALSE OBERE EINZUGSWALZE		UPPER FEEDER DRUM		
40.	2060-194X	2	TRYKSKIVE DRUCKSCHEIBE		PRESSURE PLATE	1251-2502 1251-5502 1251-7502	1 1 1
41.	2062-559X	1	KÆDEHJUL 21-TANDS KETTENRAD 21-ZAEHNE		SPROCKET 21-TEETH		
42.	3062-558X	1	NAV NABE		HUB		
43.	1219-0808	2	SIKRINGSBOLT M8-25 KVAL. 8.8 BOLZEN M8-25 Q. 8.8		BOLT M8-25 Q. 8.8	1220-3321	1
44.	3064-020X	1	HØJRE SVINGARM RECHTE SCHWENKARM		RIGHT SUSPENSION		
45.	1421-3389	1	LEJEHUSHALVPART LAGERGEHAEUSEHAELFTE		HALF OF BEARING HOUSING	1313-1101	1
46.	1331-3303	1	KUGLELEJE 6206 2RS KUGELLAGER 6206 2RS		BALL BEARING 6206 2RS		
47.	3064-062X	1	LEJEHUSHALVPART LAGERGEHAEUSEHAELFTE		HALF OF BEARING HOUSING	1213-2222 1220-2321	3 3
48.	3062-291X	1	NEDERSTE INDFØRINGSVALSE UNTERE EINZUGSWALZE		LOWER FEEDER DRUM	1255-3202	1
49.	3064-062X	1	LEJEHUSHALVPART LAGERGEHAEUSEHAELFTE		HALF OF BEARING HOUSING		
50.	1331-2304	1	KUGLELEJE 6007 2RS KUGELLAGER 6007 2RS		BALL BEARING 6007 2RS		
51.	3061-120X	1	LEJEHUSHALVPART LAGERGEHAEUSEHAELFTE		HALF OF BEARING HOUSING	1313-2101	1
52.	3064-029X	1	VENSTRE SVINGARM LINKE SCHWENKARM		LEFT SUSPENSION		
53.	2062-309X	1	KÆDEHJUL 31-TANDS KETTENRAD 31-ZAEHNE		SPROCKET 31-TEETH		

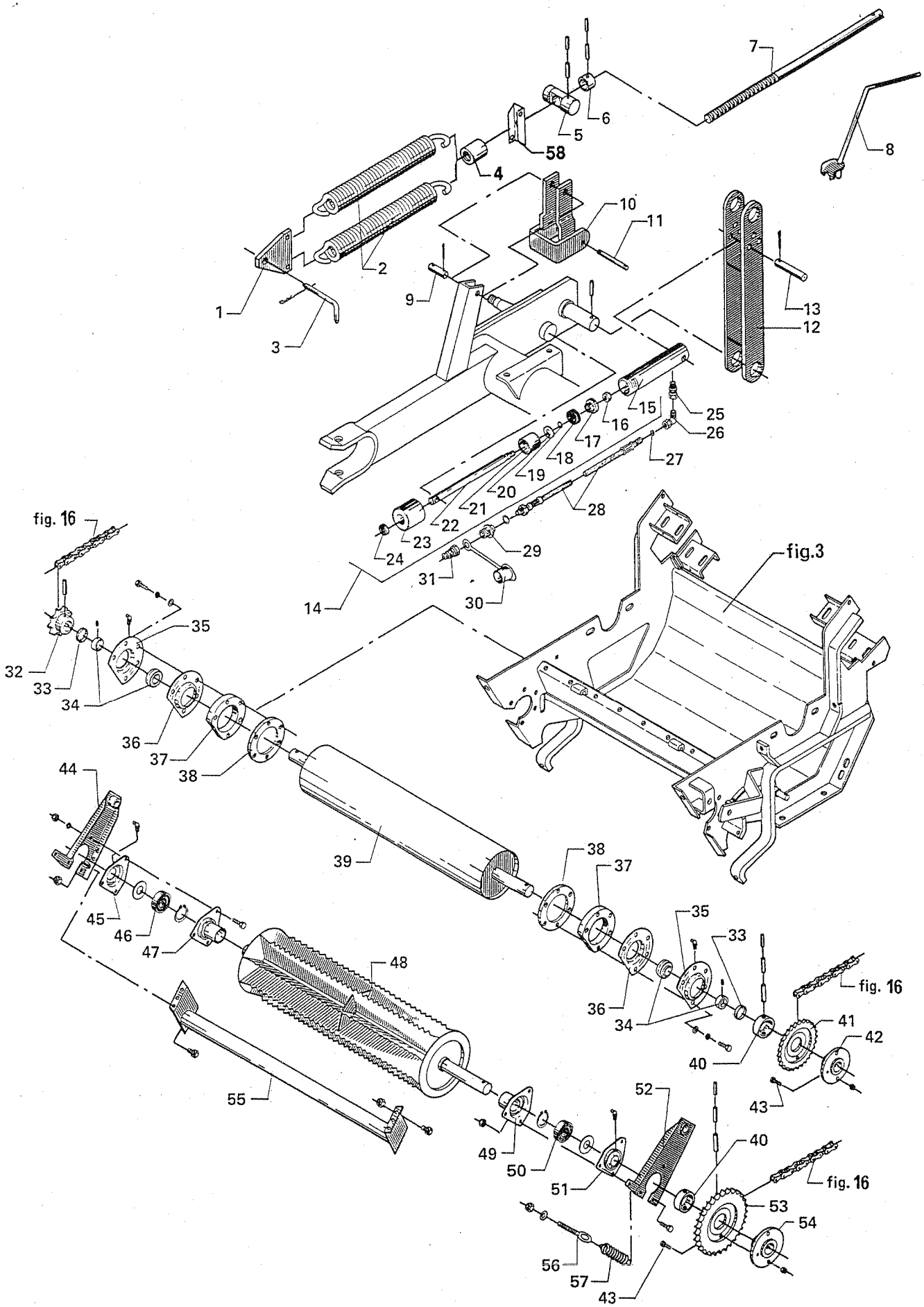
7
6
5
58
4
8
10
11
2
1
9
3
13
12
15
25
16
26
17
18
27
19
20
21
28
22
23
24
29
31
30
14
fig. 16
fig.3
35
32
33
34
36
37
38
44
39
38
37
35
33
45
46
47
48
36
34
fig. 16
41
42
40
55
43
52
49
50
40
51
fig. 16
53
54
56
57
43

POS.	VARENUMMER	ANTAL	BENÆVNELSE BEZEICHNUNG	DESIGNATION	HERTIL, DAZU, TO THIS, A CECI	
54.	3060-193X	1	NAV NABE	HUB	1251-2502 1251-5502 1251-7502	1 1 1
55.	3062-578X	1	TVÆRRØR QUERROHR	CROSS TUBE	1213-4327 1220-4321	4 4
56.	1392-0507	2	ØJEBOLT M10-90 GALV AUGBOLZEN M10-90 GALV	EYE BOLT M10-90 GALV	1220-3321	1
57.	1435-0015	2	TRÆKFJEDER ZUGFEDER	TENSION SPRING		
58.	2063-546X	1	KONSOL KONSOLE	BRACKET		
59.	1317-9255	1	PAKNINGSSÆT DICHTUNGSSATZ	SET OF GASKETES		

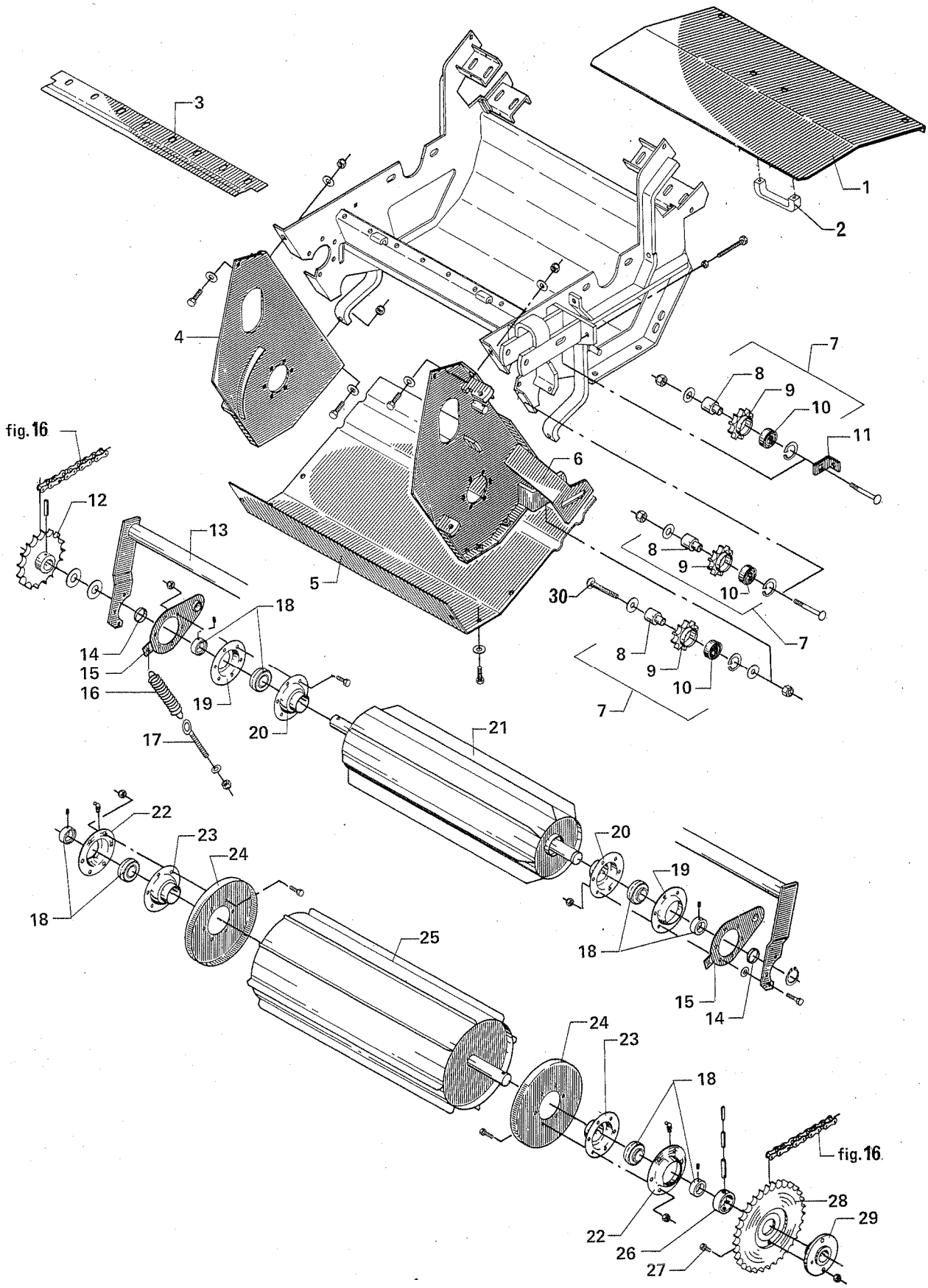
1
2
3
4
5
6
7
8
9
10
11
12
13
14
15
16
17
18
19
20
21
22
23
24
25
26
27
28
29
30
fig. 16
fig. 16

POS.	VARENUMMER	ANTAL	BENÆVNELSE / BEZEICHNUNG	DESIGNATION	HERTIL, DAZU, TO THIS, A CECI	
1.	2062-724X	1	BAGESTE BUNDPLADE HINTERES BODENBLECH	REAR BOTTOM PLATE	1254-2101	2
2.	1399-0237	1	BØJLEHÅNDTAG BUEGELHANDGRIFF	HANDLE FOR HOOP	1220-4122 1220-4321	2 2
3.	2062-392A	1	AFSTRYGER ABSTREIFER	STRIPPER	1213-3224 1220-3321	2 2
4.	3062-483X	1	HØJRE SIDEPLADE RECHTER SEITENPLATTE	RIGHT SIDE PLATE	1213-4327 1220-4321	2 2
5.	3062-721X	1	BUNDPLADE BODENPLATTE	BOTTOM PLATE	1213-4224	4
6.	3062-484X	1	VENSTRE SIDEPLADE LINKER SEITENPLATTE	LEFT SIDE PLATE	1213-4224	4
7.	3062-632A	3	KÆDEHJUL KPL., 14-TANDS KETTENRAD KPL., 14-ZAEHNE	SPROCEKT WHEEL CPL, 14-TEETH	1215-5824 1220-5321	1 1
8.	2060-938X	1	BØSNING BUCHSE	BUSH		
9.	2062-250A	1	KÆDEHJUL 14-TANDS KETTENRAD 14-ZAEHNE	SPROCKET 14-TEETH	1255-4102	1
10.	1331-3301	2	KUGLELEJE 6204 2RS KUGELLAGER 6204 2RS	BALL BEARING 6204 2RS		
11.	2065-433X	1	STRAMMER SPANNER	TIGHTENER		
12.	3062-311X	1	KÆDEHJUL, 25-TANDS KETTENRAD, 25-ZAEHNE	SPROCKET WHEEL, 25-TEETH	1251-2401 1251-5401 1251-7401	1 1 1
13.	3062-580X	1	TVÆRRØR QUERROHR	CROSS TUBE	1213-3324 1220-3321	6 6
14.	2062-671X	2	AFSTANDSRING DISTANZRING	DISTANCE RING		
15.	3062-293X	2	VIPPEARM SCHWENKARM	ROCKER ARM		
16.	1435-0015	2	TRÆKFJEDER ZUGFEDER	TENSION SPRING		
17.	1392-0507	2	ØJEBOLT M10-90 GALV AUGBOLZEN M10-90 GALV	EYE BOLT M10-90 GALV	1220-3321	1
18.	1331-7503	4	KUGLELEJE GRAE 35 NPPB KUGELLAGER GRAE 35 NPPB	BALL BEARING GRAE 35 NPPB		
19.	1421-6491	2	LEJEHUSHALVPART LAGERGEHAUSEHAELTE	HALF OF BEARING HOUSING		
20.	3062-811X	2	LEJEHUSHALVPART LAGERGEHAEUSEHAELFTE	HALF OF BEARING HOUSING	1313-2101	1
21.	3062-287X	1	ØVERSTE VALSE OBERE WALZE	UPPER DRUM	1255-3202	1
22.	1421-7498	2	LEJEHUSHALVPART LAGERGEHAEUSEHAELFTE	HALF OF BEARING HOUSING	1313-2101	1
23.	3062-296X	2	LEJEHUSHALVPART LAGERGEHAEUSEHAELFTE	HALF OF BEARING HOUSING	1313-2101	1
24.	3062-313X	2	TÆTNING DICHTUNG	TIGHTENING	1220-3321	6
25.	3062-298X	1	NEDERSTE VALSE UNTERE WALZE	LOWER DRUM		
26.	2060-194X	1	TRYKSKIVE DRUCKSCHEIBE	PRESSURE PLATE	1251-2502 1251-5502 1251-7502	1 1 1

Fig. 6

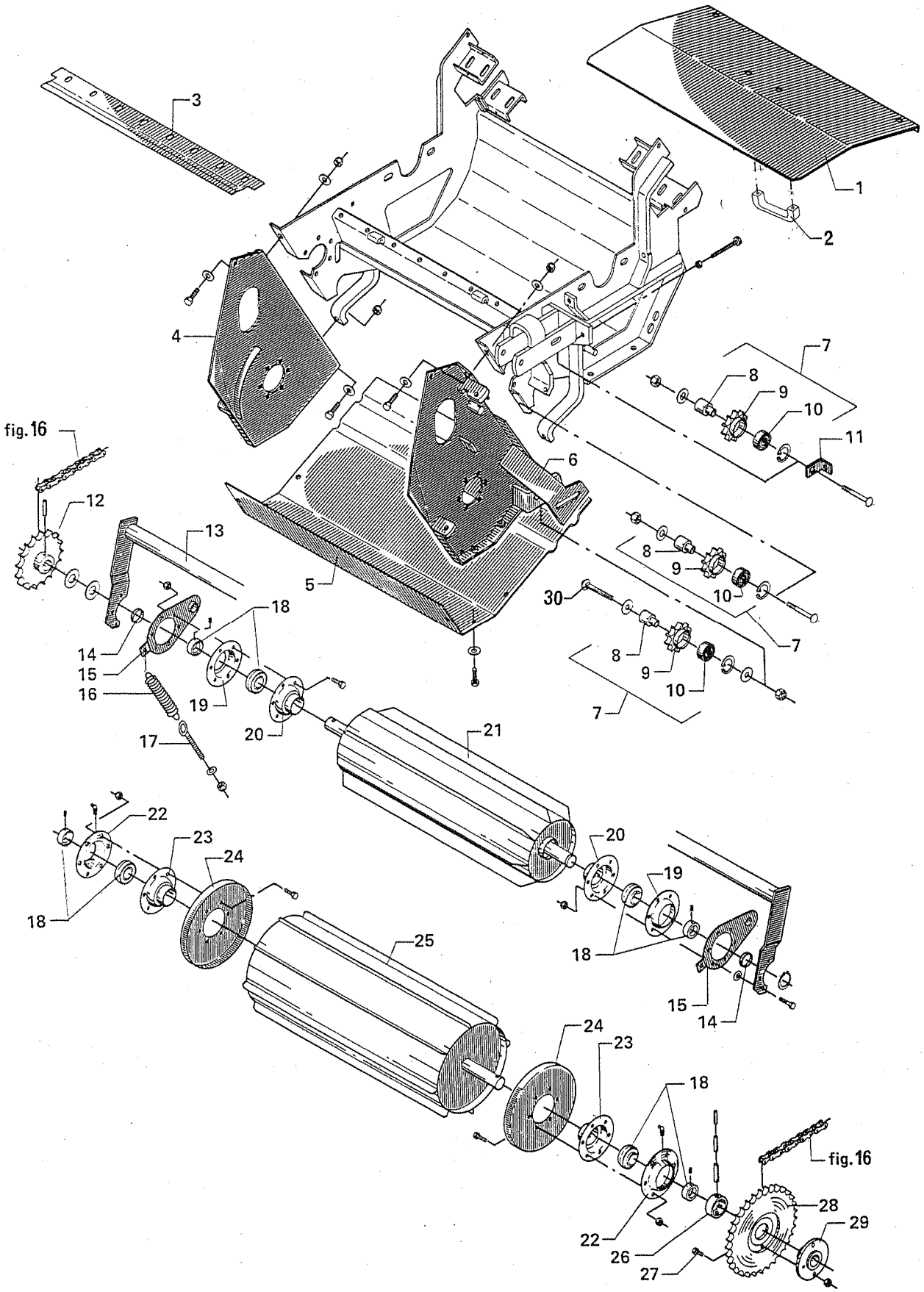
1
2
3
4
5
6
7
8
9
10
11
12
13
14
15
16
17
18
19
20
21
22
23
24
25
26
27
28
29
30
fig. 16
fig. 16

POS.	VARENUMMER	ANTAL	BENÆVNELSE	BEZEICHNUNG	DESIGNATION	HERTIL, DAZU, TO THIS, A CECI	
27.	1219-0808	1	SIKRINGSBOLT M8-25 KVAL. 8.8 BOLZEN M8-25 Q. 8.8		BOLT M8-25 Q. 8.8	1220-2321	1
28.	2062-310X	1	KÆDEHJUL 40-TANDS KETTENRAD 40-ZAEHNE		SPROCKET WHEEL 40-TEETH		
29.	3060-193X	1	NAV NABE		HUB		
30.	2062-793X	1	BOLT F. KÆDESTRAMMER SCHRAUBE		SCREW		

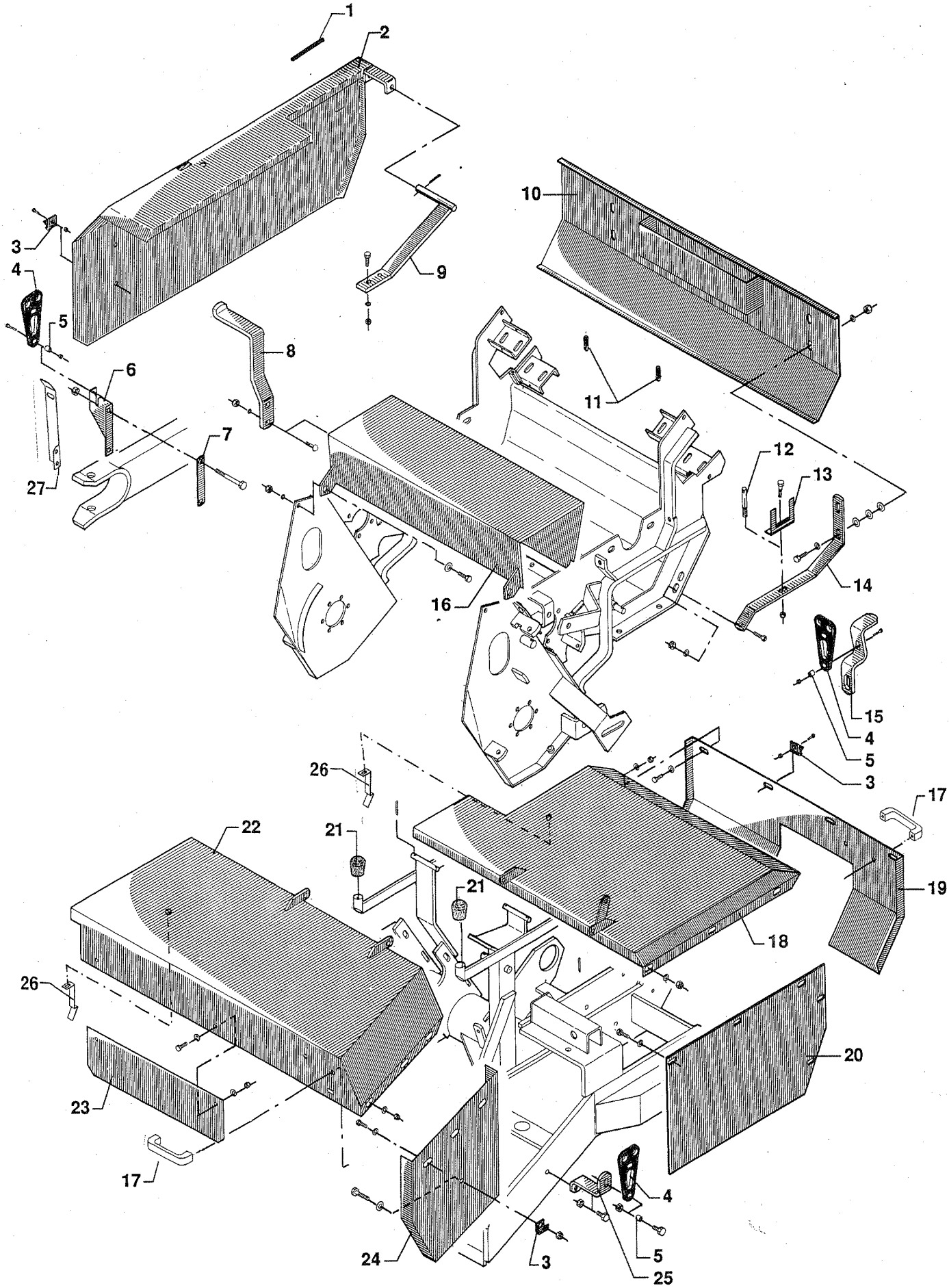
1
2
3
4
5
6
7
8
9
10
11
12
13
14
15
16
17
18
19
20
21
22
23
24
25
26
27

POS.	VARENUMMER	ANTAL	BENÆVNELSE BEZEICHNUNG	DESIGNATION	HERTIL, DAZU, TO THIS, A CECI	
1.	2062-686X	1	PLASTKANTPROFIL PLASTIKKANTENPROFIL	PLASTIC MOULDING		
2.	3062-378X	1	SKÆRM SCHUTZ	GUARD		
3.	2080-384X	3	HÆNGSEL SCHARNIER	HINGE	1213-3126 1220-3321	1 1
4.	2080-387X	3	GUMMISTROP GUMMIRIEMEN	RUBBER STRAP	1213-3322 1220-3321	1 1
5.	2080-469X	3	BØSNING BUCHSE	BUSH		
6.	2062-669X	1	KONSOL KONSOLE	BRACKET	1214-3322 1220-3321	2 2
7.	2062-670X	1	SPÆNDESTYKKE SPANNSTUECK	TIGHTENING PIECE		
8.	2062-382X	1	SKÆRMHOLDER SCHUTZHALTER	GUARD HOLDER	1215-4324 1220-4321	2 2
9.	3062-381X	1	SKÆRMHOLDER SCHUTZHALTER	GUARD HOLDER	1214-4126 1220-4321	2 2
10.	3062-520X	1	SKÆRM SCHUTZ	GUARD	1213-3224 1220-3321	4 4
11.	2065-383X	2	TAP ZAPFEN	DOWEL	1220-3122	2
12.	2062-583X	1	TAP ZAPFEN	DOWEL		
13.	2062-584X	1	HOLDER HALTERUNG	SUPPORT		
14.	2062-524X	1	SKÆRMHOLDER SCHUTZHALTER	GUARD HOLDER	1213-3324 1220-3321	4 4
15.	2062-674A	1	SKÆRMHOLDER SCHUTZHALTER	GUARD HOLDER		
16.	3062-367X	1	SKÆRM SCHUTZ	GUARD	1213-4322	2
17.	1399-0237	2	BØJLEHÅNDTAG BUEGELHANDGRIFF	HANDLE FOR HOOP	1220-4122 1220-4321	2 2
18.	3062-356A	1	BAGESTE OVERPLADE HINTERER OBERPLATTE	REAR UPPER PLATE		
19.	2062-364A	1	BAGSKÆRM HINTERSCHUTZ	REAR GUARD	1220-4321	4
20.	2062-363X	1	BAGESTE SIDESKÆRM HINTERE SEITENSCHUTZ	REAR ARM SIDE GUARD		
21.	1393-0100	4	GUMMIDUPSKO GUMMISPITZE	RUBBER TIP		
22.	3062-358A	1	FORRESTE OVERPLADE VORDERER OBERPLATTE	FRONT UPPER PLATE		
23.	2062-576X	1	SKÆRM SCHUTZ	GUARD	1213-3222 1220-3321	2 2
24.	2062-362X	1	SIDESKÆRM SEITENSCHUTZ	SIDE GUARD	1213-3222 1220-3321	3 3
25.	2062-675X	1	SKÆRMHOLDER SCHUTZHALTER	GUARD HOLDER	1213-4322	1
26.	1433-0314	2	LÅSEFJEDER SCHLOSSFEDER	SPRING		
27.	1433-0315	1	LÅSEFJEDER SCHLOSSFEDER	SPRING		

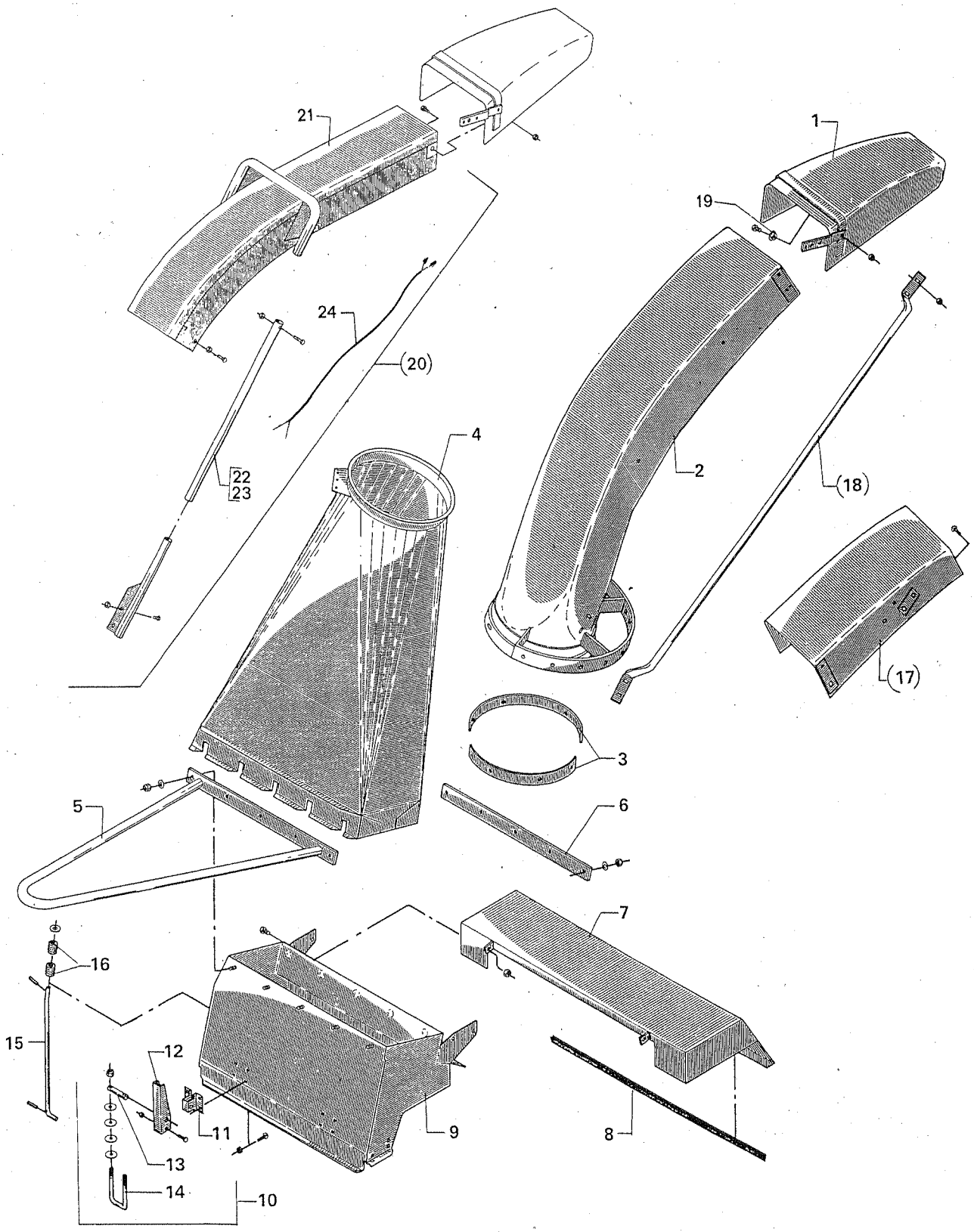
21
1
19
24
(20)
4
2
22
23
(18)
(17)
3
5
6
7
16
15
12
11
9
8
13
14
10

POS.	VARENUMMER	ANTAL	BENÆVNELSE / BEZEICHNUNG	DESIGNATION	HERTIL, DAZU, TO THIS, A CECI	
1.	3065-275A	1	LEDEKAPPE LEITKAPPE	DEFLECTOR	1213-3322 1220-3321	2 2
2.	3062-733X	1	AFGANGSRØR AUSWURFKRUEMMER	DELIVERY CHUTE		
3.	2125-303X	2	STOPRING STOPPRING	STOP RING	1213-3222	6
4.	3062-744X	1	OVERGANGSSTYKKE UEBERGANGSSTUECK	CONNECTING PIECE	1220-4321	10
5.	3062-606X	1	HÅNDTAG HANDGRIFF	HANDLE		
6.	2067-434X	1	AFSTANDSSKINNE DISTANZSCHIENE	DISTANCE RAIL		
7.	3062-454X	1	SKÆRM SCHUTZ	GUARD		
8.	2062-600X	1	PLASTKANTPROFIL PLASTIK KANTENPROFIL	PLASTIC MOULDING		
9.	3062-742X	1	HUS GEHAEUSE	HOUSING		
10.	3060-231X	2	LUKKEBESLAG KOMPLET VERSCHLUSSBESCHLAG KOMPLETT	LOCK CLAMP COMPLETE		
11.	2125-263X	1	KONSOL KONSOLE	BRACKET	1215-2124 1220-2122	4 4
12.	2125-264X	1	HÅNDTAG HANDGRIFF	HANDLE	1214-2122 1220-2321	1 1
13.	2125-267X	1	TAP ZAPFEN	DOWEL		
14.	2060-230X	1	BØJLE BUEGEL	HOOP	1220-3321 1434-0101	2 8
15.	2065-369X	1	STOPSTANG STOPPSTANGE	STOP ROD	1393-0103	1
16.	1435-0004	2	TRYKFJEDER DRUCKFEDER	COMPRESSION SPRING		
17.	3125-090A	1	FORLÆNGER VERLAENGERUNG	EXTENSION	1215-3226 1220-3321	4 4
18.	2065-422X	2	STØTTE STUETZE	SUPPORT	1215-3226 1220-3321	4 4
19.	2125-546X	2	BØSNING BUCHSE	BUSH		
20.	4060-1205	1	FORLÆNGER VERLAENGERUNG	EXTENSION		
21.	3065-081X	1	FORLÆNGER VERLAENGERUNG	EXTENSION	1214-3122 1214-4422 1215-3226 1220-3122 1220-3321 1220-4321	3 1 4 2 5 1
22.	3065-090X	1	STIVER STUETZE	SUPPORT	1213-3224 1220-3321	7 10
23.	3065-115X	1	STIVER STUETZE	SUPPORT		
24.	3065-113X	1	FORLÆNGERLEDNING SÆMLET VERLAENGERUNGSSCHNUR	EXTENSION ASS.		

ELEKTRISK STYRING AF AFGANGSTUD - ELECTRIC ADJUSTMENT OF SWIVEL HEAD

ELEKTRISCHER REGULIERUNG FUR AUSWURFKRUMMER - REGLAGE ELECTRIQUE DE LA GOULOTTE

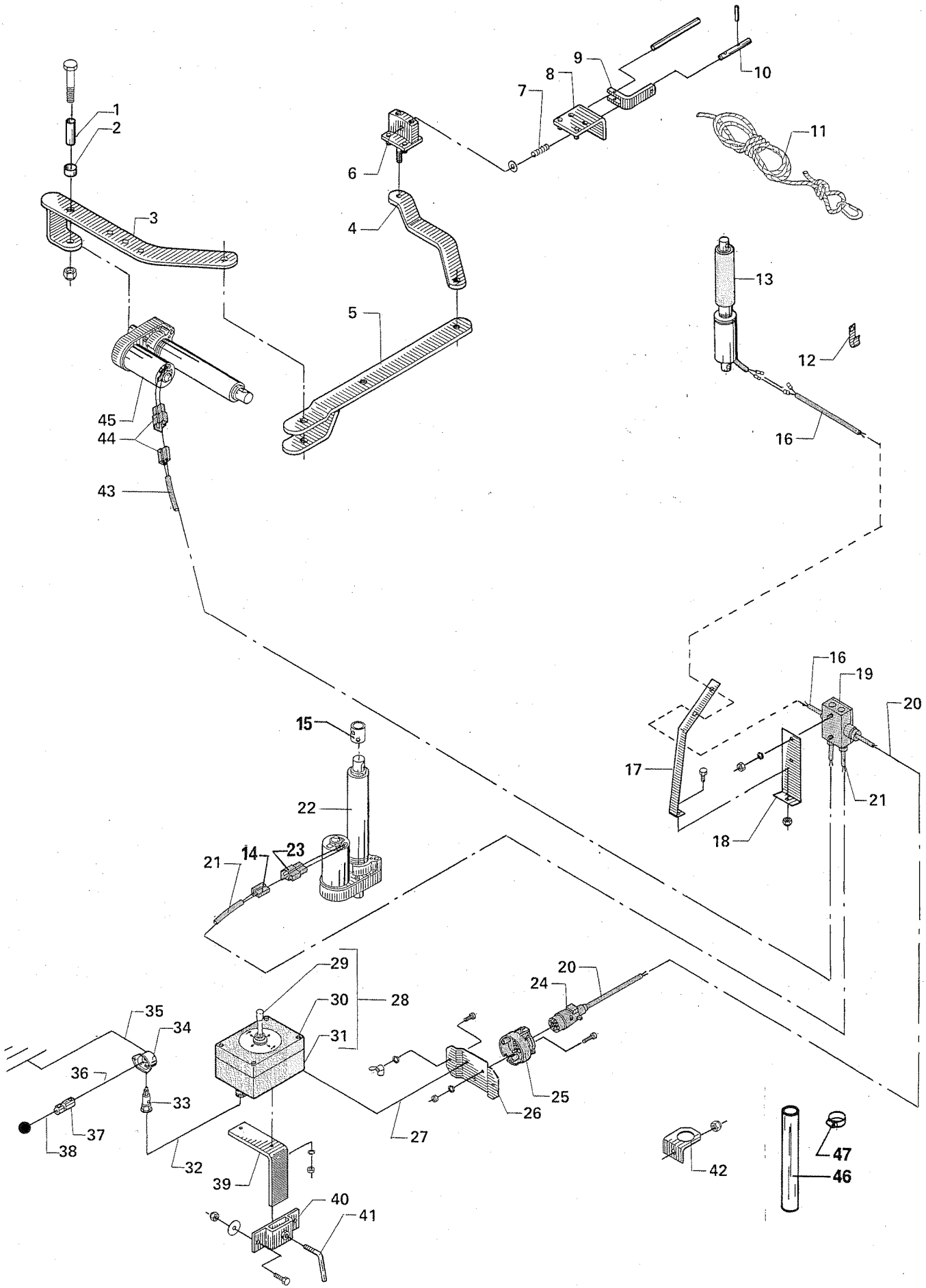

POS.	VARENUMMER	ANTAL	BENÆVNELSE BEZEICHNUNG	DESIGNATION	HERTIL, DAZU, TO THIS, A CECI	
1.	2065-434X	1	BØSNING BUCHSE	BUSH		
2.	2065-435X	1	BØSNING BUCHSE	BUSH		
3.	3062-750X	1	MOTORKONSOL KONSOLE	BRACKET	1213-5424 1214-4324 1214-4426 1220-4321 1220-5321	2 1 1 2 4
4.	2062-738X	1	FORBINDELSESSTANG VERBINDUNGSSTANGE	CONNECTION ROD		
5.	3062-749X	1	VIPPEARM SCHWENKARM	ROCKER ARM		
6.	3062-779X	1	STYR STEUERUNG	GUIDE		
7.	1431-2195	1	TRYKFJEDER DRUCKFEDER	COMPRESSION SPRING		
8.	3062-719X	1	STYR STEUERUNG	GUIDE		
9.	2062-706X	1	VIPPEARM SCHWENKARM	ROCKER ARM		
10.	2062-707X	1	TAP ZAPFEN	DOWEL		
11.	3062-813X	1	SNOR SAMLET SCHNUR GESAMMELT	STRING ASSEMBLING		
12.	2239-045X	1	KABELHOLDER KABELHALTER	CABLE BEARER		
13.	1391-0855	1	EL-MOTOR ELEKTROMOTOR	ELECTRIC MOTOR		
14.	1391-0842	2	HANSTIK VERSCHLUSSNIPPEL	MALE PLUG		
15.	2065-192X	1	MOTORKONSOL MOTORKONSOLE	MOTOR BRACKET		
16.	1391-0705	3	KABEL 1M KABEL 1M	CABLE 1M		
17.	2065-421X	1	HOLDER HALTER	HOLDER	1213-2222 1220-2321	1 1
18.	2129-777X	1	PLADE PLATTE	PLATE	1216-1120 1220-1120	2 2
19.	1391-0709	1	FORGRENINGSDÅSE SAMMELDOSE	BRANCH BOX		
20.	1391-0746	9	KABEL 1M KABEL 1M	CAPLE 1M		
21.	1391-0705	4	KABEL 1M KABEL 1M	CABLE 1M		
22.	1391-0870	1	EL-MOTOR ELEKTROMOTOR	ELECTRIC MOTOR		
23.	1391-0843	1	HUNSTIK STECKER	PLUG		
24.	1391-0712	1	7-POLET STIK 7-POL STECKER	PLUG 7-POLES		
25.	1391-0711	1	7-POLET STIKDÅSE 7-POL STECKDOSE	PLUG BOX 7-POLES		
26.	2129-776X	1	KONSOL KONSOLE	BRACKET		

Fig. 9

ELEKTRISK STYRING AF AFGANGSTUD - ELECTRIC ADJUSTMENT OF SWIVEL HEAD

ELEKTRISCHER REGULIERUNG FUR AUSWURFKRUMMER - REGLAGE ELECTRIQUE DE LA GOULOTTE

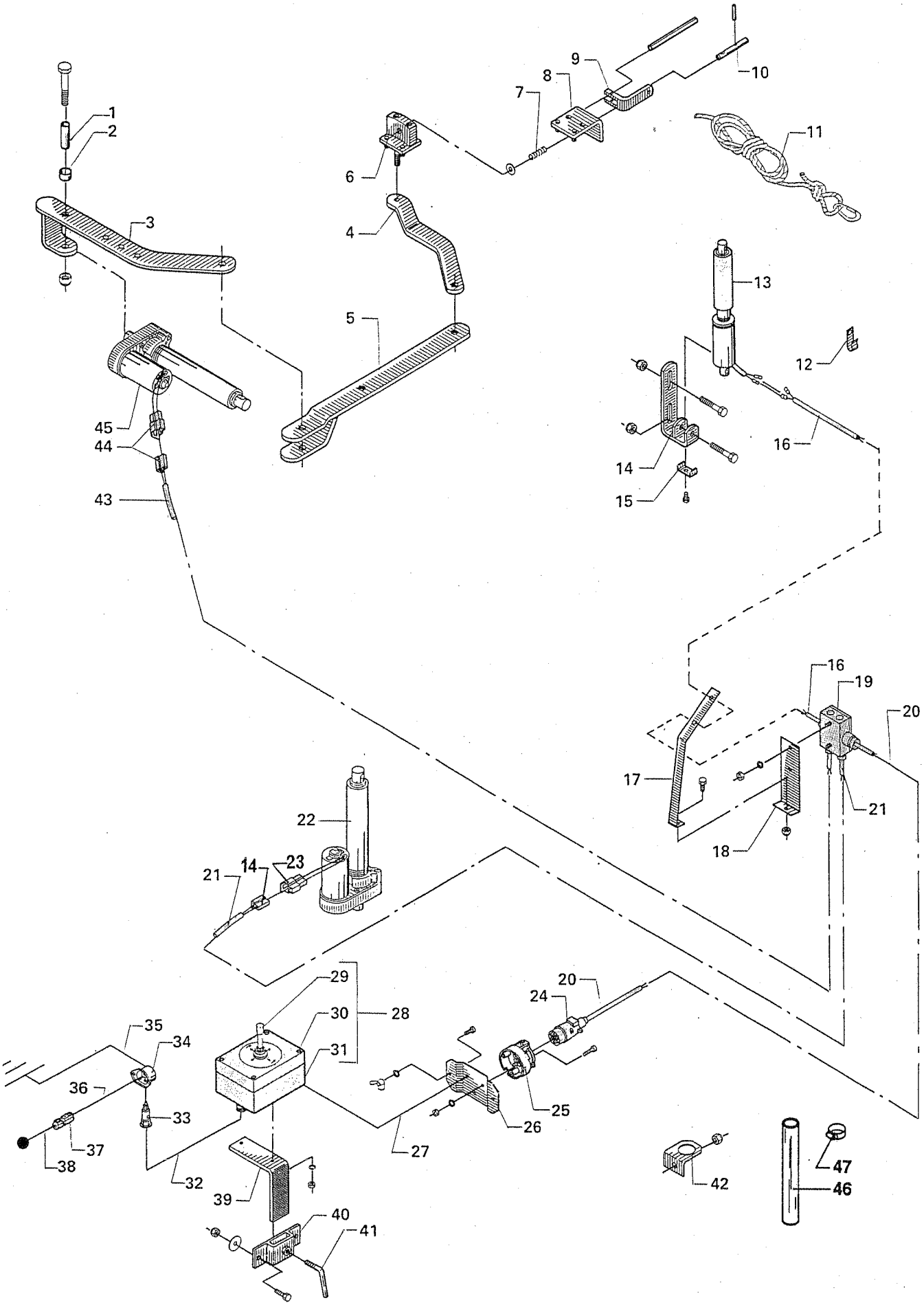

POS.	VARENUMMER	ANTAL	BENÆVNELSE BEZEICHNUNG	DESIGNATION	HERTIL, DAZU, TO THIS, A CECI	
27.	1391-0746	2	KABEL 1M KABEL 1M	CAPLE 1M		
28.	3062-622X	1	MANØVREPULT KONTROLLPULT	CONTROL DESK	1391-9027	4
29.	1391-0859	1	MANØVREPULT KONTROLLPULT	CONTROL DESK		
30.	1391-0744	1	AFBRYDER ABSCHALTER	SWITCH		
31.	2062-396X	1	HUS FOR MANØVREPULT GEHAEUSE FUER KONTROLLPULT	HOUSING FOR CONTROL DESK		
32.	1391-0873	3	KABEL 1M KABEL 1M	CAPLE 1M		
33.	1391-0703	1	1-POLET STIK 1-POL STECKER	PLUG 1-POLES		
34.	1391-0702	1	2-POLET STIKDÅSE 2-POL STECKDOSE	PLUG BOX 2-POLES		
35.	1391-0706	2	KABEL 1M KABEL 1M	CABLE 1M		
36.	1391-0707	1	KABEL 1M KABEL 1M	CABLE 1M		
37.	1391-0716	1	SIKRINGSDÅSE KOMPLET SICHERUNGSKASTEN KOMPLETT	FUSE BOX COMPLETE	1391-9009	1
38.	1391-0707	2	KABEL 1M KABEL 1M	CABLE 1M		
39.	2129-775X	1	HOLDER FOR MANØVREPULT HALTER FUER KONTROLLPULT	HOLDER FOR DESK		
40.	3125-182X	1	HOLDER HALTER	HOLDER	1213-3322 1220-3321	2 2
41.	2125-185X	1	VRIDER WRINGER	FASTENER		
42.	2129-778X	1	HOLDER FOR 7-POLET STIK HALTER FUER 7-POL. STECKER	HOLDER FOR 7-POL. PLUG		
43.	1391-0705	2	KABEL 1M KABEL 1M	CABLE 1M		
44.	1391-0843	1	HUNSTIK STECKER	PLUG		
45.	1391-0740	1	EL-MOTOR ELEKTROMOTOR	ELECTRIC MOTOR		
46.	2062-812X	1	KABELBESKYTTER KABELSCHUTZ	PLASTIC HOSE	1213-1222 1220-1124	1 1
47.	1311-8587	1	SLANGEHOLDER KLEMMBUEGEL	CLAMPING HOOP		

Fig. 10

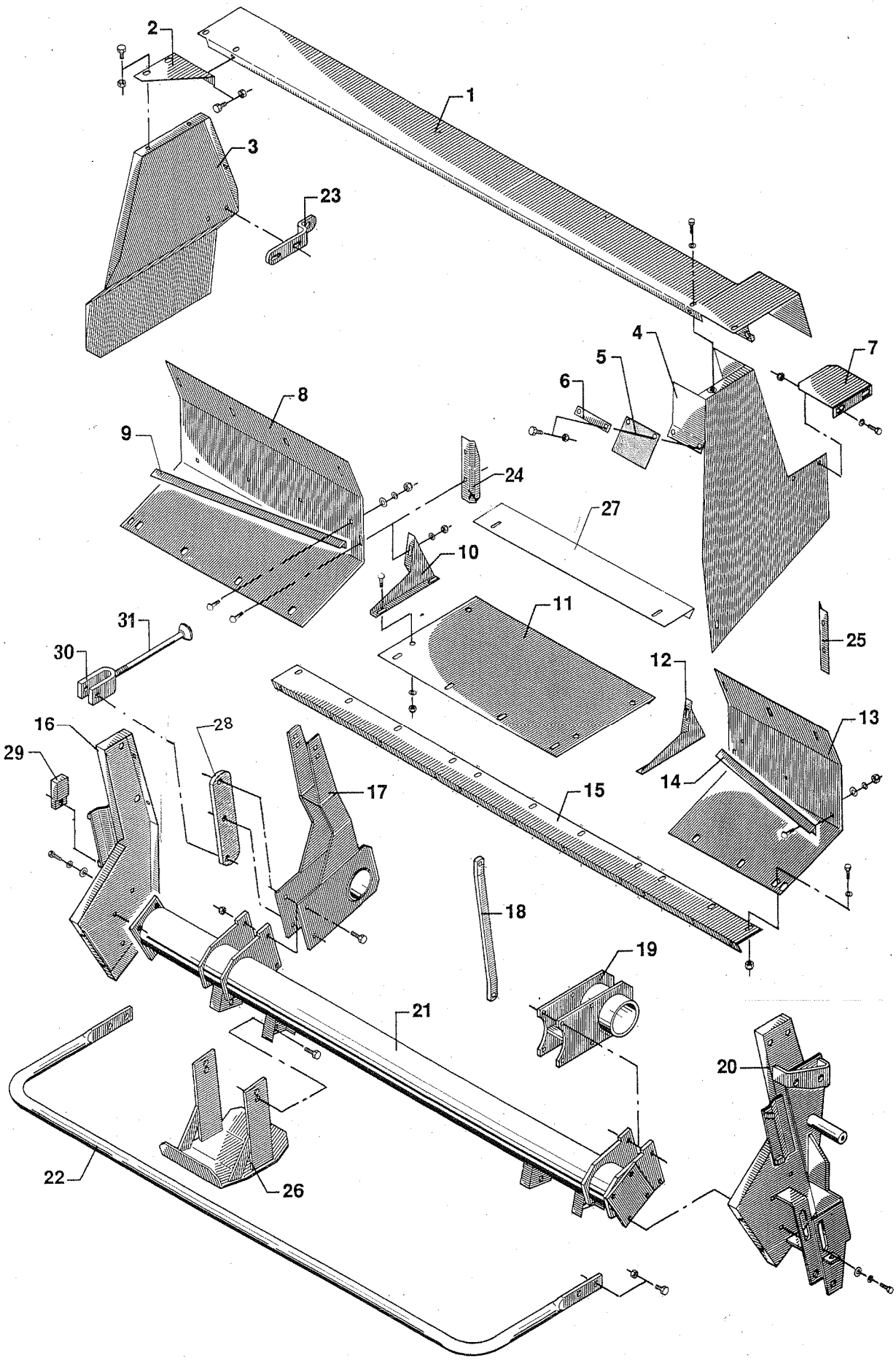
1
2
3
4
5
6
7
8
9
10
11
12
13
14
15
16
17
18
19
20
21
22
23
24
25
26
27
28
29
30
31

POS.	VARENUMMER	ANTAL	BENÆVNELSE BEZEICHNUNG	DESIGNATION	HERTIL, DAZU, TO THIS, A CECI
1.	2063-239X	1	OVERPLADE OBERPLATTE	UPPER PLATE	
2.	2062-659X	1	SKÆRM SCHUTZ	GUARD	
3.	2062-536A	1	SKÆRM SCHUTZ	GUARD	
4.	3062-263A	1	SKÆRM SCHUTZ	GUARD	
5.	2062-678X	1	TÆTNING DICHTUNG	TIGHTENING	
6.	2062-673X	1	SPÆNDESTYKKE SPANNSTUECK	TIGHTENING PIECE	
7.	2062-619X	1	SKÆRM SCHUTZ	GUARD	
8.	2063-600X	1	BUND BODEN	BOTTOM	
9.	2063-601X	1	AFSTRYGER ABSTREIFER	STRIPPER	
10.	2062-473X	1	HØJRE SIDEPLADE RECHTER SEITENPLATTE	RIGHT SIDE PLATE	
11.	2063-602X	1	BUNDKAR TEIL F. WANNE	LOWER PLATE	
12.	2062-474X	1	VENSTRE SIDEPLADE LINKER SEITENPLATTE	LEFT SIDE PLATE	
13.	2062-221X	1	VENSTRE BUND LINKER BODEN	LEFT BOTTOM	
14.	2062-225X	1	VENSTRE AFSTRYGER LINKER ABSTREIFER	LEFT STRIPPER	
15.	2063-238X	1	MELLEMSTYKKE ZWISCHENSTUECK	DISTANCE PIECE	
16.	3062-476A	1	HØJRE SIDEPLADE RECHTE SEITENPLATTE	RIGHT SIDE PLATE	
17.	3062-550X	1	LEJERØR LAGERROHR	BEARING TUBE	
18.	2062-668X	1	STØTTE STUETZE	SUPPORT	
19.	3062-648X	1	LEJERØR LAGERROHR	BEARING TUBE	
20.	3062-477A	1	VENSTRE SIDEPLADE LINKE SEITENPLATTE	LEFT SIDE PLATE	
21.	3063-603X	1	STEL GESTELL	FRAME	
22.	2063-567X	1	BØJLE BUEGEL	HOOP	
23.	2062-778X	1	STØTTE STUETZE	SUPPORT	
24.	2065-224X	1	LEDEPLADE LEITKLAPPE	DEFLECTOR	
25.	2065-225X	1	LEDEPLADE LEITKLAPPE	DEFLECTOR	
26.	3062-768X	2	SLÆBESKO SCHLEIFSCHUH	GUIDE SHOE	
27.	2063-604X	1	FORLÆNGER VERLAENGERUNG	EXTENSION	

Fig. 10

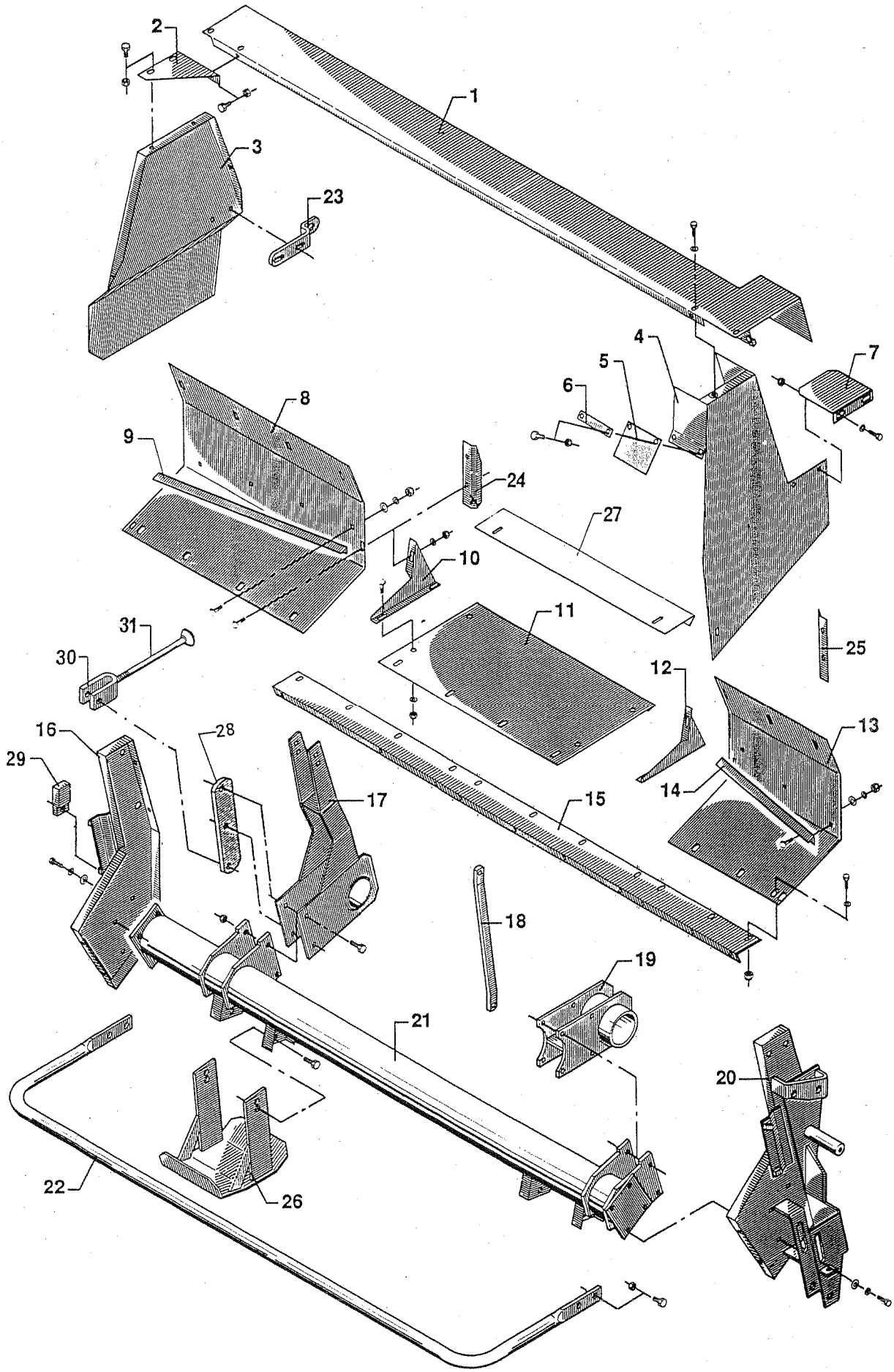
1
2
3
4
5
6
7
8
9
10
11
12
13
14
15
16
17
18
19
20
21
22
23
24
25
26
27
28
29
30
31

POS.	VARENUMMER	ANTAL	BENÆVNELSE BEZEICHNUNG	DESIGNATION	HERTIL, DAZU, TO THIS, A CECI	
28.	2062-753X	1	KONSOL KONSOLE	BRACKET		
29.	2062-200X	1	STOP STOPP	STOP		
30.	2062-754X	1	GAFFEL GABEL	FORK		
31.	3062-757X	4	STOP STOPP	STOP		

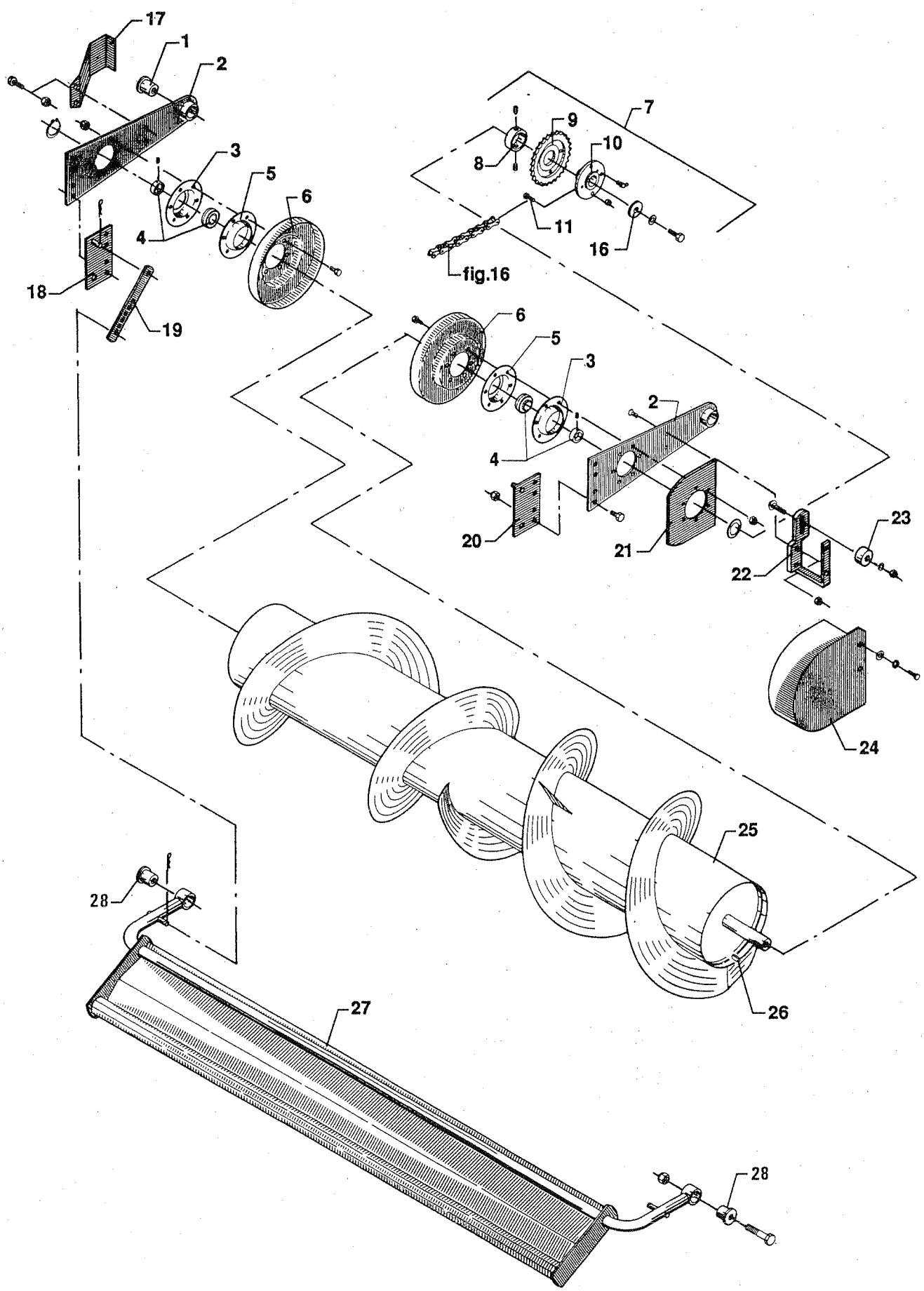
17
1
2
3
5
6
4
18
19
7
9
10
8
11
16
fig.16
6
5
3
2
4
20
21
23
22
24
25
28
26
27
28

POS.	VARENUMMER	ANTAL	BENÆVNELSE BEZEICHNUNG	DESIGNATION	HERTIL, DAZU, TO THIS, A CECI	
1.	2062-533X	1	BØSNING BUCHSE	BUSH	1214-5324 1220-5321	1 1
2.	3062-529A	2	VIPPEARM MED BØSNING SCHWENKARM MIT BUCHSE	ROCKER ARM WITH BUSH		
3.	1421-6491	2	LEJEHUSHALVPART LAGERGEHAUSEHAELTE	HALF OF BEARING HOUSING		
4.	1331-7503	2	KUGLELEJE GRAE 35 NPPB KUGELLAGER GRAE 35 NPPB	BALL BEARING GRAE 35 NPPB		
5.	1421-4497	2	LEJEHUSHALVPART LAGERGEHAEUSEHAELFTE	HALF OF BEARING HOUSING		
6.	3062-218X	2	TÆTNING DICHTUNG	TIGHTENING		
7.	3063-547X	1	KOBLING SAMLET KUPPLUNG GESAMMELT	COUPLING ASSEMBLING		
8.	2063-552X	1	TRYKSKIVE DRUCKSCHEIBE	THRUST WASHER	1219-0605	2
9.	2063-548X	1	KÆDEHJUL 28-TANDS KETTENRAD 28 ZAEHNE	SPROCKET WHEEL 28 TEETH	1313-3101	1
10.	3063-551X	1	NAV NABE	HUB		
11.	1219-0808	1	SIKRINGSBOLT M8-25 KVAL. 8.8 BOLZEN M8-25 Q. 8.8	BOLT M8-25 Q. 8.8	1220-2321	1
16.	2062-647X	1	TRYKSKIVE DRUCKSCHEIBE	THRUST WASHER	1213-4322 1242-4421	1 1
17.	2062-654X	1	SKÆRM SCHUTZ	GUARD		
18.	3750-768X	1	HØJRE OPHÆNG RECHTER AUFHAENGUNG	RIGHT SUSPENSION		
19.	2750-720X	2	STOP STOPP	STOP		
20.	3750-767X	1	VENSTRE OPHÆNG LINKER AUFHAENGUNG	LEFT SUSPENSION		
21.	2062-677X	1	SKÆRM SCHUTZ	GUARD		
22.	2062-656X	1	BÆREJERN TRAGEISEN	SUPPORT		
23.	3062-790X	1	STRAMMER SAMLET SPANNER GESAMELT	TIGHTENING ASSEMBLED		
24.	3062-660X	1	SKÆRM SCHUTZ	GUARD		
25.	3063-220X	1	SNEGL SCHNECKE	AUGER		
26.	1338-0107	1	PASFEDER 10-8-32 FEDERKEIL 10-8-32	FLAT KEY 10-8-32		
27.	3063-558X	1	INDFØRINGSPLADE PLATTE	INLET PLATE		
28.	2063-553X	2	BØSNING BUCHSE	BUSH		

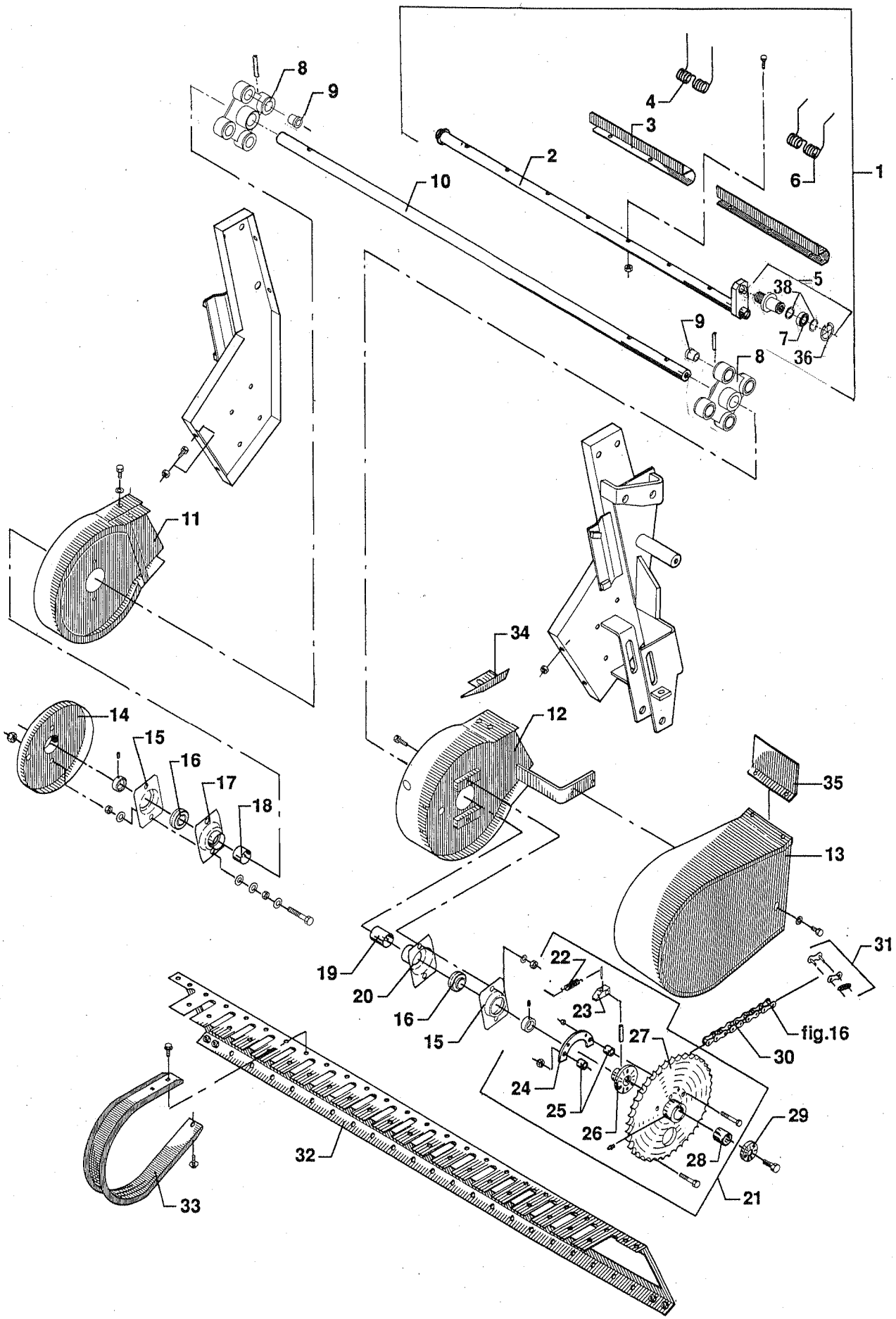
1
2
3
4
5
6
7
8
9
10
11
12
13
14
15
16
17
18
19
20
21
22
23
24
25
26
27
28
29
30
31
32
33
34
35
36
38
fig.16

POS.	VARENUMMER	ANTAL	BENÆVNELSE BEZEICHNUNG	DESIGNATION	HERTIL, DAZU, TO THIS, A CECI	
1.	3065-686X	1	PICK-UP AKSEL PICK-UP WELLE	PICK-UP SHAFT		
2.	3065-683X	4	RØR ROHR	PIPE	1251-4401 1251-6401	2 2
3.	2065-646X	8	FJEDERHOLDER FEDERKLAMMER	HOLDER F.SPRING		
4.	1435-0027	32	FJEDER FEDER	SPRING	1214-2222 1220-2321	1 1
5.	3065-690X	4	LØBERULLE LAUFROLLE	ROLLER	1220-5222	1
6.	1435-0026	8	FJEDER FEDER	SPRING	1214-2222 1220-2321	1 1
7.	1331-9998	4	LØBERULLE LAUFROLLE	ROLLER		
8.	3065-632X	2	STYR STEUERUNG	GUIDE		
9.	2065-634X	8	BØSNING BUCHSE	BUSH		
10.	2065-685X	1	AKSEL WELLE	SHAFT		
11.	3065-415X	1	HØJRE SIDEPLADE RECHTER SEITENPLATTE	RIGHT SIDE PLATE	1213-3224 1220-3321	6 6
12.	3065-411X	1	VENSTRE SIDEPLADE LINKER SEITENPLATTE	LEFT SIDE PLATE	1213-3224 1220-3321	6 6
13.	3062-255X	1	SKÆRM SCHUTZ	GUARD		
14.	3065-238X	1	SKÆRM SCHUTZ	GUARD		
15.	1421-6485	2	LEJEHUSHALVPART LAGERGEHAEUSE HAELFTE	HALF OF BEARING HOUSING		
16.	1331-7503	2	KUGLELEJE GRAE 35 NPPB KUGELLAGER GRAE 35 NPPB	BALL BEARING GRAE 35 NPPB		
17.	3065-640X	1	LEJEHUS LAGERGEHAEUSE	BEARING HOUSING	1213-4422 1220-4122	2 2
18.	2065-638X	1	AFSTANDSRØR ABSTAND ROHRE	DISTANCE TUB		
19.	2065-408X	1	AFSTANDSRØR, LANG DISTANZROHR, LANG	DISTANCE TUBE, LONG		
20.	3065-404X	1	VENSTRE LEJEHUS LINKER LAGERGEHAEUSE	LEFT BEARING HOUSING		
21.	3065-417X	1	KÆDEHJUL KOMPLET KETTENRAD KOMPLETE	SPROCKET WHEEL COMPLETE		
22.	1432-1197	1	TRÆKFJEDER ZUGFEDER	TENSION SPRING	1252-4102	1
23.	2063-059A	1	PAL SPERRIEGEL	PAWL	1214-2224 1220-2321	1 1
24.	2063-065X	1	STØTTE STUETZE	SUPPORT	1214-3221 1220-3321	2 2
25.	2063-066X	2	BØSNING BUCHSE	BUSH		
26.	2065-236X	1	NAV NABE	HUB		
27.	3065-436X	1	KÆDEHJUL KETTENRAD	SPROCKET WHEEL	1313-1101	1

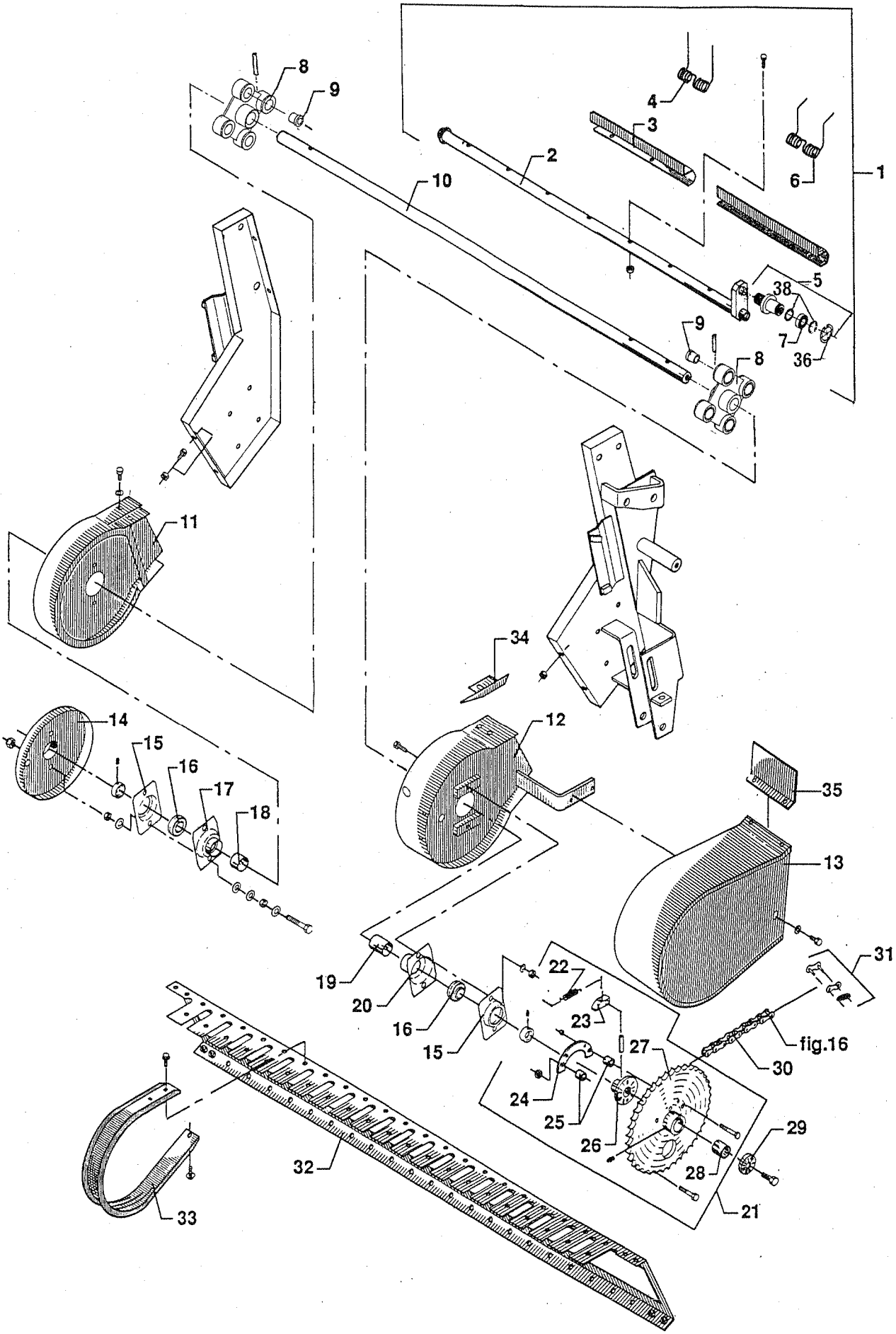
1
2
3
4
5
6
7
8
9
10
11
12
13
14
15
16
17
18
19
20
21
22
23
24
25
26
27
28
29
30
31
32
33
34
35
36
38
fig.16

POS.	VARENUMMER	ANTAL	BENÆVNELSE BEZEICHNUNG	DESIGNATION	HERTIL, DAZU, TO THIS, A CECI	
28.	1335-4300	1	GLACIERLEJE 35-39-50 GLISSALAGER 35-39-50	BEARING GLISSA 35-39-50		
29.	2060-181X	1	TRYKSKIVE DRUCKSCHEIBE	PRESSURE PLATE	1213-5422	1
30.	1363-0123	1	RULLEKÆDE 158 LED ROLLKETTE 158 GLIEDER	ROLLER CHAIN 158 LINK		
31.	1363-9044	1	SAMLELED 3/4 SAMMELKETTENGLIED 3/4	JOINT LINK 3/4		
32.	3063-205X	1	DRAGER TRAEGER	GIRDER		
33.	2065-623X	19	AFSTRYGER ABSTREIFER	STRIPPER		
34.	2063-216X	1	SKÆRM SCHUTZ	GUARD		
35.	2062-761X	1	SKÆRM SCHUTZ	GUARD		
36.	1255-1202	4	LÅSERING 17 MM UDVENDIG SICHERUNGSRING 17 MM AUSSEN	SNAP RING 17 MM OUTER		
38.	1331-9988	8	TÆTNINGSRING DICHTUNGSRING	TIGHTENING RING		

Fig. 13

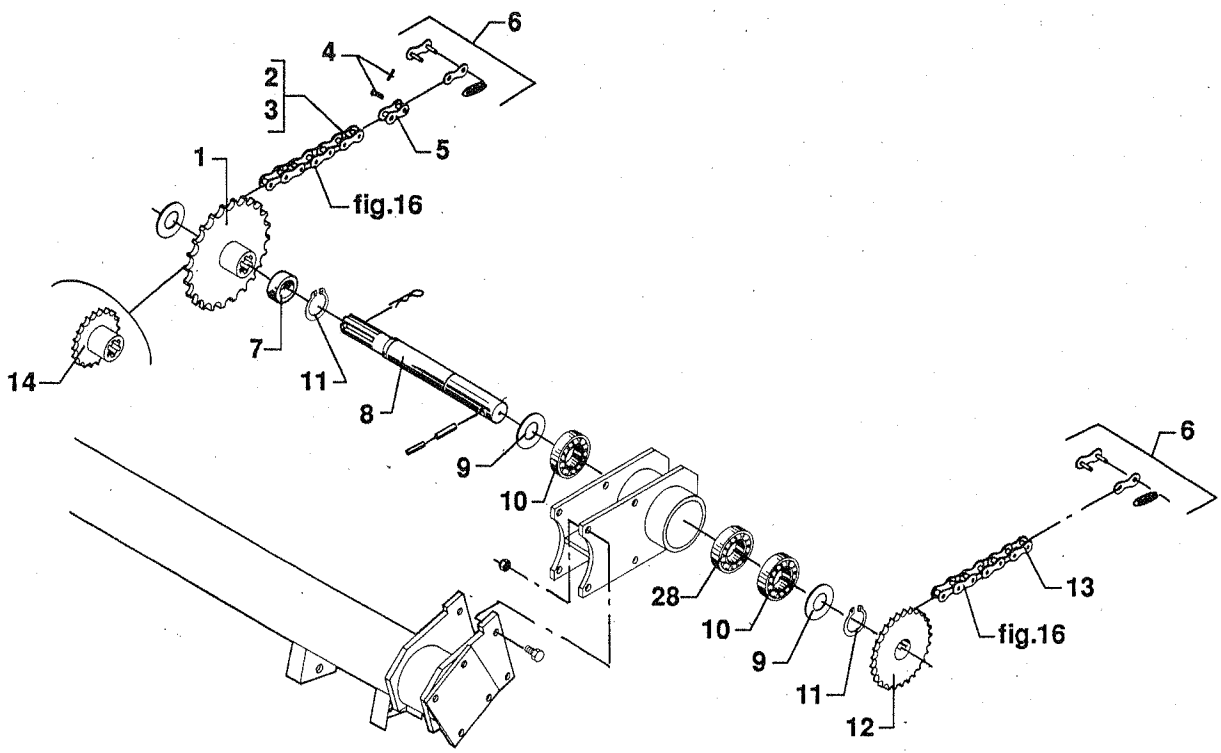
6
4
2
3
5
1
fig.16
14
7
11
8
9
10
28
10
9
11
12
fig.16
13
6

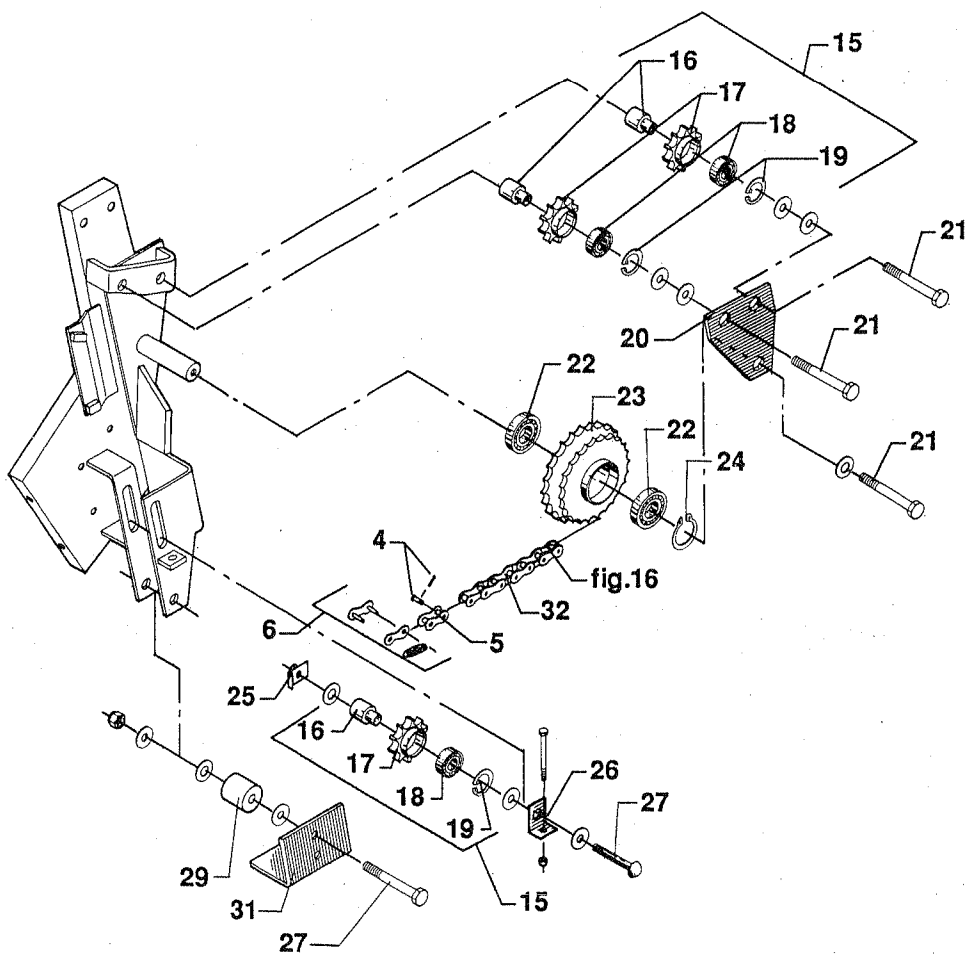
15
16
17
18
19
21
20
21
22
23
22
24
21
4
fig.16
32
6
5
25
16
17
18
19
26
27
29
31
27
15

POS.	VARENUMMER	ANTAL	BENÆVNELSE BEZEICHNUNG	DESIGNATION	HERTIL, DAZU, TO THIS, A CECI
1.	2062-442X	1	KÆDEHJUL 36-TANDS KETTENRAD 36-ZAEHNE	SPROCKET 36-TEETH	
2.	1363-0122	1	RULLEKÆDE LANG 67 LED ROLLKETTE LANG 67 GLIEDER	ROLLER CHAIN LONG 67 LINKS	
3.	1363-0125	1	RULLEKÆDE KORT 10 LED ROLLKETTE KURZ 10 GLEIDER	ROLLER CHAIN SHORT 10 LINKS	
4.	1363-9045	1	SPLIT OG NITTE NIETE MIT SPLINT F/KETTENGLIED	COTTER PIN AN RIVET	
5.	1363-9046	1	FORKRØPPET LED 3/4 VERSETZTES KETTENGLIED 3/4	OFFSET CHAIN LINK 3/4	
6.	1363-9044	1	SAMLELED 3/4 SAMMELKETTENGLIED 3/4	JOINT LINK 3/4	
7.	2062-644X	1	AFSTANDSRØR DISTANZROHR	DISTANCE TUBE	
8.	2062-431X	1	AKSEL WELLE	SHAFT	
9.	1241-9403	2	SPÆNDESKIVE 40-50-2,5 SCHEIBE 40-50-2,5	WASHER 40-50-2,5	
10.	1331-4306	2	KUGLELEJE 6308 RS KUGELLAGER 6308 RS	BALL BEARING 6308 RS	
11.	1255-4201	2	LÅSERING 40 MM UDVENDIG SICHERUNGSRING 40 MM AUSSEN	SNAP RING 40 MM OUTER	
12.	3062-254X	1	KÆDEHJUL 22-TANDS KETTENRAD 22-ZAEHNE	SPROCKET WHEEL 22-TEETH	
13.	1363-0123	1	RULLEKÆDE 158 LED ROLLKETTE 158 GLIEDER	ROLLER CHAIN 158 LINK	
14.	2062-440X	1	KÆDEHJUL 18-TANDS KETTENRAD 18-ZAEHNE	SPROCKET 18-TEETH	
15.	3062-632A	3	KÆDEHJUL KPL., 14-TANDS KETTENRAD KPL., 14-ZAEHNE	SPROCEKT WHEEL CPL, 14-TEETH	
16.	2060-938X	1	BØSNING BUCHSE	BUSH	
17.	2062-250A	1	KÆDEHJUL 14-TANDS KETTENRAD 14-ZAEHNE	SPROCKET 14-TEETH	
18.	1331-3301	2	KUGLELEJE 6204 2RS KUGELLAGER 6204 2RS	BALL BEARING 6204 2RS	
19.	1255-4102	1	LÅSERING 47 MM INDVENDIG SICHERUNGSRING 47 MM INNEN	SNAP RING 47 MM INNER	
20.	2062-534X	1	AFSTANDSSTYKKE ABSTANDSTUECK	DISTANCE PIECE	
21.	1214-5328	2	STÅLSKRUE M16-90 STAHLSECHSKANTSCHRAUBE M16-90	STEEL SCREW M16-90	
22.	1331-3306	2	KUGLELEJE 6207 2RS KUGELLAGER 6207 2RS	BALL BEARING 6207 2RS	
23.	3063-221X	1	KÆDEHJUL, 28-TANDS KETTENRAD, 28 ZAEHNE	SPROCKET WHEEL, 28 TEETH	
24.	1255-3202	2	LÅSERING 35 MM UDVENDIG SICHERUNGSRING 35 MM AUSSEN	SNAP RING 35 MM OUTER	
25.	3750-426X	1	MØTRIK MUTTER	NUT	
26.	2060-281X	1	SPÆNDESTYKKE SPANNSTUECK	TIGHTENING PIECE	
27.	1213-5722	2	STÅLSÆTSKRUE M16-100 ST.SECHSKANTSCHRAUBE M16-100	STEEL SET SCREW M16-100	

Fig. 13

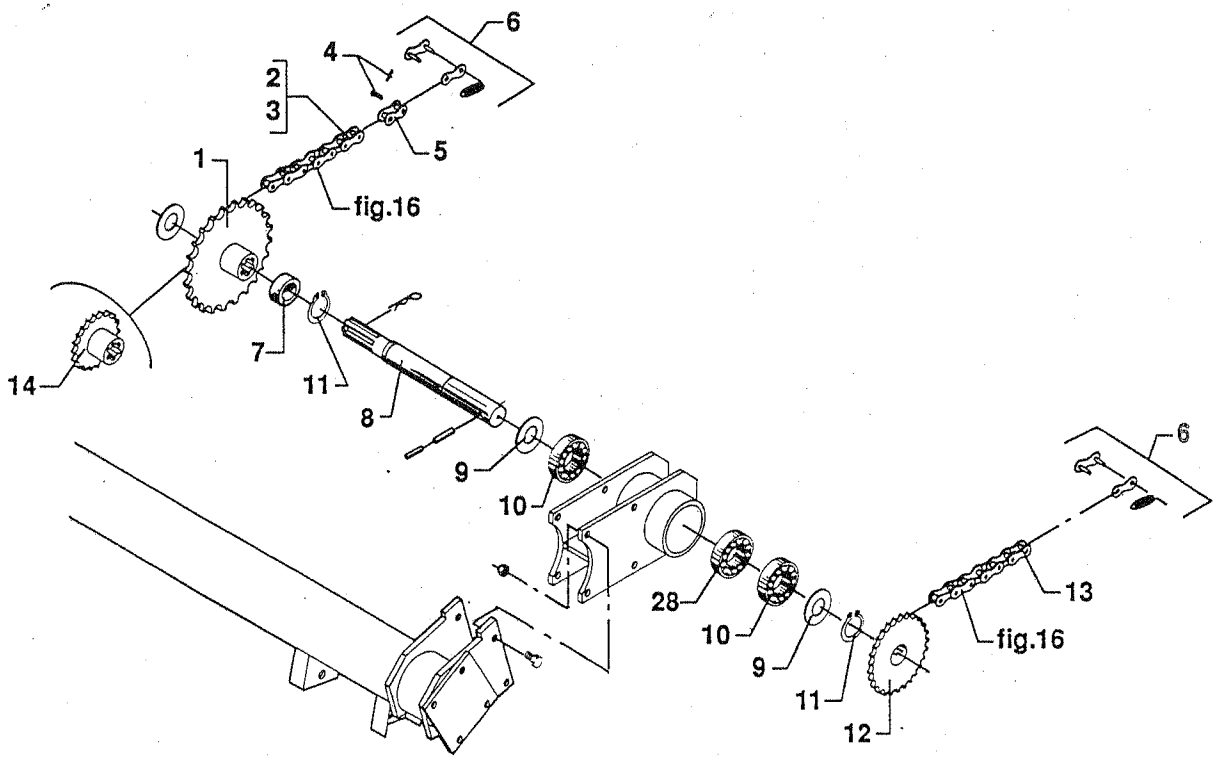
6
4
2
3
5
1
fig.16
14
7
11
8
9
10
6
28
10
9
11
12
13
fig.16

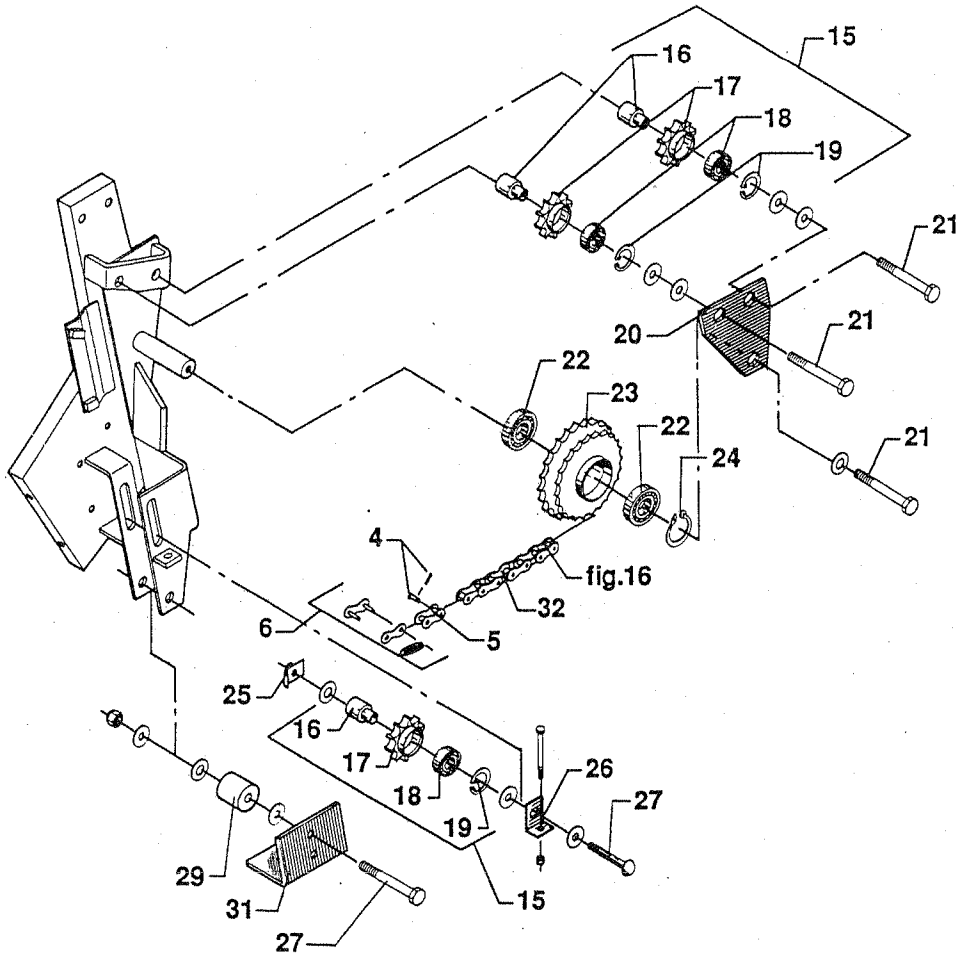
15
16
17
18
19
21
20
21
22
23
22
24
21
4
fig.16
32
6
5
25
16
17
18
19
26
27
29
31
15
27

POS.	VARENUMMER	ANTAL	BENÆVNELSE BEZEICHNUNG	DESIGNATION	HERTIL, DAZU, TO THIS, A CECI	
28.	1331-4103	1	KUGLELEJE 6308 KUGELLAGER 6308	BALL BEARING 6308		
29.	2063-559X	1	STRAMMERULLE SPANNROLLE	TIGHTENING ROLLER		
31.	2062-612X	1	SKÆRM SCHUTZ	GUARD		
32.	1363-0123	1	RULLEKÆDE 158 LED ROLLKETTE 158 GLIEDER	ROLLER CHAIN 158 LINK		

Fig. 14

RPM 540

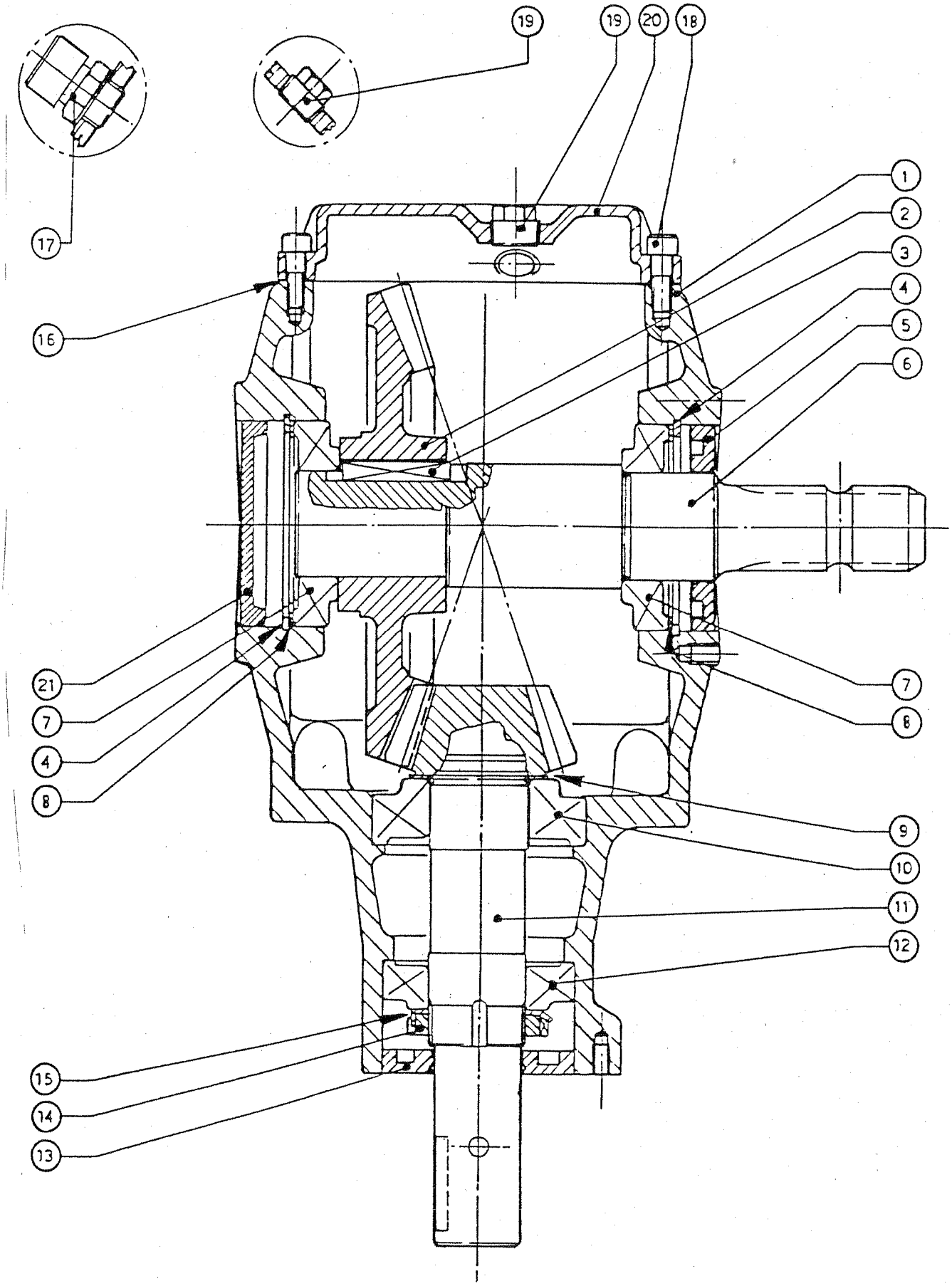

POS.	VARENUMMER	ANTAL	BENÆVNELSE BEZEICHNUNG	DESIGNATION	HERTIL, DAZU, TO THIS, A CECI
.	3062-130X		VINKELTRÆK WINKELGETRIEBE	BEVEL GEAR	
1.	1315-9121	1	HUS GEHAEUSE	HOUSING	
2.	1315-9102	1	KRONHJUL KRONRAD	CROWN WHEEL	
3.	1315-9103	1	FEDER FEDERKEIL	FLAT KEY	
4.	1255-7101	2	LÅSERING 85 MM INDVENDIG SICHERUNGSRING 85 MM INNEN	SNAP RING 85 MM INNER	
5.	1332-5802	2	OLIETÆTNINGSRING M 45-85-10 DICHTUNGSRING M 45-85-10	OIL SEAL M 45-85-10	
6.	1315-9122	1	AKSEL WELLE	SHAFT	
7.	1331-9907	2	KONISK RULLELEJE 30209 KON. ROLLENLAGER 30209	LONE ROLLER BEARING 30209	
8.	1315-9108	2	TÆTNINGSRING DICHTUNGSRING	TIGHTENING RING	
9.	1315-9109	1	AFSTANDSRING DISTANZRING	DISTANCE RING	
10.	1315-9110	1	RULLELEJE ROLLENLAGER	ROLLER BEARING	
11.	1315-9123	1	SPIDSHJUL KEGELRAD	BEVEL PINION WHEEL	
12.	1331-9994	1	RULLELEJE KONISK 30208A ROLLENLAGER 30208A	ROLLER BEARING 30208A	
13.	1315-9112	1	STØVTÆTNING STAUBDICHTUNG	DUST EXCLUDER	
14.	1315-9113	1	MØTRIK MUTTER	NUT	
15.	1315-9114	1	LÅSESKIVE FEDERSCHEIBE	SPRING WASHER	
16.	1315-9115	1	PAKNING DICHTUNG	GASKET	
17.	1315-9116	1	PÅFYLDNINGSPROP FUELLSCHRAUBE	FILLER PLUG	
18.	1213-2224	6	STÅLSÆTSKRUE M8-25 STAHLSECHSKANTSCHRAUBE M8-25	STEEL SET SCREW M8-25	
19.	1315-9118	2	PROP ROHRVERSCHLUSS	PLUG	
20.	1315-9119	1	DÆKSEL DECKEL	COVER	

Fig. 15

RPM 1000

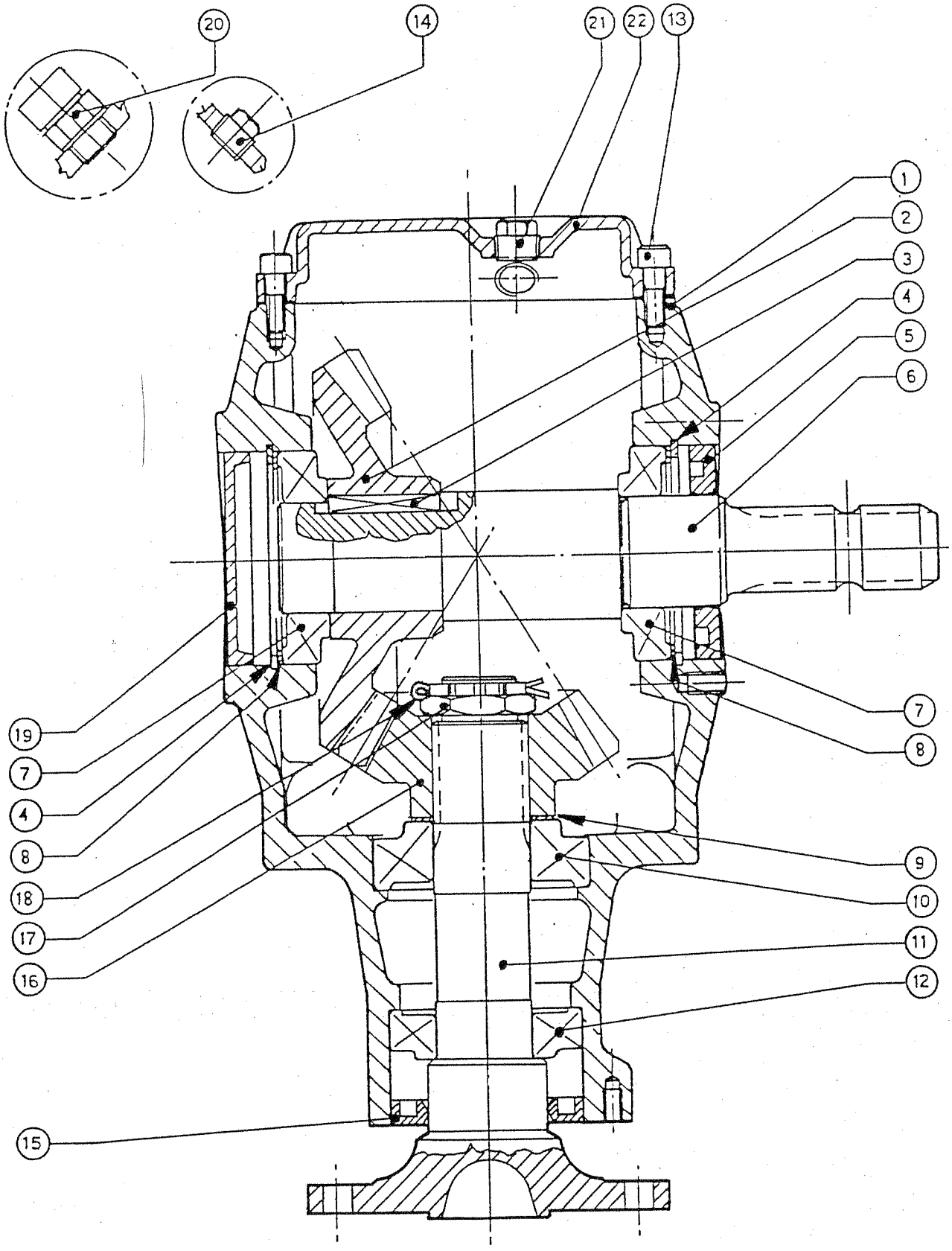

POS.	VARENUMMER	ANTAL	BENÆVNELSE BEZEICHNUNG	DESIGNATION	HERTIL, DAZU, TO THIS, A CECI
.	3065-119X		VINKELTRÆK WINKELGETRIEBE	BEVEL GEAR	
1.	1315-9101	1	HUS GEHAEUSE	HOUSING	
2.	1315-9183	1	KRONHJUL KRONRAD	CROWN WHEEL	
3.	1315-9103	1	FEDER FEDERKEIL	FLAT KEY	
4.	1255-7101	2	LÅSERING 85 MM INDVENDIG SICHERUNGSRING 85 MM INNEN	SNAP RING 85 MM INNER	
5.	1332-5802	1	OLIETÆTNINGSRING M 45-85-10 DICHTUNGSRING M 45-85-10	OIL SEAL M 45-85-10	
6.	1315-9122	1	AKSEL WELLE	SHAFT	
7.	1331-9907	2	KONISK RULLELEJE 30209 KON. ROLLENLAGER 30209	LONE ROLLER BEARING 30209	
8.	1315-9108	2	TÆTNINGSRING DICHTUNGSRING	TIGHTENING RING	
9.	1315-9109	1	AFSTANDSRING DISTANZRING	DISTANCE RING	
10.	1315-9110	1	RULLELEJE ROLLENLAGER	ROLLER BEARING	
11.	1315-9184	1	AKSEL WELLE	SHAFT	
12.	1331-9994	1	RULLELEJE KONISK 30208A ROLLENLAGER 30208A	ROLLER BEARING 30208A	
13.	1213-2224	6	STÅLSÆTSKRUE M8-25 STAHLSECHSKANTSCHRAUBE M8-25	STEEL SET SCREW M8-25	
14.	1315-9291	1	PROP ROHRVERSCHLUSS	PLUG	
15.	1315-9185	1	STØVTÆTNING STAUBDICHTUNG	DUST EXCLUDER	
16.	1315-9186	1	SPIDSHJUL KEGELRAD	BEVEL PINION WHEEL	
17.	1315-9187	1	KRONEMØTRIK KRONENMUTTER	CASTELLATED NUT	
18.	1315-9188	1	SPLIT B 4-50 SPLINT B 4-50	COTTER PIN B 4-50	
19.	1315-9120	1	DÆKSEL DECKEL	COVER	
20.	1315-9116	1	PÅFYLDNINGSPROP FUELLSCHRAUBE	FILLER PLUG	
21.	1315-9118	1	PROP ROHRVERSCHLUSS	PLUG	
22.	1315-9327	1	DÆKSEL DECKEL	COVER	
23.	1315-9249	1	SKIVESÆT SCHEIBENSATZ	SET OF WASHERS	

Fig. 16

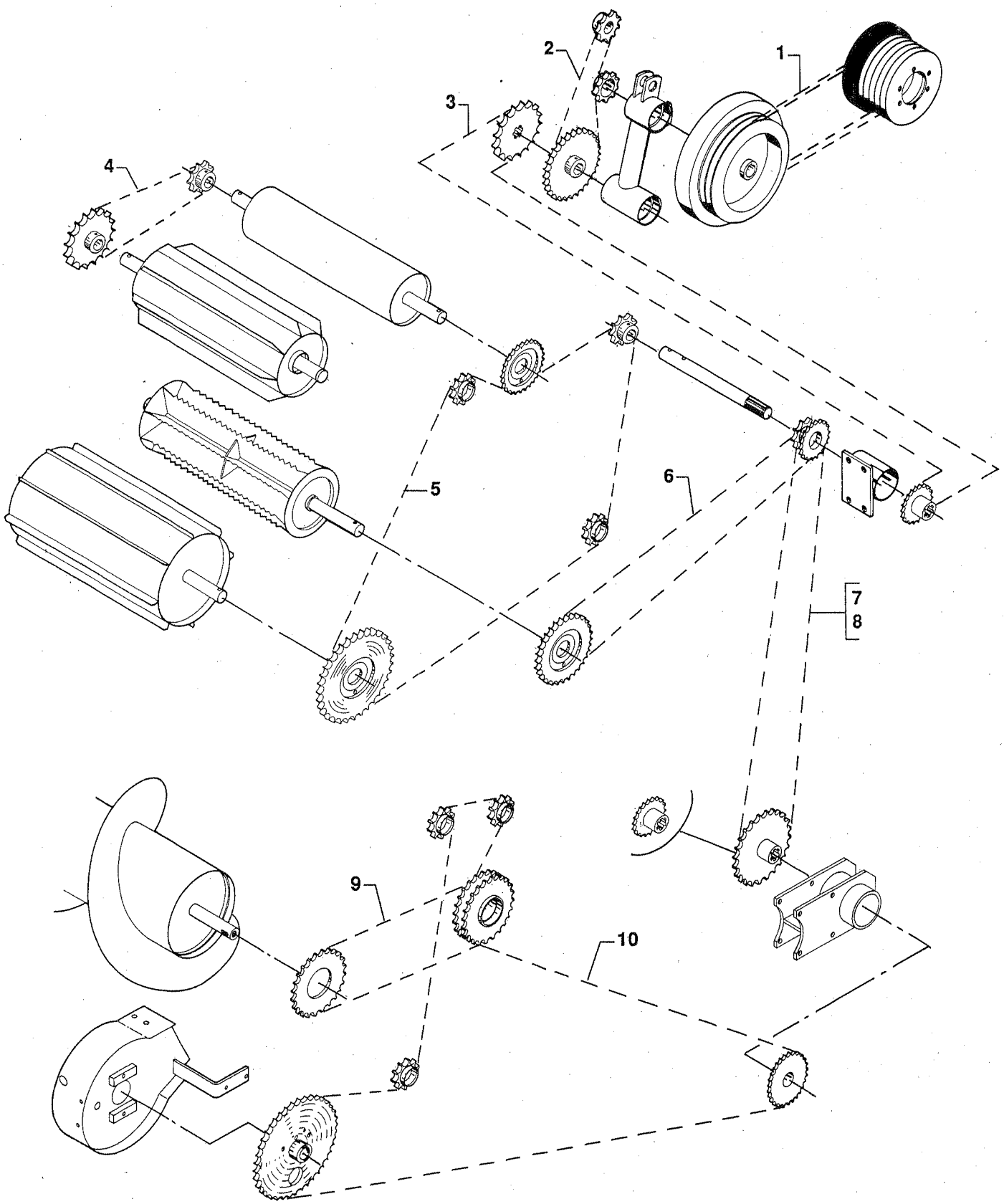

POS.	VARENUMMER	ANTAL	BENÆVNELSE BEZEICHNUNG	DESIGNATION	HERTIL, DAZU, TO THIS, A CECI
1.	1361-1205	2	KILEREM 17-1290LP KV-85 KEILRIEMEN 17-1290LP KV-85	V-BELT 17-1290LP KV-85	
2.	1363-0118	1	RULLEKÆDE 58 LED ROLLKETTE 58 GLIEDER	ROLLER CHAIN 58 LINKS	
3.	1363-0120	1	RULLEKÆDE 41 LED ROLLENKETTE 41 GLIEDER	ROLLER CHAIN 41 LINKS	
4.	1363-0117	1	RULLEKÆDE 52 LED ROLLKETTE 52 GLIEDER	ROLLER CHAIN 52 LINKS	
5.	1363-0121	1	RULLEKÆDE 43 LED ROLLKETTE 43 GLIEDER	ROLLER CHAIN 43 LINKS	
6.	1363-0130	1	RULLEKÆDE 110 LED ROLLKETTE 110 GLIEDER	ROLLER CHAIN 110 LINKS	
7.	1363-0125	1	RULLEKÆDE KORT 10 LED ROLLKETTE KURZ 10 GLEIDER	ROLLER CHAIN SHORT 10 LINKS	
8.	1363-0122	1	RULLEKÆDE LANG 67 LED ROLLKETTE LANG 67 GLIEDER	ROLLER CHAIN LONG 67 LINKS	
9.	1363-0131	1	RULLEKÆDE 51 LED ROLLKETTE 51 GLIEDER	ROLLER CHAIN 51 LINKS	
10.	1363-0123	1	RULLEKÆDE 158 LED ROLLKETTE 158 GLIEDER	ROLLER CHAIN 158 LINK	

Fig. 17

RPM 1000/21

TILBEHØR - ZUBEHÖR - ACCESSORIES

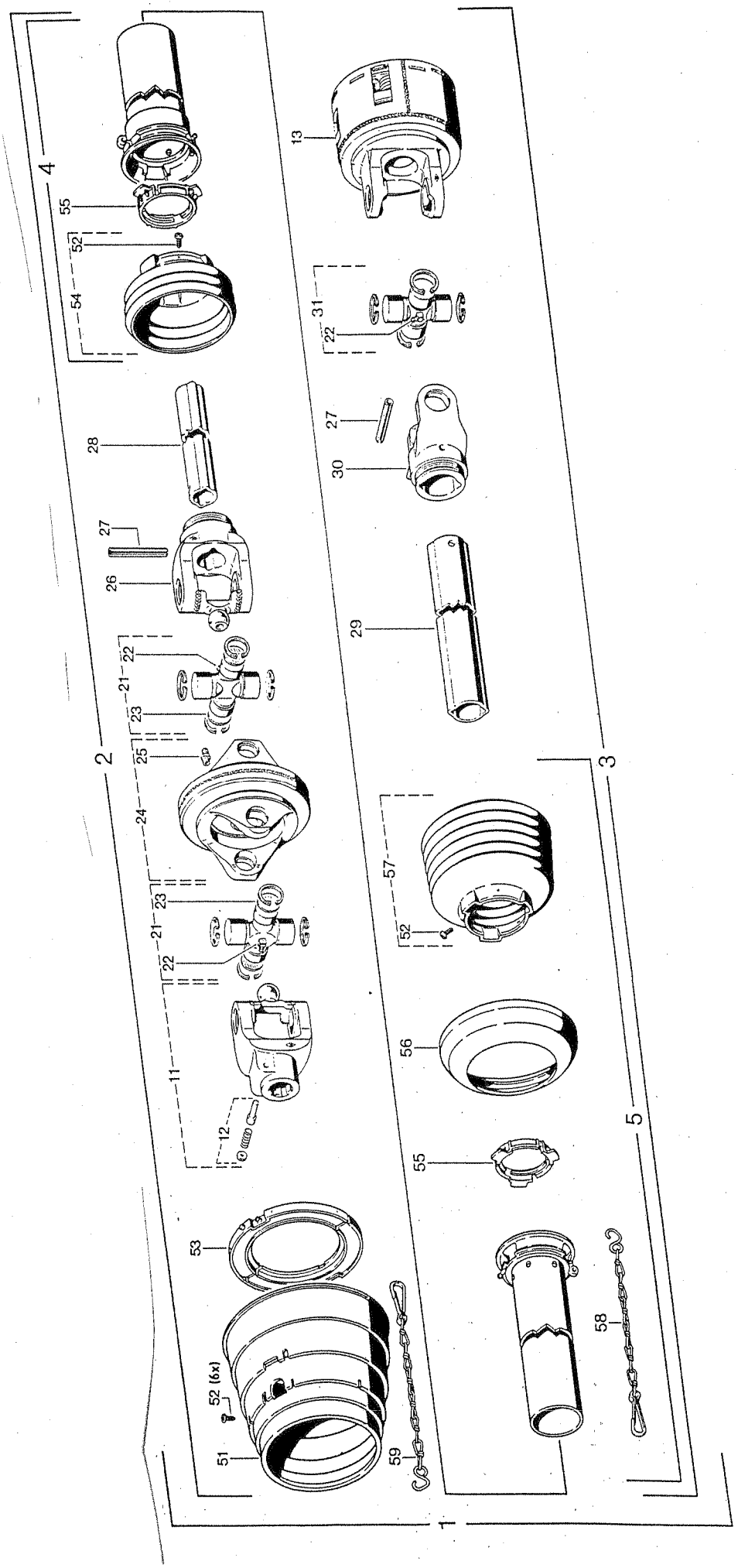

FIG. 17. >=0001159

TILBEHØR, ZUBEHOR, ACCESSORIES

POS.	VARENUMMER	ANTAL	BENÆVNELSE BEZEICHNUNG	DESIGNATION	HERTIL, DAZU, TO THIS, A CECI
.	1340-5430		KRAFTOVERFØRINGSAKSEL GELENKWELLE	PTO SHAFT	
4.	1342-3013	1	UDV. BESKYTTELSESRØR 1000 MM AUSSENSCHUTZROHR 1000 MM	OUTHER PROTECTION TUBE 1000 MM	
5.	1342-3062	1	BESKYTTELSESRØR, INDV. 1000 MM SCHUTZROHR, INNEN 1000 MM	PROTECTION TUBE, INNER 1000 MM	
11.	1340-9036	1	KOBLINGSGAFFEL 21 SPL. AUFSTECKGABEL 21 SPL.	QUICK-DISCONNECT YOKE 21 SPL.	
12.	1341-9523	1	LÅSESTIFT SCHIEBESTIFT	LOCK PIN	
13.	1340-9118	1	SKIVEKOBLING SCHEIBEKUPPLUNG	DISC COUPLING	
21.	1340-9168	2	KRYDS KREUTZGARNITUR	CENTRE CROSS	
22.	1341-9188	3	SMØRENIPPEL C 8 SCHMIERNIPPEL C 8	GREASE NIPPLE C 8	
23.	1340-9475	4	SKIVE SCHEIBE	WASHER	
24.	1340-9037	1	DOBBELT GAFFEL GABEL DOPPEL	FORK DOUBLE	
25.	1341-9189	1	SMØRENIPPEL LIGE M6 SCHMIERNIPPEL M6	GREASE NIPPLE M6	
26.	1340-9038	1	FLANGEGAFFEL FLANSCHGABEL	FLANGE FORK	
27.	1251-9007	2	SPÆNDESTIFT 10-80 SPANNSTIFT 10-80	SPECIAL PIN 10-80	
28.	1342-1355	1	PROFILRØR IB GA 580 MM PROFILROHR GR IB GA 580 MM	PROFILE TUBE SIZE IB GA 580 MM	
29.	1342-1405	1	PROFILRØR IIAG 570 MM PROFILROHR GR IIAG 570 MM	PROFILE TUBE SIZE IIAG 570 MM	
30.	1340-9023	1	SPÆNDEGAFFEL KLEMMGABEL	CLAMP FORK	
31.	1340-9153	1	KRYDS FOR KARDANLED KREUZGARNITUR	CENTRE CROSS	
51.	1341-9305	1	PLASTIKSKÆRM SCHUTZRICHTER	PLASTIC GUARD	
52.	1341-9411	8	SKRUE SCHRAUBE	SCREW	
53.	1341-9649	1	GLIDERING RING	RING	
54.	1341-9308	1	PLASTIKSKÆRM SCHUTZRICHTER	PLASTIC GUARD	
55.	1341-9618	2	RING RING	RING	
56.	1341-9311	1	FORSTÆRKNINGSRING STUETZRING	SUPPORT RING	
57.	1341-9304	1	PLASTIK SKÆRM SCHUTZTRICHTER	PLASTIC GUARD	
58.	1341-9641	1	HOLDEKÆDE HALTEKETTE	CHAIN	
59.	1341-9647	1	KÆDE KETTE	CHAIN	

Fig. 18

RPM 1000/6

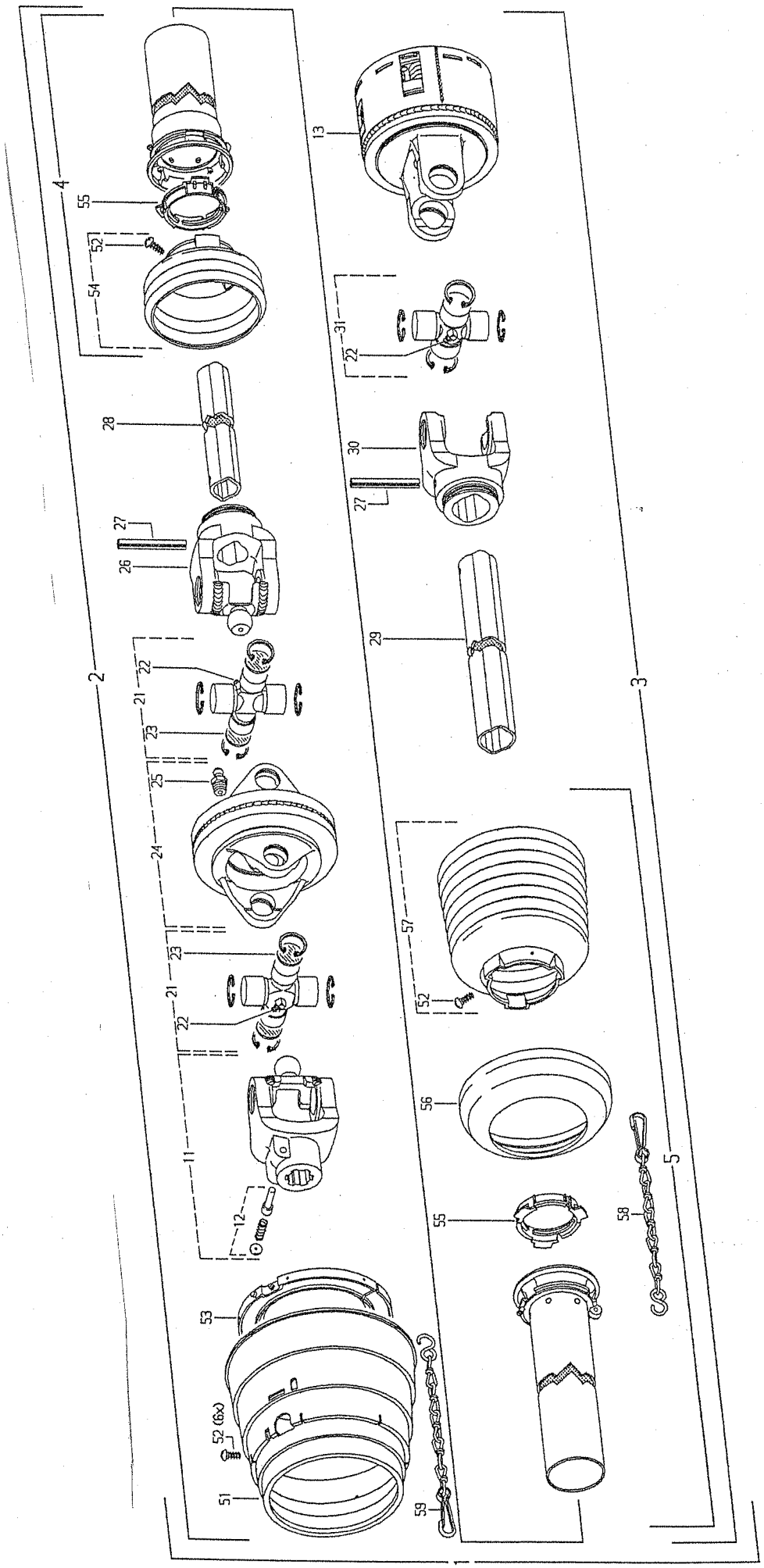

POS.	VARENUMMER	ANTAL	BENÆVNELSE BEZEICHNUNG	DESIGNATION	HERTIL, DAZU, TO THIS, A CECI
.	1340-5436		KRAFTOVERFØRINGSAKSEL GELENKWELLE	PTO SHAFT	
4.	1342-3014	1	UDV BESKYTTELSESRØR 1000 MM VORD AUSSENSCHUTZROHR 1000 MM	OUTHER PROTECTION TUBE 1000 MM	
5.	1342-3062	1	BESKYTTELSESRØR, INDV. 1000 MM SCHUTZROHR, INNEN 1000 MM	PROTECTION TUBE, INNER 1000 MM	
11.	1340-9039	1	FLANGEGAFFEL 6 SPL. FLANSCHGABEL 6 SPL.	FLANGE FORK 6 SPL.	
12.	1341-9523	1	LÅSESTIFT SCHIEBESTIFT	LOCK PIN	
13.	1340-9120	1	KOBLING KUPPLUNG	COUPLING	
21.	1340-9168	2	KRYDS KREUTZGARNITUR	CENTRE CROSS	
22.	1341-9188	3	SMØRENIPPEL C 8 SCHMIERNIPPEL C 8	GREASE NIPPLE C 8	
23.	1340-9475	4	SKIVE SCHEIBE	WASHER	
24.	1340-9037	1	DOBBELT GAFFEL GABEL DOPPEL	FORK DOUBLE	
25.	1341-9189	1	SMØRENIPPEL LIGE M6 SCHMIERNIPPEL M6	GREASE NIPPLE M6	
26.	1340-9038	1	FLANGEGAFFEL FLANSCHGABEL	FLANGE FORK	
27.	1251-9007	2	SPÆNDESTIFT 10-80 SPANNSTIFT 10-80	SPECIAL PIN 10-80	
28.	1342-1355	1	PROFILRØR IB GA 580 MM PROFILROHR GR IB GA 580 MM	PROFILE TUBE SIZE IB GA 580 MM	
29.	1342-1405	1	PROFILRØR IIAG 570 MM PROFILROHR GR IIAG 570 MM	PROFILE TUBE SIZE IIAG 570 MM	
30.	1340-9023	1	SPÆNDEGAFFEL KLEMMGABEL	CLAMP FORK	
31.	1340-9153	1	KRYDS KREUZGARNITUR	CENTRE	
51.	1341-9305	1	PLASTIKSKÆRM SCHUTZRICHTER	PLASTIC GUARD	
52.	1341-9411	8	SKRUE SCHRAUBE	SCREW	
53.	1341-9649	1	GLIDERING RING	RING	
54.	1341-9308	1	PLASTIKSKÆRM SCHUTZRICHTER	PLASTIC GUARD	
55.	1341-9618	2	RING RING	RING	
56.	1341-9311	1	FORSTÆRKNINGSRING STUETZRING	SUPPORT RING	
57.	1341-9304	1	PLASTIK SKÆRM SCHUTZTRICHTER	PLASTIC GUARD	
58.	1341-9641	1	HOLDEKÆDE HALTEKETTE	CHAIN	
59.	1341-9647	1	KÆDE KETTE	CHAIN	

RPM 540/6

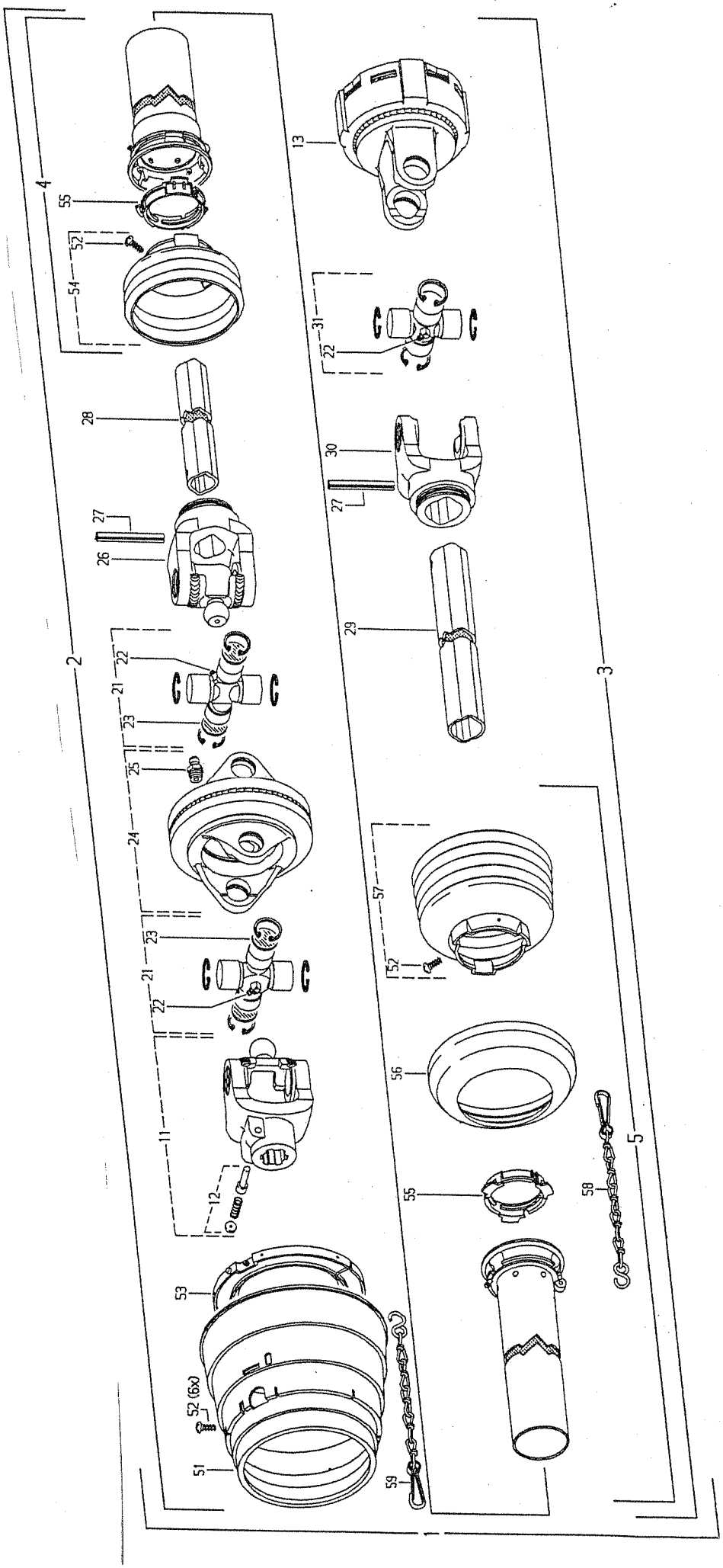
1
2
3
4
5
11
12
13
21
22
23
24
25
26
27
28
29
30
31
51
52
52 (6x)
53
54
55
56
57
58
59

POS.	VARENUMMER	ANTAL	BENÆVNELSE BEZEICHNUNG	DESIGNATION	HERTIL, DAZU, TO THIS, A CECI
.	1340-5432		KRAFTOVERFØRINGSAKSEL GELENKWELLE	PTO SHAFT	
4.	1342-3014	1	UDV BESKYTTELSESRØR 1000 MM VORD AUSSENSCHUTZROHR 1000 MM	OUTHER PROTECTION TUBE 1000 MM	
5.	1342-3062	1	BESKYTTELSESRØR, INDV. 1000 MM SCHUTZROHR, INNEN 1000 MM	PROTECTION TUBE, INNER 1000 MM	
11.	1340-9039	1	FLANGEGAFFEL 6 SPL. FLANSCHGABEL 6 SPL.	FLANGE FORK 6 SPL.	
12.	1341-9523	1	LÅSESTIFT SCHIEBESTIFT	LOCK PIN	
13.	1340-9133	1	KOBLING SAMLET KUPPLUNG GESAMMELT	COUPLING ASSEMBLING	
21.	1340-9168	2	KRYDS KREUTZGARNITUR	CENTRE CROSS	
22.	1341-9188	3	SMØRENIPPEL C 8 SCHMIERNIPPEL C 8	GREASE NIPPLE C 8	
23.	1340-9475	4	SKIVE SCHEIBE	WASHER	
24.	1340-9037	1	DOBBELT GAFFEL GABEL DOPPEL	FORK DOUBLE	
25.	1341-9189	1	SMØRENIPPEL LIGE M6 SCHMIERNIPPEL M6	GREASE NIPPLE M6	
26.	1340-9038	1	FLANGEGAFFEL FLANSCHGABEL	FLANGE FORK	
27.	1251-9007	2	SPÆNDESTIFT 10-80 SPANNSTIFT 10-80	SPECIAL PIN 10-80	
28.	1342-1355	1	PROFILRØR IB GA 580 MM PROFILROHR GR IB GA 580 MM	PROFILE TUBE SIZE IB GA 580 MM	
29.	1342-1405	1	PROFILRØR IIAG 570 MM PROFILROHR GR IIAG 570 MM	PROFILE TUBE SIZE IIAG 570 MM	
30.	1340-9023	1	SPÆNDEGAFFEL KLEMMGABEL	CLAMP FORK	
31.	1340-9153	1	KRYDS FOR KARDANLED KREUZGARNITUR	CENTRE CROSS	
51.	1341-9305	1	PLASTIKSKÆRM SCHUTZRICHTER	PLASTIC GUARD	
52.	1341-9411	8	SKRUE SCHRAUBE	SCREW	
53.	1341-9649	1	GLIDERING RING	RING	
54.	1341-9308	1	PLASTIKSKÆRM SCHUTZRICHTER	PLASTIC GUARD	
55.	1341-9618	2	RING RING	RING	
56.	1341-9311	1	FORSTÆRKNINGSRING STUETZRING	SUPPORT RING	
57.	1341-9310	1	PLASTIKSKÆRM SCHUTZRICHTER	PLASTIC GUARD	
58.	1341-9641	1	HOLDEKÆDE HALTEKETTE	CHAIN	
59.	1341-9647	1	KÆDE KETTE	CHAIN	

Fig. 20

RPM 540
RPM 1000

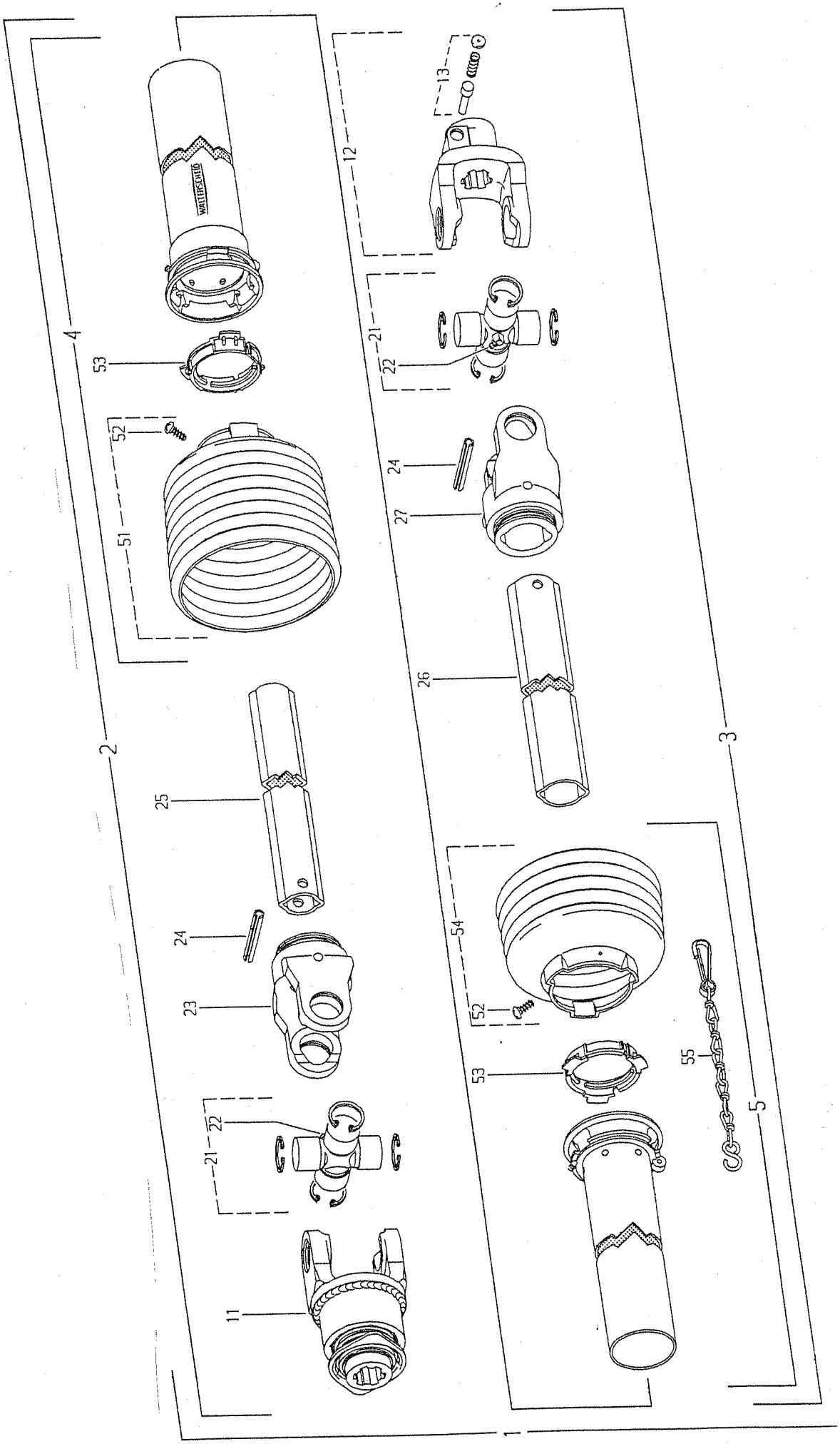

POS.	VARENUMMER	ANTAL	BENÆVNELSE BEZEICHNUNG	DESIGNATION	HERTIL, DAZU, TO THIS, A CECI
.	1340-6418		KRAFTOVERFØRINGSAKSEL GELENKWELLE	PTO-SHAFT	
4.	1342-3030	1	BESKYTTELSESRØR, UDV. 1000 MM SCHUTZROHR. AUSSEN 1000 MM	PROTECTION TUBE, OUTER 1000 MM	
5.	1342-3080	1	BESKYTTELSESRØR, INDV. 1000 MM SCHUTZROHR, INNERE 1000 MM	PROTEECTION TUBE,INNER 1000 MM	
11.	1340-9135	1	STIFTFRILØB STIFTFREILAUF	FREE WHEEL	
12.	1340-9028	1	KOBLINGSGAFFEL 6 SPL. AUFSTECKGABEL 6 SPL.	CLUTCH FORK 6 SPL.	
13.	1341-9523	1	LÅSESTIFT SCHIEBESTIFT	LOCK PIN	
21.	1340-9153	2	KRYDS FOR KARDANLED KREUZGARNITUR	CENTRE CROSS	
22.	1341-9188	2	SMØRENIPPEL C 8 SCHMIERNIPPEL C 8	GREASE NIPPLE C 8	
23.	1340-9022	1	SPÆNDEGAFFEL KLEMMGABEL	CLAMP FORK	
24.	1251-9007	2	SPÆNDESTIFT 10-80 SPANNSTIFT 10-80	SPECIAL PIN 10-80	
25.	1342-1281	1	PROFILRØR 1B 880 MM PROFILROHR GR. 1B 880 MM	PROFILE TUBE SIZE 1B 880 MM	
26.	1342-1315	1	PROFILRØR 2A 865 MM PROFILROHR GR. 2A 865 MM	PROFILE TUBE SIZE 2A 865 MM	
27.	1340-9023	1	SPÆNDEGAFFEL KLEMMGABEL	CLAMP FORK	
51.	1341-9312	1	PLASTIKSKÆRM MED SKRUE SCHUTZTRICHTER	PLASTIC GUARD	
52.	1341-9411	2	SKRUE SCHRAUBE	SCREW	
53.	1341-9618	2	RING RING	RING	
54.	1341-9329	1	PLASTIKSKÆRM SCHUTZTRICHTER	PLASTIC GUARD	
55.	1341-9641	1	HOLDEKÆDE HALTEKETTE	CHAIN	

RPM 540
RPM 1000

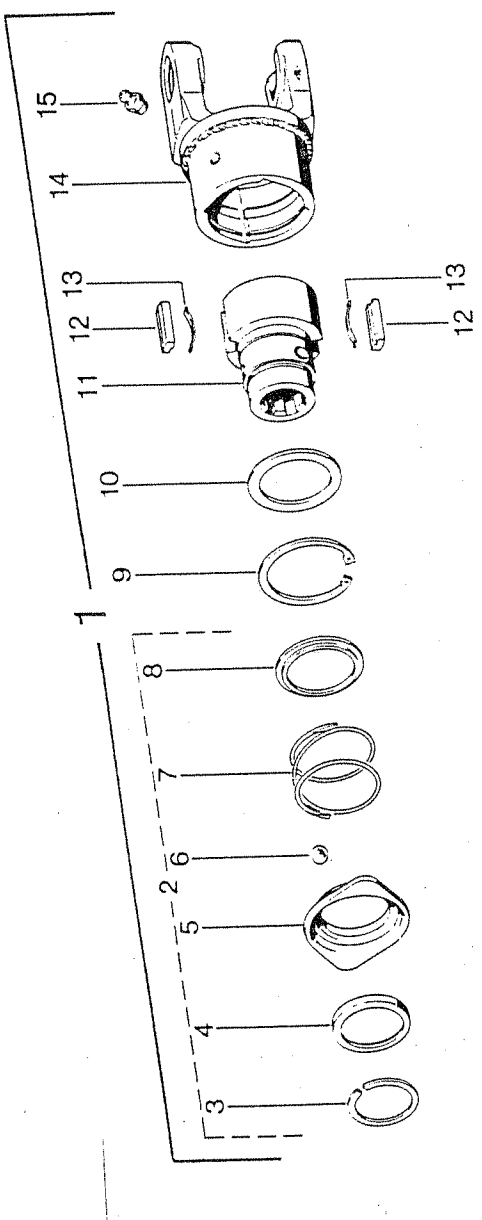

POS.	VARENUMMER	ANTAL	BENÆVNELSE BEZEICHNUNG	DESIGNATION	HERTIL, DAZU, TO THIS, A CECI
.	1340-9135		STIFTFRILØB STIFTFREILAUF	FREE WHEEL	
2.	1341-9524	1	SKYDELÅS ZIEHVERSCHLUS	QUICK-DISCONNECT LOCK	
9.	1255-6101	1	LÅSERING 72 MM INDVENDIG SICHERUNGSRING 72 MM INNEN	SNAP RING 72 MM INNER	
10.	1341-9436	1	STØTTESKIVE STUETZSCHEIBE	SUPPORT WASHER	
11.	1341-9160	1	NAV NABE	HUB	
12.	1341-9733	2	PROFILKILE KEIL	KEY	
13.	1341-9587	2	BLADFJEDER BLATTFEDER	LEAF SPRING	
14.	1340-9055	1	KOBLINGSHUS KUPPLUNGSGEHAEUSE	COUPLING HOUSING	
15.	1341-9189	1	SMØRENIPPEL LIGE M6 SCHMIERNIPPEL M6	GREASE NIPPLE M6	

Fig. 22

RPM 1000

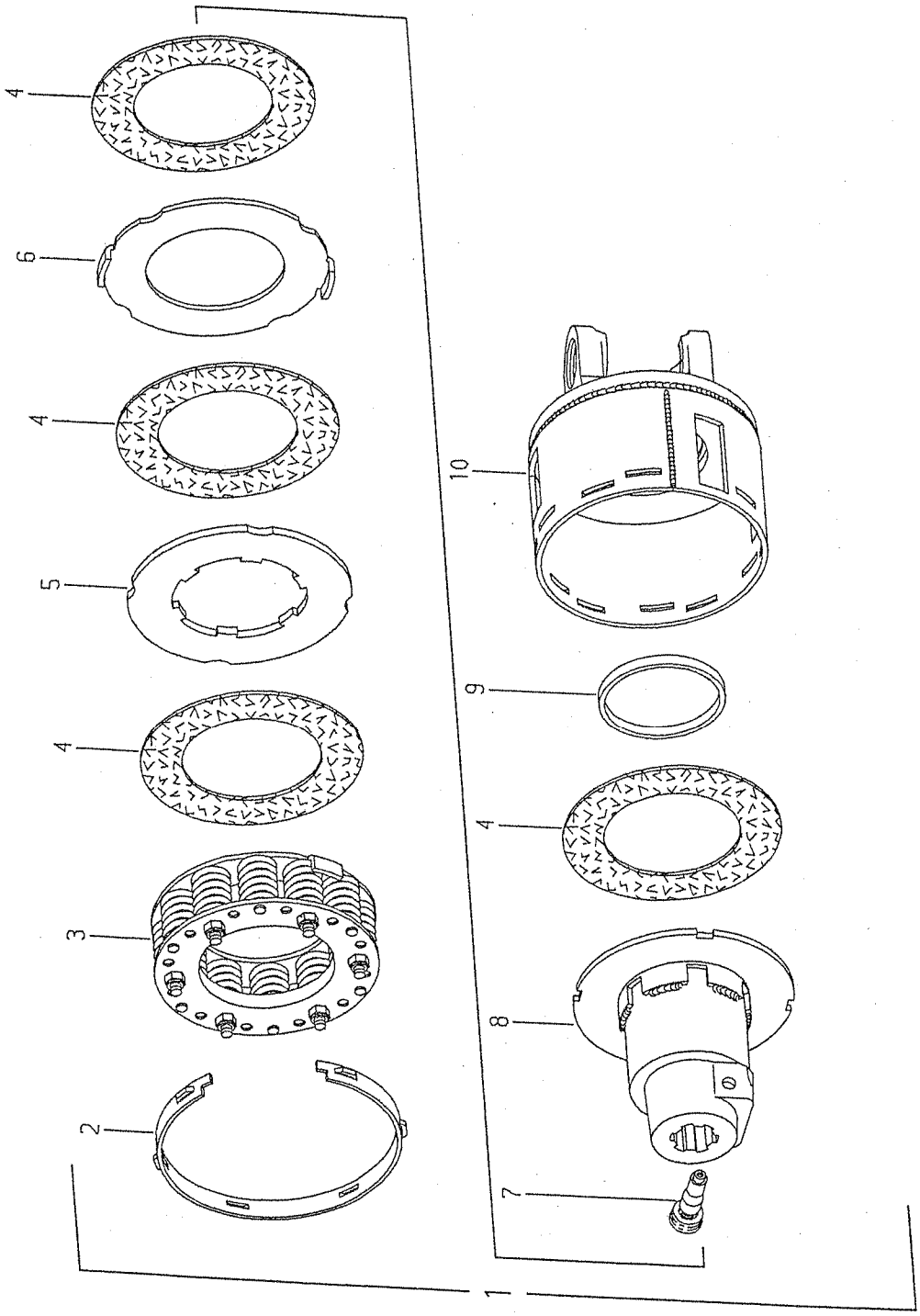

POS.	VARENUMMER	ANTAL	BENÆVNELSE BEZEICHNUNG	DESIGNATION	HERTIL, DAZU, TO THIS, A CECI
.	1340-9120		KOBLING KUPPLUNG	COUPLING	
2.	1341-9643	1	INDSTILLINGSRING EINSTELLRING	SETTING RING	
3.	1340-9200	1	FJEDERSÆT KPL. FEDER KPL.	SPRING CPL.	
4.	1341-9569	4	FRIKTIONSBELÆGNING REIBSCHEIBE	FRICTION DISK	
5.	1341-9561	1	MEDBRINGSKIVE MITNEHMERSCHEIBE	CARRIER PLATE	
6.	1341-9562	1	MEDBRINGERSKIVE MITNEHMERSCHEIBE	CARRIER PLATE	
7.	1340-9401	1	KLEM-KONUS KLEMM-KONUS	CLAMPING CONE	
8.	1340-9303	1	NAV NABE	HUB	
9.	1341-9644	1	GLIDERING LAUFRING	RING	
10.	1340-9056	1	FLANGEGAFFEL MED HUS FLANSCHGABEL MIT GEHAEUSE	FLANGE FORK WITH HOUSING	

Fig. 23

RPM 540

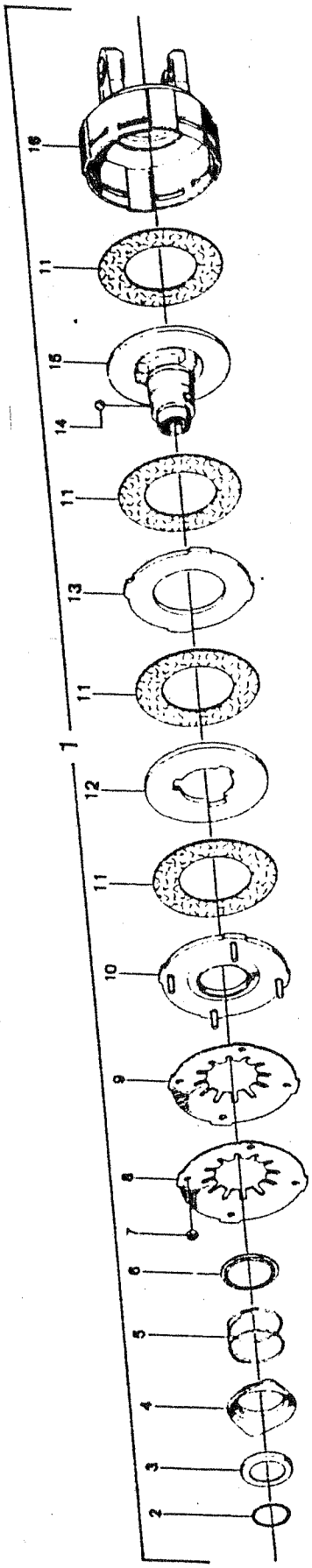

POS.	VARENUMMER	ANTAL	BENÆVNELSE BEZEICHNUNG	DESIGNATION	HERTIL, DAZU, TO THIS, A CECI
.	1340-9133		KOBLING SAMLET KUPPLUNG GESAMMELT	COUPLING ASSEMBLING	
1.	1341-9450	1	SEEGERRING 42-1,75 SEEGERRING 42-1,75	SEEGERRING 42-1,75	
2.	1341-9542	1	ANLÆGSSKIVE ANLAGESCHEIBE	THRUST PLATE	
3.	1341-9462	1	SPÆRRESKIVE FOR 1 3/8 SPERRHUELSE FUER NABE 1 3/8	LOCKING COLLAR FOR 1 3/8	
4.	1341-9583	1	TRYKFJEDER DRUCKFEDER	COMPRESSION SPRING	
5.	1341-9543	1	ANLÆGSSKIVE ANLAGESCHEIBE	THRUST PLATE	
6.	1220-2121	4	STÅLMØTRIK M8 STAHLMUTTER M8	STEEL NUT M8	
7.	1341-9572	1	TALLERKENFJEDER 3MM TELLERFEDER 3MM	DISC SPRING 3MM	
8.	1341-9573	1	TALLERKENFJEDER 3,5MM TELLERFEDER 3,5MM	DISC SPRING 3,5MM	
9.	1341-9556	1	TRYKSKIVE DRUCKSCHEIBE	PRESSURE PLATE	
10.	1341-9566	4	FRIKTIONSSKIVE FRIKTIONSSCHEIBE	FRICTION PLATE	
11.	1341-9564	1	MEDBRINGERSKIVE MITNEHMERSCHEIBE	CARRIER PLATE	
12.	1341-9563	1	MEDBRINGERSKIVE MITNEHMERSCHEIBE	CARRIER PLATE	
13.	1339-0112	3	STÅLKUGLE 1/2'' STAHLKUGEL 1/2''	STEEL BALL 1/2''	
14.	1341-9166	1	FLANGENAV FLANSCHNABE	FLANGE HUB	
15.	1341-9056	1	KOBLINGSHUS KUPPLUNGSGEHAEUSE	COUPLING HOUSING	

TILBEHØR - ZUBEHÖR - ACCESSORIES

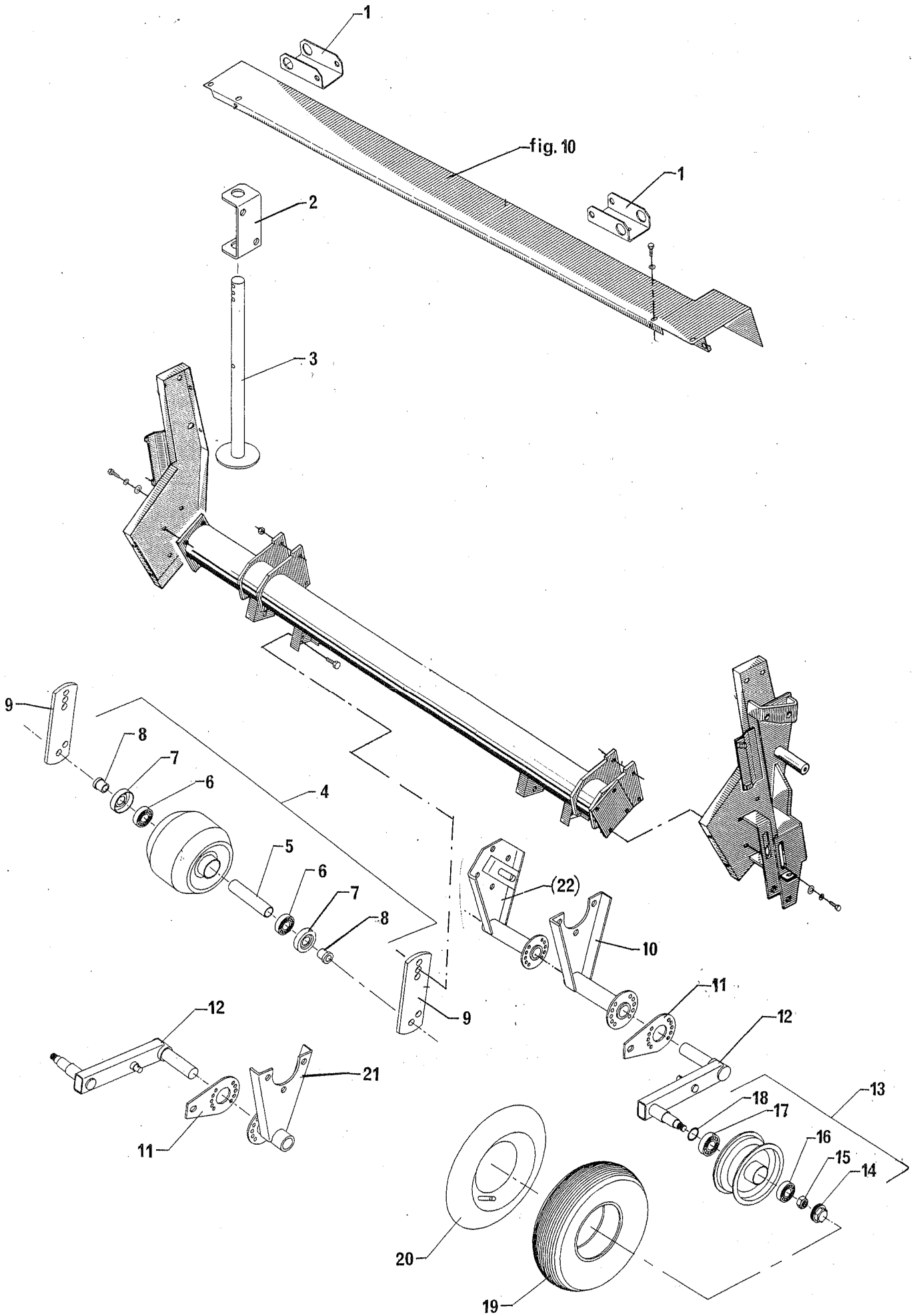

FIG. 24. >=0001159

TILBEHØR, ZUBEHOR, ACCESSORIES

POS.	VARENUMMER	ANTAL	BENÆVNELSE / BEZEICHNUNG	DESIGNATION	HERTIL, DAZU, TO THIS, A CECI	
1.	2062-857X	2	HJULHOLDER RADHALTER	WHEEL HOLDER	1213-3222 1220-3321	4 4
2.	2062-838X	1	KONSOL KONSOLE	BRACKET	1213-5720 1220-5124 1220-5321	2 4 2
3.	3062-839X	1	STØTTEBEN ABSTEILSTUETZE	CASTOR JACK		
4.	1325-2101	2	BALLONHJUL 190-150-5 EISENRAD 190-150-5	BALLOON WHEEL 190-150-5	1214-5626 1220-5321 1241-4503	1 1 1
5.	1323-9397	1	RØR ROHR	TUBE		
6.	1323-9405	2	KUGLELEJE 6205 Z KUGELLAGER 6205 Z	BALL BEARING 6205 Z		
7.	1323-9073	2	TÆTNINGSSKIVE DICHTUNGSSCHEIBE	TIGHTENING WASHER		
8.	1323-9396	2	FORING FUTTER	LINING		
9.	2062-751X	4	KONSOL KONSOLE	BRACKET	1213-5324 1220-5321	4 4
10.	3062-851X	1	VENSTRE HJULKONSOL LINKES RADKONSOLE	LEFT WHEEL BRACKET		
11.	2062-856X	2	STYREPLADE STEUERUNGSPLATTE	GUIDE PLATE		
12.	3062-841X	2	HJULARM RADARM	WHEEL ARM		
13.	1323-1110	2	FÆLG FELGE	RIM		
14.	1325-9030	1	NAVKAPSEL NABENKAPPE	HUB CAP		
15.	1220-5321	1	NYLOC MØTRIK M16 NYLOC MUTTER M16	NYLOC NUT M16		
16.	1331-3101	1	KUGLELEJE 6204 KUGELLAGER 6204	BALL BEARING 6204		
17.	1325-9006	1	KUGLELEJE 6005 KUGELLAGER 6005	BALL BEARING 6005		
18.	1325-9029	2	TÆTNINGSLAMEL DICHTUNGSRING	TIGHTENING LAMELLA		
19.	1321-1311	2	DÆK 3,5-6 REIFEN 3,5-6	TYRE 3,5-6		
20.	1322-1109	2	SLANGE 3.50-6 SCHLAUCH 3.50-6	TUBE 3.50-6		
21.	3062-853X	1	HØJRE HJULKONSOL RECHTES RADKONSOLE	RIGHT WHEEL BRACKET		
22.	3062-846X T	1	KONSOL KONSOLE	BRACKET		

Et omfattende maskinprogram
Ein Lieferprogramm mit Zukunft
Progress In Farm Machinery
Un programme de machines etendu

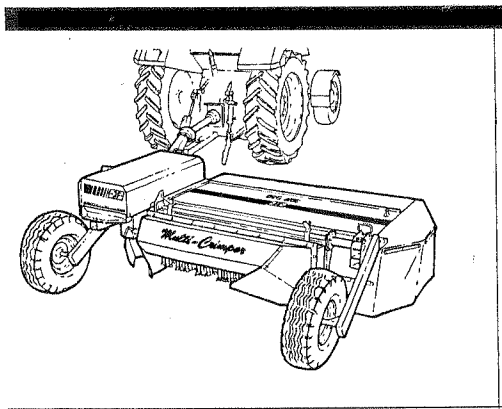

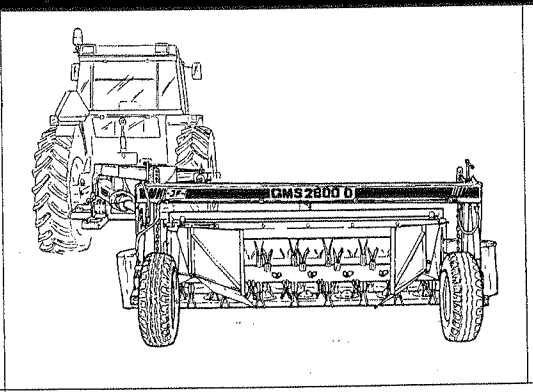

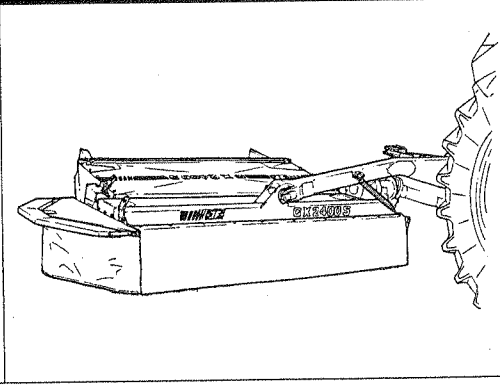

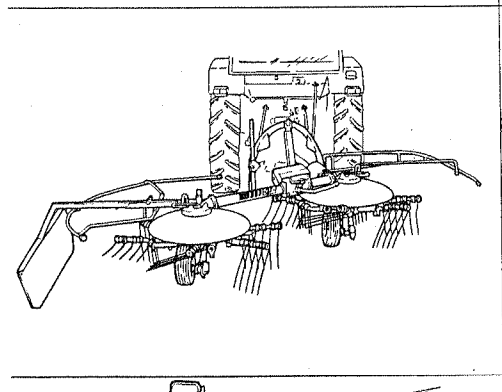

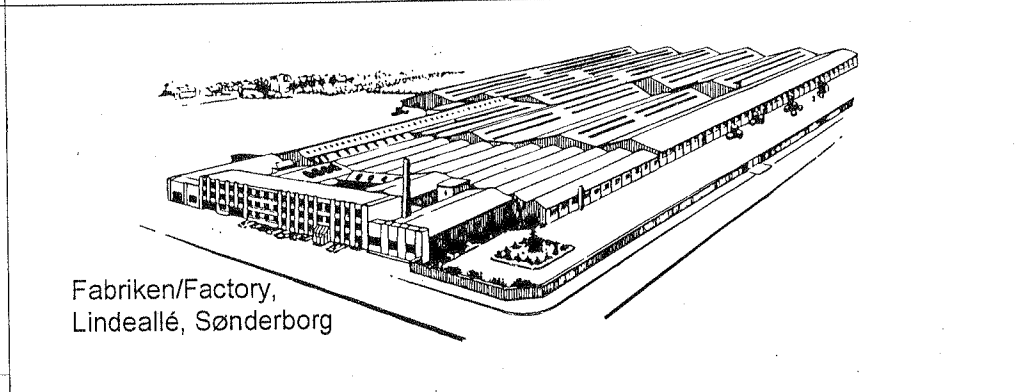

Fabriken/Factory,
Lindeallé, Sønderborg

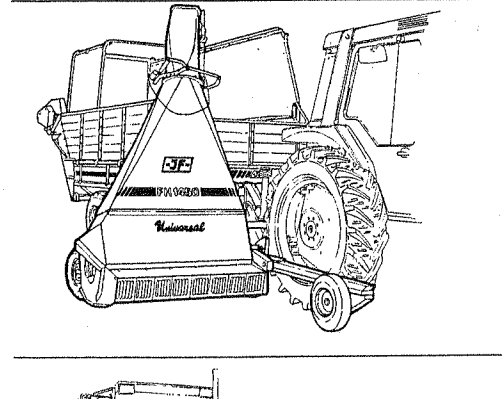

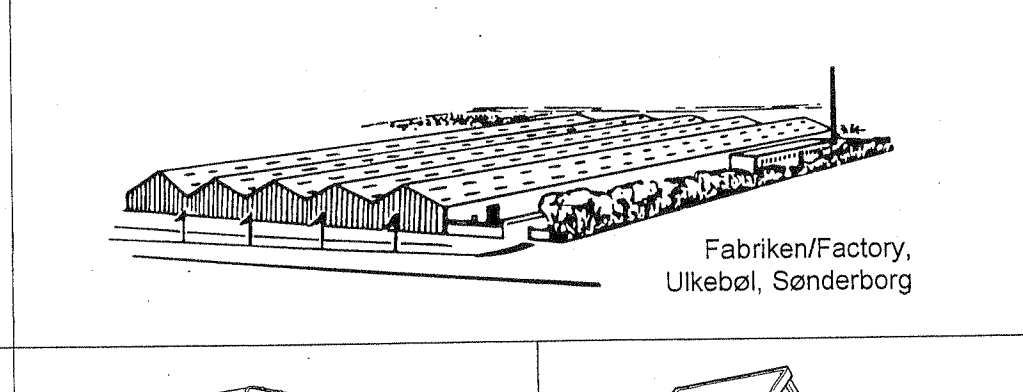

Fabriken/Factory,
Ulkebøl, Sønderborg

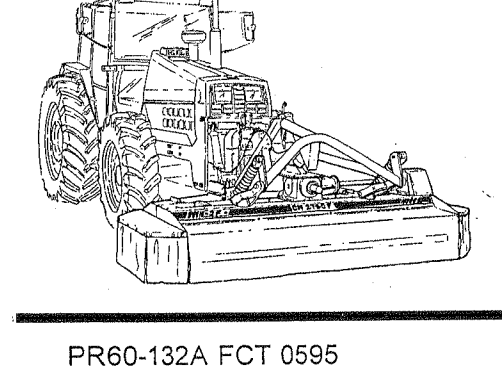

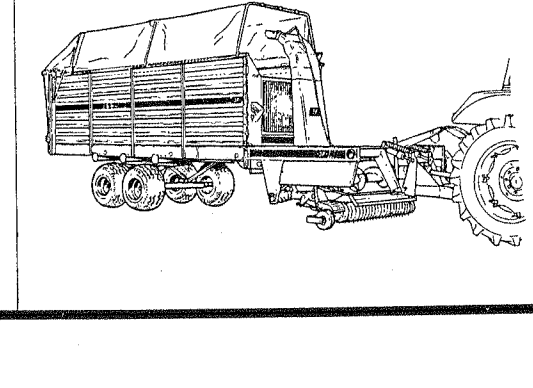

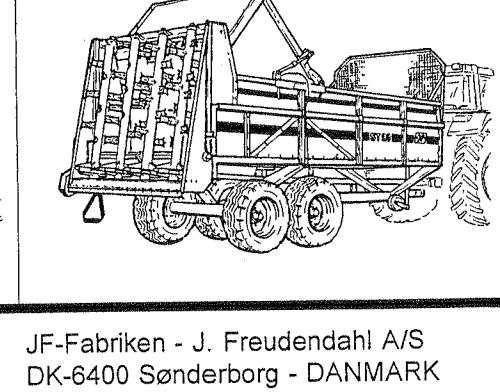

PR60-132A FCT 0595

JF-Fabriken - J. Freudendahl A/S
DK-6400 Sønderborg - DANMARK
Tel: (+45) 74 12 52 52
Fax: (+45) 74 42 58 08
Fax: (+45) 74 42 55 41